EN	Cordless Cleaner	INSTRUCTION MANUAL	8
RU	Аккумуляторный пылесос	РУКОВОДСТВО ПО ЭКСПЛУАТАЦИИ	15
KK	Аккумуляторлы шаңсорғыш	ПАЙДАЛАНУ ЖӨНІНДЕГІ НҰСҚАУЛЫҚ	24

CL107FD

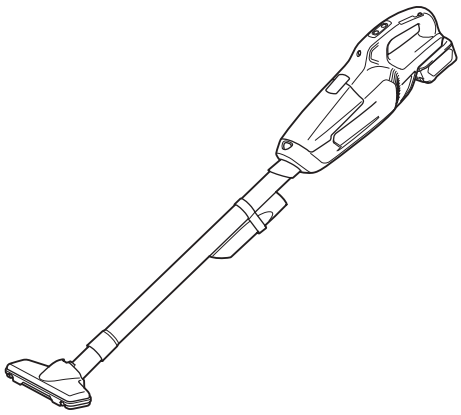

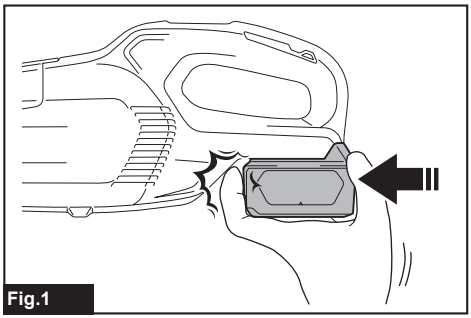
Fig.1

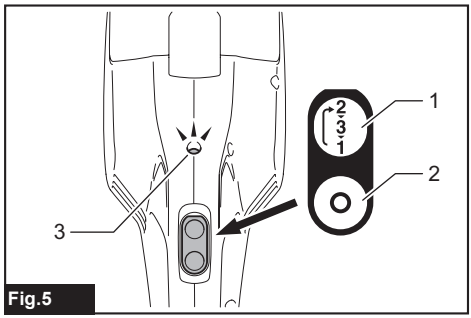

Fig.5

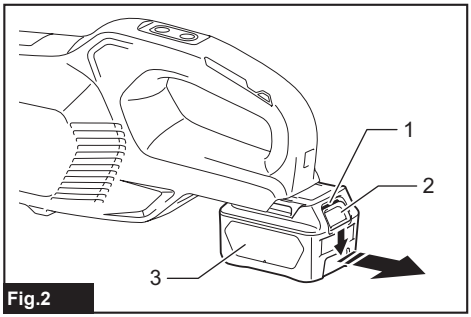

Fig.2

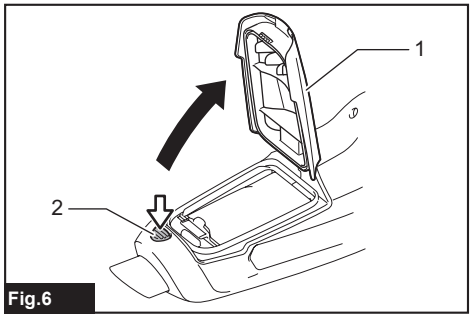

Fig.6

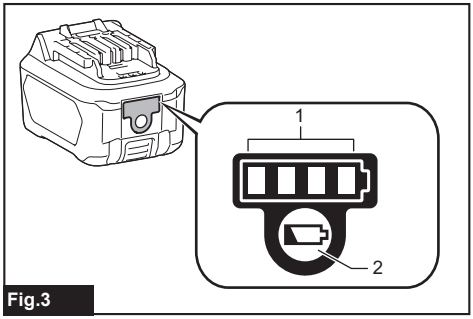

Fig.3

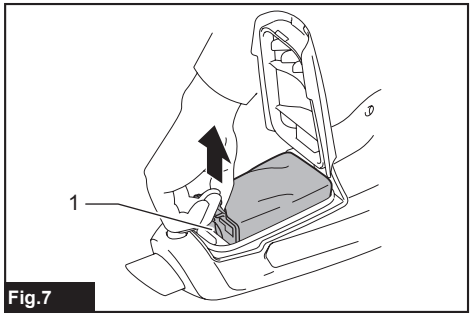

Fig.7

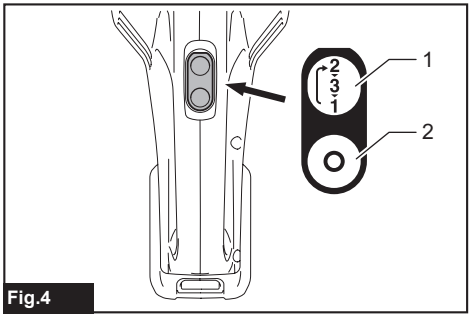

Fig.4

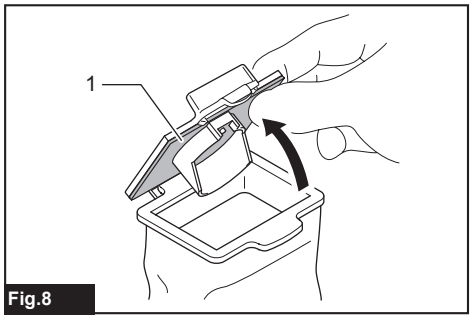

Fig.8

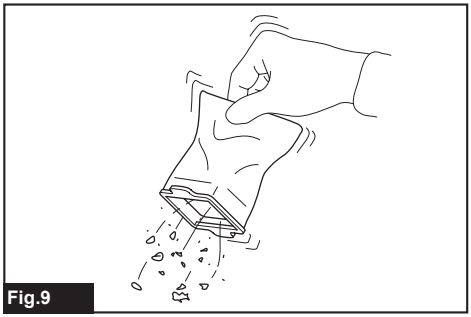
Fig.9

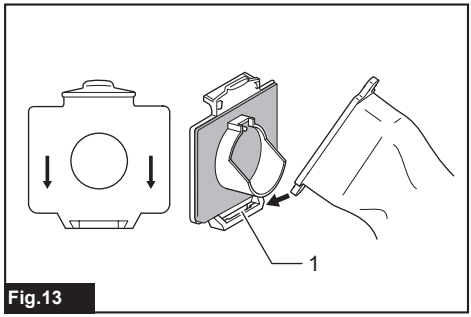

Fig.13

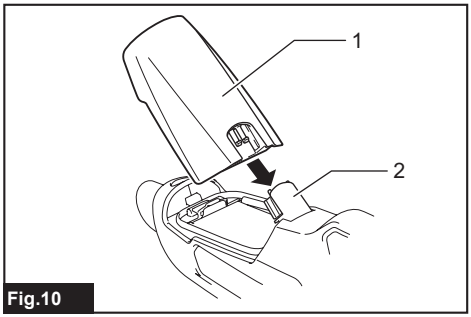

Fig.10

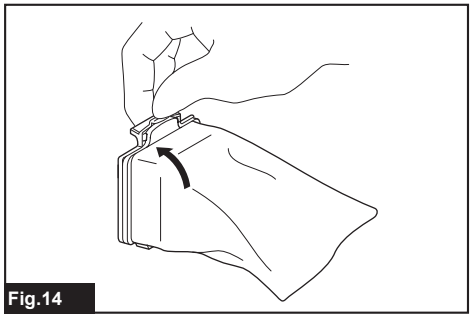
Fig.14

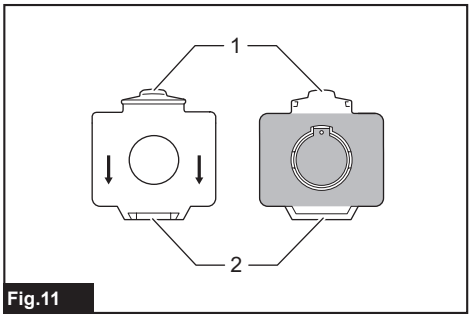

Fig.11

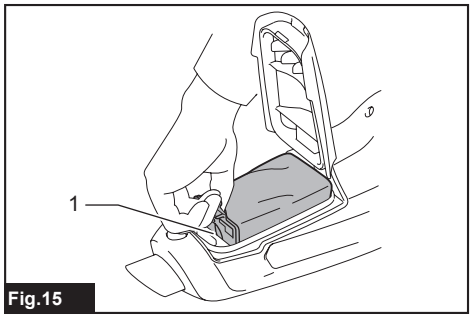

Fig.15

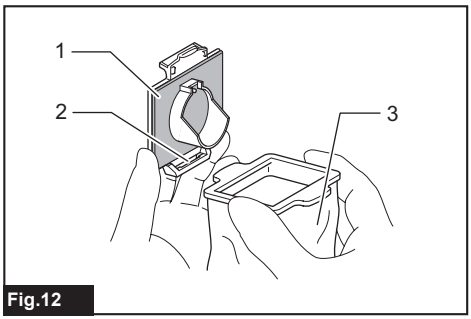

Fig.12

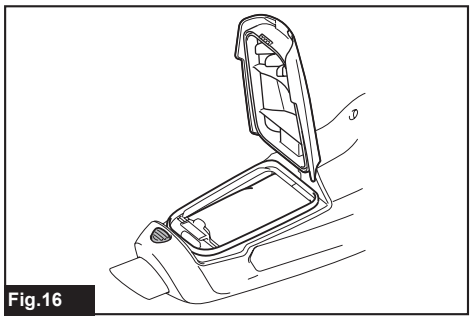
Fig.16

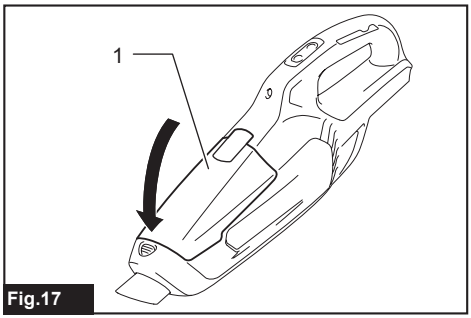

Fig.17

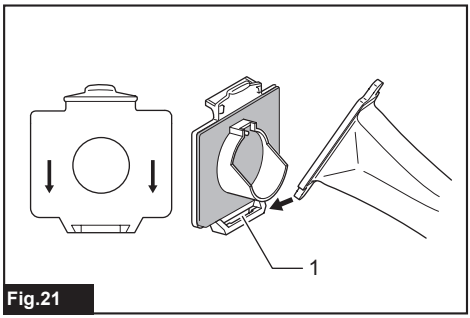

Fig.21

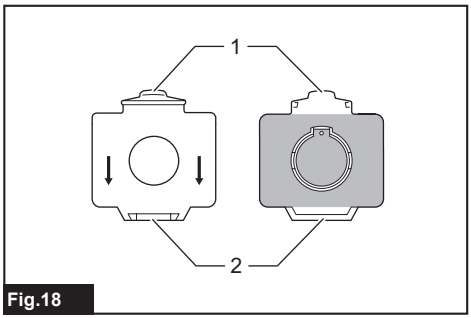

Fig.18

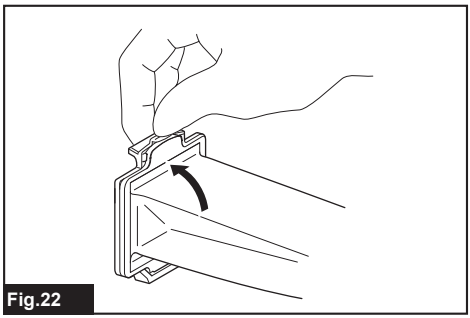
Fig.22

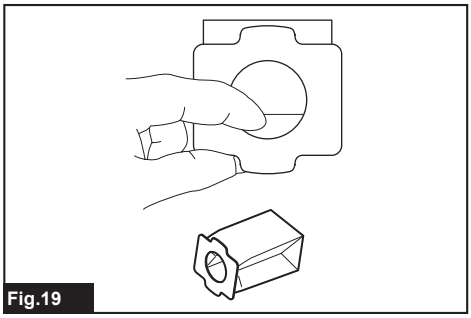
Fig.19

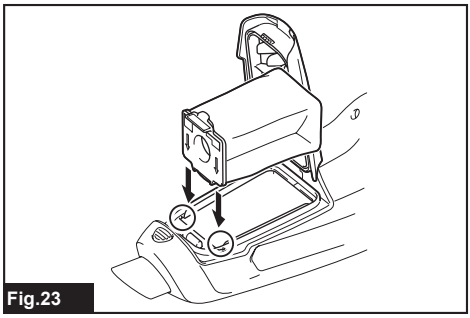
Fig.23

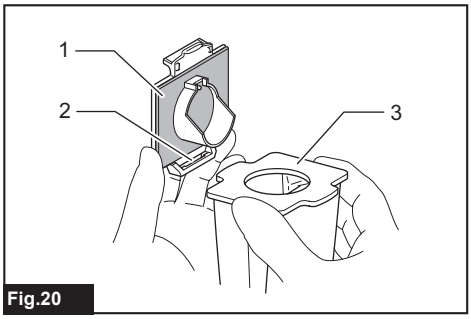

Fig.20

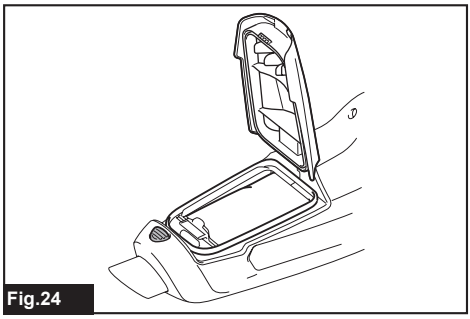
Fig.24

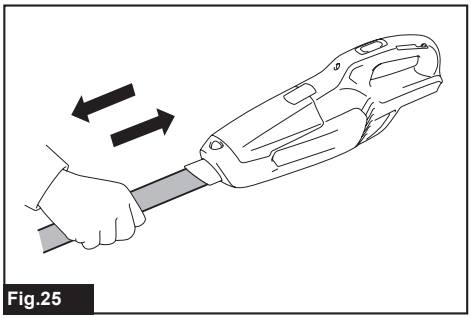
Fig.25

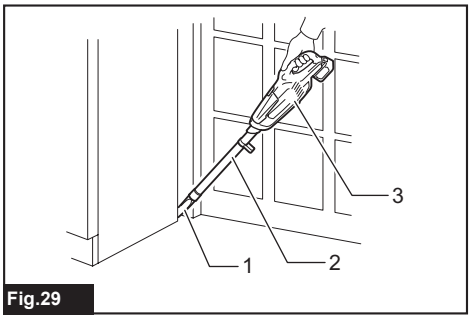

Fig.29

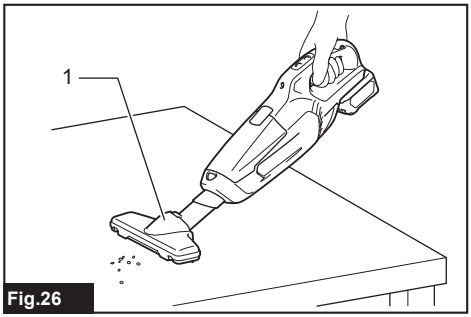

Fig.26

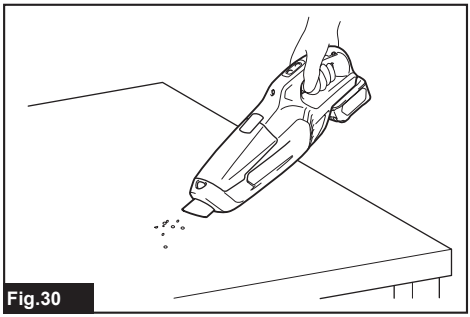
Fig.30

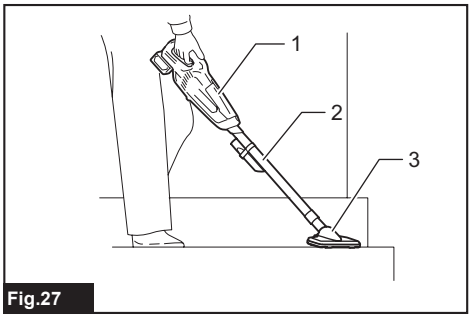

Fig.27

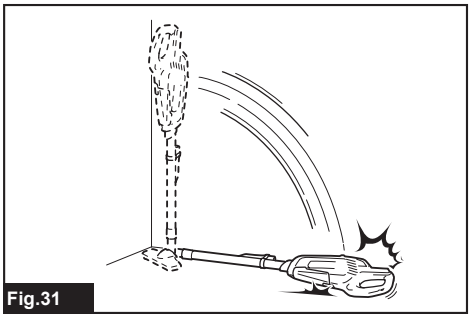
Fig.31

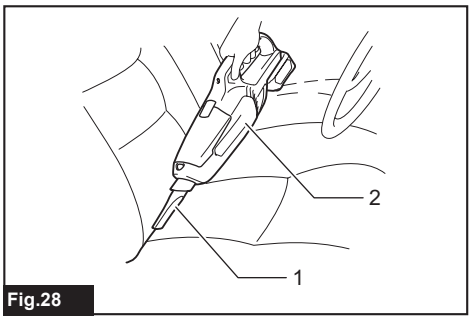

Fig.28

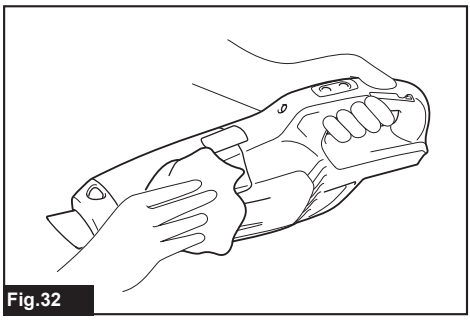
Fig.32

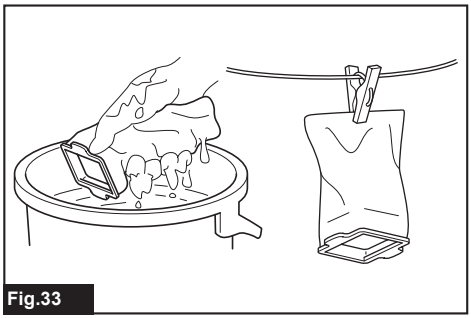

Fig.33

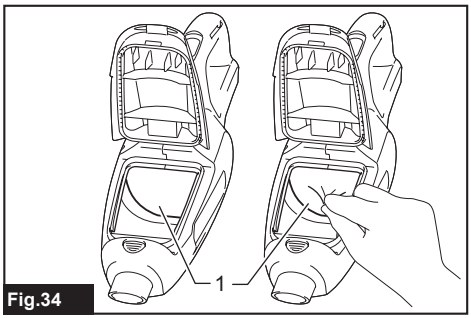

Fig.34

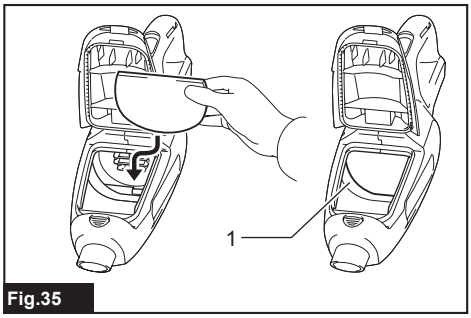

Fig.35

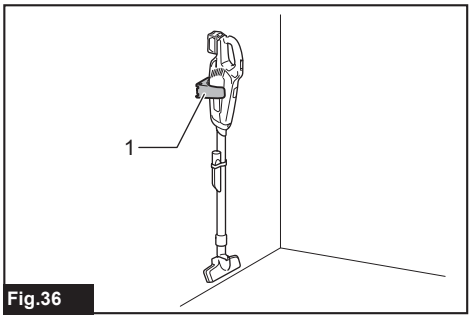

Fig.36

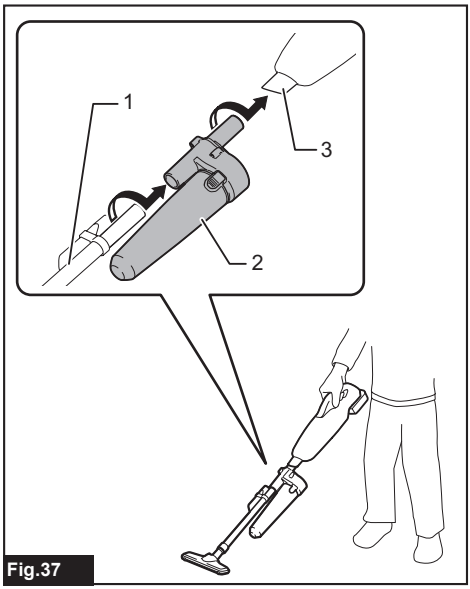

Fig.37

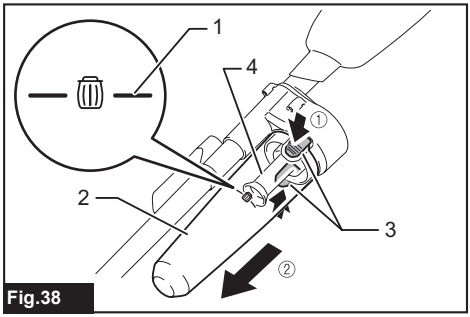

Fig.38

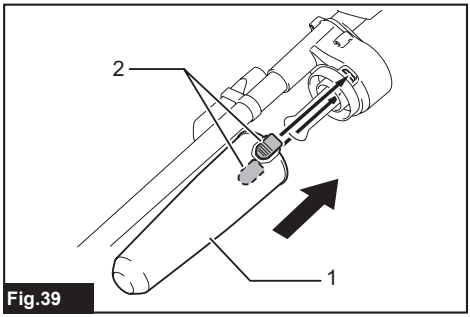

Fig.39

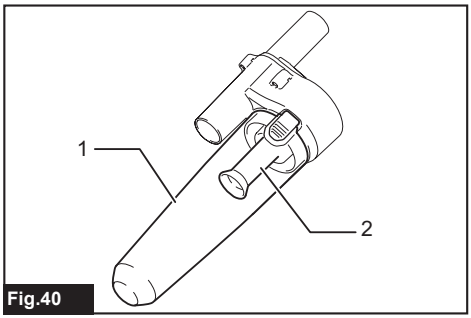

Fig.40

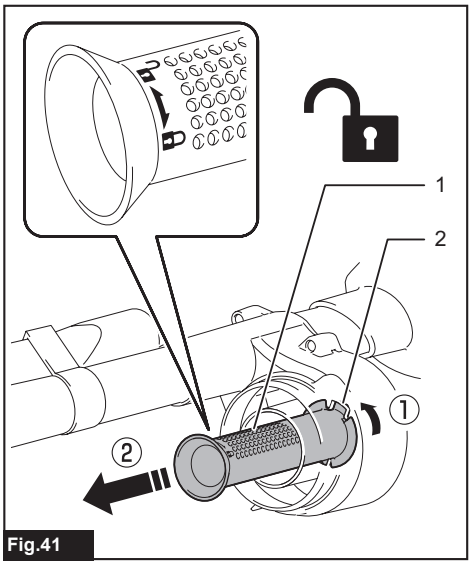

Fig.41

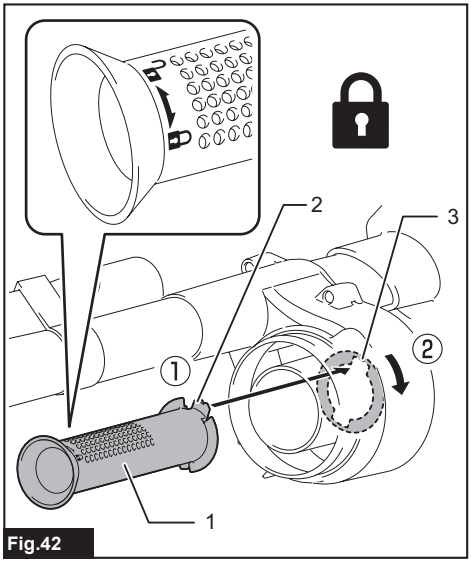

Fig.42

WARNING

- This appliance can be used by children aged from 8 years and above and persons with reduced physical, sensory or mental capabilities or lack of experience and knowledge if they have been given supervision or instruction concerning use of the appliance in a safe way and understand the hazards involved.
- Children shall not play with the appliance. Cleaning and user maintenance shall not be made by children without supervision.
- See the chapter “SPECIFICATIONS” for the type reference of the battery.
- See the section “Installing or removing battery cartridge” for how to remove or install the battery.
- When disposing the battery cartridge, remove it from the tool and dispose of it in a safe place. Follow your local regulations relating to disposal of battery.
- If the tool is not used for a long period of time, the battery must be removed from the tool.
- Do not short the battery cartridge.
- See the chapter “MAINTENANCE” for the appropriate details of precautions during user maintenance.

SPECIFICATIONS

Model:		**CL107FD**
Capacity	with a dust bag	500 mL
	with a paper filter	330 mL
Continuous use (with battery BL1016)	1 (Normal speed mode)	Approx. 25 min
	2 (High speed mode)	Approx. 12 min
	3 (Max speed mode)	Approx. 10 min
Overall length		960 mm
Rated voltage		D.C. 10.8 V - 12 V max
Net weight		1.1 - 1.3 kg

- Due to our continuing program of research and development, the specifications herein are subject to change without notice.
- Specifications may differ from country to country.
- The weight does not include accessories but battery cartridge(s). The lightest and heaviest combination weight of the appliance and battery cartridge(s) are shown in the table.

Applicable battery cartridge and charger

Battery cartridge	BL1016 / BL1021B / BL1041B
Charger	DC10SA / DC10SB / DC10WC / DC10WD / DC18RE

- Some of the battery cartridges and chargers listed above may not be available depending on your region of residence.

⚠***WARNING:*** **Only use the battery cartridges and chargers listed above.** Use of any other battery cartridges and chargers may cause injury and/or fire.

Symbols

The followings show the symbols which may be used for the equipment. Be sure that you understand their meaning before use.



Read instruction manual.



Only for EU countries

Due to the presence of hazardous components in the equipment, waste electrical and electronic equipment, accumulators and batteries may have a negative impact on the environment and human health.
Do not dispose of electrical and electronic appliances or batteries with household waste!
In accordance with the European Directive on waste electrical and electronic equipment and on accumulators and batteries and waste accumulators and batteries, as well as their adaptation to national law, waste electrical equipment, batteries and accumulators should be stored separately and delivered to a separate collection point for municipal waste, operating in accordance with the regulations on environmental protection.
This is indicated by the symbol of the crossed-out wheeled bin placed on the equipment.

Intended use

The tool is intended for collecting dry dust.

SAFETY WARNINGS

Cordless cleaner safety warnings

⚠***WARNING:*** **IMPORTANT! READ CAREFULLY all safety warnings and all instructions BEFORE USE .** Failure to follow the warnings and instructions may result in electric shock, fire and/or serious injury.

1. **Do not expose to rain. Store indoors.**
2. **Do not allow to be used as a toy. Close attention is necessary when used by or near children.**
3. **Use only as described in this manual. Use only manufacturer's recommended attachments.**
4. **Do not use with damaged battery. If appliance is not working as it should, has been dropped, damaged, left outdoors, or dropped into water, return it to a service center.**
5. **Do not handle appliance with wet hands.**
6. **Do not put any object into openings. Do not use with any opening blocked; keep free of dust, lint, hair, and anything that may reduce air flow.**
7. **Keep hair, loose clothing, fingers, and all parts of body away from openings and moving parts.**
8. **Turn off all controls before removing the battery.**
9. **Use extra care when cleaning on stairs.**
10. **Do not use to pick up flammable or combustible liquids, such as gasoline, or use in areas where they may be present.**
11. **Use only the charger supplied by the manufacturer to recharge.**
12. **Do not pick up anything that is burning or smoking, such as cigarettes, matches, or hot ashes.**
13. **Do not use without dust bag and/or filters in place.**
14. **Do not charge the battery outdoors.**
15. **Recharge only with the charger specified by the manufacturer.** A charger that is suitable for one type of battery pack may create a risk of fire when used with another battery pack.
16. **Use power tools only with specifically designated battery packs.** Use of any other battery packs may create a risk of injury and fire.
17. **When (the) battery pack is not in use, keep it away from other metal objects, like paper clips, coins, keys, nails, screws or other small metal objects, that can make a connection from one terminal to another.**
18. **Under abusive conditions, liquid may be ejected from the battery; avoid contact. If contact accidentally occurs, flush with water.**
19. **Do not use a battery pack or tool that is damaged or modified.** Damaged or modified batteries may exhibit unpredictable behaviour resulting in fire, explosion or risk of injury.
20. **Do not expose a battery pack or tool to fire or excessive temperature.** Exposure to fire or temperature above 130 °C may cause explosion.
21. **Follow all charging instructions and do not charge the battery pack or tool outside the temperature range specified in the instructions.** Charging improperly or at temperatures outside the specified range may damage the battery and increase the risk of fire.

SAVE THESE INSTRUCTIONS.

ADDITIONAL SAFETY RULES

This appliance is intended for household use.

1. **Read this instruction manual and the charger instruction manual carefully before use.**
2. **Do not pick up the following materials:**
   - **Hot materials such as lit cigarettes or spark/metal dust generated by grinding/ cutting metal**
   - **Flammable materials such as gasoline, thinner, benzine, kerosene or paint**
   - **Explosive materials like nitroglycerin**
   - **Ignitable materials such as Aluminum, zinc, magnesium, titanium, phosphorus or celluloid**
   - **Wet dirt, water, oil or the like**
   - **Hard pieces with sharp edges, such as wood chips, metals, stones, glasses, nails, pins or razors**
   - **Powder to clot such as cement or toner**
   - **Conductive dust such as metal or carbon**
   - **Fine particle like concrete dust**

   Such action may cause fire, injury and/or property damage.
3. **Stop operation immediately if you notice anything abnormal.**
4. **If you drop or strike the cleaner, check it carefully for cracks or damage before operation.**
5. **Do not bring close to stoves or other heat sources.**
6. **Do not block the intake hole or vent holes.**

SAVE THESE INSTRUCTIONS.

Important safety instructions for battery cartridge

1. **Before using battery cartridge, read all instructions and cautionary markings on (1) battery charger, (2) battery, and (3) product using battery.**
2. **Do not disassemble or tamper with the battery cartridge.** It may result in a fire, excessive heat, or explosion.
3. **If operating time has become excessively shorter, stop operating immediately. It may result in a risk of overheating, possible burns and even an explosion.**
4. **If electrolyte gets into your eyes, rinse them out with clear water and seek medical attention right away. It may result in loss of your eyesight.**

5. **Do not short the battery cartridge:**
   (1) **Do not touch the terminals with any conductive material.**
   (2) **Avoid storing battery cartridge in a container with other metal objects such as nails, coins, etc.**
   (3) **Do not expose battery cartridge to water or rain.**
   A battery short can cause a large current flow, overheating, possible burns and even a breakdown.
6. **Do not store and use the tool and battery cartridge in locations where the temperature may reach or exceed 50 °C (122 °F).**
7. **Do not incinerate the battery cartridge even if it is severely damaged or is completely worn out. The battery cartridge can explode in a fire.**
8. **Do not nail, cut, crush, throw, drop the battery cartridge, or hit against a hard object to the battery cartridge.** Such conduct may result in a fire, excessive heat, or explosion.
9. **Do not use a damaged battery.**
10. **The contained lithium-ion batteries are subject to the Dangerous Goods Legislation requirements.**
    For commercial transports e.g. by third parties, forwarding agents, special requirement on packaging and labeling must be observed.
    For preparation of the item being shipped, consulting an expert for hazardous material is required.
    Please also observe possibly more detailed national regulations.
    Tape or mask off open contacts and pack up the battery in such a manner that it cannot move around in the packaging.
11. **When disposing the battery cartridge, remove it from the tool and dispose of it in a safe place. Follow your local regulations relating to disposal of battery.**
12. **Use the batteries only with the products specified by Makita.** Installing the batteries to non-compliant products may result in a fire, excessive heat, explosion, or leak of electrolyte.
13. **If the tool is not used for a long period of time, the battery must be removed from the tool.**
14. **During and after use, the battery cartridge may take on heat which can cause burns or low temperature burns. Pay attention to the handling of hot battery cartridges.**
15. **Do not touch the terminal of the tool immediately after use as it may get hot enough to cause burns.**
16. **Do not allow chips, dust, or soil stuck into the terminals, holes, and grooves of the battery cartridge.** It may result in poor performance or breakdown of the tool or battery cartridge.
17. **Unless the tool supports the use near high-voltage electrical power lines, do not use the battery cartridge near high-voltage electrical power lines.** It may result in a malfunction or breakdown of the tool or battery cartridge.
18. **Keep the battery away from children.**

SAVE THESE INSTRUCTIONS.

⚠*CAUTION:* Only use genuine Makita batteries. Use of non-genuine Makita batteries, or batteries that have been altered, may result in the battery bursting causing fires, personal injury and damage. It will also void the Makita warranty for the Makita tool and charger.

Tips for maintaining maximum battery life

1. **Charge the battery cartridge before completely discharged. Always stop tool operation and charge the battery cartridge when you notice less tool power.**
2. **Never recharge a fully charged battery cartridge. Overcharging shortens the battery service life.**
3. **Charge the battery cartridge with room temperature at 10 °C - 40 °C (50 °F - 104 °F). Let a hot battery cartridge cool down before charging it.**
4. **When not using the battery cartridge, remove it from the tool or the charger.**

FUNCTIONAL DESCRIPTION

⚠*CAUTION:* Always be sure that the tool is switched off and the battery cartridge is removed before adjusting or checking function on the tool.

⚠*CAUTION:* Take care not to trap finger(s) between cleaner and battery as shown in diagram when loading battery. Trapping finger(s) may cause injury.

► **Fig.1**

Installing or removing battery cartridge

⚠*CAUTION:* Always switch off the tool before installing or removing of the battery cartridge.

⚠*CAUTION:* Hold the tool and the battery cartridge firmly when installing or removing battery cartridge. Failure to hold the tool and the battery cartridge firmly may cause them to slip off your hands and result in damage to the tool and battery cartridge and a personal injury.

► **Fig.2:** **1.** Red indicator **2.** Button **3.** Battery cartridge

To remove the battery cartridge, slide it from the tool while sliding the button on the front of the cartridge.

To install the battery cartridge, align the tongue on the battery cartridge with the groove in the housing and slip it into place. Insert it all the way until it locks in place with a little click. If you can see the red indicator as shown in the figure, it is not locked completely.

⚠*CAUTION:* Always install the battery cartridge fully until the red indicator cannot be seen. If not, it may accidentally fall out of the tool, causing injury to you or someone around you.

⚠*CAUTION:* Do not install the battery cartridge forcibly. If the cartridge does not slide in easily, it is not being inserted correctly.

Battery protection system

The tool is equipped with a battery protection system. This system automatically cuts off power to the motor to extend battery life. The tool will automatically stop during operation if the tool and/or battery are placed under one of the following conditions:

Overloaded:
The tool is operated in a manner that causes it to draw an abnormally high current.
In this situation, turn the tool off and stop the application that caused the tool to become overloaded. Then turn the tool on to restart.

Low battery voltage:
The remaining battery capacity is too low and the tool will not operate. If you turn the tool on, the motor runs again but stops soon. In this situation, remove and recharge the battery.

Indicating the remaining battery capacity

Only for battery cartridges with the indicator
► **Fig.3: 1.** Indicator lamps **2.** Check button

Press the check button on the battery cartridge to indicate the remaining battery capacity. The indicator lamps light up for a few seconds.

Indicator lamps		Remaining capacity
Lighted	Off	
■ ■ ■ ■		75% to 100%
■ ■ ■ □		50% to 75%
■ ■ □ □		25% to 50%
■ □ □ □		0% to 25%

NOTE: Depending on the conditions of use and the ambient temperature, the indication may differ slightly from the actual capacity.

Switch action

► **Fig.4: 1.** ON/speed change button **2.** OFF button

To start the cleaner, simply push the ON/speed change button. To switch off, push the OFF button.
You can change the cleaner speed in three steps by pushing the ON/speed change button.
The first push on this button is for high speed mode, the second push for max speed mode and the third push for normal speed mode. Each push on this button repeats the high/max/normal speed cycle alternatively.

Lighting up the lamp

⚠*CAUTION:* Do not look in the light or see the source of light directly.

► **Fig.5: 1.** ON/speed change button **2.** OFF button **3.** Lamp

To turn on the lamp, push the ON/speed change button. Push the OFF button to turn off the lamp. During the tool actuating, the lamp turns on.
When the remaining battery capacity gets low, the lamp starts blinking.

NOTE: The timing, at which the lamp starts blinking, depends on the temperature at work place and the battery cartridge conditions.

ASSEMBLY

⚠*CAUTION:* Always be sure that the tool is switched off and the battery cartridge is removed before carrying out any work on the tool.

Disposing of dust

⚠*CAUTION:* Empty the cleaner before it becomes too full, or the suction force weakens.

⚠*CAUTION:* Be sure to empty the inside of the cleaner itself of dust. Failure to do so may cause the filter to be clogged or the motor to be damaged.

⚠*CAUTION:* Never throw away the dust stopper because it should be used whenever either the dust bag or the paper filter is used.

⚠*CAUTION:* When closing the front cover, be careful not to pinch your fingers.

1. Push the button to open the front cover. Opening it until a click is heard allows a positive stop at that position.
► **Fig.6: 1.** Front cover **2.** Button

2. Pull out both the orange-colored dust stopper and dust bag together at the same time.
► **Fig.7: 1.** Dust stopper

3. Remove the dust stopper and empty the cleaner.
► **Fig.8: 1.** Dust stopper

► **Fig.9**

NOTE: The cleaner is constructed in such a way that the front cover comes off when trying to force the front cover open at the angle of more than 90°. If the front cover comes off, insert it into the front cover joint in place.

► **Fig.10: 1.** Front cover **2.** Front cover joint

Dust bag and paper filter

Install either dust bag or paper filter before using cleaner.
Use the dust stopper when installing either dust bag or paper filter.
Dust bag are usable many times repeatedly by cleaning it out.
Paper filter is a throw-away type. Throw away the entire paper filter without emptying when it has become full.

NOTICE: **To prevent dust from getting into the motor:**

- **Make sure that the dust bag or paper filter is installed before use.**
- **Insert the dust stopper together with the dust bag or paper filter all the way into the slots when installing them.**
- **Do not use a broken or ripped bag.**

Otherwise the motor may be broken.

NOTICE: **Do not fold the cardboard at its opening when installing the paper filter.**

NOTICE: **Never throw away the dust stopper because it needs to be used repeatedly whenever either the dust bag or the paper filter is used.**

NOTICE: **The paper filter for the cleaner is an important component for maintaining the tool performance. Using other than the genuine paper filter may cause smokes or ignition.**

Installing dust bag

Use the dust stopper when installing dust bag. Be careful not to take the upper side for the lower side by mistake because they are different each other.
► **Fig.11:** **1.** Upper side of dust stopper **2.** Lower side of dust stopper

1. Insert the protrusion of the dust bag into the groove in the dust stopper as shown in the figure.
► **Fig.12:** **1.** Dust stopper **2.** Groove **3.** Dust bag

2. There is no distinction between the upper and lower sides of the dust bag. You may insert its protrusion of either side into the lower groove of the dust stopper.
► **Fig.13:** **1.** Lower groove

3. Overlap the frame of dust stopper with that of the dust bag.
► **Fig.14**

4. Place the dust stopper and the dust bag together into the cleaner cavity in the same direction of arrow on the dust stopper. Insert them all the way into the slots in the cleaner cavity.
► **Fig.15:** **1.** Cleaner cavity

5. Place the entire cloth part of the dust bag inside the cleaner itself.
► **Fig.16**

6. Close the front cover completely.
► **Fig.17:** **1.** Front cover

Installing the paper filter

Use the dust stopper also when installing paper filter. Be careful not to take the upper side for the lower side by mistake because they are different each other.
► **Fig.18:** **1.** Upper side of dust stopper **2.** Lower side of dust stopper

1. Unfold the entrance of the paper filter before setting it on the dust stopper.
► **Fig.19**

2. Insert the protrusion of the paper filter into the groove in the dust stopper as shown in the figure.
► **Fig.20:** **1.** Dust stopper **2.** Groove **3.** Paper filter

3. There is no distinction between the upper and lower sides of the paper filter. You may insert its protrusion of any side into the lower groove of the dust stopper.
► **Fig.21:** **1.** Lower groove

4. Overlap the frame of dust stopper with that of the paper filter.
► **Fig.22**

5. Place the dust stopper and the paper filter together into the cleaner cavity in the same direction of arrow on the dust stopper. Insert them all the way into the slots in the cleaner cavity.
► **Fig.23**

6. Place the entire container part of the paper filter inside the tool itself.
► **Fig.24**

7. Close the front cover completely.

OPERATION

To connect attachments, such as nozzle, twist and insert the attachment securely. To disconnect the attachments, twist and extract it.
► **Fig.25**

Cleaning (Suction)

Nozzle

Attach the nozzle to clean off tables, desks, furniture, etc. The nozzle slips on easily.
► **Fig.26:** **1.** Nozzle

Nozzle + Extension wand (Straight pipe)

The extension wand fits in between the nozzle and the cleaner itself. This arrangement is convenient for cleaning a floor in a standing position.
► **Fig.27:** **1.** Cleaner body **2.** Extension wand **3.** Nozzle

Corner nozzle

Fit on the corner nozzle for cleaning corners and crevices of a car or furniture.
► **Fig.28:** **1.** Corner nozzle **2.** Cleaner body

Corner nozzle +Extension wand (Straight pipe)

In tight quarters where the cleaner itself cannot squeeze in, or in high places hard to reach, use this arrangement.

► **Fig.29: 1.** Corner nozzle **2.** Extension wand **3.** Cleaner body

Cleaning without nozzle

You can pick up powder and dust without nozzle.

► **Fig.30**

MAINTENANCE

⚠*CAUTION:* Always be sure that the tool is switched off and the battery cartridge is removed before attempting to perform inspection or maintenance.

***NOTICE:* Never use gasoline, benzine, thinner, alcohol or the like. Discoloration, deformation or cracks may result.**

After use

***NOTICE:* Putting the cleaner against the wall without any other support cause the cleaner to fall down and be damaged.**

► **Fig.31**

Cleaning

From time to time wipe off the outside (cleaner body) of the cleaner using a cloth dampened in soapy water. Clean out also the suction opening, dust bag/paper filter mounting area and the dust stopper.

► **Fig.32**

Wash the dust bag in soapy water when it is clogged with dust and the cleaner power becomes weak. Dry it out thoroughly before use. An insufficiently dried filter may cause poor suction and shorten the service life of the motor.

► **Fig.33**

NOTE: Paper filter is a throw-away type.

When the sponge filter is clogged with dust, remove it from the cleaner and then wipe it off or wash in water.

Removing and installing the sponge filter

⚠*CAUTION:* After cleaning sponge filter, be sure to install it on the cleaner. If washed in water, dry it up before installing. An insufficiently dried sponge filter may shorten the service life of the motor.

To remove the sponge filter, remove the dust bag or paper filter and then pinch and take it out.

► **Fig.34: 1.** Sponge filter

Press in the whole edge of the sponge filter against the recessed wall inside the dust bag/paper filter mounting area.

► **Fig.35: 1.** Recessed wall

Wall mount for cordless cleaner

Optional accessory

NOTE: The screw to mount the holder is not included. Prepare a screw which fits with the material to screw into.

Attach the wall mount for cordless cleaner to a hard wooden wall, beam or column, where the wall mount for cordless cleaner can be firmly secured. Always be sure that the wall mount for cordless cleaner is securely attached before hanging the cleaner.

► **Fig.36: 1.** Wall mount for cordless cleaner

⚠*CAUTION:* Do not hang the cleaner to the wall mount violently or hang other appliances than the cleaner.

Troubleshooting

Before asking for repairs, check the following points.

Symptom	Area to be investigated	Fixing method
Weak suction power	Is dust bag or paper filter full of dust ?	Empty dust bag or paper filter.
	Is dust bag clogged ?	Dust down or wash the dust bag.
	Is paper filter clogged ?	Replace paper filter.
	Is the battery cartridge discharged?	Charge the battery cartridge.
Not working	Is the battery cartridge discharged?	Charge the battery cartridge.

NOTICE: Do not attempt to repair cleaner by yourself.

To maintain product SAFETY and RELIABILITY, repairs, any other maintenance or adjustment should be performed by Makita Authorized or Factory Service Centers, always using Makita replacement parts.

OPTIONAL ACCESSORIES

***CAUTION:* These accessories or attachments are recommended for use with your Makita tool specified in this manual.** The use of any other accessories or attachments might present a risk of injury to persons. Only use accessory or attachment for its stated purpose.

If you need any assistance for more details regarding these accessories, ask your local Makita Service Center.

- Extension wand (Straight pipe)
- Nozzle
- Nozzle for carpet
- Shelf brush
- Corner nozzle
- Round brush
- Flexible hose
- Paper filter
- Wall mount for cordless cleaner
- Cyclone attachment
- Makita genuine battery and charger

NOTE: Some items in the list may be included in the tool package as standard accessories. They may differ from country to country.

Cyclone attachment

► **Fig.37:** **1.** Straight pipe **2.** Cyclone attachment **3.** Suction inlet

About the cyclone attachment

Using the cleaner with the cyclone attachment installed reduces the amount of dust that enters the dust bag, which helps to prevent the suction force from weakening. In addition, cleaning after use is also simple.

***CAUTION:* Always be sure that the tool is switched off and the battery cartridge is removed before carrying out any work on the tool.** If the battery cartridge is left inserted, the cleaner may start unexpectedly and result in injury.

***CAUTION:* Clean the mesh filter of the cyclone attachment and the dust bag of the cleaner unit when they become clogged.** Continued use in the clogged condition may result in heating or smoke.

***NOTICE:* When the cyclone attachment is attached, do not use the cleaner in the horizontal or upward facing condition.** Doing so may cause the mesh filter to become clogged.

***NOTICE:* Always use the cleaner with the dust bag installed, even when using the cyclone attachment.** Using the cleaner without the dust bag installed may result in a motor malfunction.

NOTE: Check that the cyclone attachment, cleaner, and straight pipe are locked properly before use.

NOTE: Empty the dust case of the cyclone attachment and the dust bag of the cleaner when dust has accumulated. Continued use will result in weakened suction force.

Disposing of dust

When dust has accumulated up to the full line of the dust case, follow the procedure below and dispose of the dust.

1. Hold the dust case firmly, press and hold the two buttons, and remove the dust case.

► **Fig.38:** **1.** Full line **2.** Dust case **3.** Button (two locations) **4.** Mesh filter

2. Dispose of the dust inside the dust case and remove any dust and powder adhered to the surface of the mesh filter.

3. Insert the dust case all the way until the two buttons lock with a click.

► **Fig.39:** **1.** Dust case **2.** Button (two locations)

NOTE: Check that the cyclone attachment, cleaner, and straight pipe are all firmly connected before restarting operation.

NOTE: If the suction force does not recover even after disposing of the dust and cleaning the mesh filter, check whether dust has accumulated in the dust bag of the cleaner or clogging has occurred.

Cleaning

When the dust case becomes dirty or the mesh filter is clogged, remove and wash them with water. (Refer to “Disposing of dust” for the removal procedure.)

Dry the parts thoroughly before reinstallation and use.

► **Fig.40:** **1.** Dust case **2.** Mesh filter

When the mesh filter gets dirty badly, clean it in the following procedures.

1. Turn the mesh filter counterclockwise and remove it while the hooks are unlocked.

► **Fig.41:** **1.** Mesh filter **2.** Hook

2. Remove the dust on the mesh filter and then wash it with water. After that, dry it thoroughly.

3. Insert the mesh filter into the base while the hooks are aligned with the port. Turn the mesh filter clockwise until the hooks are locked with a click. Make sure that the mesh filter is installed securely.

► **Fig.42:** **1.** Mesh filter **2.** Hook **3.** Port

ОСТОРОЖНО

- Дети старше 8 лет, лица с ограниченными физическими, сенсорными или умственными способностями и лица, не имеющие надлежащего опыта и знаний, могут использовать это устройство только при условии, что они осознают возможные опасности и действуют под надзором или после инструктажа по безопасному использованию устройства.
- Не разрешайте детям играть с устройством. Детям запрещается проводить чистку и техобслуживание без контроля со стороны взрослых.
- Тип аккумулятора указан в главе “ТЕХНИЧЕСКИЕ ХАРАКТЕРИСТИКИ”.
- Инструкции по установке и извлечению аккумулятора приведены в разделе “Установка или снятие блока аккумулятора”.
- Для утилизации блока аккумулятора извлеките его из инструмента и утилизируйте безопасным способом. Выполняйте требования местного законодательства по утилизации аккумулятора.
- Если инструментом не будут пользоваться в течение длительного периода времени, извлеките аккумулятор из инструмента.
- Не замыкайте контакты блока аккумулятора между собой.
- Сведения о мерах предосторожности при техническом обслуживании изделия пользователем приведены в главе “ТЕХНИЧЕСКОЕ ОБСЛУЖИВАНИЕ”.

ТЕХНИЧЕСКИЕ ХАРАКТЕРИСТИКИ

Модель:		**CL107FD**
Производительность	с пылесборным мешком	500 мл
	с бумажным фильтром	330 мл
Продолжительное использование (с аккумулятором BL1016)	1 (Режим нормальной скорости)	Приблизительно 25 мин
	2 (Режим высокой скорости)	Приблизительно 12 мин
	3 (Режим максимальной скорости)	Приблизительно 10 мин
Общая длина		960 мм
Номинальное напряжение		10,8 - 12 В пост. тока, макс.
Масса нетто		1,1 - 1,3 кг

- Благодаря нашей постоянно действующей программе исследований и разработок указанные здесь технические характеристики могут быть изменены без предварительного уведомления.
- Технические характеристики могут различаться в зависимости от страны.
- В значение массы не входит масса принадлежностей, только масса блок(ов) аккумулятора. Наименьшая и наибольшая совокупная масса инструмента и блока(ов) аккумулятора указана в таблице.

Подходящий блок аккумулятора и зарядное устройство

Блок аккумулятора	BL1016 / BL1021B / BL1041B
Зарядное устройство	DC10SA / DC10SB / DC10WC / DC10WD / DC18RE

- В зависимости от региона проживания некоторые блоки аккумуляторов и зарядные устройства, перечисленные выше, могут быть недоступны.

⚠***ОСТОРОЖНО:*** **Используйте только перечисленные выше блоки аккумуляторов и зарядные устройства.** Использование других блоков аккумуляторов и зарядных устройств может привести к травме и/или пожару.

Символы

Ниже приведены символы, которые могут использоваться для обозначения оборудования. Перед использованием убедитесь в том, что вы понимаете их значение.



Прочитайте руководство по эксплуатации.



Только для стран ЕС
В связи с наличием в оборудовании опасных компонентов отходы электрического и электронного оборудования, аккумуляторы и батареи могут оказывать негативное влияние на окружающую среду и здоровье человека.
Не выбрасывайте электрические и электронные устройства или батареи вместе с бытовыми отходами!
В соответствии с директивой ЕС по отходам электрического и электронного оборудования, по аккумуляторам, батареям и отходам аккумуляторов и батарей, а также в соответствии с ее адаптацией к национальному законодательству, отходы электрического оборудования, батареи и аккумуляторы следует хранить отдельно и доставлять на пункт раздельного сбора коммунальных отходов, работающий с соблюдением правил охраны окружающей среды.
Это обозначено символом в виде перечеркнутого мусорного контейнера на колесах, нанесенным на оборудование.

Назначение

Данный инструмент предназначен для сбора сухой пыли.

МЕРЫ БЕЗОПАСНОСТИ

Правила техники безопасности при эксплуатации аккумуляторного пылесоса

⚠***ОСТОРОЖНО:*** **ВАЖНО! ВНИМАТЕЛЬНО ОЗНАКОМЬТЕСЬ со всеми инструкциями и рекомендациями по технике безопасности ДО НАЧАЛА РАБОТЫ.** Невыполнение инструкций и рекомендаций может привести к поражению электротоком, пожару и/или тяжелым травмам.

1. **Берегите от дождя. Храните в помещении.**
2. **Не позволяйте использовать в качестве игрушки. Если инструмент используют дети или инструмент используется рядом с детьми, соблюдайте особую осторожность.**
3. **Используйте только так, как описано в настоящем руководстве. Используйте только принадлежности, рекомендованные производителем.**
4. **Не используйте с поврежденным аккумулятором. Если инструмент не работает должным образом, был уронен, поврежден, забыт на улице или попал в воду, отнесите его в сервисный центр.**
5. **Не берите инструмент мокрыми руками.**
6. **Не помещайте какие-либо предметы в отверстия. Не используйте, если какое-либо отверстие заблокировано. Предотвращайте попадание пыли, пуха, волос и других материалов, способных уменьшить поток воздуха.**
7. **Держите волосы, свободную одежду, пальцы и другие части тела подальше от отверстий и движущихся деталей.**
8. **Перед снятием аккумулятора выключите все регуляторы.**
9. **Проявляйте особую осторожность при чистке на лестницах.**
10. **Не используйте для сбора огнеопасных или воспламеняющихся жидкостей, например бензина, и не используйте там, где они могут присутствовать.**
11. **Для зарядки используйте только зарядное устройство, поставляемое производителем.**
12. **Не собирайте ничего, что горит или дымится, например, окурки, спички или горячий пепел.**
13. **Не используйте без установленных фильтров и/или пылесборного мешка.**
14. **Не заряжайте аккумулятор на улице.**
15. **Заряжайте аккумулятор только зарядным устройством, указанным изготовителем.** Зарядное устройство, подходящее для одного типа аккумуляторных блоков, может привести к пожару при его использовании с другим аккумуляторным блоком.
16. **Используйте электроинструмент только с указанными аккумуляторными блоками.** Использование других аккумуляторных блоков может привести к травме или пожару.
17. **Когда аккумуляторный блок не используется, храните его отдельно от металлических предметов, таких как скрепки, монеты, ключи, гвозди, шурупы или другие небольшие металлические предметы, которые могут привести к короткому замыканию контактов аккумуляторного блока.**
18. **При неправильном обращении из аккумуляторного блока может потечь жидкость. Избегайте контакта с ней. В случае контакта с кожей промойте место контакта обильным количеством воды.**
19. **Не используйте поврежденные или модифицированные инструменты и аккумуляторные блоки.** Поврежденные или модифицированные аккумуляторы могут работать некорректно, что может привести к пожару, взрыву или травмированию.
20. **Не подвергайте аккумуляторный блок или инструмент воздействию огня или высокой температуры.** Воздействие огня или температуры выше 130 °C может привести к взрыву.
21. **Следуйте всем инструкциям по зарядке и не заряжайте аккумуляторный блок или инструмент при температурных условиях, выходящих за пределы диапазона, указанного в инструкции.** Зарядка ненадлежащим образом или при температурных условиях, выходящих за пределы указанного диапазона, может привести к повреждению батареи и повысить риск пожара.

СОХРАНИТЕ ДАННЫЕ ИНСТРУКЦИИ.

ДОПОЛНИТЕЛЬНЫЕ ПРАВИЛА ТЕХНИКИ БЕЗОПАСНОСТИ

Этот инструмент предназначен для домашнего использования.

1. **Перед использованием внимательно прочитайте это руководство по эксплуатации и руководство по эксплуатации зарядного устройства.**
2. **Запрещается собирать следующие материалы:**
   - **горячие материалы (напр., зажженные сигареты) или искры/стружку при шлифовке/резании металла**
   - **горючие материалы (например, бензин, растворитель, бензол, керосин или краска)**
   - **взрывоопасные материалы (например, нитроглицерин)**
   - **воспламеняющиеся материалы (например, алюминий, цинк, магний, титан, фосфор или целлулоид)**
   - **жидкую грязь, воду, масло и подобные материалы**
   - **твердые частицы с острыми краями (например, древесные стружки, металлы, камни, стекла, гвозди, штифты или бритвы)**
   - **пыль от цемента или тонера**
   - **электропроводящую пыль (например, металлов или угля)**
   - **тонкодисперсные частицы (например, пыль от бетона)**

   Подобные действия могут привести к пожару, травмам и/или повреждению имущества.
3. **Немедленно прекратите работу, если вы заметили какие-либо отклонения.**
4. **Тщательно проверьте пылесос перед началом эксплуатации на предмет наличия трещин и повреждений, если вы уронили или ударили его.**
5. **Не подносите близко к печам и источникам тепла.**
6. **Не блокируйте входные и вентиляционные отверстия.**

СОХРАНИТЕ ДАННЫЕ ИНСТРУКЦИИ.

Важные правила техники безопасности для работы с аккумуляторным блоком

1. **Перед использованием аккумуляторного блока прочитайте все инструкции и предупреждающие надписи на (1) зарядном устройстве, (2) аккумуляторном блоке и (3) инструменте, работающем от аккумуляторного блока.**
2. **Не разбирайте блок аккумулятора и не меняйте его конструкцию.** Это может привести к пожару, перегреву или взрыву.
3. **Если время работы аккумуляторного блока значительно сократилось, немедленно прекратите работу. В противном случае, может возникнуть перегрев блока, что приведет к ожогам и даже к взрыву.**
4. **В случае попадания электролита в глаза промойте их обильным количеством чистой воды и немедленно обратитесь к врачу. Это может привести к потере зрения.**
5. **Не замыкайте контакты аккумуляторного блока между собой:**
   (1) **Не прикасайтесь к контактам какими-либо токопроводящими предметами.**
   (2) **Не храните аккумуляторный блок в контейнере вместе с другими металлическими предметами, такими как гвозди, монеты и т. п.**
   (3) **Не допускайте попадания на аккумуляторный блок воды или дождя.**

   Замыкание контактов аккумуляторного блока между собой может привести к возникновению большого тока, перегреву, возможным ожогам и даже поломке блока.
6. **Не храните и не используйте инструмент и аккумуляторный блок в местах, где температура может достигать или превышать 50 °C (122 °F).**
7. **Не бросайте аккумуляторный блок в огонь, даже если он сильно поврежден или полностью вышел из строя. Аккумуляторный блок может взорваться под действием огня.**
8. **Запрещено вбивать гвозди в блок аккумулятора, резать, ломать, бросать, ронять блок аккумулятора или ударять его твердым предметом.** Это может привести к пожару, перегреву или взрыву.
9. **Не используйте поврежденный аккумуляторный блок.**
10. **Входящие в комплект литий-ионные аккумуляторы должны эксплуатироваться в соответствии с требованиями законодательства об опасных товарах.**
    При коммерческой транспортировке, например, третьей стороной или экспедитором, необходимо нанести на упаковку специальные предупреждения и маркировку.
    В процессе подготовки устройства к отправке обязательно проконсультируйтесь со специалистом по опасным материалам. Также соблюдайте местные требования и нормы. Они могут быть строже.
    Закройте или закрепите разомкнутые контакты и упакуйте аккумулятор так, чтобы он не перемещался по упаковке.
11. **Для утилизации блока аккумулятора извлеките его из инструмента и утилизируйте безопасным способом. Выполняйте требования местного законодательства по утилизации аккумуляторного блока.**
12. **Используйте аккумуляторы только с продукцией, указанной Makita.** Установка аккумуляторов на продукцию, не соответствующую требованиям, может привести к пожару, перегреву, взрыву или утечке электролита.

13. **Если инструментом не будут пользоваться в течение длительного периода времени, извлеките аккумулятор из инструмента.**
14. **Во время и после использования блок аккумулятора может нагреваться, что может стать причиной ожогов или низкотемпературных ожогов. Будьте осторожны при обращении с горячим блоком аккумулятора.**
15. **Не прикасайтесь к контактам инструмента сразу после использования, поскольку они могут быть достаточно горячими, чтобы вызвать ожоги.**
16. **Не допускайте, чтобы обломки, пыль или земля прилипали к контактам, отверстиям и пазам на блоке аккумулятора.** Это может привести к снижению эксплуатационных параметров, поломке инструмента или блока аккумулятора.
17. **Если инструмент не рассчитан на использование вблизи высоковольтных линий электропередач, не используйте блок аккумулятора вблизи высоковольтных линий электропередач.** Это может привести к неисправности, поломке инструмента или блока аккумулятора.
18. **Храните аккумулятор в недоступном для детей месте.**

СОХРАНИТЕ ДАННЫЕ ИНСТРУКЦИИ.

⚠***ВНИМАНИЕ:*** **Используйте только фирменные аккумуляторные батареи Makita.** Использование аккумуляторных батарей, не произведенных Makita, или батарей, которые были подвергнуты модификациям, может привести к взрыву аккумулятора, пожару, травмам и повреждению имущества. Это также автоматически аннулирует гарантию Makita на инструмент и зарядное устройство Makita.

Советы по обеспечению максимального срока службы аккумулятора

1. **Заряжайте блок аккумуляторов перед его полной разрядкой. Обязательно прекратите работу с инструментом и зарядите блок аккумуляторов, если вы заметили снижение мощности инструмента.**
2. **Никогда не подзаряжайте полностью заряженный блок аккумуляторов. Перезарядка сокращает срок службы аккумулятора.**
3. **Заряжайте блок аккумуляторов при комнатной температуре в 10 - 40 °C (50 - 104 °F). Перед зарядкой горячего блока аккумуляторов дайте ему остыть.**
4. **Если блок аккумулятора не используется, извлеките его из инструмента или зарядного устройства.**

ОПИСАНИЕ РАБОТЫ

⚠***ВНИМАНИЕ:*** **Перед регулировкой или проверкой функций инструмента обязательно убедитесь, что он выключен и его аккумуляторный блок снят.**

⚠***ВНИМАНИЕ:*** **Соблюдайте осторожность, чтобы при установке аккумулятора не защемить пальцы между пылесосом и аккумулятором, как показано на рисунке.** Защемление пальцев может привести к травме.

► **Рис.1**

Установка или снятие блока аккумуляторов

⚠***ВНИМАНИЕ:*** **Обязательно выключайте инструмент перед установкой и извлечением аккумуляторного блока.**

⚠***ВНИМАНИЕ:*** **При установке и извлечении аккумуляторного блока крепко удерживайте инструмент и аккумуляторный блок.** Если не соблюдать это требование, они могут выскользнуть из рук, что приведет к повреждению инструмента, аккумуляторного блока и травмированию оператора.

► **Рис.2:** **1.** Красный индикатор **2.** Кнопка **3.** Блок аккумулятора

Для снятия аккумуляторного блока нажмите кнопку на лицевой стороне и извлеките блок.

Для установки блока аккумулятора совместите выступ блока аккумулятора с пазом в корпусе и задвиньте его на место. Устанавливайте блок до упора, чтобы он зафиксировался с небольшим щелчком. Если вы видите красный индикатор, как показано на рисунке, он не зафиксирован полностью.

⚠***ВНИМАНИЕ:*** **Обязательно устанавливайте блок аккумулятора до конца, чтобы красный индикатор не был виден.** В противном случае блок аккумулятора может выпасть из инструмента и нанести травму вам или другим людям.

⚠***ВНИМАНИЕ:*** **Не прилагайте чрезмерных усилий при установке аккумуляторного блока.** Если блок не двигается свободно, значит он вставлен неправильно.

Система защиты аккумулятора

На инструменте предусмотрена система защиты аккумулятора. Она автоматически отключает питание двигателя для продления срока службы аккумулятора. Инструмент автоматически остановится во время работы при возникновении указанных ниже ситуаций.

Перегрузка:
Из-за способа эксплуатации инструмент потребляет очень большое количество тока.
В этом случае выключите инструмент и прекратите работу, повлекшую перегрузку инструмента. Затем включите инструмент для перезапуска.

Низкое напряжение аккумуляторной батареи: Уровень оставшейся емкости аккумулятора слишком низкий, и инструмент не работает. При включении инструмента электродвигатель запускается и вскоре останавливается. В этом случае снимите и зарядите аккумулятор.

Индикация оставшегося заряда аккумулятора

Только для блоков аккумулятора с индикатором

► **Рис.3: 1.** Индикаторы **2.** Кнопка проверки

Нажмите кнопку проверки на аккумуляторном блоке для проверки заряда. Индикаторы загорятся на несколько секунд.

Индикаторы		Уровень заряда
Горит	Выкл.	
■ ■ ■ ■		от 75 до 100%
■ ■ ■ □		от 50 до 75%
■ ■ □ □		от 25 до 50%
■ □ □ □		от 0 до 25%

ПРИМЕЧАНИЕ: В зависимости от условий эксплуатации и температуры окружающего воздуха индикация может незначительно отличаться от фактического значения.

Действие выключателя

► **Рис.4: 1.** Кнопка "Вкл."/изменения скорости **2.** Кнопка "Выкл."

Для включения пылесоса просто нажмите кнопку "Вкл."/изменения скорости. Чтобы выключить инструмент, нажмите кнопку "Выкл.".
Вы можете изменить скорость пылесоса за три шага путем нажатия кнопки "Вкл."/изменения скорости. Первое нажатие на эту кнопку включает режим высокой скорости, второе — режим максимальной скорости, а третье — нормальной. Каждое последующее нажатие попеременно повторяет цикл высокой//максимальной/нормальной скорости.

Включение лампы

⚠ВНИМАНИЕ: **Не смотрите непосредственно на свет или источник света.**

► **Рис.5: 1.** Кнопка "Вкл."/изменения скорости **2.** Кнопка "Выкл." **3.** Лампа

Для включения подсветки просто нажмите кнопку "Вкл."/изменения скорости. Нажмите на кнопку "Выкл." для отключения подсветки. При включении инструмента загорается световой индикатор.
При низком заряде аккумулятора индикатор начинает мигать.

ПРИМЕЧАНИЕ: Время, по истечении которого индикатор загорается, зависит от температуры на рабочем месте и состояния блока аккумулятора.

СБОРКА

⚠ВНИМАНИЕ: **Перед проведением каких-либо работ с инструментом обязательно убедитесь, что инструмент отключен, а блок аккумулятора снят.**

Удаление пыли

⚠ВНИМАНИЕ: **Опорожните пылесос до того, как он заполнится, или сила всасывания уменьшится.**

⚠ВНИМАНИЕ: **Обязательно удалите пыль с внутренних поверхностей пылесоса.** Невыполнение этого условия может привести загрязнению фильтра или к повреждению мотора.

⚠ВНИМАНИЕ: **Никогда не выбрасывайте заглушку для пыли, потому что она должна использоваться как с пылесборным мешком, так и с бумажным фильтром.**

⚠ВНИМАНИЕ: **Закрывая переднюю крышку, соблюдайте осторожность, чтобы не защемить пальцы.**

1. Нажмите кнопку, чтобы открыть переднюю крышку. Если открыть крышку до щелчка, она зафиксируется в этом положении.

► **Рис.6: 1.** Передняя крышка **2.** Кнопка

2. Вытяните одновременно оранжевую крышку пылесборного мешка и пылесборный мешок.

► **Рис.7: 1.** Заглушка для пыли

3. Удалите заглушку для пыли и опорожните пылесос.

► **Рис.8: 1.** Заглушка для пыли

► **Рис.9**

ПРИМЕЧАНИЕ: Если продолжить открывать крышку, когда угол открытия превысит 90°, крышка отсоединится. Если передняя крышка отсоединилась, вставьте ее обратно в разъем.

► **Рис.10: 1.** Передняя крышка **2.** Стык передней крышки

Пылесборный мешок и бумажный фильтр

Перед использованием пылесоса установите либо пылесборный мешок, либо бумажный фильтр.
При установке пылесборного мешка или бумажного фильтра используйте заглушку для пыли.
Пылесборный мешок можно использовать повторно много раз, очищая его.
Бумажный фильтр необходимо выбрасывать после использования. Выбросите бумажный фильтр, когда он заполнится, не опорожняя его.

ПРИМЕЧАНИЕ: **Во избежание попадания пыли в мотор:**

- **Перед использованием инструмента убедитесь в наличии установленного пылесборного мешка или бумажного фильтра.**
- **При установке пылесборного мешка или бумажного фильтра также установите заглушку для пыли в слоты до фиксации.**
- **Не используйте поврежденный или разорванный мешок.**

Несоблюдение данной инструкции может привести к повреждению двигателя.

ПРИМЕЧАНИЕ: **При установке бумажного фильтра не сгибайте картонные части на его отверстии.**

ПРИМЕЧАНИЕ: **Никогда не выбрасывайте заглушку для пыли, потому что она предназначена для повторного использования с пылесборным мешком и с бумажным фильтром.**

ПРИМЕЧАНИЕ: **Бумажный фильтр пылесоса — это важный компонент для сохранения работоспособности инструмента. Использование бумажных фильтров других производителей может привести к появлению дыма или возгоранию.**

Установка пылесборного мешка

При установке пылесборного мешка используйте заглушку для пыли. Будьте внимательны, чтобы не перепутать верхнюю и нижнюю части, потому что они отличаются друг от друга.

► **Рис.11:** **1.** Верхняя часть заглушки для пыли **2.** Нижняя часть заглушки для пыли

1. Вставьте выступ на пылесборном мешке в паз на заглушке для пыли, как показано на рисунке.

► **Рис.12:** **1.** Заглушка для пыли **2.** Паз **3.** Пылесборный мешок

2. Между нижней и верхней сторонами пылесборного мешка нет разницы. Вы можете вставить его выступ любой стороной в нижний паз на заглушке для пыли.

► **Рис.13:** **1.** Нижний паз

3. Перекройте рамку заглушки для пыли рамкой пылесборного мешка.

► **Рис.14**

4. Поместите одновременно заглушку для пыли и пылесборный мешок в углубление в пылесосе в направлении стрелки на заглушке для пыли. Вставьте их до упора в слоты углубления в пылесосе.

► **Рис.15:** **1.** Углубление в пылесосе

5. Поместите всю тканевую часть пылесборного мешка внутрь самого устройства.

► **Рис.16**

6. Полностью закройте переднюю крышку.

► **Рис.17:** **1.** Передняя крышка

Установка бумажного фильтра

При установке бумажного фильтра используйте также заглушку для пыли. Будьте внимательны, чтобы не перепутать верхнюю и нижнюю части, потому что они отличаются друг от друга.

► **Рис.18:** **1.** Верхняя часть заглушки для пыли **2.** Нижняя часть заглушки для пыли

1. Разверните входную часть бумажного фильтра перед тем, как устанавливать его на заглушку для пыли.

► **Рис.19**

2. Вставьте выступ на бумажном фильтре в паз на заглушке для пыли, как показано на рисунке.

► **Рис.20:** **1.** Заглушка для пыли **2.** Паз **3.** Бумажный фильтр

3. Между нижней и верхней сторонами бумажного фильтра нет разницы. Вы можете вставить его выступ любой стороной в нижний паз на заглушке для пыли.

► **Рис.21:** **1.** Нижний паз

4. Перекройте рамку заглушки для пыли рамкой бумажного фильтра.

► **Рис.22**

5. Поместите одновременно заглушку для пыли и бумажный фильтр в углубление в пылесосе в направлении стрелки на заглушке для пыли. Вставьте их до упора в слоты углубления в пылесосе.

► **Рис.23**

6. Поместите всю тканевую часть бумажного мешка внутрь самого устройства.

► **Рис.24**

7. Полностью закройте переднюю крышку.

ЭКСПЛУАТАЦИЯ

Для подсоединения дополнительного оборудования, например насадок, поверните насадку и зафиксируйте ее. Для отсоединения дополнительного оборудования поверните его и снимите.

► **Рис.25**

Чистка (всасывание)

Насадка

Прикрепите насадку для чистки столов, письменных столов, мебели и т. д. Насадка легко скользит.

► **Рис.26:** **1.** Насадка

Насадка + удлиняющая труба (прямая труба)

Удлиняющая труба вставляется между насадкой и самим пылесосом. С помощью такого приспособления удобно чистить полы стоя.

► **Рис.27:** **1.** Корпус пылесоса **2.** Удлиняющая труба **3.** Насадка

Угловая насадка

Прикрепите угловую насадку для чистки углов и щелей автомобилей или мебели.
► **Рис.28: 1.** Угловая насадка **2.** Корпус пылесоса

Угловая насадка + удлиняющая труба (прямая труба)

Используйте это приспособление в тесных углах, где невозможно поместить сам пылесос, или в труднодоступных высоких местах.
► **Рис.29: 1.** Угловая насадка **2.** Удлиняющая труба **3.** Корпус пылесоса

Чистка без насадки

Мелкие частицы и пыль можно собирать без насадки.
► **Рис.30**

ОБСЛУЖИВАНИЕ

⚠*ВНИМАНИЕ:* Перед проведением проверки или работ по техобслуживанию всегда проверяйте, что инструмент выключен, а блок аккумуляторов снят.

***ПРИМЕЧАНИЕ:* Запрещается использовать бензин, растворители, спирт и другие подобные жидкости. Это может привести к обесцвечиванию, деформации и трещинам.**

После использования

***ПРИМЕЧАНИЕ:* Если прислонить пылесос к стене без дополнительных опор, он упадет и будет поврежден.**

► **Рис.31**

Очистка

Время от времени протирайте внешнюю часть (корпус) пылесоса с помощью тряпки, смоченной мыльной водой. Также очищайте всасывающее отверстие, область крепления пылесборного мешка/бумажного фильтра и заглушку для пыли.
► **Рис.32**

Когда в фильтре скопится пыль и мощность всасывания пылесоса снизится, промойте пылесборный мешок в мыльной воде. Тщательно высушите его перед использованием. Не полностью высушенный фильтр может привести к плохому всасыванию и уменьшить срок службы мотора.
► **Рис.33**

ПРИМЕЧАНИЕ: Бумажный фильтр необходимо выбрасывать после использования.

Когда губчатый фильтр загрязнится пылью, извлеките его из пылесоса, а затем вытряхните его или промойте водой.

Снятие и установка губчатого фильтра

⚠*ВНИМАНИЕ:* После очистки губчатого фильтра обязательно установите его в пылесос. Если вы промывали его водой, перед установкой высушите его. Неполностью высушенный губчатый фильтр может сократить срок службы мотора.

Для удаления губчатого фильтра извлеките пылесборный мешок или бумажный фильтр, а затем зажмите и вытащите его.
► **Рис.34: 1.** Губчатый фильтр

Нажмите по всей кромке губчатого фильтра вдоль утопленной панели внутри области установки пылесборного мешка/бумажного фильтра.
► **Рис.35: 1.** Стенка с углублением

Настенное крепление для аккумуляторного пылесоса

Дополнительные принадлежности

ПРИМЕЧАНИЕ: Винт для крепления держателя в комплект не входит. Выберите винт в соответствии с типом материала.

Прикрепите настенное крепление для аккумуляторного пылесоса к стене, балке или колонне, сделанным из твердой древесины, где можно надежно закрепить аккумуляторный пылесос. Перед креплением пылесоса всегда проверяйте, чтобы настенное крепление для аккумуляторного пылесоса было надежно закреплено.
► **Рис.36: 1.** Настенное крепление для аккумуляторного пылесоса

⚠*ВНИМАНИЕ:* Вешайте пылесос на настенное крепление осторожно и не вешайте никакие другие устройства, кроме пылесоса.

Устранение неполадок

Перед ремонтом проверьте следующее:

Признак	Что проверить	Способ крепления
Недостаточная сила всасывания	Пылесборный мешок или бумажный фильтр заполнены пылью?	Опорожните пылесборный мешок или бумажный фильтр.
	Пылесборный мешок засорен?	Вытряхните или промойте пылесборный мешок.
	Бумажный фильтр засорен?	Замените бумажный фильтр.
	Блок аккумулятора разряжен?	Зарядите блок аккумулятора.
Не работает	Блок аккумулятора разряжен?	Зарядите блок аккумулятора.

ПРИМЕЧАНИЕ: Не пытайтесь чинить пылесос самостоятельно.

Для обеспечения БЕЗОПАСНОСТИ и НАДЕЖНОСТИ оборудования ремонт, любое другое техобслуживание или регулировку необходимо производить в уполномоченных сервис-центрах Makita или сервис-центрах предприятия с использованием только сменных частей производства Makita.

ДОПОЛНИТЕЛЬНЫЕ ПРИНАДЛЕЖНОСТИ

⚠ВНИМАНИЕ: **Данные принадлежности или приспособления рекомендуются для использования с инструментом Makita, указанным в настоящем руководстве.** Использование других принадлежностей или приспособлений может привести к получению травмы. Используйте принадлежность или приспособление только по указанному назначению.

Если вам необходимо содействие в получении дополнительной информации по этим принадлежностям, свяжитесь с вашим сервис-центром Makita.

- Удлиняющая труба (прямая труба)
- Насадка
- Насадка для чистки ковра
- Щетка для чистки полок
- Угловая насадка
- Круглая щетка
- Гибкий шланг
- Бумажный фильтр
- Настенное крепление для аккумуляторного пылесоса
- Циклонный фильтр
- Оригинальный аккумулятор и зарядное устройство Makita

ПРИМЕЧАНИЕ: Некоторые элементы списка могут входить в комплект инструмента в качестве стандартных приспособлений. Они могут отличаться в зависимости от страны.

Циклонный фильтр

► **Рис.37:** **1.** Прямая труба **2.** Циклонный фильтр **3.** Впускное отверстие

Информация о циклонном фильтре

Использование пылесоса с циклонным фильтром уменьшает количество пыли, попадающее в пылесборный мешок, что предотвращает снижение силы всасывания. Кроме того, это значительно упрощает очистку после использования.

⚠ВНИМАНИЕ: **Перед проведением каких-либо работ с инструментом обязательно отключите инструмент и извлеките блок аккумулятора.** Если блок аккумулятора оставить в устройстве, пылесос может неожиданно запуститься и стать причиной травмы.

⚠ВНИМАНИЕ: **Очищайте сетчатый фильтр циклонного фильтра и пылесборный мешок пылесоса, когда они засоряются.** Дальнейшее использование в засоренном состоянии может привести к нагреванию или появлению дыма.

ПРИМЕЧАНИЕ: **Не используйте пылесос с установленным циклонным фильтром в горизонтальном положении или в положении, когда пылесос направлен вверх.** Это может привести к засорению сетчатого фильтра.

ПРИМЕЧАНИЕ: **Всегда используйте пылесос с установленным пылесборным мешком даже при использовании циклонного фильтра.** Использование пылесоса без установленного пылесборного мешка может привести к неисправности двигателя.

ПРИМЕЧАНИЕ: Перед использованием убедитесь в том, что циклонный фильтр, пылесос и прямая труба зафиксированы надлежащим образом.

ПРИМЕЧАНИЕ: Опорожняйте корпус для сбора пыли циклонного фильтра и пылесборный мешок пылесоса, когда они заполнились пылью. Дальнейшее использование может привести к снижению силы всасывания.

Удаление пыли

При заполнении пылью до уровня линии заполнения в корпусе для сбора пыли выполните описанную далее процедуру и утилизируйте пыль.

1. Крепко удерживая корпус для сбора пыли, нажмите и удерживайте две кнопки, после чего снимите корпус для сбора пыли.

► **Рис.38:** **1.** Линия заполнения **2.** Корпус для сбора пыли **3.** Кнопка (два положения) **4.** Сетчатый фильтр

2. Удалите пыль из корпуса для сбора пыли и удалите пыль и мелкую пыль с поверхности сетчатого фильтра.

3. Полностью вставьте корпус для сбора пыли таким образом, чтобы две кнопки зафиксировались со щелчком.

► **Рис.39:** **1.** Корпус для сбора пыли **2.** Кнопка (два положения)

ПРИМЕЧАНИЕ: Перед возобновлением работы убедитесь в том, что циклонный фильтр, пылесос и прямая труба надежно соединены.

ПРИМЕЧАНИЕ: Если сила всасывания не восстановится даже после удаления пыли и очистки сетчатого фильтра, убедитесь в том, что пыль не скопилась в пылесборном мешке пылесоса, или в отсутствии засорения.

Очистка

Когда загрязнится корпус для сбора пыли или засорится сетчатый фильтр, извлеките и промойте их водой. (Процедуру удаления см. в разделе “Утилизация пыли”).

Тщательно просушите детали перед повторной установкой и использованием.

► **Рис.40:** **1.** Корпус для сбора пыли **2.** Сетчатый фильтр

Если сетчатый фильтр сильно загрязнен, очистите его, выполнив указанные далее процедуры.

1. Поверните сетчатый фильтр против часовой стрелки и извлеките его, пока крючки находятся в незафиксированном положении.

► **Рис.41:** **1.** Сетчатый фильтр **2.** Крючок

2. Удалите пыль из сетчатого фильтра и промойте его водой. После этого тщательно просушите его.

3. Вставьте сетчатый фильтр в основание таким образом, чтобы крючки расположились на одной линии с отверстием. Поверните сетчатый фильтр по часовой стрелке до фиксации крючков со щелчком. Убедитесь в том, что сетчатый фильтр надежно зафиксирован.

► **Рис.42:** **1.** Сетчатый фильтр **2.** Крючок **3.** Отверстие

ЕСКЕРТУ

- Бұл құрылғыны 8 және одан жоғары жастағы балалардың және физикалық, сенсорлық немесе ақыл-ой қабілеті төмен немесе тәжірибесі мен білімі жетіспейтін адамдардың оларға құрылғыны қауіпсіз пайдалану туралы нұсқаулар беріліп, бақыланған және қауіп-қатерді түсінген жағдайда пайдалануына болады.
- Балалардың құрылғымен ойнауына жол бермеңіз. Тазалау және техникалық қызмет көрсету жұмыстарын балаларға ересектердің бақылауынсыз орындауға болмайды.
- Аккумулятордың түрі туралы анықтаманы "ТЕХНИКАЛЫҚ СИПАТТАМАЛАР" бөлімінен қараңыз.
- Аккумуляторды шығарып алу немесе орнату жолын "Аккумулятор картриджін орнату немесе алу" бөлімінен қараңыз.
- Аккумулятор картриджін кәдеге жаратқан кезде оны құралдан шығарып алып, қауіпсіз жерде кәдеге жаратыңыз. Аккумуляторды кәдеге жаратуға қатысты жергілікті ережелерді орындаңыз.
- Егер құрал ұзақ уақыт бойы пайдаланылмайтын болса, құралдағы аккумуляторды алып тастау керек.
- Аккумулятор картриджін тұйықтамаңыз.
- Пайдаланушы техникалық қызмет көрсеткен кездегі сақтық шаралары туралы тиісті мәліметті алу үшін "ТЕХНИКАЛЫҚ ҚЫЗМЕТ КӨРСЕТУ" бөлімін қараңыз.

ТЕХНИКАЛЫҚ СИПАТТАМАЛАРЫ

Үлгі:		**CL107FD**
Қуаты	шаң қапшығымен бірге	500 мл
	сүзгіш қағазбен бірге	330 мл
Үздіксіз пайдалану (BL1016 аккумуляторын қосқанда)	1 (Қалыпты жылдамдық режимі)	Шамамен 25 мин
	2 (Жоғары жылдамдық режимі)	Шамамен 12 мин
	3 (Максималды жылдамдық режимі)	Шамамен 10 мин
Жалпы ұзындығы		960 мм
Номиналды кернеу		Тұрақты ток кернеуі 10,8 В - 12 В макс.
Таза салмағы		1,1 - 1,3 кг

- Зерттеу мен әзірлеудің үздіксіз бағдарламасына байланысты осы құжаттағы техникалық сипаттамалар ескертусіз өзгертілуі мүмкін.
- Техникалық сипаттамалары әр елде әр түрлі болуы мүмкін.
- Салмағы керек-жарақтарды емес, аккумулятор картридж(дер)ін қамтиды. Құрылғы мен аккумулятор картридж(дер)інің ең жеңіл және ең ауыр салмағы кестеде көрсетілген.

Жарамды аккумулятор картриджі мен зарядтау құрылғысы

Аккумулятор картриджі	BL1016 / BL1021B / BL1041B
Зарядтау құрылғысы	DC10SA / DC10SB / DC10WC / DC10WD / DC18RE

- Жоғарыда берілген аккумулятор картридждері мен зарядтау құрылғыларының кейбірі сіздің тұрып жатқан жеріңізге байланысты қолжетімсіз болуы мүмкін.

⚠***ЕСКЕРТУ:*** **Тек жоғарыда аталған аккумулятор катридждері мен зарядтау құрылғыларын ғана пайдаланыңыз.** Аккумулятор картридждері мен зарядтау құрылғыларының басқа түрлерін пайдалансаңыз, жарақат алуыңыз және/немесе өрт шығуы мүмкін.

Белгілер

Төменде жабдықта пайдаланылуы мүмкін белгілер көрсетілген. Пайдалану алдында олардың мағынасын түсініп алыңыз.

Пайдалану жөніндегі нұсқаулықты оқып шығыңыз.



Тек ЕО елдеріне арналған
Жабдықта қауіпті құрамдастардың болуына байланысты, электрлік және электрондық жабдықтардың, аккумуляторлар мен батареялардың қалдықтары қоршаған ортаға және адам денсаулығына кері әсерін тигізуі мүмкін. Электрлік және электрондық құрылғыларды немесе батареяларды тұрмыстық қалдықтармен бірге тастауға болмайды! Электрлік және электрондық жабдықтардың қалдықтары және аккумуляторлар мен батареялар және аккумуляторлар мен батареялардың қалдықтары, сондай-ақ олардың ұлттық заңнамаға бейімделуі туралы Еуропалық директиваға сәйкес, электрлік жабдықтардың, батареялардың және аккумуляторлардың қалдықтары бөлек жиналуы және қоршаған ортаны қорғау ережелеріне сәйкес жұмыс істейтін тұрмыстық қалдықтарды жинау пунктіне жеткізілуі керек. Бұл жабдыққа орналастырылған айқас сызықпен сызылған дөңгелекті қоқыс жәшігінің белгісі арқылы көрсетіледі.

Қолдану мақсаты

Құрал құрғақ шаң жинауға арналған.

ҚАУІПСІЗДІК БОЙЫНША ЕСКЕРТУЛЕР

Аккумуляторлы шаңсорғыштың қауіпсіздігі бойынша ескертулер

ЕСКЕРТУ: **МАҢЫЗДЫ! ПАЙДАЛАНУ АЛДЫНДА барлық қауіпсіздік ескертулері мен нұсқауларын МҰҚИЯТ ОҚЫП ШЫҒЫҢЫЗ.** Төменде берілген барлық ескертулер мен нұсқауларды орындамаған жағдайда, электр тогының соғуы, өрт шығуы және/немесе ауыр жарақат алуға себеп болуы мүмкін.

1. **Құралды жаңбыр астында қалдырмаңыз. Бөлме ішінде сақтаңыз.**
2. **Құралды ойыншық ретінде пайдалануға болмайды. Құрал балалардың жанында пайдаланылған кезде, мүлдем қараусыз қалдырмаңыз.**
3. **Құралды тек осы нұсқаулықта көрсетілгендей пайдаланыңыз. Тек өндіруші тарапынан ұсынылған қондырмаларды пайдаланыңыз.**
4. **Зақымдалған аккумуляторды пайдаланбаңыз. Құрылғы дұрыс жұмыс істемеген, жерге құлаған, зақымдалған, сыртта қалған немесе суға түскен жағдайларда, оны қызмет көрсету орталығына қайтарыңыз.**
5. **Құрылғы тұтқасын су қолмен ұстамаңыз.**
6. **Саңылауларды кез келген затпен жаппаңыз. Кез келген саңылауы бітелген құрылғыны пайдаланбаңыз. Шаң, қылшақ, шаш немесе басқа да заттардың ауа ағынына кедергі келтіруіне жол бермеңіз.**
7. **Шаш, кең киім, саусақ және дененің басқа бөліктерін саңылаулар мен қозғалмалы бөлшектерден алшақ ұстаңыз.**
8. **Аккумуляторды алмас бұрын, барлық басқару элементтерін өшіріңіз.**
9. **Баспалдақта тазалаған кезде аса мұқият болыңыз.**
10. **Жанармай сияқты тез тұтанатын немесе жанатын сұйықтықтарды немесе олар кездесуі мүмкін аймақтарда пайдаланбаңыз.**
11. **Қайта зарядтау үшін тек өндіруші қамтамасыз еткен зарядтау құрылғысын пайдаланыңыз.**
12. **Темекі, сіріңке немесе шоқ сияқты жанып немесе тұтанып тұрған заттарды жинамаңыз.**
13. **Шаң қапшығынсыз және/немесе сүзгісіз пайдаланбаңыз.**
14. **Аккумулятор картриджін сыртта зарядтамаңыз.**
15. **Тек өндіруші көрсеткен зарядтау құрылғысымен зарядтаңыз.** Бір аккумулятор блогына сәйкес келетін зарядтау құрылғысын басқа аккумулятор блогымен пайдалану өрт қаупін тудыруы мүмкін.
16. **Электрлік құралдарды тек көрсетілген аккумулятор блоктарымен пайдаланыңыз.** Кез келген басқа аккумулятор блоктарын пайдалану жарақат алу мен өрт шығу қапуін тудыруы мүмкін.
17. **Аккумулятор блогын пайдаланбаған кезде, оны қағаз қыстырғыштар, тиындар, кілттер, шегелер, бұрандалар сияқты металл заттар мен бір клеммадан екіншісіне қосылыс жасау мүмкін басқа шағын металл заттардан аулақ ұстаңыз.**
18. **Дұрыс пайдаланбаған кезде аккумулятордан сұйықтық ағуы мүмкін; тиіп кетпеуге тырысыңыз. Егер абайсызда тиіп кетсеңіз, сумен шайыңыз.**
19. **Зақымдалған немесе өзгертілген аккумулятор блогын пайдаланбаңыз.** Зақымдалған немесе өзгертілген аккумуляторлардан нәтижесінде өрт, жарылыс немесе жарақат алу қаупіне әкелетін күтпеген жағдайлар туындауы мүмкін.
20. **Аккумулятор блогын немесе құралды от немесе шамадан тыс жоғары температура шығаратын заттың жанына қоймаңыз.** Отқа түссе немесе температура 130 °C-тан жоғары болса, жарылуы мүмкін.
21. **Зарядтауға қатысты нұсқаулардың барлығын орындаңыз және аккумулятор блогын немесе құралды нұсқауларда көрсетілген температура ауқымынан тыс зарядтамаңыз.** Дұрыс зарядтамалмаса немесе көрсетілген ауқымнан тыс температурада зарядталса, аккумулятор зақымдалуы және өрт шығу қаупі артуы мүмкін.

ОСЫ НҰСҚАУЛАРДЫ САҚТАҢЫЗ.

ҚОСЫМША ҚАУІПСІЗДІК ЕРЕЖЕЛЕРІ

Құрал тұрмыстық пайдалануға арналған.

1. **Пайдалану және зарядтау жөніндегі нұсқаулықты мұқият оқып шығыңыз.**
2. **Келесі материалдарды жинамаңыз:**
   - **Тұтанған темекі немесе металл ажарлау/кесуден пайда болатын ұшқын/металл шаңдары сияқты ыстық материалдар**
   - **Жанармай, сұйылтқыш, бензин, керосин немесе бояу сияқты тез тұтанатын материалдар**
   - **Нитроглицерин сияқты жарылыс қаупі бар материалдар**
   - **Алюминий, мырыш, магний, титан, фосфор немесе целлулоид сияқты жанғыш материалдар**
   - **Балшық, су, май немесе осы сияқты заттар**
   - **Ағаш жоңқалары, металдар, тастар, әйнек, тырнақтар, істіктер немесе жүздер өткір жиектері бар қатты бөліктер**
   - **Цемент немесе пигмент сияқты қоюландыруға арналған ұнтақ**
   - **Металл немесе көміртек сияқты ток өткізгіш шаң**
   - **Цемент шаңы сияқты майда бөліктер**

   Мұндай әрекет өрт, жарақат және/немесе мүлікке зақым келтіруі мүмкін.
3. **Қалыптан тыс әрекет байқалған жағдайда жұмысты дереу тоқтатыңыз.**
4. **Шаңсорғышты түсіріп немесе соғып алсаңыз, пайдалану алдында зақымның бар-жоғын мұқият тексеріңіз.**
5. **Пеш немесе басқа қызу көздеріне жақындатпаңыз.**
6. **Кіріс немесе желдету саңылауларын бітемеңіз.**

ОСЫ НҰСҚАУЛАРДЫ САҚТАҢЫЗ.

Аккумулятор картриджіне арналған маңызды қауіпсіздік нұсқаулары

1. **Аккумулятор картриджін пайдаланбас бұрын, (1) аккумулятордың зарядтау құрылғысындағы, (2) аккумулятордағы және (3) аккумуляторды пайдаланатын өнімдегі барлық нұсқаулар мен ескерту білгілерін оқып шығыңыз.**
2. **Аккумулятор картриджін бөлшектемеңіз немесе өз бетіңізше ашып жөндемеңіз.** Ол өрт, шамадан тыс қызу немесе жарылу жағдайларына алып келуі мүмкін.
3. **Егер аккумулятор картридждің пайдалану уақыты бірталай қысқарған болса, пайдалануды дереу тоқтатыңыз. Бұл қызып кету, ықтимал күйіктер немесе тіпті жарылыс қаупін тудыруы мүмкін.**
4. **Егер электролит көзіңізге тиген болса, көзіңізді таза сумен шайыңыз және дереу медициналық көмекке жүгініңіз. Бұл көру қабілетінен айырылуға әкеп соқтыруы мүмкін.**
5. **Аккумулятор картридждің жалғасуларын бір бірімен матастырмаңыз:**
   (1) **Клеммаларды кез келген ток өткізгіш материалдарға тигізбеңіз.**
   (2) **Аккумулятор картриджін ішінде шегелер, тиындар, т.б. басқа металл заттары бар контейнерде сақтамаңыз.**
   (3) **Аккумулятор блогын суға салмаңыз немесе жаңбыр астында қалдырмаңыз.**

   Аккумулятор түйіспелерінің туйықталуы үлкен ток ағынының пайда болуына, қызып кетуге, ықтимал күйіктерге және тіпті бұзылуға себеп болуы мүмкін.
6. **Құралды және аккумулятор блогын температурасы 50 °C-ден (122 °F) шамасынан асатын жерлерде сақтамаңыз және пайдаланбаңыз.**
7. **Аккумулятор блогы қатты зақымдалған немесе толығымен тозған болса да, оны отқа жақпаңыз. Аккумулятор блогы отта жарылып кетуі мүмкін.**
8. **Аккумулятор картриджін шегелеуге, кесуге, басуға, лақтыруға, құлатуға немесе оны қатты затпен соғуға болмайды.** Бұл әрекеттер өрт, шамадан тыс қызу немесе жарылу жағдайларына алып келуі мүмкін.
9. **Зақымдалған аккумуляторды пайдаланбаңыз.**
10. **Жинаққа кіретін литий-ионды аккумуляторлар денсаулыққа және қоршаған ортаға зиянды заттар заңнамасы талаптарына сәйкес қарастырылады.** Коммерциялық тасымалдау үшін, мысалы, үшінші тараптар, экспедиторлар үшін қаптамада және таңбалауда арнайы талаптар сақталуы тиіс.
    Жіберілетін өнімді дайындау үшін қауіпті заттар бойынша сарапшы маманмен кеңесу керек.
    Сонымен қатар ұлттық ережелерді де толық қарап шығыңыз.
    Ашық түйіспелерді жауып, аккумуляторды қаптамаға қозғалмайтындай етіп орналастырыңыз.
11. **Аккумулятор картриджін кәдеге жаратқан кезде оны құралдан шығарып алып, қауіпсіз жерде кәдеге жаратыңыз. Аккумуляторды кәдеге жаратуға қатысты жергілікті ережелерді орындаңыз.**
12. **Аккумуляторларды тек Makita компаниясы көрсеткен өнімдермен бірге пайдаланыңыз.** Аккумуляторларды үйлесімді емес өнімдерге орнату өртке, қызып кетуге, жарылысқа немесе электролит ағуына әкеп соқтыруы мүмкін.

13. **Егер құрал ұзақ уақыт бойы пайдаланылмайтын болса, құралдағы аккумуляторды алып тастау керек.**
14. **Аккумулятор картриджін пайдалану кезінде және пайдаланғаннан кейін, ол қызып, күйікке немесе төмен температуралы күйікке әкелуі мүмкін. Ыстық аккумулятор картридждерімен жұмыс істегенде сақ болыңыз.**
15. **Құралдың клеммасын пайдаланғаннан кейін, оны бірден ұстамаңыз, ол күюге себеп болатындай ыстық болуы мүмкін.**
16. **Аккумулятор картриджінің клеммаларына, саңылауларына және ойықтарына жоңқа, шаң немесе кірдің тұрып қалуын болдырмаңыз.** Бұл құралдың немесе аккумулятор картриджінің сынуына немесе өнімділігінің нашарлауына алып келуі мүмкін.
17. **Егер құрал жоғары вольтты электрлік қуат желілері жанында пайдалануға жарамды болмаса, аккумуляторлық картриджді жоғары вольтты электрлік қуат желілері жанында пайдаланбаңыз.** Бұл құралдың немесе аккумулятор картриджінің істен шығуына немесе сынуына алып келуі мүмкін.
18. **Аккумуляторды балалардан аулақ ұстаңыз.**

ОСЫ НҰСҚАУЛАРДЫ САҚТАҢЫЗ.

⚠***САҚ БОЛЫҢЫЗ:*** **Тек түпнұсқа Makita аккумляторларын пайдаланыңыз.** Түпнұсқа емес Makita аккумуляторларын немесе өзгертілген аккумуляторларды пайдалану нәтижесінде өрт, жарақат алу немесе зақымдалуға себеп болатын аккумулятор жарылуына әкелуі мүмкін. Ол сондай-ақ Makita құралы мен зарядтау құрылғысы үшін Makita кепілдігінің күшін жояды.

Аккумулятордың максималды қызмет ету мерзімін сақтау бойынша кеңестер

1. **Аккумулятор картриджін қуаты толығымен таусылмас бұрын зарядтаңыз. Электр құралының қуаты аз екендігін байқаған кезде, құрал жұмысын тоқтатып, аккумулятор картриджін зарядтаңыз.**
2. **Толығымен зарядталған аккумулятор картриджін ешқашан қайта зарядтамаңыз. Артық зарядтау аккумулятордың қызмет ету мерзімін қысқартады.**
3. **Аккумулятор картриджін 10 °C – 40 °C (50 °F – 104 °F) бөлме температурасында зарядтаңыз. Зарядтамас бұрын аккумулятор картриджін суытыңыз.**
4. **Аккумулятор картриджін пайдаланбаған уақытта оны құралдан немесе зарядтау құрылғысынан алып тастаңыз.**

ФУНКЦИОНАЛДЫҚ СИПАТТАМАСЫ

⚠***САҚ БОЛЫҢЫЗ:*** **Құралдың функциясын реттемес және тексермес бұрын, әрдайым құралдың өшірулі екендігіне және аккумулятор картриджінің алынғанына көз жеткізіңіз.**

⚠***САҚ БОЛЫҢЫЗ:*** **Аккумуляторды жүктеу кезінде шаңсорғыш пен аккумулятор арасына суретте көрсетілгендей саусақтарыңызды қысып алудан сақ болыңыз.** Саусағыңызды/саусақтарыңызды қысып алу салдарынан жарақат алуыңыз мүмкін.

► **Сурет1**

Аккумулятор картриджін орнату немесе алу

⚠***САҚ БОЛЫҢЫЗ:*** **Аккумулятор картриджін орнатпас немесе алмас бұрын, әрдайым құралды өшіріңіз.**

⚠***САҚ БОЛЫҢЫЗ:*** **Аккумулятор картриджін орнатқан немесе алған кезде құралды және аккумулятор картриджін мықтап ұстаңыз.** Құралды және аккумулятор картриджін мықтап ұстамау, олардың қолыңыздан сырғанап түсіп, нәтижесінде құралдың және аккумулятор картриджінің зақымдалуына және жарақат алуға әкеп соқтыруы мүмкін.

► **Сурет2:** **1.** Қызыл индикатор **2.** Түйме **3.** Аккумулятор картриджі

Аккумулятор картриджін алу үшін картридждің алдыңғы жағындағы түймені сырғытып, оны құралдан сырғытып шығарып алыңыз.

Аккумулятор картриджін орнату үшін, аккумулятор картриджіндегі тілшені корпустағы ойықпен туралап, оны орнына сырғытып салыңыз. Сырт еткен дыбыс естілмейінше оны орнына иіріп салыңыз. Егер суретте көрсетілгендей қызыл индикатор көрініп тұрса, ол толығымен құлыпталмағанын білдіреді.

⚠***САҚ БОЛЫҢЫЗ:*** **Аккумулятор картриджін әрдайым қызыл индикатор көрінбейтіндей етіп, толығымен орнатыңыз.** Олай жасамаған жағдайда, ол құралдан кездейсоқ түсіп қалып, сізді немесе айналаңыздағы адамдарды жарақаттауы мүмкін.

⚠***САҚ БОЛЫҢЫЗ:*** **Аккумулятор картриджін күштеп орнатпаңыз.** Егер картридж жеңіл сырғымаса, демек ол дұрыс салынбаған.

Аккумулятордың қорғау жүйесі

Құрал аккумуляторды қорғау жүйесімен жабдықталған. Бұл жүйе аккумулятордың қызмет ету мерзімін ұзарту үшін қоғалтқыштың қуат көзін автоматты түрде өшіреді.
Егер құрал және/немесе аккумулятор төмендегі жағдайлардың біреуіне тап болса, құрал жұмыс барысында автоматты түрде тоқтайды:

Шамадан тыс жүктелген:
Құрал тым жоғары ток шығаратын күйде жұмыс істеуде.
Бұл жағдайда құралды өшіріңіз және құралдың шамадан тыс жүктелуіне себеп болған жұмысты тоқтатыңыз. Содан кейін қайта іске қосу үшін құралды қосыңыз.

Аккумулятордың төмен кернеуі:
Аккумулятордың қалған қуаты өте төмен, сондықтан құрал жұмыс істемейді. Құралды қоссаңыз, қозғалтқыш қайтадан іске қосылады, бірақ көп ұзамай тоқтайды. Бұл жағдайда аккумуляторды алып, оны зарядтаңыз.

Аккумулятордың қалған қуатын көрсету

Тек индикаторы бар аккумулятор картриджіне арналған.

► **Сурет3:** **1.** Индикатор шамдары **2.** Тексеру түймесі

Аккумулятордың қалған қуатын көрсету үшін аккумулятор картриджіндегі тексеру түймесін басыңыз. Индикатор шамдары бірнеше секунд жанып тұрады.

Индикатор шамдары		Қалған қуат
Жанып тұру	Өшірулі	
■ ■ ■ ■		75% - 100%
■ ■ ■ □		50% - 75%
■ ■ □ □		25% - 50%
■ □ □ □		0% - 25%

ЕСКЕРТПЕ: Қолдану жағдайларына және қоршаған ортаның температурасына қарай көрсеткіш нақты қуаттан біршама ерекшеленуі мүмкін.

Ауыстырып-қосқыштың әрекеті

► **Сурет4:** **1.** ҚОСУ / жылдамдықты өзгерту түймесі **2.** ӨШІРУ түймесі

Шаңсорғышты іске қосу үшін, ҚОСУ / жылдамдықты өзгерту түймесін жай ғана итеріңіз. Өшіру үшін ӨШІРУ түймесін итеріңіз.
Шаңсорғыштың жылдамдығын ҚОСУ / жылдамдықты өзгерту түймесін итеру арқылы үш түрлі жылдамдыққа ауыстыра аласыз.
Осы түймені бірінші рет басқанда жоғары жылдамдық режимі, екінші рет басқанда максималды жылдамдық режимі, ал үшінші рет басқанда қалыпты жылдамдық режимі іске қосылады. Осы түймені әр басқан сайын жоғары/максималды/қалыпты жылдамдық циклі кезек-кезек қайталанып отырады.

Шамды жарықтандыру

САҚ БОЛЫҢЫЗ: **Шамға немесе шам көзіне тікелей қарамаңыз.**

► **Сурет5:** **1.** ҚОСУ / жылдамдықты өзгерту түймесі **2.** ӨШІРУ түймесі **3.** Шам

Шамды жағу үшін ҚОСУ/жылдамдықты өзгерту түймесін басыңыз. Шамды өшіру үшін OFF (ӨШІРУ) түймесін басыңыз. Құралды іске қосу кезінде шам жанады. Аккумулятордың қалған қуаты төмендеген кезде, шам жыпылықтай бастайды.

ЕСКЕРТПЕ: Шамның жыпылықтай бастаған уақыты жұмыс орнындағы температураға және аккумулятор картриджінің жағдайларына байланысты.

ҚҰРАСТЫРУ

САҚ БОЛЫҢЫЗ: **Құралмен кез келген жұмыс істемес бұрын, әрдайым құралдың өшірулі екендігіне және аккумулятор картриджінің алынғанына көз жеткізіңіз.**

Шаңды кетіру

САҚ БОЛЫҢЫЗ: **Шаңсорғыштың шаң жиналатын жері толғанға дейін босатыңыз, әйтпесе оның сору күші бәсеңдейді.**

САҚ БОЛЫҢЫЗ: **Шаңсорғыш ішіндегі шаңды шығарғаныңызға көз жеткізіңіз.** Әйтпесе бұл сүзгінің бітелуіне әкеледі немесе моторды зақымдайды.

САҚ БОЛЫҢЫЗ: **Шаң қапшығы немесе сүзгіш қағаздың пайдаланылғанына қарамастан шаң ұстағышты ешқашан лақтырып тастамаңыз, себебі ол бірнеше рет пайдаланылуы керек.**

САҚ БОЛЫҢЫЗ: **Алдыңғы қақпақты жабу кезінде, саусақтарыңызды қысып алудан сақ болыңыз.**

1. Алдыңғы қақпақты ашу үшін түймені басыңыз. Қақпақты шертілген дыбыс естілгенше ашу осы күйде мәжбүрлі түрде тоқтатуға мүмкіндік береді.
► **Сурет6:** **1.** Алдыңғы қақпақ **2.** Түйме

2. Қызғылт-сары түсті шаң ұстағыш пен шаң қапшығын бірге бір уақытта шығарыңыз.
► **Сурет7:** **1.** Шаң ұстағыш

3. Шаң ұстағышты алып, шаңсорғышты босатыңыз.
► **Сурет8:** **1.** Шаң ұстағыш

► **Сурет9**

ЕСКЕРТПЕ: Шаңсорғыш алдыңғы қақпағын 90° бұрыштан артық бұрышта күштеп ашуға әрекеттенген кезде, қақпағы жылжып кететіндей етіп жасалған. Егер алдыңғы қақпақ жылжып кетсе, оны топсасына салыңыз.

► **Сурет10:** **1.** Алдыңғы қақпақ **2.** Алдыңғы қақпақтың топсасы

Шаң қапшығы және сүзгіш қағаз

Шаңсорғышты пайдалану алдында шаң қапшығын не болмаса сүзгіш қағазды орнатыңыз.
Шаң қапшығы немесе сүзгіш қағазды орнату кезінде шаң ұстағышты пайдаланыңыз.
Шаң қапшығын тазалау арқылы бірнеше рет қолдануға болады.
Сүзгіш қағаз бір рет пайдалануға арналған. Сүзгіш қағаз толған кезде оны босатпастан толығымен тастаңыз.

НАЗАР САЛЫҢЫЗ: **Қозғалтқышқа шаңның түсуін болдырмас үшін:**

- **Пайдалану алдында шаң қапшығы мен сүзгіш қағаздың орнатылғанына көз жеткізіңіз.**
- **Орнату кезінде шаң ұстағышты шаң қапшығымен немесе сүзгіш қағазбен ойықтарға салыңыз.**
- **Сынған немесе жыртылған қапшықты пайдаланбаңыз.**

Әйтпесе қозғалтқыш сынуы мүмкін.

НАЗАР САЛЫҢЫЗ: **Сүзгіш қағазды орнату кезінде, картонды оның саңылауына қарай бүктемеңіз.**

НАЗАР САЛЫҢЫЗ: **Шаң қапшығы немесе сүзгіш қағаздың пайдаланылғанына қарамастан шаң ұстағышты ешқашан лақтырып тастамаңыз, себебі ол бірнеше рет пайдалануды қажет етеді.**

НАЗАР САЛЫҢЫЗ: **Сүзгіш қағаз құрал жұмысының атқарылуын қамтамасыз ететін шаңсорғыштың маңызды құрамдас бөлігі болып табылады. Түпнұсқа сүзгіш қағаздан басқасын пайдалану түтін немесе тұтануға себеп болуы мүмкін.**

Шаң қапшығын орнату

Шаң қапшығын орнату кезінде шаң ұстағышты пайдаланыңыз. Шаң ұстағыштың жоғарғы жағын төменгі жағымен шатастырып алмау үшін мұқият болыңыз, себебі олар әртүрлі.
► **Сурет11:** **1.** Шаң ұстағыштың жоғарғы жағы
2. Шаң ұстағыштың төменгі жағы

1. Шаң ұстағыштағы ойыққа шаң қапшығының дөңес жерін суретте көрсетілгендей салыңыз.
► **Сурет12:** **1.** Шаң ұстағыш **2.** Ойық **3.** Шаң қапшығы

2. Шаң қапшығының жоғарғы және төменгі жақтары арасында ешқандай айырмашылық жоқ. Оның екі жағының да дөңесін шаң ұстағыштың төменгі ойығына салуға болады.
► **Сурет13:** **1.** Төменгі ойық

3. Шаң ұстағыштың жақтауымен шаң қапшығын жабыңыз.
► **Сурет14**

4. Шаң ұстағыш пен шаң қапшығын бірге шаң ұстағыштағы көрсеткі бағытында шаңсорғыштың қуысына орналастырыңыз. Оларды шаңсорғыш қуысының ойықтарына салыңыз.
► **Сурет15:** **1.** Шаңсорғыш қуысы

5. Шаң қапшығының барлық мата бөлігін шаңсорғыштың ішіне орналастырыңыз.
► **Сурет16**

6. Алдыңғы қақпағын толықтай жабыңыз.
► **Сурет17:** **1.** Алдыңғы қақпақ

Сүзгіш қағазды орнату

Сүзгіш қағазды орнату кезінде де шаң ұстағышты пайдаланыңыз. Шаң ұстағыштың жоғарғы жағын төменгі жағымен шатастырып алмау үшін мұқият болыңыз, себебі олар әртүрлі.
► **Сурет18:** **1.** Шаң ұстағыштың жоғарғы жағы
2. Шаң ұстағыштың төменгі жағы

1. Сүзгіш қағазды шаң ұстағышқа орнатпас бұрын оның кірісін ашыңыз.
► **Сурет19**

2. Шаң ұстағыштағы ойыққа сүзгіш қағаздың дөңес жерін суретте көрсетілгендей салыңыз.
► **Сурет20:** **1.** Шаң ұстағыш **2.** Ойық **3.** Сүзгіш қағаз

3. Сүзгіш қағаздың жоғарғы және төменгі жақтары арасында ешқандай айырмашылық жоқ. Оның екі жағының да дөңесін шаң ұстағыштың төменгі ойығына салуға болады.
► **Сурет21:** **1.** Төменгі ойық

4. Шаң ұстағыштың жақтауымен сүзгіш қағазды жабыңыз.
► **Сурет22**

5. Шаң ұстағыш пен сүзгіш қағазды бірге шаң ұстағыштағы көрсеткі бағытында шаңсорғыштың қуысына орналастырыңыз. Оларды шаңсорғыш қуысының ойықтарына салыңыз.
► **Сурет23**

6. Сүзгіш қағаздың барлық контейнерлік бөлігін құралдың ішіне орналастырыңыз.
► **Сурет24**

7. Алдыңғы қақпағын толықтай жабыңыз.

ПАЙДАЛАНУ

Саптама сияқты тіркемелерді жалғау үшін, тіркемені бұрап, қауіпсіз салыңыз. Тіркемелерді ажырату үшін оны бұрап шығарыңыз.
► **Сурет25**

Тазалау (сору)

Саптама

Үстелдер, парталар, т.б. жиһазды тазалау үшін саптаманы бекітіңіз. Саптама оңай сырғиды.
► **Сурет26:** **1.** Саптама

Саптама + ұзартқыш таяқша (түзу түтік)

Ұзартқыш таяқша саптама мен шаңсорғыштың арасында енгізіледі. Мұндай құрылым түзу тұрған күйде еденді тазалау үшін қолайлы болып табылады.
► **Сурет27:** **1.** Шаңсорғыш корпусы **2.** Ұзартқыш таяқша **3.** Саптама

Бұрыш тазалауға арналған саптама

Бұрыштар мен көлік саңылаулары немесе жиһазды тазалау үшін бұрыш тазалауға арналған саптаманы енгізіңіз.

► **Сурет28:** **1.** Бұрыш тазалауға арналған саптама **2.** Шаңсорғыш корпусы

Бұрыш тазалауға арналған саптама + ұзартқыш таяқша (түзу түтік)

Шаңсорғыш сыймайтын шағын жерлерді немесе жету қиынға соғатын жоғары бөліктерді тазалау үшін, осы құрылымды пайдаланыңыз.

► **Сурет29:** **1.** Бұрыш тазалауға арналған саптама **2.** Ұзартқыш таяқша **3.** Шаңсорғыш корпусы

Саптамасыз тазалау

Ұнтақ пен шаңды жинау үшін саптамасыз тазалауға болады.

► **Сурет30**

ТЕХНИКАЛЫҚ ҚЫЗМЕТ КӨРСЕТУ

САҚ БОЛЫҢЫЗ: **Тексеру немесе техникалық қызмет көрсету жұмыстарын жүргізуге әрекеттенбес бұрын, әрдайым құралдың өшірулі екендігіне және аккумулятор картриджінің алынғанына көз жеткізіңіз.**

НАЗАР САЛЫҢЫЗ: **Жанармайды, бензинді, сұйылтқышты, спиртті немесе соған ұқсас заттарды ешқашан пайдаланбаңыз. Нәтижесінде түссіздену, бүліну немесе жарықтар пайда болуына әкелуі мүмкін.**

Пайдаланудан кейін

НАЗАР САЛЫҢЫЗ: **Шаңсорғышты қабырғаға қандай да бір тіреусіз орнату оның құлап кетіп, зақымдалуына себеп болады.**

► **Сурет31**

Тазалау

Арасында шаңсорғыштың сыртын (шаңсорғыш корпусы) сабынды суға малынған шүберекпен сүртіңіз.
Сонымен қатар, сорғыш саңылауын, шаң қапшығын/сүзгіш қағазды орнататын жерді және шаң ұстағышты сүртіңіз.

► **Сурет32**

Шаң қапшығы шаңмен бітеліп, шаңсорғыш қуаты төмендей бастағанда, оны сабынды сумен жуыңыз. Пайдаланардан бұрын оны әбден кептіріңіз. Дұрыс кеппеген сүзгі сору қуатының нашарлауына және қозғалтқыштың қызмет ету мерзімінің қысқаруына себеп болады.

► **Сурет33**

ЕСКЕРТПЕ: Сүзгіш қағаз бір рет пайдалануға арналған.

Сорғыш сүзгі шаңмен бекітіліп қалған жағдайда, оны шаңсорғыштан алып, сүртіңіз немесе сумен жуыңыз.

Сорғыш сүзгіні орнату және алу

САҚ БОЛЫҢЫЗ: **Сорғыш сүзгіні тазалап болған соң, оны шаңсорғышқа орнататыныңызға көз жеткізіңіз.** Егер сумен жуылса, оны орнатқанға дейін кептіріңіз. Дұрыс кеппеген сорғыш сүзгі қозғалтқыштың қызмет ету мерзімінің қысқаруына әкелуі мүмкін.

Сорғыш сүзгіні алу үшін, шаң қапшығын немесе сүзгіш қағазды алыңыз, содан кейін қысып, оны шығарыңыз.

► **Сурет34:** **1.** Сорғыш сүзгі

Сорғыш сүзгінің барлық жиегін орнатылатын жердегі шаң қапшығының/сүзгіш қағаздың ішіндегі қабырғасының ойық жеріне қарсы басыңыз.

► **Сурет35:** **1.** Қабырғаның ойық жері

Аккумуляторлы шаңсорғышты қабырғаға бекіту

Қосымша керек-жарақ

ЕСКЕРТПЕ: Ұстағышты бекітуге арналған бұранда жинаққа қосылмаған. Бұрап кіргізуге жарамды материалмен сәйкес келетін бұранда дайындаңыз.

Аккумуляторлы шаңсорғыш берік орнатылатындай қатты ағаш қабырға, арқалық немесе бағанаға бекітіңіз. Аккумуляторлы шаңсорғышты ілу алдында, оның қабырғаға берік орнатылғанына әрдайым көз жеткізіңіз.

► **Сурет36:** **1.** Аккумуляторлы шаңсорғышты қабырғаға бекіту

САҚ БОЛЫҢЫЗ: **Шаңсорғышты қабырғаға күшпен бекітпеңіз немесе одан басқа құрылғыларды ілмеңіз.**

Ақаулықтарды түзету

Жөндеуге тапсырмас бұрын, келесі тармақтарды тексеріңіз.

Симптом	Зерттелетін аймақ	Бекіту әдісі
Әлсіз сору қуаты	Шаң қапшығы немесе сүзгіш қағаз шаңға толып қалдыма?	Шаң қапшығы және сүзгіш қағазды босатыңыз.
	Шаң қапшығы бітеліп қалды ма?	Шаң қапшығын қағыңыз немесе жуыңыз.
	Сүзгіш қағаз бітелген бе?	Сүзгіш қағазды ауыстырыңыз.
	Аккумулятор картриджінің қуаты таусылған ба?	Аккумулятор картриджін зарядтаңыз.
Жұмыс істемейтін	Аккумулятор картриджінің қуаты таусылған ба?	Аккумулятор картриджін зарядтаңыз.

НАЗАР САЛЫҢЫЗ: Шаңсорғышты өз бетіңізбен жөндеуге тырыспаңыз.

Өнімнің ҚАУІПСІЗДІГІ мен СЕНІМДІЛІГІН қамтамасыз ету үшін, жөндеу жұмыстары, кез келген басқа техникалық қызмет көрсету немесе реттеу әрдайым Makita қосалқы бөлшектерін пайдалану арқылы Makita компаниясының өкілетті немесе зауыттық қызмет көрсету орталықтары тарапынан орындалуы керек.

ҚОСЫМША КЕРЕК-ЖАРАҚТАР

САҚ БОЛЫҢЫЗ: **Бұл керек-жарақтар мен қондырмалар осы нұсқаулықта көрсетілген Makita құралымен бірге пайдалануға ұсынылады.** Кез келген басқа керек-жарақтар мен қондырмаларды пайдалану адамдардың жарақаттануына әкелуі мүмкін. Керек-жарақты немесе қондырманы тек өз мақсатында ғана қолданыңыз.

Осы керек-жарақтар туралы қосымша мәлімет алу үшін көмек қажет болса, жергілікті Makita қызмет көрсету орталығына хабарласыңыз.

- Ұзартқыш таяқша (Түзу түтік)
- Саптама
- Кілем тазалауға арналған саптама
- Сөре тазалауға арналған қылшақ
- Бұрыш тазалауға арналған саптама
- Шеңберлі қылшақ
- Иілгіш шланг
- Сүзгіш қағаз
- Аккумуляторлы шаңсорғышты қабырғаға бекіту
- Циклонды сүзгіш
- Makita түпнұсқа аккумуляторы және зарядтау құрылғысы

ЕСКЕРТПЕ: Тізімдегі кейбір элементтер стандартты керек-жарақтар ретінде құралдың қаптамасында болуы мүмкін. Олар елге байланысты әртүрлі болуы мүмкін.

Циклонды сүзгіш

► **Сурет37:** **1.** Түзу түтік **2.** Циклонды сүзгіш **3.** Сору саңылауы

Циклонды сүзгіш туралы мәлімет

Циклонды сүзгіші бар шаңсорғышты пайдалану шаң қапшығына түсетін шаңды азайтады, бұл сору күшінің әлсіреуіне жол бермейді. Онымен қоса, пайдаланғаннан кейін тазалау да оңайға түседі.

САҚ БОЛЫҢЫЗ: **Құралмен кез келген жұмыс істемес бұрын, әрдайым құралдың өшірулі екендігіне және аккумулятор картриджінің алынғанына көз жеткізіңіз.** Батарея картриджі құралдың ішінде қалса, шаңсорғыш күтпеген жерден қосылып, жарақатқа әкелуі мүмкін.

САҚ БОЛЫҢЫЗ: **Циклонды сүзгіштің торлы сүзгісі мен шаңсорғыштың шаң қапшығын бітелген кезде тазалаңыз.** Бітелген күйде пайдалануды жалғастыру құралдың қызып кетуіне немесе түтінденуіне әкелуі мүмкін.

НАЗАР САЛЫҢЫЗ: **Циклонды сүзгіш бекітулі кезде, шаңсорғышты көлденең немесе жоғары қаратылған күйінде пайдаланбаңыз.** Бұл торлы сүзгінің бітелуіне әкелуі мүмкін.

НАЗАР САЛЫҢЫЗ: **Циклонды сүзгіш болса да, шаңсорғышты шаң қапшығы орнатылған күйінде қолданыңыз.** Шаңсорғышты шаң қапшығынсыз пайдалану мотордың дұрыс жұмыс істемеуіне әкеліп соғуы мүмкін.

ЕСКЕРТПЕ: Пайдаланар алдында циклонды сүзгіштің, шаңсорғыштың және тік түтіктің мықтап бекітілгеніне көз жеткізіңіз.

ЕСКЕРТПЕ: Шаң жиналған кезде, циклонды сүзгіштің шаңжинағыш корпусы мен шаңсорғыштың шаң қапшығын босатыңыз. Сол күйінде пайдалануды жалғастыру сору қуатын әлсіретеді.

Шаңды кетіру

Шаң шаңжинағыш корпустың соңғы сызығына дейін жиналған кезде, төмендегі процедураны орындаңыз және шаңды қоқысқа тастаңыз.

1. Шаңжинағыш корпусты мықтап ұстап, екі түймені басып тұрыңыз да, оны шығарып алыңыз.

► **Сурет38:** **1.** Соңғы сызық **2.** Шаңжинағыш корпусы **3.** Түйме (екі жағында) **4.** Торлы сүзгі

2. Шаңжинағыш корпустың ішіндегі шаңды қоқысқа тастаңыз да, торлы сүзгінің бетіне жабысып қалған шаң мен ұнтақты алып тастаңыз.

3. Шаңжинағыш корпусты екі түйме орнына құлыпталғанша енгізіңіз.

► **Сурет39:** **1.** Шаңжинағыш корпусы **2.** Түйме (екі жағында)

ЕСКЕРТПЕ: Жұмысты қайта бастау алдында циклонды сүзгіштің, шаңсорғыштың және түзу түтіктің мықтап жалғанғанына көз жеткізіңіз.

ЕСКЕРТПЕ: Егер шаңды алып, торлы сүзгіні тазалағаннан кейін де сору күші қалпына келмесе, шаңның шаң қапшығында жиналып қалмағанын немесе бітелмегенін тексеріңіз.

Тазалау

Егер шаңжинағыш корпусы ластанған немесе торлы сүзгі бітелген болса, оны алып, сумен жуыңыз. (Шаңды кетіру процедурасын "Шаңды кетіру" бөлімінен қараңыз.)

Қайта орнатудың және пайдаланудың алдында бөлшектерді жақсылап құрғатыңыз.

► **Сурет40:** **1.** Шаңжинағыш корпусы **2.** Торлы сүзгі

Торлы сүзгі қатты ластанған кезде, келесі процедуралармен тазалаңыз.

1. Торлы сүзгіні сағат тіліне қарсы бағытта бұрап, ілмектері босағанда, шығарып алыңыз.

► **Сурет41:** **1.** Торлы сүзгі **2.** Ілмек

2. Торлы сүзгіден шаңды алып, оны сумен жуыңыз. Содан кейін мұқият құрғатыңыз.

3. Ілмектерді саңылаумен туралап тұрып, торлы сүзгіні негізге салыңыз. Торлы сүзгіні сағат тілі бағытымен ілмектері сырт етіп бекітілгенше бұраңыз. Торлы сүзгінің мықтап бекітілгенін тексеріңіз.

► **Сурет42:** **1.** Торлы сүзгі **2.** Ілмек **3.** Порт

Makita Europe N.V. Jan-Baptist Vinkstraat 2, 3070 Kortenberg, Belgium

Makita Corporation 3-11-8, Sumiyoshi-cho, Anjo, Aichi 446-8502 Japan

www.makita.com

885526A784
EN, RU, KK
20201222