РУССКИЙ: Оригинальные инструкции

РУКОВОДСТВО ПО ЭКСПЛУАТАЦИИ

Дисковая Алмазная Пила

4101RH

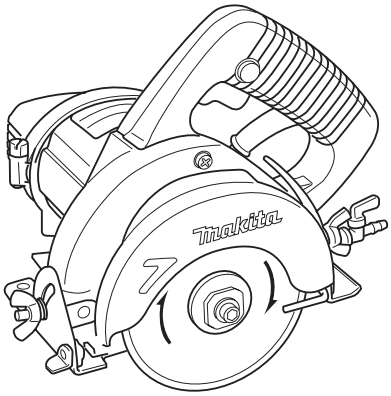

Прочтите перед использованием.

ТЕХНИЧЕСКИЕ ХАРАКТЕРИСТИКИ

Модель		4101RH
Диаметр диска		125 мм
Макс. толщина круга		2,1 мм
Макс. Режущие возможности	90°	41,5 мм
	45°	26 мм
Максимально допустимое давление воды		0,14 МПа
Номинальное число оборотов (n) / Число оборотов без нагрузки (n_0)		13 800 ($мин^{-1}$)
Общая длина		236 мм
Вес нетто		3,0 кг
Класс безопасности		Класс I

• Благодаря нашей постоянно действующей программе исследований и разработок, указанные здесь технические характеристики могут быть изменены без предварительного уведомления.
• Технические характеристики могут различаться в зависимости от страны.
• Масса в соответствии с процедурой EPTA 01/2003

Символы

Ниже приведены символы, используемые для электроинструмента. Перед использованием убедитесь, что вы понимаете их значение.


Прочитайте руководство пользователя.


Надевайте защитные очки.


Инструмент должен использоваться на горизонтальных поверхностях.


Не используйте инструмент в перевернутом положении.


Данный инструмент необходимо использовать с ППУТ (переносным предохранителем утечки тока).


Не используйте абразивные отрезные круги.


После использования удалите скопившуюся на основании пыль при помощи щетки.


Не используйте пильный диск.


Только для стран ЕС
В связи с наличием в оборудовании опасных компонентов использованное электрическое и электронное оборудование может оказывать негативное влияние на окружающую среду и здоровье человека. Не выбрасывайте электрические и электронные приборы вместе с бытовыми отходами! В соответствии с директивой ЕС по утилизации отходов электрического и электронного оборудования и ее адаптацией к национальному законодательству, использованное электрическое и электронное оборудование должно отдельно собираться и доставляться на пункт раздельного сбора коммунальных отходов, работающем с соблюдением правил охраны окружающей среды.
Это обозначено символом в виде перечеркнутого мусорного контейнера на колесах, нанесенным на оборудование.

Назначение
Инструмент предназначен для резки по кирпичу, бетону и камню.

Электропитание
Данный инструмент должен подключаться к источнику питания с напряжением, соответствующим напряжению, указанному на идентификационной пластинке, и может работать только от однофазного источника переменного тока. Во избежание риска поражения оператора электрическим током во время эксплуатации данный инструмент должен быть заземлен. Используйте только трехжильный удлинитель с трехконтактной вилкой с заземлением и трехконтактной розеткой, соответствующей вилке инструмента.

Шум
Типичный уровень взвешенного звукового давления (A), измеренный в соответствии с EN60745:
Уровень звукового давления (L_{pA}): 98 дБ (A)
Уровень звуковой мощности (L_{WA}): 109 дБ (A)
Погрешность (K): 3 дБ (A)

Используйте средства защиты слуха

Вибрация
Суммарное значение вибрации (сумма векторов по трем осям) определяется по следующим параметрам EN60745:
Рабочий режим: разрезание бетона
Распространение вибрации (a_h): 5,5 $м/с^2$
Погрешность (K): 1,5 $м/с^2$

ПРИМЕЧАНИЕ: Заявленное значение распространения вибрации измерено в соответствии со стандартной методикой испытаний и может быть использовано для сравнения инструментов.

ПРИМЕЧАНИЕ: Заявленное значение распространения вибрации можно также использовать для предварительных оценок воздействия.

⚠***ОСТОРОЖНО:*** Распространение вибрации во время фактического использования электроинструмента может отличаться от заявленного значения в зависимости от способа применения инструмента.

⚠***ОСТОРОЖНО:*** Обязательно определите меры безопасности для защиты оператора, основанные на оценке воздействия в реальных условиях использования (с учетом всех этапов рабочего цикла, таких как выключение инструмента, работа без нагрузки и включение).

Декларация о соответствии ЕС

Только для европейских стран

Декларация о соответствии ЕС включена в руководство по эксплуатации (Приложение A).

Общие рекомендации по технике безопасности для электроинструментов

⚠**ПРЕДУПРЕЖДЕНИЕ Ознакомьтесь со всеми инструкциями и рекомендациями по технике безопасности.** Невыполнение инструкций и рекомендаций может привести к поражению электротоком, пожару и/или тяжелым травмам.

Сохраните брошюру с инструкциями и рекомендациями для дальнейшего использования.

Термин "электроинструмент" в предупреждениях относится ко всему инструменту, работающему от сети или на аккумуляторах.

Безопасность в месте выполнения работ

1. **Рабочее место должно быть чистым и хорошо освещенным.** Захламление и плохое освещение могут стать причиной несчастных случаев.
2. **Не пользуйтесь электроинструментом во взрывоопасной атмосфере, например в присутствии легко воспламеняющихся жидкостей, газов или пыли.** При работе электроинструмента возникают искры, которые могут привести к воспламенению пыли или газов.
3. **При работе с электроинструментом не допускайте детей или посторонних к месту выполнения работ.** Не отвлекайтесь во время работы, так как это приведет к потере контроля над электроинструментом.

Электробезопасность

4. **Вилка электроинструмента должна соответствовать сетевой розетке. Никогда не вносите никаких изменений в конструкцию розетки. При использовании электроинструмента с заземлением не используйте переходники.** Розетки и вилки, не подвергавшиеся изменениям, снижают риск поражения электрическим током.
5. **Избегайте контакта участков тела с заземленными поверхностями, такими как трубы, радиаторы, батареи отопления и холодильники.** При контакте тела с заземленными предметами увеличивается риск поражения электрическим током.
6. **Не подвергайте электроинструмент воздействию дождя или влаги.** Попадание воды в электроинструмент повышает риск поражения электрическим током.
7. **Аккуратно обращайтесь со шнуром питания. Никогда не используйте шнур питания для переноски, перемещения или извлечения вилки из розетки. Располагайте шнур на расстоянии от источников тепла, масла, острых краев и движущихся деталей.** Поврежденные или запутанные сетевые шнуры увеличивают риск поражения электрическим током.
8. **При использовании электроинструмента вне помещения используйте удлинитель, подходящий для этих целей.** Использование соответствующего шнура снижает риск поражения электрическим током.
9. **Если электроинструмент приходится эксплуатировать в сыром месте, используйте линию электропитания, которая защищена устройством, срабатывающим от остаточного тока (RCD).** Использование RCD снижает риск поражения электротоком.
10. **Рекомендуется использовать питание через RCD с номинальным остаточным током 30 мА или менее.**

Личная безопасность

11. **При использовании электроинструмента будьте бдительны, следите за тем, что вы делаете, и руководствуйтесь здравым смыслом. Не пользуйтесь электроинструментом, если вы устали, находитесь под воздействием наркотиков, алкоголя или лекарственных препаратов.** Даже мгновенная невнимательность при использовании электроинструмента может привести к серьезной травме.
12. **Используйте средства индивидуальной защиты. Обязательно надевайте защитные очки.** Такие средства индивидуальной защиты, как респиратор, защитная нескользящая обувь, каска или наушники, используемые в соответствующих условиях, позволяют снизить риск получения травмы.
13. **Не допускайте случайного включения устройства. Прежде чем подсоединять инструмент к источнику питания и/или аккумуляторной батарее, поднимать или переносить инструмент, убедитесь, что переключатель находится в выключенном положении.** Переноска электроинструмента с пальцем на выключателе или подача питания на инструмент с включенным выключателем может привести к несчастному случаю.

14. **Перед включением электроинструмента снимите с него все регулировочные инструменты и гаечные ключи.** Гаечный или регулировочный ключ, оставшийся закрепленным на вращающейся детали, может привести к травме.
15. **При эксплуатации устройства не тянитесь. Всегда сохраняйте устойчивое положение и равновесие.** Это позволит лучше управлять электроинструментом в непредвиденных ситуациях.
16. **Одевайтесь соответствующим образом. Не надевайте свободную одежду или украшения. Ваши волосы, одежда и перчатки должны всегда находиться на расстоянии от вращающихся деталей.** Свободная одежда, украшения или длинные волосы могут попасть в движущиеся детали устройства.
17. **Если имеются устройства для подключения пылесборника или вытяжки, убедитесь, что они подсоединены и правильно используются.** Использование пылесборника снижает вероятность возникновения рисков, связанных с пылью.

Использование и уход за электроинструментом

18. **Не прилагайте излишних усилий к электроинструменту. Используйте инструмент, соответствующий выполняемой вами работе.** Правильно подобранный электроинструмент позволит выполнить работу лучше и безопаснее с производительностью, на которую он рассчитан.
19. **Не пользуйтесь электроинструментом с неисправным выключателем.** Любой электроинструмент с неисправным выключателем опасен и должен быть отремонтирован.
20. **Перед выполнением регулировок, сменой принадлежностей или хранением электроинструмента всегда отключайте его от источника питания и/или от аккумулятора.** Такие превентивные меры предосторожности снижают риск случайного включения электроинструмента.
21. **Храните электроинструменты в местах, недоступных для детей, и не позволяйте лицам, не знакомым с работой такого инструмента или не прочитавшим данные инструкции, пользоваться им.** Электроинструмент опасен в руках неопытных пользователей.
22. **Выполняйте техническое обслуживание электроинструментов. Убедитесь в соосности, отсутствии деформаций движущихся узлов, поломок каких-либо деталей или других дефектов, которые могут повлиять на работу электроинструмента. Если инструмент поврежден, отремонтируйте его перед использованием.** Большое число несчастных случаев происходит из-за плохого ухода за электроинструментом.
23. **Режущий инструмент всегда должен быть острым и чистым.** Соответствующее обращение с режущим инструментом, имеющим острые режущие кромки, делает его менее подверженным деформациям, что позволяет лучше управлять им.
24. **Используйте электроинструмент, принадлежности, приспособления и насадки в соответствии с данными инструкциями и в целях, для которых он предназначен, учитывая при этом условия и вид выполняемой работы.** Использование электроинструмента не по назначению может привести к возникновению опасной ситуации.

Обслуживание

25. **Обслуживание электроинструмента должно проводиться только квалифицированным специалистом по ремонту и только с использованием идентичных запасных частей.** Это позволит обеспечить безопасность электроинструмента.
26. **Следуйте инструкциям по смазке и замене принадлежностей.**
27. **Ручки инструмента всегда должны быть сухими и чистыми и не должны быть измазаны маслом или смазкой.**

ПРАВИЛА ТЕХНИКИ БЕЗОПАСНОСТИ ПРИ ЭКСПЛУАТАЦИИ АЛМАЗНОЙ ПИЛЫ

1. **Защитный кожух, поставляемый с инструментом, должен быть надежно закреплен и расположен для обеспечения максимальной защиты так, чтобы со стороны оператора оставалась открытой минимальная часть круга. Держитесь подальше сами и не разрешайте никому находиться в плоскости вращения круга.** Ограждение помогает обезопасить оператора от разлета осколков разрушившегося круга и случайного прикосновения к кругу.
2. **Для работы с инструментом используйте только алмазные отрезные круги.** Даже если принадлежность можно установить на инструмент, это не гарантирует безопасной работы.
3. **Номинальная скорость принадлежностей должна быть как минимум равна максимальной скорости, обозначенной на инструменте.** При превышении номинальной скорости принадлежности последняя может разломиться на части.
4. **Круги должны использоваться только по рекомендованному назначению. Например: не шлифуйте краем отрезного круга.** Абразивные отрезные круги предназначены для периферийного шлифования, боковые усилия, приложенные к таким кругам, могут вызвать их разрушение.
5. **Обязательно используйте неповрежденные фланцы для кругов соответствующего диаметра.** Подходящие фланцы поддерживают круг, снижая вероятность его разрушения.
6. **Внешний диаметр и толщина принадлежности должна соответствовать номинальной мощности инструмента.** Принадлежности неправильного размера не обеспечивают безопасность работы.
7. **Размер оправки кругов и фланцев должен в точности соответствовать параметрам шпинделя инструмента.** Несоответствие посадочного размера кругов, фланцев и монтажного узла электроинструмента может привести к нарушению балансировки, сильной вибрации и к потере контроля над инструментом.

8. **Не используйте поврежденные круги. Перед каждым использованием осматривайте круги на предмет сколов и трещин. В случае падения электроинструмента или круга проверьте наличие повреждений или установите неповрежденный круг. После осмотра и установки круга удалите посторонних из рабочей зоны, встаньте в стороне от плоскости вращения круга и включите инструмент на максимальной мощности без нагрузки, дав ему поработать в течение одной минуты.** Поврежденные круги обычно разрушаются за время такой проверки.
9. **Надевайте средства индивидуальной защиты. В зависимости от выполняемой операции надевайте предохранительный щиток для лица, защитные очки или защитную маску. При необходимости используйте респиратор, средства защиты слуха, перчатки и передник, способный защитить от маленьких фрагментов абразива или заготовки.** Средства защиты глаз должны быть способны остановить осколки, разлетающиеся при различных операциях. Противопылевая маска или респиратор должны задерживать частицы, образующиеся при работе. Продолжительное воздействие громкого шума может привести к потере слуха.
10. **Удалите посторонних на безопасное расстояния от места работы. Любой приближающийся к рабочему месту должен использовать индивидуальные средства защиты.** Фрагменты обрабатываемой детали или разрушенного круга могут разлететься и причинить травмы даже за пределами зоны работ.
11. **Если при выполнении работ существует риск контакта режущего инструмента со скрытой электропроводкой или собственным шнуром питания, держите электроинструмент только за специально предназначенные изолированные поверхности.** Контакт с проводом под напряжением приведет к тому, что металлические детали инструмента также будут под напряжением, что приведет к поражению оператора электрическим током.
12. **Располагайте шнур на расстоянии от вращающейся насадки.** В случае потери контроля над инструментом шнур может быть перерезан или намотан, а ваша рука может попасть под вращающийся круг.
13. **Никогда не кладите электроинструмент до полной остановки насадки.** Вращающийся круг может зацепить поверхность, и вы можете не удержать инструмент.
14. **Не включайте инструмент во время переноски.** Случайный контакт с вращающейся принадлежностью может привести к защемлению одежды и притягиванию принадлежности к телу.
15. **Регулярно прочищайте вентиляционные отверстия инструмента.** Вентилятор электродвигателя засасывает пыль внутрь корпуса, а значительные отложения металлической пыли могут привести к поражению электрическим током.
16. **Не используйте инструмент вблизи горючих материалов.** Эти материалы могут воспламениться от искр.

Отдача и соответствующие предупреждения

Отдача – это неожиданная реакция зажатого или прихваченного вращающегося диска. Застревание или застопоривание вызывает резкий останов вращающегося диска, что, в свою очередь, приводит к неконтролируемому рывку инструмента в направлении, противоположном вращению диска в момент застревания.

Например, если абразивный диск застопорится или застрянет в заготовке, край диска, входящий в точку заклинивания, может врезаться в поверхность материала, в результате чего диск поведет кверху или отбросит. Диск может совершить рывок в направлении оператора или обратно, в зависимости от направления перемещения диска в точке заклинивания. В такой ситуации абразивные диски могут даже сломаться.

Отдача – это результата неправильного использования инструмента и/или неправильных процедур или условий эксплуатации. Ее можно избежать, соблюдая предосторожности, указанные ниже.

a) **Крепко держите инструмент и располагайте тело и руки таким образом, чтобы иметь возможность противостоять силе, возникающей при отдаче. Обязательно пользуйтесь вспомогательной рукояткой (если имеется), чтобы обеспечить максимальный контроль над отдачей или крутящим моментом во время пуска.** Оператор способен справиться с крутящим моментом и силами отдачи при условии соблюдения соответствующих мер безопасности.

b) **Не подносите руки к вращающейся принадлежности.** При отдаче можно повредить руки.

c) **Не стойте в плоскости вращения круга.** При отдаче инструмент сместится в направлении, противоположном вращению круга в момент застревания.

d) **Соблюдайте особую осторожность при обработке углов, острых краев и т.п. Не допускайте рывков и блокировки принадлежности.** Углы, острые края или рывки могут привести к блокировке вращающейся принадлежности и стать причиной потери контроля или вызвать отдачу.

e) **Не устанавливайте на инструмент пильную цепь, принадлежность для резьбы по дереву, сегментированный алмазный диск с периферийным зазором более 10 мм или дисковую пилу.** Использование таких дисков часто приводит к отдаче и потере контроля.

f) **Не “заклинивайте” круг и не прикладывайте к нему чрезмерное давление. Не пытайтесь делать слишком глубокий разрез.** Перенапряжение круга увеличивает его нагрузку и восприимчивость к короблению или прихватыванию в прорези, а также возможность отдачи или поломки круга.

g) **Если круг прихватывает или процесс резания прерывается по другой причине, выключите электроинструмент и держите его неподвижно до полной остановки круга. Не пытайтесь извлечь круг из разреза до полного останова круга, в противном случае может возникнуть отдача.** Выясните и устраните причину прихватывания круга.

h) **Не перезапускайте отрезной круг, пока он находится в детали. Дождитесь, пока круг разовьет максимальную скорость, и осторожно погрузите его в разрез.** Круг может застрять, отдача может отбросить его вверх или назад, если перезапустить электроинструмент непосредственно в детали.

i) **Устанавливайте опоры под панели или большие детали, чтобы уменьшить риск застревания круга и возникновения отдачи.** Большие детали имеют тенденцию к прогибу под собственным весом. При резании таких панелей необходимо поместить опоры под разрезаемой деталью рядом с линией разреза и рядом с краем детали с обеих сторон круга.

j) **Будьте особенно осторожны при выполнении врезки в существующих стенах или других неизвестных участках.** Выступающий круг может натолкнуться на газовую или водопроводную трубу, электропроводку или предметы, которые могут привести к отдаче.

17. **Перед использованием сегментированного алмазного диска убедитесь, что периферийный зазор между сегментами алмазного диска 10 мм или менее, только с отрицательным передним углом наклона.**

Дополнительные предупреждения по безопасности:

18. **Не пытайтесь резать при помощи перевернутого инструмента, зажатого в тисках. Это очень опасно и может привести к серьезным несчастным случаям.**
19. **Некоторые материалы могут содержать токсичные химические вещества. Примите соответствующие меры предосторожности, чтобы избежать вдыхания или контакта с кожей таких веществ. Соблюдайте требования, указанные в паспорте безопасности материала.**
20. **Храните диски в соответствии с рекомендациями производителя. Неправильное хранение может привести к повреждению дисков.**

СОХРАНИТЕ ДАННЫЕ ИНСТРУКЦИИ.

⚠ОСТОРОЖНО: **НЕ ДОПУСКАЙТЕ, чтобы удобство или опыт эксплуатации данного устройства (полученный от многократного использования) доминировали над строгим соблюдением правил техники безопасности при обращении с этим устройством. НЕПРАВИЛЬНОЕ ИСПОЛЬЗОВАНИЕ инструмента или несоблюдение правил техники безопасности, указанных в данном руководстве, может привести к тяжелой травме.**

ОПИСАНИЕ ФУНКЦИОНИРОВАНИЯ

⚠ВНИМАНИЕ:

- Перед проведением регулировки или проверки работы инструмента всегда проверяйте, что инструмент выключен, а шнур питания вынут из розетки.

Переносной предохранитель утечки тока

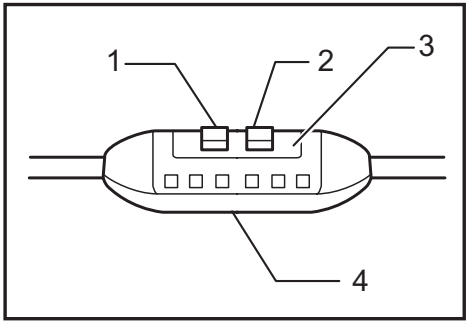

► **1.** Кнопка ТЕСТ **2.** Кнопка "СБРОС" или "ВКЛ" **3.** Контрольная лампа **4.** Переносной предохранитель утечки тока (ППУТ)

Подключите инструмент к источнику питания и проверьте переносной предохранитель утечки тока (ППУТ) перед использованием инструмента. Нажмите кнопку "СБРОС" или "ВКЛ" и убедитесь в том, что контрольная лампа горит. Нажмите кнопку "ТЕСТ" и убедитесь, что контрольная лампа погасла. Нажмите кнопку "СБРОС" или "ВКЛ" еще раз для работы с инструментом.

⚠ОСТОРОЖНО:

- Не пользуйтесь инструментом, если контрольная лампа не гаснет при нажатии кнопки "ТЕСТ".

Регулировка глубины реза

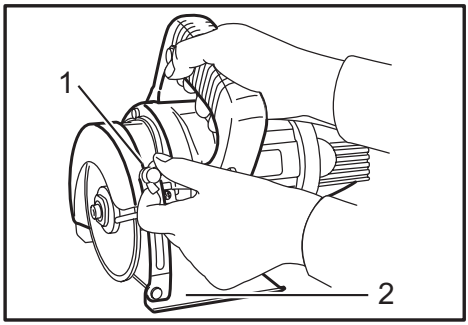

► **1.** Барашковый болт **2.** Основание

Ослабьте барашковый болт на направляющей глубины и переместите основание вверх или вниз. Установив необходимую глубину резки, закрепите основание путем затяжки барашкового болта.

⚠*ВНИМАНИЕ:*

- После регулировки глубины резки всегда крепко затягивайте барашковый болт.

Регулировка угла скоса

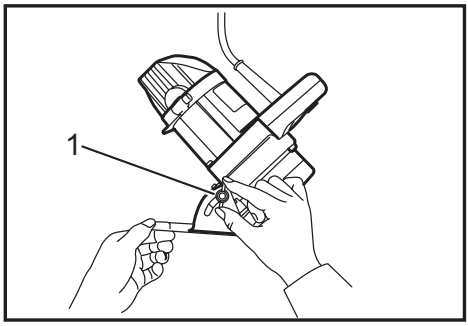

► **1.** Барашковая гайка

Ослабьте барашковую гайку на шкале угла скоса в передней части основания. Установите необходимый угол (0° - 45°) при соответствующем наклоне, затем крепко затяните барашковую гайку.
Ослабьте барашковый болт на направляющей глубины и передвиньте основание, чтобы конец кожуха диска находился над красной линией на направляющей глубины. Затем затяните барашковый болт для закрепления основания.

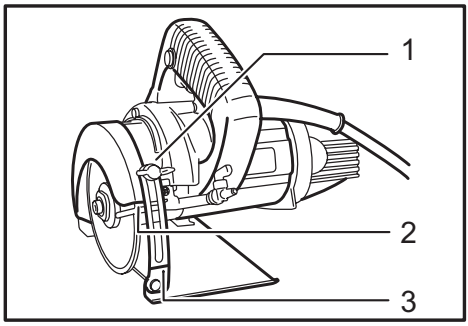

► **1.** Барашковый болт **2.** Край корпуса лезвия **3.** Красная линия

ПРИМЕЧАНИЕ:

- Если конец кожуха диска находится под красной линией на направляющей глубины, внешний фланец может удариться об обрабатываемую деталь при выполнении косой резки.

Визир

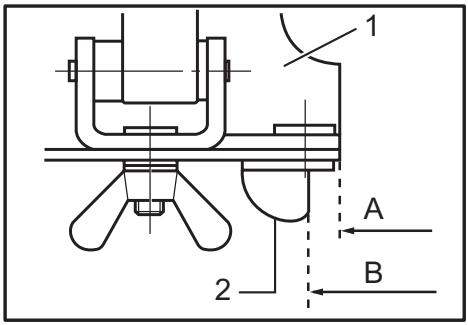

► **1.** Основание **2.** Верхняя направляющая

Для осуществления прямых распилов, совместите положение "A" в передней части основания с линией распила. Для угловых распилов под углом в 45°, совместите положение "B" с линией распила.

Действие выключателя

⚠*ВНИМАНИЕ:*

- Перед включением инструмента в розетку, всегда проверяйте, что триггерный переключатель работает надлежащим образом и возвращается в положение "ВЫКЛ", если его отпустить.

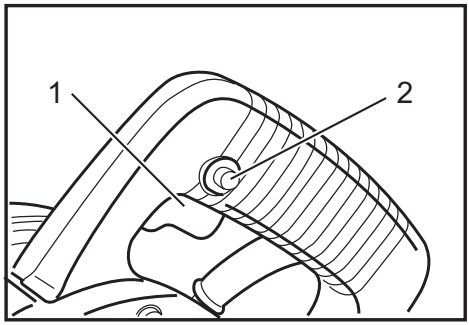

► **1.** Курковый выключатель **2.** Кнопка разблокирования

Для предотвращения непреднамеренного включения триггерного переключателя имеется кнопка разблокировки.
Для запуска инструмента надавите на кнопку разблокировки и нажмите триггерный переключатель. Отпустите триггерный переключатель для остановки.

МОНТАЖ

⚠ВНИМАНИЕ:

- Перед проведением каких-либо работ с инструментом всегда проверяйте, что инструмент выключен, а шнур питания вынут из розетки.

Установка или снятие алмазного диска

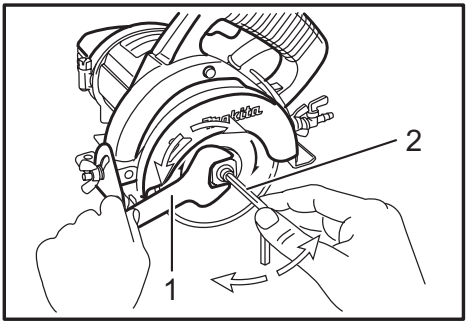

► **1.** Ключ на 22 **2.** Шестигранный ключ

Удерживая внешний фланец ключом, затяните шестигранный болт по часовой стрелке с помощью торцового ключа. Затем выньте шестигранный болт, внешний фланец и алмазный диск.
Установите алмазный диск, внешний фланец и болт с шестигранной головкой на шпиндель. Удерживая внешний фланец ключом, затяните болт с шестигранной головкой против часовой стрелки шестигранным ключом. ОБЯЗАТЕЛЬНО КРЕПКО ЗАТЯНИТЕ БОЛТ С ШЕСТИГРАННОЙ ГОЛОВКОЙ.

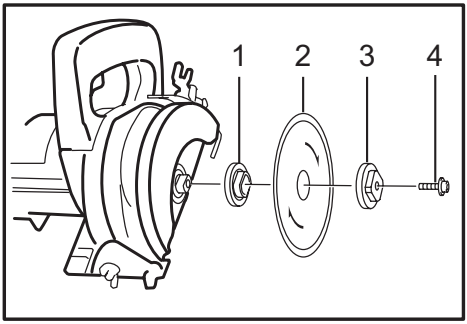

► **1.** Внутренний фланец **2.** Алмазный диск **3.** Наружный фланец **4.** Болт с головкой под шестигранник

⚠ВНИМАНИЕ:

- Для снятия или установки дисков пользуйтесь только ключом Makita.

Установка водопровода

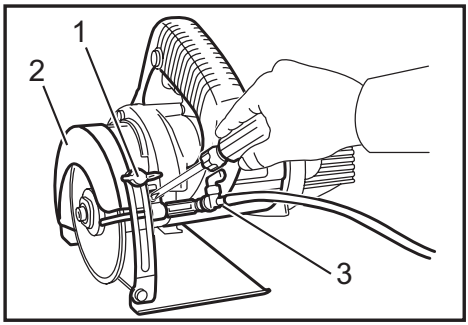

► **1.** Барашковый болт **2.** Футляр для полотна **3.** Водяная труба

Прежде всего, выньте штекер инструмента из розетки электропитания. Ослабьте барашковый болт на направляющей глубины и переместите основание вниз. Установите водопроводную трубу на кожух диска с помощью винта.
Прикрепите виниловую трубу к водопроводной трубе и прикрепите переходник на виниловой трубе к крану водопроводного давления. Отрегулируйте поток воды простым поворотом водопроводного крана.

Установка крышки (A)

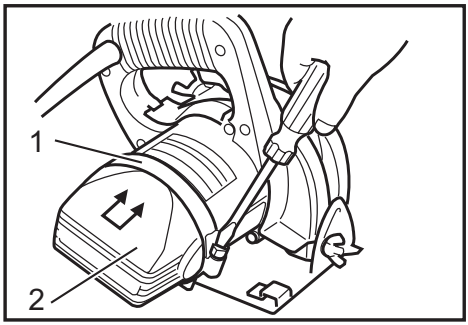

► **1.** Зажим **2.** Крышка (A)

Установите крышку (A) на инструмент таким образом, чтобы сторона с отметкой "Upside ⬆⬆" находилась сверху.

ЭКСПЛУАТАЦИЯ

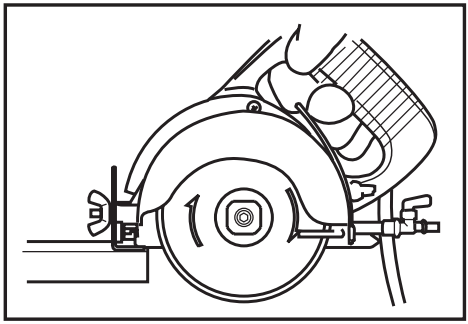

Отрегулируйте поток воды. Крепко держите инструмент. Установите опорную плиту инструмента на обрабатываемую деталь, при этом диск не должен ее касаться. Затем включите инструмент и подождите, пока диск наберет полную скорость. Теперь просто перемещайте инструмент вперед по поверхности обрабатываемой детали, держа его заподлицо и равномерно перемещая до окончания резки. Следите за ровностью линии разреза и равномерностью скорости продвижения.

⚠ВНИМАНИЕ:

- Данный инструмент нужно использовать только на горизонтальных поверхностях.
- Обязательно осторожно перемещайте инструмент по направлению вперед по прямой линии. Принудительное и чрезмерное нажатие или сгибание, зажим или скручивание диска в разрезе могут привести к перегреву двигателя и опасному отскоку инструмента.
- Так как чрезмерная резка может привести к перегрузке двигателя, глубина резки не должна превышать 20 мм за один проход. Если Вы хотите делать вырезы глубиной более 20 мм, сделайте несколько проходов, постепенно увеличивая глубину.

ТЕХОБСЛУЖИВАНИЕ

⚠ВНИМАНИЕ:

- Перед проверкой или проведением техобслуживания убедитесь, что инструмент выключен, а штекер отсоединен от розетки.
- Запрещается использовать бензин, лигроин, растворитель, спирт и т.п. Это может привести к изменению цвета, деформации и появлению трещин.

Правка алмазного диска

При ухудшении характеристик резки алмазного диска, воспользуйтесь старым выброшенным крупнозернистым диском заточного станка или бетонным блоком для правки алмазного диска. Для этого, надежно закрепите диск заточного станка или бетонный блок и сделайте в нем вырез.

После использования

Сдуйте пыль с внутренней части инструмента, включив его на холостом ходу в течение некоторого времени. Щеткой удалите с основания накопившуюся пыль. Накопившаяся в двигателе или на основании пыль может привести к поломке инструмента.

Очистка крышек

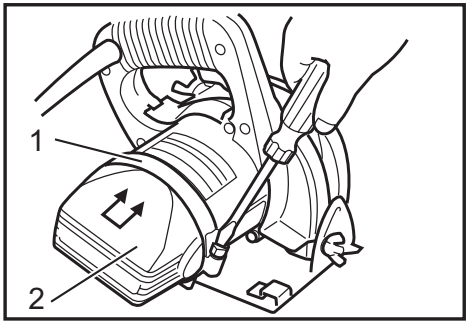

► **1.** Зажим **2.** Крышка (A)

Когда Вам покажется, что на крышке (A) накопится достаточное количество пыли, ослабьте зажим и снимите крышку (A). Смойте накопившуюся пыль с внутренней стороны крышки (A) и протрите ее. Затем установите крышку (A) на инструмент таким образом, чтобы сторона с отметкой "Upside ⬆⬆" находилась сверху. Подвиньте крышку (A) к двигателю как можно дальше и закрепите ее зажимом. При замене диска одновременно очищайте крышку (B). Ослабьте болт крепления крышки (B) и снимите крышку (B). Смойте накопившуюся пыль с внутренней части крышки (B) и протрите ее. Затем прикрепите крышку (B) к инструменту, затянув винт. Накопление пыли внутри крышек может привести к поломке инструмента.

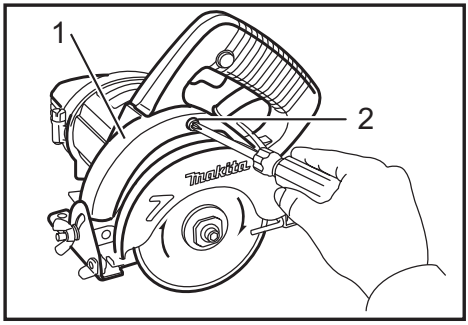

► **1.** Крышка (B) **2.** Винт

⚠ВНИМАНИЕ:

- При использовании инструмента обязательно устанавливайте крышки (A) и (B).

Замена угольных щеток

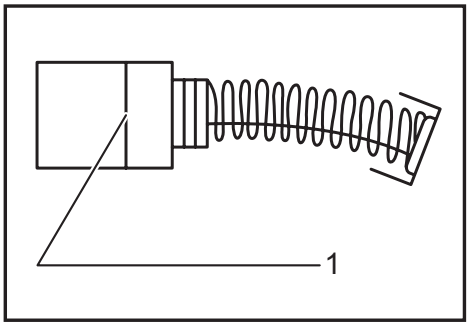

► **1.** Ограничительная метка

Регулярно вынимайте и проверяйте угольные щетки. Заменяйте их, если они изношены до ограничительной отметки. Содержите угольные щетки в чистоте и в свободном для скольжения в держателях положении. При замене необходимо менять обе угольные щетки одновременно. Используйте только одинаковые угольные щетки.
Сначала снимите крышку (A).
Используйте отвертку для снятия крышек щеткодержателей. Извлеките изношенные угольные щетки, вставьте новые и закрутите крышки щеткодержателей.

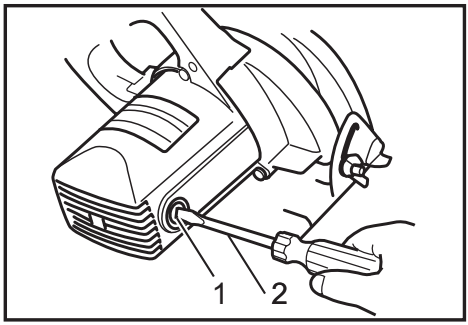

► **1.** Колпачок держателя щетки **2.** Отвертка

Для обеспечения БЕЗОПАСНОСТИ и НАДЕЖНОСТИ оборудования, ремонт, любое другое техобслуживание или регулировку необходимо производить в уполномоченных сервис-центрах Makita, с использованием только сменных частей производства Makita.

ДОПОЛНИТЕЛЬНЫЕ ПРИНАДЛЕЖНОСТИ

⚠ВНИМАНИЕ:

- Эти принадлежности или насадки рекомендуется использовать вместе с вашим инструментом Makita, описанным в данном руководстве. Использование каких-либо других принадлежностей или насадок может представлять опасность получения травм. Используйте принадлежность или насадку только по указанному назначению.

Если вам необходимо содействие в получении дополнительной информации по этим принадлежностям, свяжитесь со своим местным сервис-центром Makita.

- Алмазные диски
- Шестигранный ключ 5
- Ключ 22
- Направляющая планка (направляющая линейка)

ПРИМЕЧАНИЕ:

- Некоторые элементы списка могут входить в комплект инструмента в качестве стандартных приспособлений. Они могут отличаться в зависимости от страны.

Makita Europe N.V. Jan-Baptist Vinkstraat 2,
3070 Kortenberg, Belgium

Makita Corporation 3-11-8, Sumiyoshi-cho,
Anjo, Aichi 446-8502 Japan

884156G269
RU
20190122

www.makita.com