CW004G

EN	Cordless Cooler & Warmer Box	INSTRUCTION MANUAL	7
SV	Batteridriven kyl- och värmeväska	BRUKSANVISNING	18
NO	Trådløs kjøle- og varmeboks	BRUKSANVISNING	29
FI	Akkukäyttöinen kylmä-/lämpölaukku	KÄYTTÖOHJE	40
DA	Akku køle- og varmeboks	BRUGSANVISNING	51
LV	Bezvada dzesētāja un sildītāja kaste	LIETOŠANAS INSTRUKCIJA	63
LT	Akumuliatorinis maisto šaldytuvas-šildytuvas	NAUDOJIMO INSTRUKCIJA	75
ET	Juhtmeta jahutus- ja soojenduskast	KASUTUSJUHEND	87
RU	Аккумуляторный холодильник с системой обогрева	РУКОВОДСТВО ПО ЭКСПЛУАТАЦИИ	98
KK	Сымсыз тоназыткыш/жылы бокс	ПАЙДАЛАНУ ЖӨНІНДЕГІ НҰСҚАУЛЫҚ	112
ZHCN	充电/车载冷热二用保温箱	使用说明书	125
ZHTW	充電式攜帶型保溫保冷箱	使用說明書	137
ID	Kotak Pendingin & Penghangat Nirkabel	PETUNJUK PENGGUNAAN	149
MS	Peti Penyejuk & Pemanas Tanpa Kord	MANUAL ARAHAN	161
VI	Máy Làm Mát Và Ấm Cầm Tay Hoạt Động Bằng Điện Và Pin	TÀI LIỆU HƯỚNG DẪN	173
TH	กล่องทำความเย็นและทำความร้อนไร้สาย	คู่มือการใช้งาน	184
FA	جعبه خنک کن و گرم کن شارژی	دفترچه راهنما	208
AR	صندوق تبريد وتسخين ببطارية	دليل الإرشادات	217



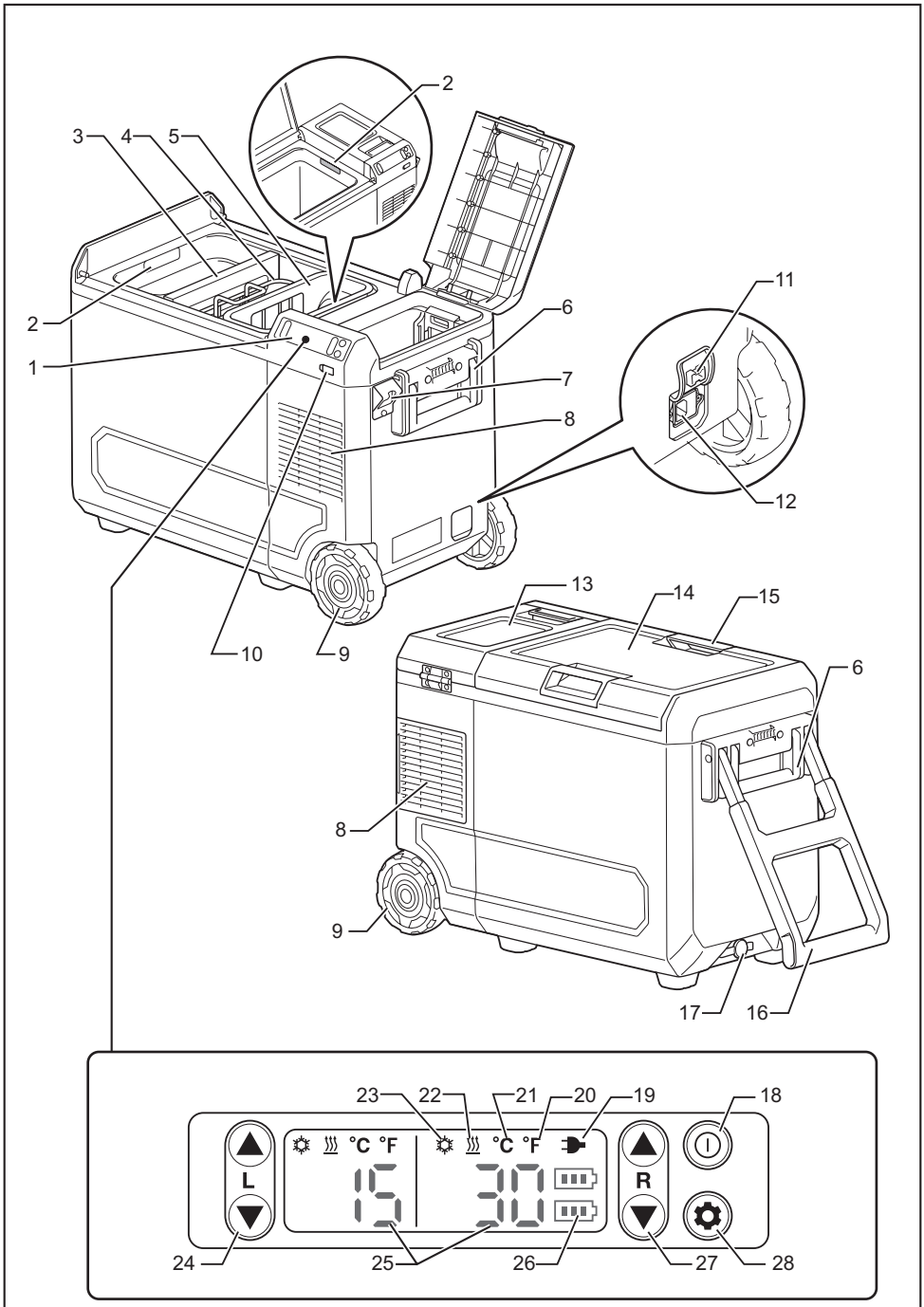
1
2
3
4
5
6
7
8
9
10
11
12
13
14
15
16
17
18
19
20
21
22
23
24
25
26
27
28
°C °F
°C °F
L
R
15
30

Fig.1

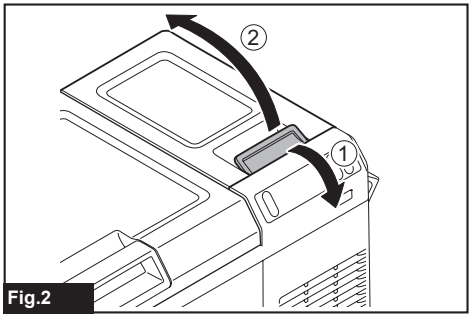

Fig.2

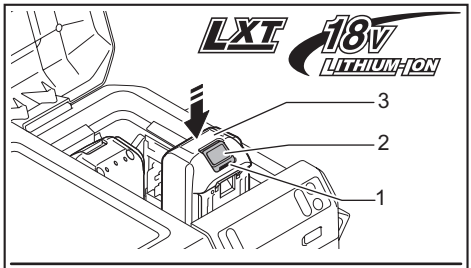

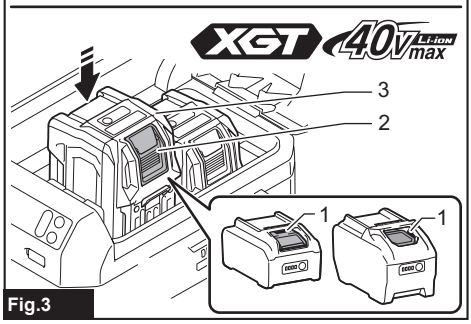

Fig.3

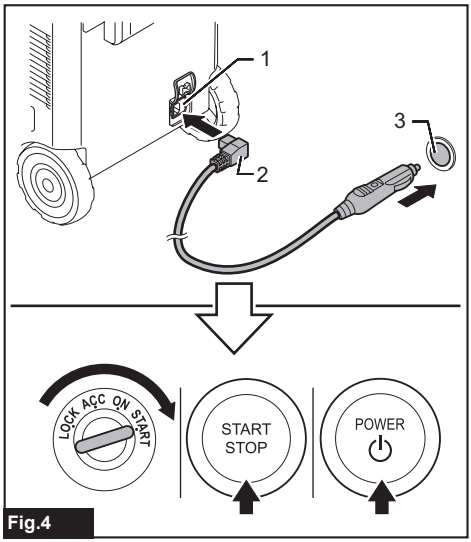

Fig.4

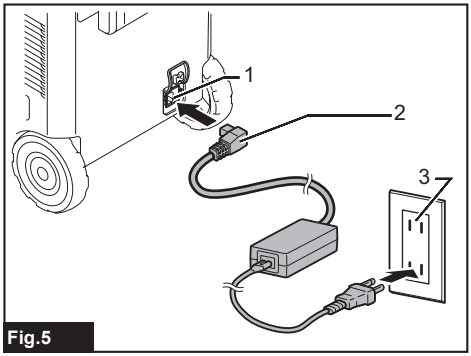

Fig.5

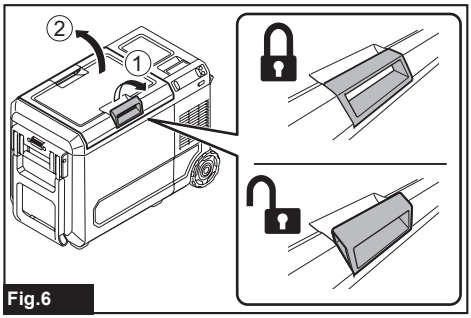

Fig.6

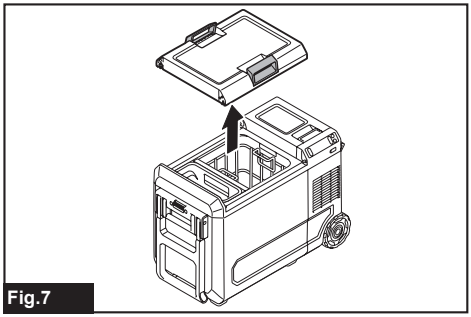
Fig.7

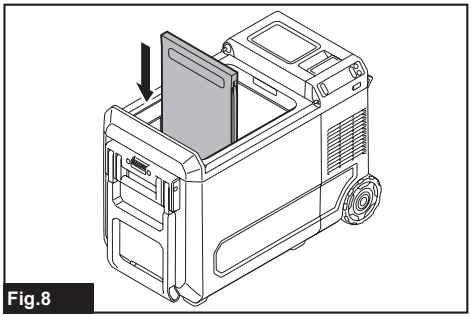
Fig.8

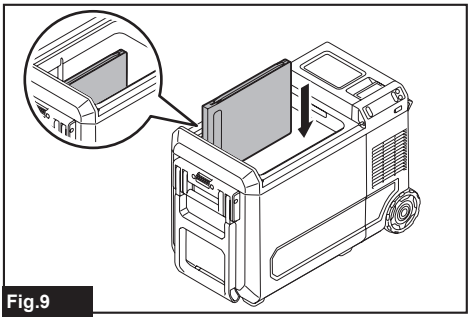

Fig.9

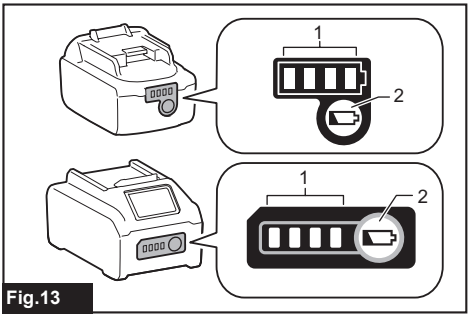

Fig.13

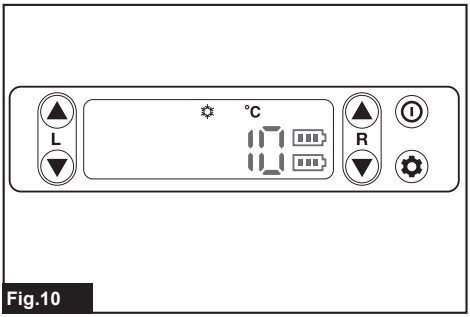

Fig.10

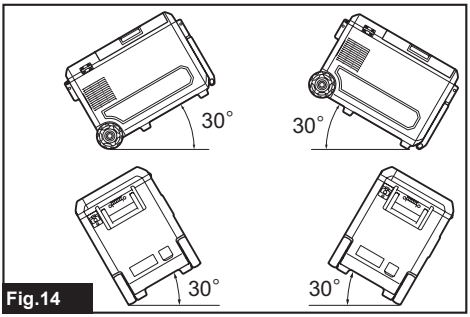

Fig.14

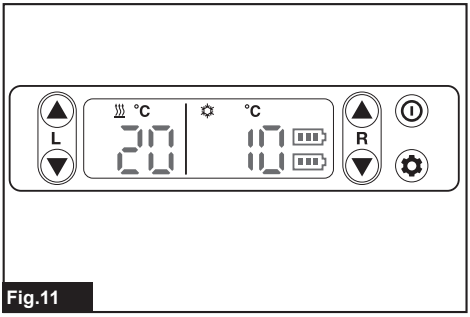

Fig.11

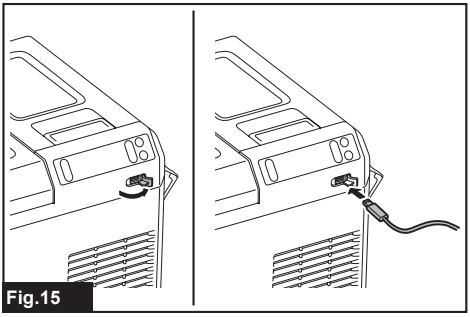

Fig.15

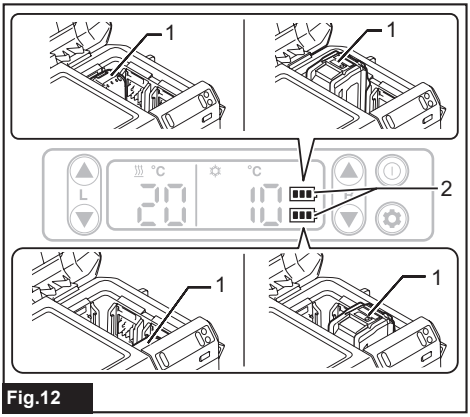

Fig.12

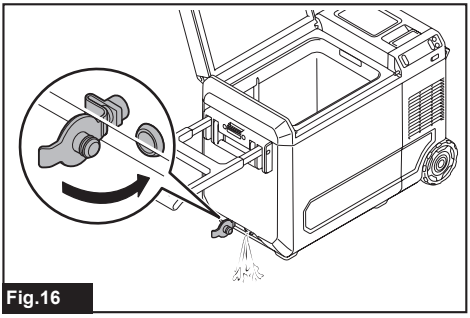

Fig.16

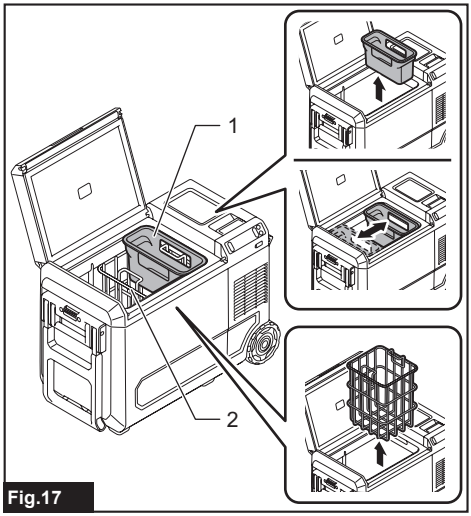

Fig.17

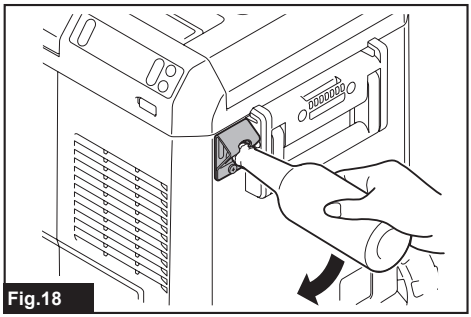
Fig.18

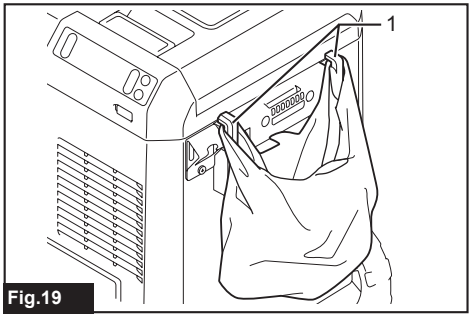

Fig.19

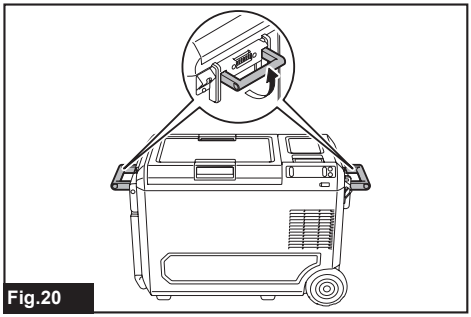
Fig.20

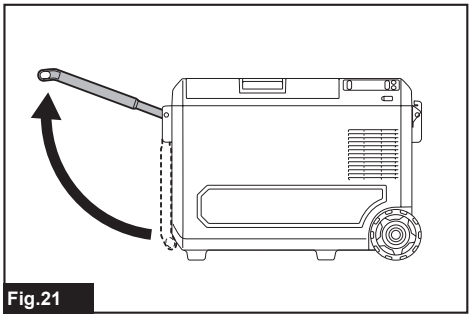
Fig.21

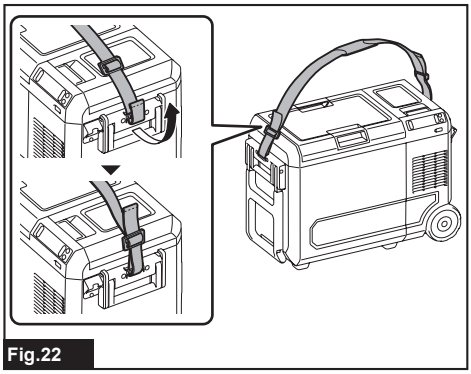
Fig.22

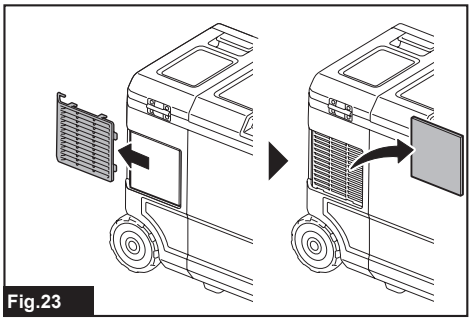
Fig.23

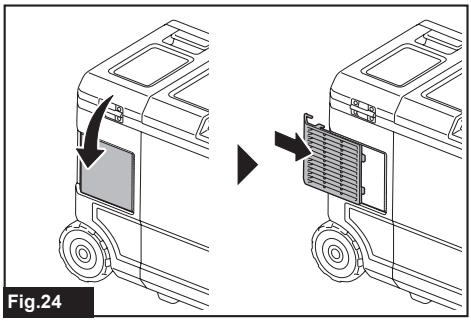

Fig.24

WARNING

- **See the chapter "MAINTENANCE" for the appropriate procedures and precautions during user maintenance.**
- For users in Europe:
  This appliance can be used by children aged from 8 years and above and persons with reduced physical, sensory or mental capabilities or lack of experience and knowledge if they have been given supervision or instruction concerning use of the appliance in a safe way and understand the hazards involved. Children shall not play with the appliance. Cleaning and user maintenance shall not be made by children without supervision.
- For users in areas other than Europe:
  This appliance is not intended for use by persons (including children) with reduced physical, sensory or mental capabilities, or lack of experience and knowledge, unless they have been given supervision or instruction concerning use of the appliance by a person responsible for their safety. Children should be supervised to ensure that they do not play with the appliance.
- **If the supply cord is damaged, it must be replaced by a special cord or assembly available from the manufacturer or its service agent.**
- **See the chapter "Specifications" for the type reference of the battery.**
- **See the section "Installing or removing battery cartridge" for how to remove or install the battery.**
- **When disposing the battery cartridge, remove it from the appliance and dispose of it in a safe place. Follow your local regulations relating to disposal of battery.**
- **If the appliance is not used for a long period of time, the battery must be removed from the appliance.**
- **Do not short the battery cartridge.**

INTRODUCTION

Specifications

Model:		**CW004G**
Input	Battery cartridge	D.C. 18 V D.C. 36 V - 40 V max
	Cigarette lighter adapter	D.C. 12 V / D.C. 24 V
Power consumption		80 W
Anti-shock protection class		III
USB power supply port		Output voltage D.C. 5 V / Output current D.C. 2.4 A / Type A
Capacity		29 L
Refrigerant		R-1234yf (33 g)
Insulation material / Foaming material		Polyurethane foam / Cyclopentane (C_5H_{10})
Protection degree		IPX4 (only when powered by battery cartridge)
Net weight (Without accessories)	Without battery cartridge	17.1 kg
	With BL4080F x2	20.9 kg
Dimensions (L x W x H)	External dimensions	676 mm x 345 mm x 471 mm (With the handles and carrying handle lowered position)
	Inside of the chamber	343 mm x 240 mm x 338 mm
Climate type		SN / N / ST / T

- Due to our continuing program of research and development, the specifications herein are subject to change without notice.
- Specifications may differ from country to country.

Selectable temperature

°C	-18	-15	-10	-5	0	5	10	15	20	25	30	35	40	45	50	55	60

°F	0	5	15	25	30	40	50	60	70	75	85	95	105	115	120	130	140

Applicable battery cartridge and charger

Battery cartridge	D.C.18 V Model	BL1815N / BL1820B / BL1830B / BL1840B / BL1850B / BL1860B
	D.C. 36 V - 40 V max Model	BL4020 / BL4025 / BL4040 / BL4050F / BL4080F
Charger	D.C.18 V Model	DC18RC / DC18RD / DC18RE / DC18SD / DC18SE / DC18SF / DC18SH / DC18WC
	D.C. 36 V - 40 V max Model	DC40RA / DC40RB / DC40RC / DC40WA / BCC01 / BCC02

- Some of the battery cartridges and chargers listed above may not be available depending on your region of residence.

WARNING: **Only use the battery cartridges and chargers listed above.** Use of any other battery cartridges and chargers may cause injury and/or fire.

WARNING: **Do not use a corded power supply such as battery adapter or portable power pack with this appliance.** The cable of such power supply may hinder the operation and result in personal injury.

Operating time

NOTE: The operating time is measured from the state that the inside of the chamber reaches the control temperature.

NOTE: Operating times are approximate and may differ depending on battery type, charging status, and usage condition.

When operating as single chamber

Voltage	Battery cartridge (When using two of the same battery cartridges)	Operating time for each control temperature (hours)		
		Ambient temperature is 30°C (85°F)		Ambient temperature is 0°C (30°F)
		-18°C (0°F)	5°C (40°F)	60°C (140°F)
D.C. 18 V	BL1815N	1.5	4.0	1.5
	BL1820B	2.0	5.5	2.0
	BL1830B	3.0	7.5	2.5
	BL1840B	4.5	11.0	3.5
	BL1850B	5.5	14.0	5.0
	BL1860B	7.0	17.0	6.0
D.C. 36 V - 40 V max	BL4020	4.5	11.5	4.5
	BL4025	6.0	15.0	5.5
	BL4040	10.0	24.0	9.0
	BL4050F	12.5	30.0	11.5
	BL4080F	20.0	48.0	18.5

When operating as dual chamber

Voltage	Battery cartridge (When using two of the same battery cartridges)	Operating time for each control temperature (hours)	
		Ambient temperature is 30°C (85°F)	
		-18°C (0°F)	5°C (40°F)
D.C. 18 V	BL1815N	1.5	
	BL1820B	2.5	
	BL1830B	3.5	
	BL1840B	5.0	
	BL1850B	6.5	
	BL1860B	8.0	

Voltage	Battery cartridge (When using two of the same battery cartridges)	Operating time for each control temperature (hours)	
		Ambient temperature is 30°C (85°F)	
		-18°C (0°F)	5°C (40°F)
D.C. 36 V - 40 V max	BL4020	4.5	
	BL4025	5.5	
	BL4040	9.0	
	BL4050F	11.0	
	BL4080F	18.0	

Symbols

The followings show the symbols which may be used for the equipment. Be sure that you understand their meaning before use.



Read instruction manual.



Only for EU countries
Due to the presence of hazardous components in the equipment, waste electrical and electronic equipment, accumulators and batteries may have a negative impact on the environment and human health.
Do not dispose of electrical and electronic appliances or batteries with household waste!
In accordance with the European Directive on waste electrical and electronic equipment and on accumulators and batteries and waste accumulators and batteries, as well as their adaptation to national law, waste electrical equipment, batteries and accumulators should be stored separately and delivered to a separate collection point for municipal waste, operating in accordance with the regulations on environmental protection.
This is indicated by the symbol of the crossed-out wheeled bin placed on the equipment.



Warning;
Risk of fire.



Do not fill the water directly in the chamber. Do not immerse the appliance in water. Do not pour water on the appliance. Otherwise electric shock or malfunction may occur.

Power supply

The tool should be connected only to a power supply of the same voltage as indicated on the nameplate, and can only be operated on single-phase AC supply. They are double-insulated and can, therefore, also be used from sockets without earth wire.

Safety warnings

1. **Only when the appliance is powered by battery cartridge, the appliance is suitable for camping use.**
2. **This appliance uses flammable refrigerants. Read and follow these instructions for handling. Ask our service center for servicing. When disposing the appliance, follow your local regulations relating to disposal of flammable refrigerants.**
3. **WARNING: Keep ventilation openings or in the appliance enclosure clear of obstruction.**
4. **WARNING: Do not use mechanical devices or other means to accelerate the defrosting process, other than those recommended by the manufacturer.**
5. **WARNING: Do not use electrical appliances inside the food storage compartments of the appliance, unless they are of the type recommended by the manufacturer.**
6. **This appliance contains flammable insulation blowing gases inside. When disposing the appliance, follow your local regulations relating to disposal of flammable insulation blowing gases.**
7. **Do not store explosive substances such as aerosol cans with a flammable propellant in this appliance.**
8. **This appliance is intended to be used in household and similar applications such as**
   - staff kitchen areas in shops, offices and other working environments;
   - farm houses and by clients in hotels, motels and other residential type environments;
   - bed and breakfast type environments;
   - catering and similar non-retail applications.
9. **Ask a qualified repair person when you want to replace the illuminating lamps. All parts, including the illumination lamp, should be replaced by a qualified repair person.**
10. **WARNING: Risk of child entrapment. Before you throw away this appliance:**
    * Take off the doors.

Additional safety warnings for cooler & warmer box

1. **Read the instruction manual carefully before use.**
2. **Do not allow small children and pets to play with this appliance. Keep the appliance out of reach of children when storing.** Otherwise serious incident such as an entrapment may occur.
3. **Do not disassemble the appliance.**
4. **Any accessories not recommended by the manufacturer may not be used.** Otherwise malfunction may occur.
5. **Do not use this appliance as a stepstool or chair.** It may cause falls and injuries.
6. **Do not immerse the appliance in water or other liquid to prevent electric shock. Do not expose to rain.**
7. **Even if the appliance is not in use, do not place**

the appliance upside down, or tilt it above 15°. Otherwise malfunction may occur.

8. **Do not place the appliance in hot places such as in a car under the sun or near heating materials.** Cooling performance may be reduced, or a gas leak may cause a fire.
9. **When positioning the appliance, ensure the power cord is not tapped or damaged.**
10. **Do not place the appliance near gas appliances.** Cooling performance may be reduced, or a gas leak may cause a fire.
11. **Do not use flammable sprayer near the appliance.** Otherwise it may cause fire.
12. **Do not use this appliance in the refrigerator vehicle or refrigerator chamber.** Dew condensation easily occurs in the refrigerator vehicle and refrigerator chamber, causing water droplets to fall on the appliance and result in malfunctions.
13. **When using the appliance in a car, be sure to install the appliance in a stable place such as the luggage space or the feet of the rear seats, and fix it. Do not place the appliance on the seat in an unstable state.** If the car suddenly starts or stops during driving, the appliance may fall over and move, causing injury.
14. **Do not use the AC adapter outdoors.** Otherwise electric shock may occur.
15. **Do not insert metal foil or other conductive materials into the appliance to prevent fire or short circuit.**
16. **Check if the voltage range used is the same as that marked on the nameplate, whether the power cord plug is match the socket, and ensure that the socket is well grounded.**
17. **Do not abuse the AC adapter and cigarette lighter adapter.**
18. **Do not put any objects on or around the AC adapter when using.** Otherwise it may cause fire.
19. **Do not damage the cord of the AC adapter and cigarette lighter adapter.**
    - — **Do not modify the cord.**
    - — **Do not bend, pull, or twist the cord forcibly.**
    - — **Do not pinch the cord.**
    - — **Do not put heavy objects on the cord.**
    - — **Do not bundle the cord when using.**

    Otherwise the cord may be damaged and fire or electric shock result.
20. **Clean the plug of the AC adapter and cigarette lighter adapter.** Dirt such as water or salt adhering to the plug may cause rust and result poor conductivity, deformation or fire.
21. **Clean dust and ash from the cigarette lighter adapter socket.** Otherwise deformation or fire may occur.
22. **Do not handle the plug with wet or greasy hand.** Doing so may cause electric shock.
23. **Insert the plug completely into the "DC IN" socket.** Failure to do so may deform the plug or cause a fire.
24. **Do not touch the plug of the AC adapter and cigarette lighter adapter immediately after operation.** They may be extremely hot and could burn your skin.
25. **Do not use the DC output (DC) of the engine generator as the power supply.** Doing so may cause a failure.
26. **When the remaining automobile battery capacity gets small, use the appliance with the engine running. After using the appliance, unplug the cigarette lighter socket to prevent the loading on the automobile battery.**
27. **Do not charge the car battery while using the appliance.** Unacceptable voltage may be applied to the product, resulting in failure or fire.
28. **Do not handle the appliance while driving.** Doing so may cause an accident.
29. **If the fuse of the cigarette lighter adapter blows, always replace with new one specified by Makita. Contact your local Makita Service Center for details.**
30. **To avoid damage to the compressor, do not press the start button frequently. When starting, always leave at least 5-minute interval from the previous use.**
31. **When operating cooling mode, do not touch the contents, especially those made of metal, inside the appliance with wet hands.** Doing so may cause frostbite.
32. **When operating heating mode, do not touch the inside of the appliance with your hand for a long time.** Risk of low-temperature burns.
33. **Be careful not to pinch your finger when closing and opening the door and the battery cover.**
34. **Be careful not to run out of battery power while keeping food and drink cool or warm. Do not store opened foods for a long time.** Food and drink may rot.
35. **When putting food or drink in the appliance, keep the inside of the chamber clean.** Risk of food poisoning etc.
36. **When putting food or drink in the appliance, put a cold or hot thing in advance.** This appliance cannot cool or heat in a short time.
37. **Do not overfill food and drink in the appliance.** Cooling performance may be reduced, causing food and drink to rot.
38. **Do not put things that are easily perishable in the chamber when the appliance in heating mode.** The food or drink may rot.
39. **Do not put creatures such as pets in the appliance.** This appliance cannot save creatures.
40. **Do not put water etc. directly in the appliance.** Water may get inside the appliance and cause a malfunction. If water has accumulated in the chamber, wipe it off with a soft cloth.
41. **Do not put a cold agent in a broken bag.** If the cold agent leak in the appliance, the metal part of the appliance may be corroded. If the cold agent leaks, wipe it off with a damp soft cloth and then wipe dry with a soft cloth.
42. **Do not put such as medicines or academic materials in the appliance.** This appliance cannot storage the materials that require strict temperature control.
43. **Hold the appliance firmly when carrying.**

Otherwise the appliance may fall and cause a malfunction, or falling on your feet may cause injury.

44. **When carrying the appliance, keep the appliance with the door facing up. Do not carry the appliance with upside down.** Otherwise malfunction may occur.
45. **When cleaning or not in use, remove the battery and unplug the power plug.**
46. **Do not use chemical washing liquids and hard tools to clean the product.**
47. **Do not use a knife or a screwdriver to remove ice or frost from the appliance.** Doing so may damage the inside of the appliance and cause a malfunction, or the enclosed gas or oil may squirt.
48. **When using in dusty environment, clean the sponge filter more often.** Dusty environment causes sponge filter clogging easily and fire.

Safety warnings for battery-operated appliance

Battery-operated appliance use and care

1. **Prevent unintentional starting. Ensure the switch is in the off-position before connecting to battery pack, picking up or carrying the appliance.** Carrying the appliance with your finger on the switch or energizing appliance that have the switch on invites accidents.
2. **Disconnect the battery pack from the appliance before making any adjustments, changing accessories, or storing appliance.** Such preventive safety measures reduce the risk of starting the appliance accidentally.
3. **Recharge only with the charger specified by the manufacturer.** A charger that is suitable for one type of battery pack may create a risk of fire when used with another battery pack.
4. **Use appliances only with specifically designated battery packs.** Use of any other battery packs may create a risk of injury and fire.
5. **When battery pack is not in use, keep it away from other metal objects, like paper clips, coins, keys, nails, screws or other small metal objects, that can make a connection from one terminal to another.** Shorting the battery terminals together may cause burns or a fire.
6. **Under abusive conditions, liquid may be ejected from the battery; avoid contact. If contact accidentally occurs, flush with water. If liquid contacts eyes, additionally seek medical help.** Liquid ejected from the battery may cause irritation or burns.
7. **Do not use a battery pack or appliance that is damaged or modified.** Damaged or modified batteries may exhibit unpredictable behaviour resulting in fire, explosion or risk of injury.
8. **Do not expose a battery pack or appliance to fire or excessive temperature.** Exposure to fire or temperature above 130 °C may cause explosion.
9. **Follow all charging instructions and do not charge the battery pack or appliance outside the temperature range specified in the instructions.** Charging improperly or at temperatures outside the specified range may damage the battery and increase the risk of fire.
10. **Have servicing performed by a qualified repair person using only identical replacement parts.** This will ensure that the safety of the product is maintained.
11. **Do not modify or attempt to repair the appliance or the battery pack except as indicated in the instructions for use and care.**

Important safety instructions for battery cartridge

1. **Before using battery cartridge, read all instructions and cautionary markings on (1) battery charger, (2) battery, and (3) product using battery.**
2. **Do not disassemble or tamper with the battery cartridge.** It may result in a fire, excessive heat, or explosion.
3. **If operating time has become excessively shorter, stop operating immediately. It may result in a risk of overheating, possible burns and even an explosion.**
4. **If electrolyte gets into your eyes, rinse them out with clear water and seek medical attention right away. It may result in loss of your eyesight.**
5. **Do not short the battery cartridge:**
   (1) **Do not touch the terminals with any conductive material.**
   (2) **Avoid storing battery cartridge in a container with other metal objects such as nails, coins, etc.**
   (3) **Do not expose battery cartridge to water or rain.**

   A battery short can cause a large current flow, overheating, possible burns and even a breakdown.
6. **Do not store and use the appliance and battery cartridge in locations where the temperature may reach or exceed 50 °C (122 °F).**
7. **Do not incinerate the battery cartridge even if it is severely damaged or is completely worn out. The battery cartridge can explode in a fire.**
8. **Do not nail, cut, crush, throw, drop the battery cartridge, or hit against a hard object to the battery cartridge.** Such conduct may result in a fire, excessive heat, or explosion.
9. **Do not use a damaged battery.**
10. **Never service damaged battery packs.** Service of battery packs should only be performed by the manufacturer or authorized service providers.
11. **The contained lithium-ion batteries are subject to the Dangerous Goods Legislation requirements.**
    For commercial transports e.g. by third parties, forwarding agents, special requirement on packaging and labeling must be observed.
    For preparation of the item being shipped, consulting an expert for hazardous material is required.
    Please also observe possibly more detailed national regulations.
    Tape or mask off open contacts and pack up the battery in such a manner that it cannot move

around in the packaging.

12. **When disposing the battery cartridge, remove it from the appliance and dispose of it in a safe place. Follow your local regulations relating to disposal of battery.**
13. **Use the batteries only with the products specified by Makita.** Installing the batteries to non-compliant products may result in a fire, excessive heat, explosion, or leak of electrolyte.
14. **If the appliance is not used for a long period of time, the battery must be removed from the appliance.**
15. **During and after use, the battery cartridge may take on heat which can cause burns or low temperature burns. Pay attention to the handling of hot battery cartridges.**
16. **Do not touch the terminal of the appliance immediately after use as it may get hot enough to cause burns.**
17. **Do not allow chips, dust, or soil stuck into the terminals, holes, and grooves of the battery cartridge.** It may cause heating, catching fire, burst and malfunction of the appliance or battery cartridge, resulting in burns or personal injury.
18. **Unless the appliance supports the use near high-voltage electrical power lines, do not use the battery cartridge near high-voltage electrical power lines.** It may result in a malfunction or breakdown of the appliance or battery cartridge.
19. **Keep the battery away from children.**

SAVE THESE INSTRUCTIONS.

⚠***CAUTION:*** **Only use genuine Makita batteries.** Use of non-genuine Makita batteries, or batteries that have been altered, may result in the battery bursting causing fires, personal injury and damage. It will also void the Makita warranty for the Makita appliance and charger.

NOTICE: Makita is not responsible for any accidents resulting from the use of non-genuine Makita batteries or batteries that have been modified. Genuine Makita batteries have been rigorously evaluated for compatibility with Makita tools and chargers, in line with applicable legislation and safety standards.

Tips for maintaining maximum battery life

1. **Charge the battery cartridge before completely discharged. Always stop appliance operation and charge the battery cartridge when you notice less appliance power.**
2. **Never recharge a fully charged battery cartridge. Overcharging shortens the battery service life.**
3. **Charge the battery cartridge with room temperature at 10 °C - 40 °C (50 °F - 104 °F). Let a hot battery cartridge cool down before charging it.**
4. **When not using the battery cartridge, remove it from the appliance or the charger.**
5. **Charge the battery cartridge if you do not use it for a long period (more than six months).**

Parts description

► **Fig.1**

1	Control panel	2	LED lamp
3	Separator	4	Inner basket
5	Inner tray	6	Carry handle
7	Opener	8	Air vent
9	Wheel	10	USB cover
11	"DC IN" socket cover	12	"DC IN" socket
13	Battery cover	14	Door
15	Latch	16	Trolley handle
17	Drain	18	Power button
19	Lamp of "DC IN"	20	Unit of temperature (degree Fahrenheit)
21	Unit of temperature (degree Celsius)	22	Lamp of heating mode
23	Lamp of cooling mode	24	Temperature setting button (left)
25	Temperature display	26	Battery indicator
27	Temperature setting button (right)	28	Setting button

HOW TO USE

⚠***CAUTION:*** **Do not put things that are easily perishable in the chamber when the appliance is in heating mode.** The food or drink may rot.

NOTE: When operating the appliance in high humid environment, dew condensation may occur on the appliance. This is not malfunction of the appliance. Use a dry cloth to wipe the dew condensation off the appliance.

Connecting the power supply

When operating with battery cartridge

⚠***CAUTION:*** **Always switch off the appliance before installing or removing the battery cartridge.**

⚠***CAUTION:*** **Hold the appliance and the battery cartridge firmly when installing or removing battery cartridge.** Failure to hold the appliance and the battery cartridge firmly may cause them to slip off your hands and result in damage to the appliance and battery cartridge and a personal injury.

⚠***CAUTION:*** **Be careful not to pinch your fingers between the battery cartridge and the terminals.** It may cause slash injury.

To install the battery cartridge, open the battery cover. ► **Fig.2**

Align the tongue on the battery cartridge with the groove in the housing and slip it into place. Insert it all the way until it locks in place with a little click. Then close the

battery cover.
To remove the battery cartridge, slide it from the appliance while sliding the button on the front of the cartridge.
► **Fig.3: 1.** Red indicator **2.** Button **3.** Battery cartridge

⚠*CAUTION:* Always install the battery cartridge fully until the red indicator cannot be seen. If not, it may accidentally fall out of the appliance, causing injury to you or someone around you.

⚠*CAUTION:* Do not install the battery cartridge forcibly. If the cartridge does not slide in easily, it is not being inserted correctly.

NOTE: Up to two battery cartridges can be installed, although the appliance uses one battery cartridge for operation.

NOTE: If two batteries of the same type are installed, the battery with lower remaining capacity will be used first.

NOTE: If two batteries of the different type are installed, the D.C.36 V - 40V max (XGT) battery will be used first.

When operating with cigarette lighter adapter

⚠*CAUTION:* Do not use the cigarette lighter adapter if the plug is unplugged easily, if the connection is wobbly, or if the plug cannot be connected properly.

When using the appliance with the cigarette lighter socket, use the cigarette lighter adapter supplied with the appliance. Insert the plug to "DC IN" socket and then insert the other end to the cigarette lighter socket. Start the engine or turn on the car.
► **Fig.4: 1.** "DC IN" socket **2.** Plug **3.** Cigarette lighter socket

When the appliance is operating with power from cigarette lighter adapter, the lamp of "DC IN" lights up.

***NOTICE:* The cigarette lighter adapter is for D.C. 12 V / 24 V car battery.** The cigarette lighter adapter cannot be used with other D.C. power sources.

***NOTICE:* Do not use the appliance with the engine key or engine switch in the "ACC" state.** Otherwise dead battery may result.

***NOTICE:* Do not use extension cords, branch cords, etc. Use the cigarette lighter adapter provided with the appliance.** Otherwise malfunction may occur.

***NOTICE:* Do not pull the cord when unplugging.** Otherwise malfunction may occur.

***NOTICE:* If the car has an idle reduction function, the appliance may not work properly because the car battery becomes low voltage. In this case, we recommend to turn off the idle reduction function.**

***NOTICE:* Always close the "DC IN" socket cover firmly when the power cord is not plugged.** Otherwise foreign matter may enter the appliance and cause a malfunction.

NOTE: When both of the cigarette lighter adapter and the battery cartridge are installed, the appliance operates by the power from cigarette lighter adapter.

NOTE: The battery power is consumed slightly even if the appliance operates by the power from cigarette lighter adapter.

NOTE: The appliance does not charge the battery cartridge.

NOTE: When the appliance shifts power supply, the compressor will stop for about 3 minutes to protect itself.

When operating with AC adapter

Optional accessory

⚠*CAUTION:* Do not use the AC adapter if the plug is unplugged easily, if the connection is wobbly, or if the plug cannot be connected properly.

⚠*CAUTION:* Use the AC adapter provided with the appliance. Use of any other AC adapter may cause fire.

When using the appliance with AC power, use the AC adapter supplied with the appliance. Insert the plug to "DC IN" socket and then insert the other end to an outlet.
► **Fig.5: 1.** "DC IN" socket **2.** Plug **3.** Outlet *

* The shape of the plug of the AC adapter on the outlet side and the shape of the outlet differ depending on the country.

When the appliance is operating with power from AC adapter, the lamp of "DC IN" lights up.

***NOTICE:* Do not pull the cord when unplugging.** Otherwise malfunction may occur.

***NOTICE:* Always close the "DC IN" socket cover firmly when the power cord is not plugged.** Otherwise foreign matter may enter the appliance and cause a malfunction.

NOTE: When both of the AC adapter and the battery cartridge are installed, the appliance operates by the power from AC adapter.

NOTE: The battery power is consumed slightly even if the appliance operates by the power from AC adapter.

NOTE: The appliance does not charge the battery cartridge.

NOTE: When the appliance shifts power supply, the compressor will stop for about 3 minutes to protect itself.

Putting food or drink in the appliance

⚠***CAUTION:*** **Cool the chamber sufficiently before putting the ice cream or frozen food in the chamber.** Do not put the ice cream or frozen food with other food and drink. Otherwise the ice cream and frozen food may melt.

⚠***CAUTION:*** **Do not put things that are easily perishable in the chamber when the appliance in heating mode.** The food or drink may rot.

⚠***CAUTION:*** **Do not put the food (especially raw food) while the appliance is turned off.** The food or drink may rot.

⚠***CAUTION:*** **Do not put foods in the chamber directly. Wrap the food or put the food into the plastic bag.**

⚠***CAUTION:*** **When operating in heating mode, do not put plastic bottles without heat resistant.** Otherwise they may deform or break.

Opening or closing the door

Pull up the latch to release and open the door. The door can be opened from either side.
► **Fig.6**

Pull up the both latches to release and remove the door from the body.
► **Fig.7**

⚠***CAUTION:*** **Make sure that the door is closed with the latches.** Otherwise the door may open suddenly and injury result.

⚠***CAUTION:*** **Do not force the door to open with the latch locked.** Otherwise breakage or injury result.

NOTICE: **Close the door promptly.** Opening the door for a long period can cause significant increase/decrease of the temperature in the chamber.

NOTE: When closing the door, be sure to lock the latches manually. The latch does not lock automatically. If the latch protrudes from the top face of the door, the latch is not locked.

Separator

By using the separator, the appliance operates in dual chamber mode.
In the dual chamber mode, you can set the different temperature for each chamber. Refer to the section for selecting the control temperature.
To install the separator, align the grooves in the separator with the rails on the chamber and slide it into place.
► **Fig.8**

When operating in single chamber mode, remove or store the separator as illustrated so that the appliance does not detect the sensors in the separator. The sensors are positioned in the bottom end of the separator and in the bottom of the chamber.
► **Fig.9**

NOTICE: **Always confirm the control temperature after installing or removing the separator.** The control temperature changes automatically when installing or removing the separator. Unexpected control temperature may cause food and drink rotted.

Operating the appliance

Turning on the appliance

Press the power button ⏻ to turn on the appliance.
Press the power button ⏻ again to turn off the appliance.

Selecting the control temperature

Press the temperature setting button ▲/▼ to select the control temperature. Refer the chapter "SPECIFICATIONS" for the selectable control temperature.
The appliance starts cooling/heating about 5 seconds after without any operation, then the control temperature stop flashing and the temperature display shows the current temperature.

NOTE: The control temperature is approximate.

Current temperature may repeat going over and below the control temperature. This is because the appliance turns on and off the cooling/heating operation to bring the temperature closer to the control temperature.

The difference between the current temperature and control temperature may increase depending on usage condition, operation settings, and the things you put in the appliance.

NOTE: The current temperature may not reach the control temperature depending on the usage environment (extremely hot/cold), etc.

NOTE: The appliance keeps the temperature when the current temperature reaches the control temperature.

NOTE: Once the compressor stops, the compressor does not restart for 3 minutes to protect itself.

NOTE: When operating the appliance in high humid environment, dew condensation may occur on the appliance. This is not malfunction of the appliance. Use a dry cloth to wipe the dew condensation off the appliance.

NOTE: During cooling operation, you may hear the sound of water flowing from inside the appliance. This is not malfunction of the appliance. This is the sound of refrigerant flowing inside of the appliance to cool the chamber.

Single chamber mode

In the single chamber mode, the temperature display becomes as shown in the figure. The appliance cool/heat the entire chamber to the control temperature.
► **Fig.10**

Dual chamber mode

In the dual chamber mode, the temperature display becomes as shown in the figure. You can set the

temperature for left chamber and right chamber separately.
► **Fig.11**

You can also choose not to set the temperature by pressing the setting button ⚙. The temperature display shows " - - " if the chamber does not have the control temperature.

NOTICE: **In the dual chamber mode, you cannot set the control temperature if there is a 30°C (55°F) or more difference with the other chamber. An error tone will sound if you try to set the temperature of such difference.**

FUNCTIONAL DESCRIPTION

Indicating the remaining battery capacity

The battery indicator shows the remaining battery capacity. The remaining battery capacity is shown as the following table.
► **Fig.12:** **1.** Battery cartridge **2.** Battery indicator

Battery indicator status	Remaining capacity
	50% to 100%
	20% to 50%
	0% to 20%
 (Blinking)	Charge the battery.

NOTE: The error code "F2" is displayed on the temperature display just before the appliance stops due to running out of the battery.

(Only for battery cartridges with the indicator)

Press the check button on the battery cartridge to indicate the remaining battery capacity. The indicator lamps light up for a few seconds.
► **Fig.13:** **1.** Indicator lamps **2.** Check button

Indicator lamps			Remaining capacity
Lighted	Off	Blinking	
			75% to 100%
			50% to 75%
			25% to 50%
			0% to 25%
			Charge the battery.
			The battery may have malfunctioned.

NOTE: Depending on the conditions of use and the ambient temperature, the indication may differ slightly from the actual capacity.

NOTE: The first (far left) indicator lamp will blink when the battery protection system works.

Protection system

The appliance is equipped with the protection systems. These systems automatically cut off power to extend appliance and battery life.

Overdischarge protection

When the capacity of the battery cartridge becomes low, the appliance stops automatically.
Remove the battery cartridge from the appliance and charge the battery cartridge.

Error code

For the specific errors, the temperature display shows following code.

— **F1: The appliance gets equal to or greater than 30° from level angle.**
After the appliance back in level position, it takes about 3 minutes to restart.
Code F1 is displayed only when the appliance is operating in cooling mode.
► **Fig.14**

— **F2: Running out of battery.**

— **F3: The car input voltage is lower than the rated voltage.**

— **F4: The car input voltage is higher than the rated voltage.**

— **When the error codes other than the above is displayed:**
Turn off and restart the appliance. If the error still occurs, take the appliance to Makita Authorized or Factory Service Centers.

Protection system for the car battery

The appliance automatically stops when the car input voltage falls the specific threshold voltage.
You can switch the specific threshold voltage "Lo" or "Hi" by following procedure.

1. Turn on the appliance.
2. Press and hold the setting button ⚙ and the temperature setting button ▼ on the left until the mode ("Lo" or "Hi") is displayed.

3. Press the temperature setting button ▲/▼ (on either left or right) to switch "Lo" or "Hi".
4. Press the setting button ⚙, or leave the appliance for about 5 seconds without any operation. The threshold voltage is completed.

Lo	The factory default. Use this mode in conventional cars.
Hi	The threshold voltage is higher than "Lo". **For cars that continue to supply power from the cigarette lighter socket even when the car engine is turned off, we recommend to change "Hi" mode.** In "Hi" mode, the appliance detects a small voltage drop and turns off, which prevents dead battery. The appliance may not work properly in "Hi" mode if the car battery is low voltage, e.g., the vehicle has an idle reduction function or the car battery is depleted. In this case, change to "Lo" mode.

Protections against other causes

Protection system is also designed for other causes that could damage the appliance and allows the appliance to stop automatically. Take all the following steps to clear the causes, when the appliance has been brought to a temporary halt or stop in operation.

1. Turn the appliance off, and then turn it on again to restart.
2. Charge the battery(ies) or replace it/them with recharged battery(ies).
3. Let the appliance and battery(ies) cool down.

If no improvement can be found by restoring protection system, then contact your local Makita Service Center.

Re-start function

When the appliance is operating with the AC adapter or the cigarette lighter adapter, the re-start function is activated.
If the appliance stops by any means other than pressing the power button, the appliance turns on automatically when the power supply of the AC adapter or the cigarette lighter adapter is resumed.
When the appliance is operating with only battery cartridge, the re-start function is not activated.

Mute mode

Press and hold the setting button ⚙ and temperature setting button ▼ on the right to enter mute mode. All operation tones, except the error tones, are turned off.
In the mute mode, press and hold the setting button ⚙ and temperature setting button ▼ on the right to restore tones.
The all error tones always sound.

Switching the unit of temperature

You can switch the unit of temperature °C (degree Celsius) or °F (degree Fahrenheit) by following procedure.

1. Turn on the appliance.
2. Press and hold the setting ⚙ button until the unit (°C or °F) starts flashing.
3. Press the temperature setting button ▲/▼ (on either left or right) to select unit.
4. Press the setting button ⚙, or leave the appliance for about 5 seconds without any operation. The unit selection is completed.

Memory function

The appliance starts at the same setting as the last setting.

USB charging

The USB port continuously outputs 5 V voltage in operation state.

***NOTICE:* Connect only devices which are compatible with the USB power supply port.** Otherwise it may cause malfunction to the appliance.

***NOTICE:* Do not connect the USB power supply port of this appliance to the USB terminal of your computer**. It may cause malfunction.

***NOTICE:* Before connecting USB device to the appliance, always backup your data of USB device.** Otherwise your data may be lost by any possibility.

***NOTICE:* When not using devices or after charging, remove the USB cable and close the USB cover.**

NOTE: The appliance may not supply power to some USB devices.

► **Fig.15**

Drain

When cleaning the chamber or water accumulates in the chamber, open the drain cap to drain the water. After drained the water, dry well the chamber. Always attach the drain cap securely before using the appliance.
► **Fig.16**

Storage items

The inner tray can be placed in the upper part of the chamber.
The inner basket can only be placed on the right side of the chamber.
The inner tray and the inner basket can be used together.
The appliance also can available without the inner tray and inner basket.
► **Fig.17: 1.** Inner tray **2.** Inner basket

***NOTICE:* Make sure that the inner tray seats the firmly into the groove on the rim of chamber before closing the door.**

Opener

Use to open the bottle crown cap.
► **Fig.18**

Lamp

The LED lamps turn on automatically when the door is opened and turn off when the door is closed.

Garbage bag hook

Use to hang a garbage bag.
► **Fig.19: 1.** Garbage bag hook

Carrying

Carrying handle

Raise the both carrying handles when carrying the appliance with both hands.
► **Fig.20**

Trolley handle

Raise the trolley handle when carrying the appliance with wheels.
► **Fig.21**

Shoulder belt

⚠***CAUTION:*** **Use the shoulder belt only for carrying the appliance. Do not use for purposes other than carrying the appliance (prevention of dropping at high places, hanging with cranes, dragging, wall hangings, etc.).**

⚠***CAUTION:*** **Inspect the appliance and shoulder belt for damage (including fabric and stitching). Do not use if damaged.**

⚠***CAUTION:*** **Make sure the shoulder belt securely attached properly.** Otherwise falling accident may occur.

⚠***CAUTION:*** **Even when using the shoulder belt, hold the appliance by your hand and keep it level.** Carrying the appliance using only the shoulder belt makes it unstable. The shoulder belt may come off or the appliance hit other objects and cause injury.

⚠***CAUTION:*** **Do not apply excessive load on the shoulder belt.** Otherwise falling accident may occur.

Put the belt through the holes and buckle the belt as shown in the figure.
► **Fig.22**

MAINTENANCE

⚠***CAUTION:*** **Always be sure that the appliance is switched off, unplugged, and the battery cartridge is removed before attempting to perform inspection or maintenance.**

⚠***CAUTION:*** **Do not spray or pour water on the appliance when cleaning. Do not wash with a hose; avoid getting water inside of the appliance.**

NOTICE: **Never use gasoline, benzine, thinner, alcohol or the like. Discoloration, deformation or cracks may result.**

To maintain product SAFETY and RELIABILITY, repairs and any other maintenance or adjustment should be performed by Makita Authorized or Factory Service Centers, always using Makita replacement parts.

Cleaning

- Clean the oil stain in the chamber regularly.
- Clean around the interior of the chamber to prevent odor.
- Clean the dust on the sponge filter regularly to improve the refrigeration efficiency.
- The sealing strip of the upper cover is easy to get dirty, clean it in time.

Defrosting

To defrost, turn off the power and wait until the frost has melted. Then wipe off the water.

Cleaning the sponge filter

⚠***CAUTION:*** **After cleaning the sponge filter, be sure to install it on the appliance.** Operating the appliance without the sponge filter may cause malfunction.

1. Slide the filter cover in the direction of the arrow shown in the figure, and then take the filter cover off.
2. Take off the sponge filter, clean the sponge filter.
► **Fig.23**
3. Install the sponge filter and the filter cover back.
► **Fig.24**

OPTIONAL ACCESSORIES

⚠***CAUTION:*** **These accessories or attachments are recommended for use with your Makita appliance specified in this manual.** The use of any other accessories or attachments might present a risk of injury to persons. Only use accessory or attachment for its stated purpose.

If you need any assistance for more details regarding these accessories, ask your local Makita Service Center.

- AC adapter
- Makita genuine battery and charger

NOTE: Some items in the list may be included in the appliance package as standard accessories. They may differ from country to country.

VARNING

- **Se kapitlet ”UNDERHÅLL” för lämpliga procedurer och försiktighetsåtgärder vid användarunderhåll.**
- För användare i Europa:
  Denna apparat kan användas av barn från 8 års ålder och äldre samt personer med nedsatt fysisk, sensorisk eller mental kapacitet eller brist på erfarenhet och kunskap förutsatt att de har fått handledning eller instruktioner om hur apparaten används på säkert sätt och förstår riskerna som det medför. Barn ska inte leka med apparaten. Rengöring och användarunderhåll ska inte utföras av barn utan tillsyn.
- För användare utanför Europa:
  Denna apparat är inte avsedd att användas av personer (inklusive barn) med nedsatt fysisk, sensorisk eller mental förmåga, eller personer utan erfarenhet av och kunskap om apparaten, såvida de inte har övervakats eller fått instruktioner angående användningen av apparaten av en person som är ansvarig för deras säkerhet. Barn ska övervakas så att de inte leker med apparaten.
- **Om nätsladden är skadad måste den bytas ut bytas ut mot en specialsladd eller -montering som finns tillgänglig från tillverkaren eller dess servicerepresentant.**
- **Se batteriets typreferens i kapitlet ”Specifikationer”.**
- **Se i avsnittet ”Montera eller demontera batterikassetten” hur du tar bort eller installerar batteriet.**
- **När batterikassetten ska kasseras måste den tas bort från apparaten och kasseras på en säker plats. Följ lokala föreskrifter beträffande kassering av batteriet.**
- **Om apparaten inte används under en lång tid måste batteriet tas bort från apparaten.**
- **Kortslut inte batterikassetten.**

INTRODUKTION

Specifikationer

Modell:		**CW004G**
Ingång	Batterikassett	18 V likström 36 V - 40 V likström max.
	Cigarettändaradapter	12 V likström / 24 V likström
Effektförbrukning		80 W
Skyddsklass mot stötar		III
USB-strömförsörjningsport		Utgångsspänning 5 V likström / utgångsström 2,4 A likström / typ A
Kapacitet		29 L
Kylmedel		R-1234yf (33 g)
Isoleringsmaterial / skummaterial		Polyuretanskum / cyklopentan (C_5H_{10})
Kapslingsklass		IPX4 (endast om strömförsörjd av batterikassetten)
Nettovikt (utan tillbehör)	Utan batterikassett	17,1 kg
	Med BL4080F x2	20,9 kg
Mått (L x B x H)	Yttre mått	676 mm x 345 mm x 471 mm (med handtag och bärhandtag i nedsänkt läge)
	Inuti kammaren	343 mm x 240 mm x 338 mm
Klimattyp		SN / N / ST / T

- På grund av vårt pågående program för forskning och utveckling kan dessa specifikationer ändras utan föregående meddelande.
- Specifikationer kan variera mellan olika länder.

Valbar temperatur

°C	-18	-15	-10	-5	0	5	10	15	20	25	30	35	40	45	50	55	60
°F	0	5	15	25	30	40	50	60	70	75	85	95	105	115	120	130	140

Tillgänglig batterikassett och laddare

Batterikassett	18 V likströmsmodell	BL1815N / BL1820B / BL1830B / BL1840B / BL1850B / BL1860B
	36 V – 40 V max. likströmsmodell	BL4020 / BL4025 / BL4040 / BL4050F / BL4080F
Laddare	18 V likströmsmodell	DC18RC / DC18RD / DC18RE / DC18SD / DC18SE / DC18SF / DC18SH / DC18WC
	36 V – 40 V max. likströmsmodell	DC40RA / DC40RB / DC40RC / DC40WA / BCC01 / BCC02

- Vissa av batterikassetterna och laddarna på listan ovan kanske inte finns tillgängliga i din region.

VARNING: **Använd endast batterikassetter och laddare från listan ovan.** Användning av andra batterikassetter och laddare kan orsaka personskada och/eller brand.

VARNING: **Använd inte en nätansluten strömförsörjning som t.ex. en batteriadapter eller bärbart strömpaket ihop med denna apparat.** Kabeln till sådan strömförsörjning kan hindra användningen och leda till personskada.

Drifttid

OBS: Drifttiden mäts från då insidan av kammaren når reglertemperaturen.

OBS: Drifttiderna är ungefärliga och kan variera beroende på batterityp, laddningsstatus och användningsförhållanden.

Vid användning som en kammare

Spänning	Batterikassett (när två batterikassetter av samma typ används)	Drifttid för varje reglertemperatur (timmar)		
		Omgivningstemperaturen är 30 °C (85 °F)		Omgivningstemperaturen är 0 °C (30 °F)
		-18 °C (0 °F)	5 °C (40 °F)	60 °C (140 °F)
18 V likström	BL1815N	1,5	4,0	1,5
	BL1820B	2,0	5,5	2,0
	BL1830B	3,0	7,5	2,5
	BL1840B	4,5	11,0	3,5
	BL1850B	5,5	14,0	5,0
	BL1860B	7,0	17,0	6,0
36 V - 40 V likström max.	BL4020	4,5	11,5	4,5
	BL4025	6,0	15,0	5,5
	BL4040	10,0	24,0	9,0
	BL4050F	12,5	30,0	11,5
	BL4080F	20,0	48,0	18,5

Vid användning med två kammare

Spänning	Batterikassett (när två batterikassetter av samma typ används)	Drifttid för varje reglertemperatur (timmar)	
		Omgivningstemperaturen är 30 °C (85 °F)	
		-18 °C (0 °F)	5 °C (40 °F)
18 V likström	BL1815N	1,5	
	BL1820B	2,5	
	BL1830B	3,5	
	BL1840B	5,0	
	BL1850B	6,5	
	BL1860B	8,0	
36 V - 40 V likström max.	BL4020	4,5	
	BL4025	5,5	
	BL4040	9,0	
	BL4050F	11,0	
	BL4080F	18,0	

Symboler

Följande visar symbolerna som kan användas för utrustningen. Se till att du förstår innebörden innan användning.

	Läs igenom bruksanvisningen.
 Ni-MH Li-ion	Gäller endast inom EU P.g.a. förekomsten av farliga komponenter i utrustningen kan avfall innehållande elektrisk och elektronisk utrustning, ackumulatorer och batterier ha negativ inverkan på miljön och människors hälsa. Kassera inte elektriska och elektroniska apparater eller batterier ihop med hushållsavfall! I enlighet med EU-direktiven om avfall som utgörs av eller innehåller elektrisk och elektronisk utrustning och om batterier och ackumulatorer och förbrukade batterier och ackumulatorer, och dess införlivande i nationell lagstiftning, bör förbrukad elektrisk och elektronisk utrustning, batterier och ackumulatorer förvaras separat och transporteras till en särskild uppsamlingsplats för kommunalt avfall, som drivs i enlighet med regelverket för miljöskydd. Detta anges av symbolen med den överkryssade soptunnan på hjul som sitter på utrustningen.
	Varning: Risk för brand.
	Fyll inte på vatten direkt i kammaren. Sänk inte ned apparaten i vatten. Häll inte vatten på apparaten. Annars kan elektrisk stöt eller felfunktion uppstå.

Strömförsörjning

Maskinen får endast anslutas till elnät med samma spänning som anges på typplåten och med enfasig växelström. De är dubbelisolerade och får därför också anslutas i ojordade vägguttag.

Säkerhetsvarningar

1. **Apparaten är endast lämplig för campingbruk när den drivs av batterikassetten.**
2. **Denna apparat använder brandfarliga kylmedel. Läs och följ dessa anvisningar för hantering. Fråga vårt servicecenter om service. Följ lokala föreskrifter beträffande kassering av brandfarliga kylmedel när du kasserar apparaten.**
3. **VARNING: Håll ventilationsöppningar och apparatens hölje fria från hinder.**
4. **VARNING: Använd inte mekaniska anordningar eller andra medel för att påskynda avfrostningsprocessen, förutom de som rekommenderas av tillverkaren.**
5. **VARNING: Använd inte elektriska apparater inuti apparatens matförvaringsfack, såvida de inte är av den typ som rekommenderas av tillverkaren.**
6. **Denna apparat innehåller brandfarligt isolerande blåsmedel i gasform inuti apparaten. Följ lokala föreskrifter beträffande kassering av brandfarligt isolerande blåsmedel i gasform när du kasserar apparaten.**
7. **Förvara inte explosiva ämnen som aerosolburkar med brandfarligt drivmedel i denna apparat.**
8. **Apparaten är avsedd för att användas i hushåll och liknande tillämpningar såsom**
   - personalkök i butiker, kontor och andra arbetsmiljöer;
   - bondgårdar och av kunder i hotell, motell och andra bostadsmiljöer;
   - miljöer av typ Rum och frukost;
   - catering och liknande tillämpningar utanför detaljhandeln.
9. **Kontakta en behörig reparatör när du vill byta ut belysningslamporna. Alla delar, inklusive belysningslampan, måste bytas ut av en behörig reparatör.**
10. **VARNING: Risk för att barn kan stängas in. Innan du slänger apparaten:**
    * Ta av dörrarna.

Ytterligare säkerhetsvarningar för kyl- och värmeväska

1. **Läs bruksanvisningen noggrant före användning.**
2. **Låt inte små barn och husdjur leka med apparaten. Håll apparaten utom räckhåll för barn vid förvaring.** Annars kan allvarliga händelser som en instängning inträffa.
3. **Demontera inte apparaten.**
4. **Tillbehör som inte rekommenderas av tillverkaren får inte användas.** Annars kan felfunktion inträffa.
5. **Använd inte denna apparat som en pall eller stol.** Det kan orsaka fall och skador.
6. **Sänk inte ner apparaten i vatten eller annan vätska för att förhindra elektriska stötar. Utsätt den inte för regn.**
7. **Ställ inte apparaten upp och ner och luta den över 15°, även när den inte används.** Annars kan felfunktion inträffa.
8. **Placera inte apparaten på varma platser som i en bil i solen eller nära värmematerial.** Kylprestanda kan försämras, eller så kan en gasläcka orsaka brand.
9. **Se till att nätsladden inte kläms eller skadas när du placerar apparaten.**
10. **Placera inte apparaten nära gasapparater.** Kylprestanda kan försämras, eller så kan en gasläcka orsaka brand.
11. **Spreja inte något brandfarligt nära apparaten.** Det kan orsaka brand.
12. **Använd inte apparaten i kylfordon eller kylkammaren.** Daggkondensering uppstår lätt i kylfordon och kylkammare vilket gör att vattendroppar faller på apparaten och resulterar i funktionsfel.
13. **När apparaten används i en bil ska du se till att installera apparaten på en stabil plats som bagageutrymmet eller på golvet i baksätet och fixera den. Placera inte apparaten ostadigt på sätet.** Om bilen plötsligt startar eller stannar under

körning kan apparaten välta eller flytta på sig, vilket orsakar skador.

14. **Använd inte AC-adaptern utomhus.** Det kan orsaka elektriska stötar.
15. **Sätt inte in metallfolie eller andra ledande material i apparaten för att förhindra brand eller kortslutning.**
16. **Kontrollera att spänningsområdet som används är samma som det som anges på märkskylten, att nätsladdens kontakt stämmer överens med uttaget och se till att uttaget är ordentligt jordat.**
17. **Var inte vårdslös med AC-adaptern och cigarettändaradaptern.**
18. **Placera inga föremål på eller runt AC-adaptern när du använder den.** Det kan orsaka brand.
19. **Skada inte sladden till AC-adaptern och cigarettändaradaptern.**
    - — **Modifiera inte sladden.**
    - — **Böj inte, dra eller vrid sladden med våld.**
    - — **Kläm inte sladden.**
    - — **Placera inte tunga föremål på sladden.**
    - — **Bunta inte ihop sladden vid användning.**

    Annars kan sladden skadas och orsaka brand eller elektriska stötar.
20. **Rengör kontakten på AC-adaptern och cigarettändaradaptern.** Smuts som vatten eller salt som fastnar på kontakten kan orsaka rost och leda till dålig ledningsförmåga, deformering eller brand.
21. **Rengör damm och aska från cigarettändaradapterns uttag.** Annars kan deformering eller brand uppstå.
22. **Hantera inte kontakten med våta eller flottiga händer.** Det kan leda till elektrisk stöt.
23. **Sätt i kontakten helt i ”DC IN”-uttaget.** Underlåtenhet att göra det kan deformera kontakten eller orsaka brand.
24. **Rör inte vid kontakten på AC-adaptern och cigarettändaradaptern omedelbart efter användning.** De kan vara extremt varma och kan orsaka brännskador.
25. **Använd inte DC-utgången (DC) från motorgeneratorn som strömförsörjning.** Att göra detta kan orsaka fel.
26. **Använd apparaten med motorn igång när den återstående bilbatterikapaciteten blir låg. Koppla ur cigarettändaruttaget för att förhindra att bilbatteriet belastas efter användning av apparaten.**
27. **Ladda inte bilbatteriet medan du använder apparaten.** Oacceptabel spänning kan läggas på produkten, vilket kan leda till fel eller brand.
28. **Hantera inte apparaten när du kör.** Det kan orsaka en olycka.
29. **Om cigarettändaradapterns säkring går måste den alltid bytas ut mot en ny som specificerats av Makita. Kontakta ditt lokala Makita-servicecenter för information.**
30. **Undvik skador på kompressorn genom att inte trycka ofta på startknappen. Vänta alltid minst 5 minuters från föregående användning när du startar den.**
31. **När du använder kylläget, rör inte innehållet, särskilt inte det som är tillverkat av metall, inuti apparaten med våta händer.** Det kan orsaka köldskador.
32. **När du använder värmeläget, rör inte vid insidan av apparaten med handen under en längre tid.** Risk för lättare brännskador.
33. **Var försiktig så att du inte klämmer fingrarna när du stänger och öppnar luckan och batteriluckan.**
34. **Var försiktig så att batteriet inte laddas ut medan du håller mat och dryck svalt eller varmt. Förvara inte öppnad mat under en längre tid.** Mat och dryck kan ruttna.
35. **Håll insidan av kammaren ren när du lägger mat eller dryck i apparaten.** Risk för matförgiftning mm.
36. **När du lägger mat eller dryck i apparaten, ställ in något som är kallt eller varmt i förväg.** Apparaten kan inte kylas eller värmas snabbt.
37. **Fyll inte apparaten med för mycket mat och dryck.** Kylprestanda kan försämras, vilket gör att mat och dryck ruttnar.
38. **Placera inte färskvaror i kammaren när apparaten är i värmeläge.** Maten eller drycken kan ruttna.
39. **Placera inte varelser som husdjur i apparaten.** Denna apparat kan inte rädda varelser.
40. **Häll inte vatten etc. direkt i apparaten.** Vatten kan tränga in i apparaten och orsaka fel. Om vatten har samlats i kammaren, torka av det med en mjuk trasa.
41. **Placera inte ett kylmedel i en trasig påse.** Om kylmedlet läcker in i apparaten kan metalldelen på apparaten korrodera. Om kylmedlet läcker, torka av det med en fuktig mjuk trasa och torka sedan med en mjuk trasa.
42. **Lägg inte till exempel mediciner eller akademiskt material i apparaten.** Denna apparat kan inte lagra material som kräver strikt temperaturkontroll.
43. **Håll ordentligt i apparaten när du bär den.** Annars kan apparaten falla och orsaka fel, eller falla på fötterna och orsaka skador.
44. **Håll apparaten med luckan vänd uppåt när du bär den. Bär inte apparaten upp och ned.** Annars kan felfunktion inträffa.
45. **När du rengör eller inte använder den ska du ta bort batteriet och dra ur kontakten.**
46. **Använd inte kemiska tvättvätskor och hårda verktyg för att rengöra produkten.**
47. **Använd inte en kniv eller en skruvmejsel för att ta bort is eller frost från apparaten.** Om du gör det kan det skada apparatens insida och orsaka fel, eller så kan den instängda gasen eller oljan spruta ut.
48. **Rengör svampfiltret oftare vid användning i dammiga miljöer.** Dammiga miljöer gör att svampfiltret lätt täpps igen och kan orsaka brand.

Säkerhetsvarningar för batteridriven apparat

Användning och underhåll av batteridriven apparat

1. **Förhindra oavsiktlig start. Försäkra dig om att strömbrytaren står i avstängt läge innan du ansluter batteripaketet, tar upp eller bär apparaten.** Att bära apparaten med fingrarna på avtryckaren eller förse apparaten med ström när avtryckaren är intryckt, inbjuder till olyckor.
2. **Koppla från batteripaketet från apparaten innan justeringar utförs, tillbehör byts eller apparaten lagras.** Genom dessa förebyggande säkerhetsåtgärder minskas risken att apparaten startas oavsiktligt.
3. **Ladda endast med den batteriladdare som angetts av tillverkaren.** En laddare som passar en viss typ av batterier kan skapa risk för brand när den används tillsammans med annat batteri.
4. **Använd endast apparater med specifikt angivna batteripaket.** Om andra batterier används kan risken för personskada och brand öka.
5. **När batteriet inte används bör det hållas borta från andra metallföremål som till exempel gem, mynt, nycklar, spik, skruv eller andra små metallföremål som kan skapa anslutning från en terminal till en annan.** Kortslutning av batteripolerna kan orsaka brännskador eller brand.
6. **Under hårda förhållande kan det komma vätska ur batteriet. Undvik kontakt. Spola med vatten om kontakt ändå råkar uppstå. Om vätskan kommer i kontakt med ögonen bör läkare uppsökas.** Vätska från batteriet kan orsaka irritation på huden eller ge brännskador.
7. **Använd inte ett batteripaket eller en apparat som har skadats eller ändrats.** Skadade eller ändrade batterier kan uppföra sig opålitligt, vilket kan leda till brand, explosion eller skaderisk.
8. **Utsätt inte ett batteripaket eller en apparat för brand eller höga temperaturer.** Exponering för eld eller temperaturer över 130 °C kan leda till explosion.
9. **Följ alla laddningsinstruktioner och ladda inte batteripaketet eller apparaten utanför det temperaturintervall som anges i instruktionerna.** Felaktig laddning, eller vid temperaturer utanför det angivna intervallet, kan skada batteriet och öka risken för brand.
10. **Låt en behörig reparatör utföra service och underhåll med originalreservdelar.** Detta garanterar fortsatt säker användning av produkten.
11. **Ändra inte på apparaten eller batteripaketet och försök inte reparera dem, utom enligt vad som anges i användnings- och skötselinstruktionerna.**

Viktiga säkerhetsanvisningar för batterikassetten

1. **Innan batterikassetten används ska alla instruktioner och varningsmärken på (1) batteriladdaren, (2) batteriet och (3) produkten läsas.**
2. **Ta inte isär eller manipulera batterikassetten.** Det kan leda till brand, hög värme eller explosion.
3. **Om drifttiden blivit avsevärt kortare ska användningen avbrytas omedelbart. Det kan uppstå överhettning, brännskador och t o m en explosion.**
4. **Om du får elektrolyt i ögonen ska de sköljas med rent vatten och läkare uppsökas omedelbart. Det finns risk för att synen förloras.**
5. **Kortslut inte batterikassetten.**
   (1) **Rör inte vid polerna med något strömförande material.**
   (2) **Undvik att förvara batterikassetten tillsammans med andra metallobjekt som t.ex. spikar, mynt o.s.v.**
   (3) **Skydda batteriet mot vatten och regn.**
   En batterikortslutning kan orsaka ett stort strömflöde, överhettning, brand och maskinhaveri.
6. **Förvara och använd inte apparaten och batterikassetten på platser där temperaturen kan nå eller överstiga 50 °C (122 °F).**
7. **Bränn inte upp batterikassetten även om den är svårt skadad eller helt utsliten. Batterikassetten kan explodera i öppen eld.**
8. **Spika inte i, krossa, kasta, tappa eller slå batterikassetten mot hårda föremål.** Detta kan leda till brand, hög värme eller explosion.
9. **Använd inte ett skadat batteri.**
10. **Utför aldrig service av skadade batteripaket.** Service av skadade batteripaket får endast utföras av tillverkaren eller auktoriserade serviceleverantörer.
11. **De medföljande litiumjonbatterierna är föremål för kraven i gällande lagstiftning för farligt gods.**
    För kommersiella transporter (av t.ex. tredje parter som speditionsfirmor) måste de särskilda transportkrav som anges på emballaget och etiketter iakttas.
    För att förbereda den produkt som ska avsändas krävs att du konsulterar en expert på riskmaterial. Var också uppmärksam på att det i ditt land kan finnas ytterligare föreskrifter att följa.
    Tejpa över eller maskera blottade kontakter och packa batteriet på sådant sätt att det inte kan röra sig fritt i förpackningen.
12. **När batterikassetten ska kasseras måste den tas bort från apparaten och kasseras på ett säkert sätt. Följ lokala föreskrifter beträffande kassering av batteriet.**
13. **Använd endast batterierna med de produkter som specificerats av Makita.** Att använda batterierna med ej godkända produkter kan leda till brand, överdriven värme, explosion eller utläckande elektrolyt.
14. **Om apparaten inte används under en lång tid måste batteriet tas bort från apparaten.**
15. **Under och efter användning kan batterikassetten bli het vilket kan orsaka brännskador eller lättare brännskador. Var uppmärksam på hur du hanterar varma batterikassetter.**
16. **Vidrör inte apparatens kontakter direkt efter användning eftersom de kan bli heta och**

orsaka brännskador.

17. **Låt inte flisor, damm eller smuts fastna i kontakterna, hål eller spår i batterikassetten.** Det kan orsaka överhettning, brand, explosion och funktionsfel på apparaten eller batterikassetten, vilket kan resultera i brännskador eller personskador.
18. **Såvida inte apparaten stöder arbeten i närheten av högspänningsledningar får batterikassetten inte användas i närheten av en högspänningsledning.** Det kan leda till att apparaten eller batterikassetten går sönder eller inte fungerar korrekt.
19. **Förvara batteriet utom räckhåll för barn.**

SPARA DESSA ANVISNINGAR.

⚠***FÖRSIKTIGT:*** **Använd endast originalbatterier från Makita.** Användning av andra batterier än från Makita, eller batterier som har modifierats, kan leda till att batteriet spricker, vilket i sin tur kan leda till brand, personskador och skador på egendom. Det upphäver också Makitas garanti för apparaten och laddaren från Makita.

OBSERVERA: Makita ansvarar inte för eventuella olyckor som uppstår på grund av användning av batterier som inte är från Makita eller batterier som har modifierats. Batterier från Makita har noggrant utvärderats för kompatibilitet med Makitas verktyg och laddare, i linje med tillämplig lagstiftning och säkerhetsstandarder.

Tips för att uppnå batteriets maximala livslängd

1. **Ladda batterikassetten innan den är helt urladdad. Stanna alltid apparaten och ladda batterikassetten när du märker att apparaten blir svagare.**
2. **Ladda aldrig en fulladdad batterikassett. Överladdning förkortar batteriets livslängd.**
3. **Ladda batterikassetten vid en rumstemperatur på 10 °C - 40 °C. Låt en varm batterikassett svalna innan den laddas.**
4. **När batterikassetten inte används ska den tas bort från apparaten eller laddaren.**
5. **Ladda batterikassetten om du inte har använt den på länge (mer än sex månader).**

Beskrivning av delar

► **Fig.1**

1	Kontrollpanel	2	LED-lampa
3	Avskiljare	4	Innerkorg
5	Innerfack	6	Bärhandtag
7	Öppnare	8	Luftventil
9	Hjul	10	USB-lucka
11	Lucka för "DC IN"-uttag	12	"DC IN"-uttag
13	Batterilucka	14	Lucka
15	Spärr	16	Vagnhandtag
17	Dränering	18	Strömbrytare
19	"DC IN"-lampa	20	Temperaturenhet (grader Fahrenheit)
21	Temperaturenhet (grader Celsius)	22	Lampa för värmeläge
23	Lampa för kylläge	24	Temperaturinställningsknapp (vänster)
25	Temperaturdisplay	26	Batteriindikator
27	Temperaturinställningsknapp (höger)	28	Inställningsknapp

ANVÄND SÅ HÄR

⚠***FÖRSIKTIGT:*** **Placera inte färskvaror i kammaren när apparaten är i värmeläge.** Maten eller drycken kan ruttna.

OBS: När du använder apparaten i miljöer med hög luftfuktighet kan det uppstå daggkondens på apparaten. Detta är inte ett fel på apparaten. Torka av daggkondensen från apparaten med en torr trasa.

Ansluta strömförsörjningen

Vid drift med batterikassett

⚠***FÖRSIKTIGT:*** **Stäng alltid av apparaten innan du installerar eller tar bort batterikassetten.**

⚠***FÖRSIKTIGT:*** **Håll stadigt i apparaten och batterikassetten när du installerar eller tar bort batterikassetten.** Om du inte håller apparaten och batterikassetten stadigt kan de glida ur händerna och leda till skador på apparaten och batterikassetten och personskada.

⚠***FÖRSIKTIGT:*** **Var försiktig så att du inte klämmer fingrarna mellan batterikassetten och plintarna.** Det kan orsaka skärskador.

Öppna batteriluckan för att installera batterikassetten.
► **Fig.2**

Rikta in tungan på batterikassetten mot skåran i höljet och skjut den på plats. Tryck in batterikassetten hela vägen tills den låser fast med ett klick. Stäng sedan batteriluckan.
Ta bort batterikassetten genom att skjuta knappen på kassettens framsida samtidigt som du skjuter bort den från apparaten.
► **Fig.3:** **1.** Röd indikator **2.** Knapp **3.** Batterikassett

⚠***FÖRSIKTIGT:*** **Installera alltid batterikassetten helt tills den röda indikatorn inte längre syns.** I annat fall kan oavsiktligen lossna från apparaten och skada dig eller någon annan.

⚠***FÖRSIKTIGT:*** **Installera inte batterikassetten med våld.** Om kassetten inte lätt glider på plats är den felaktigt isatt.

OBS: Upp till två batterikassetter kan installeras men apparaten använder endast en batterikassett för drift.

OBS: Om två batterier av samma typ är installerade kommer batteriet med den lägsta återstående kapaciteten att användas först.

OBS: Om två batterier av olika typ är installerade, kommer likströmsbatteriet 36 V – 40 V max. (XGT) att användas först.

Vid drift med cigarettändaradapter

⚠***FÖRSIKTIGT:*** **Använd inte cigarettändaradaptern om kontakten lätt kan kopplas ur, om anslutningen är ostadig eller om kontakten inte kan anslutas ordentligt.**

När du använder apparaten med cigarettändaruttaget ska du alltid använda cigarettändaradaptern som medföljer apparaten. Sätt i kontakten i "DC IN"-uttaget och sätt sedan in den andra änden i cigarettändaruttaget. Starta motorn eller slå på bilen.

► **Fig.4:** **1.** "DC IN"-uttag **2.** Kontakt **3.** Cigarettändaruttag

När apparaten drivs med ström från cigarettändaradaptern tänds lampan för "DC IN" ⏻.

OBSERVERA: **Cigarettändaradaptern är för likströms bilbatteri 12 V / 24 V.** Cigarettändaradaptern kan inte användas med andra likströmskällor.

OBSERVERA: **Använd inte apparaten med motornyckeln eller motorströmbrytaren i "ACC"-läge.** Då kan batteriet laddas ur.

OBSERVERA: **Använd inte förlängningssladdar, förgreningssladdar etc. Använd cigarettändaradaptern som medföljer apparaten.** Annars kan felfunktion inträffa.

OBSERVERA: **Dra inte i sladden när du kopplar ur den.** Annars kan felfunktion inträffa.

OBSERVERA: **Om bilen har en tomgångssänkningsfunktion kan det hända att apparaten inte fungerar korrekt eftersom bilbatteriets spänning sänks. I detta fall rekommenderar vi att du stänger av tomgångssänkningsfunktionen.**

OBSERVERA: **Stäng alltid luckan till "DC IN"-uttaget ordentligt när nätsladden inte är ansluten.** Annars kan främmande föremål komma in i apparaten och orsaka felfunktion.

OBS: När både cigarettändaradaptern och batterikassetten är installerade drivs apparaten med ström från cigarettändaradaptern.

OBS: Batteriströmmen förbrukas något även om apparaten drivs av ström från cigarettändaradaptern.

OBS: Apparaten laddar inte batterikassetten.

OBS: När apparaten byter strömförsörjning stannar kompressorn i cirka 3 minuter för att skydda sig själv.

Vid drift med AC-adapter

Extra tillbehör

⚠***FÖRSIKTIGT:*** **Använd inte AC-adaptern om kontakten lätt kan kopplas ur, om anslutningen är ostadig eller om kontakten inte kan anslutas ordentligt.**

⚠***FÖRSIKTIGT:*** **Använd AC-adaptern som medföljer apparaten.** Användning av någon annan AC-adapter kan orsaka brand.

Använd AC-adaptern som medföljer apparaten när du använder apparaten med AC-ström. Sätt i kontakten i "DC IN"-uttaget och sätt sedan in den andra änden i ett uttag.

► **Fig.5:** **1.** "DC IN"-uttag **2.** Kontakt **3.** Uttag *

* Formen på AC-adapterns kontakt på uttagssidan och formen på uttaget varierar beroende på landet.

När apparaten drivs med ström från AC-adaptern tänds lampan för "DC IN" ⏻.

OBSERVERA: **Dra inte i sladden när du kopplar ur den.** Annars kan felfunktion inträffa.

OBSERVERA: **Stäng alltid luckan till "DC IN"-uttaget ordentligt när nätsladden inte är ansluten.** Annars kan främmande föremål komma in i apparaten och orsaka felfunktion.

OBS: När både AC-adaptern och batterikassetten är installerade drivs apparaten med ström från AC-adaptern.

OBS: Batteriströmmen förbrukas något även om apparaten drivs av ström från AC-adaptern.

OBS: Apparaten laddar inte batterikassetten.

OBS: När apparaten byter strömförsörjning stannar kompressorn i cirka 3 minuter för att skydda sig själv.

Placera mat eller dryck i apparaten

⚠***FÖRSIKTIGT:*** **Kyl kammaren tillräckligt innan du lägger glassen eller den frysta maten i kammaren.** Lägg inte glassen eller den frysta maten tillsammans med annan mat och dryck. Annars kan glassen och den frysta maten smälta.

⚠***FÖRSIKTIGT:*** **Placera inte färskvaror i kammaren när apparaten är i värmeläge.** Maten eller drycken kan ruttna.

⚠***FÖRSIKTIGT:*** **Lägg inte i maten (särskilt rå mat) när apparaten är avstängd.** Maten eller drycken kan ruttna.

⚠***FÖRSIKTIGT:*** **Lägg inte mat direkt i kammaren. Slå in maten eller lägg maten i en plastpåse.**

⚠***FÖRSIKTIGT:*** **Lägg inte i plastflaskor som inte är värmebeständiga vid drift i värmeläget.** Annars kan de deformeras eller gå sönder.

Öppna och stänga luckan

Dra upp spärren för att frigöra och öppna luckan. Luckan kan öppnas från båda sidorna.

► **Fig.6**

Dra upp båda spärrarna för att frigöra och ta bort luckan från apparaten.
► **Fig.7**

⚠***FÖRSIKTIGT:*** **Se till att luckan är stängd med spärrarna.** Annars kan luckan plötsligt öppnas och orsaka skada.

⚠***FÖRSIKTIGT:*** **Tvinga inte upp luckan när spärren är låst.** Det kan leda till brott eller personskada.

OBSERVERA: **Stäng omedelbart luckan.** Att öppna luckan under en längre period kan orsaka betydande ökning/minskning av temperaturen i kammaren.

OBS: Se till att manuellt låsa spärrarna när luckan stängs. Spärrarna låses inte automatiskt. Om spärren sticker ut från luckans ovansida är spärren inte låst.

Avskiljare

Genom att använda avskiljaren fungerar apparaten i läget med två kammare.
I läget med två kammare kan du ställa in olika temperaturer för varje kammare. Läs avsnittet för att välja reglertemperatur.
Montera avskiljaren genom att rikta in skårorna i avskiljaren med skenorna på kammaren och skjut den på plats.
► **Fig.8**

Ta bort eller förvara avskiljaren enligt figuren vid drift i läget med en kammare så att apparaten inte känner av sensorerna i avskiljaren. Sensorerna sitter i den nedre änden av avskiljaren och i botten på kammaren.
► **Fig.9**

OBSERVERA: **Kontrollera alltid reglertemperaturen efter att avskiljaren har monterats eller tagits bort.** Reglertemperaturen ändras automatiskt när avskiljaren monteras eller tas bort. En oväntad reglertemperatur kan göra att mat och dryck ruttnar.

Använda apparaten

Slå på apparaten

Tryck på strömbrytaren ⏻ för att slå på apparaten.
Tryck på strömbrytaren ⏻ igen för att stänga av apparaten.

Välja reglertemperatur

Tryck på temperaturinställningsknappen ▲/▼ för att välja reglertemperatur. Läs kapitlet "SPECIFIKATIONER" för valbar reglertemperatur.
Apparaten börjar kyla/värma efter cirka 5 sekunder utan någon åtgärd, därefter slutar reglertemperaturen att blinka och temperaturdisplayen visar aktuell temperatur.

OBS: Reglertemperaturen är ungefärlig.

Den aktuella temperaturen kan upprepade gånger gå över och under reglertemperaturen. Detta beror på att apparaten slår på och stänger av kyl-/uppvärmningsfunktionen för att föra temperaturen närmare reglertemperaturen.

Skillnaden mellan den aktuella temperaturen och reglertemperaturen kan öka beroende på användningsförhållanden, driftsinställningar och vad du lägger i apparaten.

OBS: Den aktuella temperaturen kanske inte når reglertemperaturen beroende på användningsmiljön (extremt varmt/kallt) etc.

OBS: Apparaten håller temperaturen när den aktuella temperaturen når reglertemperaturen.

OBS: När kompressorn stannar startar den inte om under 3 minuter för att skydda sig själv.

OBS: När du använder apparaten i miljöer med hög luftfuktighet kan det uppstå daggkondens på apparaten. Detta är inte ett fel på apparaten. Torka av daggkondensen från apparaten med en torr trasa.

OBS: Under kylning kan du höra ljudet av vatten som rinner från inuti apparaten. Detta är inte ett fel på apparaten. Detta är ljudet av kylmedel som strömmar inuti apparaten för att kyla kammaren.

Läge med en kammare

I läget med en kammare ser temperaturdisplayen ut som i figuren. Apparaten kyler/värmer hela kammaren till reglertemperaturen.
► **Fig.10**

Läge med två kammare

I läget med två kammare ser temperaturdisplayen ut som i figuren. Du kan ställa in temperaturen för den vänstra och den högra kammaren separat.
► **Fig.11**

Du kan också välja att inte ställa in temperaturen genom att trycka på inställningsknappen ⚙. Temperaturdisplayen visar ” - - ” om kammaren inte har en reglertemperatur inställd.

OBSERVERA: **I läget med två kammare kan du inte ställa in reglertemperaturen om den skiljer sig mer är 30 °C (55 °F) med den andra kammaren. En felljudsignal hörs om du försöker ställa in temperaturen med en sådan skillnad.**

FUNKTIONSBESKRIVNING

Indikerar kvarvarande batterikapacitet

Batteriindikatorn visar återstående batterikapacitet. Den återstående batterikapaciteten visas som i nedanstående tabell.
► **Fig.12: 1.** Batterikassett **2.** Batteriindikator

Status på batteriindikator	Återstående kapacitet
	50% till 100%
	20% till 50%
	0% till 20%
 (blinkar)	Ladda batteriet.

OBS: Felkoden ”F2” visas på temperaturdisplayen precis innan apparaten stannar på grund av att batteriet tar slut.

(Endast för batterikassetter med indikator)

Tryck på kontrollknappen på batterikassetten för att se kvarvarande batterikapacitet. Indikatorlamporna lyser i ett par sekunder.

► **Fig.13:** **1.** Indikatorlampor **2.** Kontrollknapp

Indikatorlampor			Kvarvarande kapacitet
Upplyst	Av	Blinkar	
			75% till 100%
			50% till 75%
			25% till 50%
			0% till 25%
			Ladda batteriet.
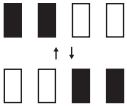			Batteriet kan ha skadats.

OBS: Beroende på användningsförhållanden och den omgivande temperaturen kan indikationen skilja sig lätt från den faktiska batterikapaciteten.

OBS: Den första (längst till vänster) indikatorlampan kommer att blinka när batteriskyddssystemet fungerar.

Skyddssystem

Apparaten är utrustad med skyddssystem. Dessa system bryter automatiskt strömmen för att förlänga apparaten och batteriets livslängd.

Överurladdningsskydd

När batterikassettens kapacitet blir låg stannar apparaten automatiskt.
Ta bort batterikassetten från apparaten och ladda den.

Felkod

För specifika fel visar temperaturdisplayen följande kod.

— **F1: Apparaten är lika med eller större än 30° från plan vinkel.**
Efter att apparaten är tillbaka i vågrätt läge tar det cirka 3 minuter att starta om.
Kod F1 visas endast när apparaten drivs i kylläge.

► **Fig.14**

— **F2: Batteriet är på väg att ta slut.**

— **F3: Bilens inspänning är lägre än märkspänningen.**

— **F4: Bilens inspänning är högre än märkspänningen.**

— **När andra felkoder ovanstående visas:**
Stäng av och starta om apparaten. Om felet fortfarande inträffar ska du ta apparaten till ett auktoriserat Makita-center eller fabriksservicecenter.

Skyddssystem för bilbatteriet

Apparaten stannar automatiskt när bilens inspänning faller under den specifika tröskelspänningen.
Du kan ändra den specifika tröskelspänningen ”Lo” eller ”Hi” genom att följa proceduren.

1. Slå på apparaten.
2. Tryck och håll in inställningsknappen ⚙ och temperaturinställningsknappen ▼ till vänster tills läget (”Lo” eller ”Hi”) is visas.
3. Tryck på temperaturinställningsknappen ▲/▼ (till vänster eller höger) för att växla ”Lo” eller ”Hi”.
4. Tryck på inställningsknappen ⚙ eller lämna apparaten i cirka 5 sekunder utan att du utför någon funktion. Tröskelspänningen är slutförd.

Lo	Fabriksinställningen. Använd det här läget i vanliga bilar.
Hi	Tröskelspänningen är högre än ”Lo”. **För bilar som fortsätter att leverera ström från cigarettändaruttaget även när bilmotorn är avstängd, rekommenderar vi att ändra till ”Hi”-läge.** I ”Hi”-läge upptäcker apparaten ett litet spänningsfall och stängs av, vilket förhindrar att batteriet laddas ur. Apparaten kanske inte fungerar som den ska i ”Hi”-läge om bilbatteriet har låg spänning, t.ex. om fordonet har en tomgångssänkningsfunktion eller om bilbatteriet är urladdat. Ändra i så fall till ”Lo”-läge.

Skydd mot andra orsaker

Skyddssystemet är utvecklat mot andra orsaker som skulle kunna skada apparaten och tillåter apparaten att stanna automatiskt. Ta följande steg för att åtgärda felen när apparaten har stannat temporärt eller stannat helt.

1. Stäng av apparaten och starta sedan upp den igen.
2. Laddning av batteriet/batterierna och ersätt det/dem med laddade batteri(er).
3. Låt apparaten och batteri(erna) svalna.

Om ingen förbättring kan hittas genom att återställa skyddssystemet, kontakta ditt lokala Makita Service Center.

Omstartsfunktion

När apparaten drivs med AC-adaptern eller cigarettändaradaptern aktiveras omstartsfunktionen.
Om apparaten stannar på något annat sätt än genom att trycka på strömbrytaren, slås apparaten på automatiskt när strömförsörjningen till AC-adaptern eller cigarettändaradaptern återupptas.
När apparaten körs med enbart batterikassetten är omstartsfunktionen inte aktiverad.

Tyst läge

Tryck och håll in inställningsknappen ⚙ och temperaturinställningsknappen ▼ till höger för att övergå i tyst läge. Alla driftsljudsignaler, förutom felljudsignaler, stängs av.
Tryck och håll in inställningsknappen ⚙ och temperaturinställningsknappen ▼ till höger för att återställa ljudsignalerna.
Alla felljudsignaler ljuder alltid.

Växla temperaturenhet

Du kan ändra temperaturenhet till °C (grader Celsius) eller °F (grader Fahrenheit) genom att följa proceduren.

1. Slå på apparaten.
2. Tryck och håll in inställningsknappen ⚙ tills enheten (°C eller °F) börjar blinka.
3. Tryck på temperaturinställningsknappen ▲/▼ (till vänster eller höger) för att välja enhet.
4. Tryck på inställningsknappen ⚙ eller lämna apparaten i cirka 5 sekunder utan att du utför någon funktion. Enhetsvalet är klart.

Minnesfunktion

Apparaten startar i samma läge som den senaste inställningen.

USB-laddning

USB-porten matar kontinuerligt ut 5 V spänning i driftsläget.

***OBSERVERA:* Anslut endast enheter som är kompatibla med USB-strömförsörjningsporten.** Annars kan det orsaka felfunktion i apparaten.

***OBSERVERA:* Anslut inte enhetens USB-strömförsörjningsport till USB-uttaget på din dator**. Det kan orsaka funktionsfel.

***OBSERVERA:* Gör alltid en säkerhetskopia av din USB-enhet innan du ansluter den till apparaten.** Annars kan du förlora dina data.

***OBSERVERA:* Ta bort USB-sladden och stäng USB-locket när du inte använder enheterna eller efter laddning.**

OBS: Apparaten levererar eventuellt inte ström till vissa USB-enheter.

► **Fig.15**

Dränering

När du rengör kammaren eller vatten samlas i kammaren öppnar du dräneringslocket för att tömma ut vattnet. Torka kammaren väl efter att ha tömt ut vattnet. Sätt alltid på dräneringslocket ordentligt innan du använder apparaten.
► **Fig.16**

Förvara delar

Innerfacket kan placeras på den övre delen av kammaren.
Innerkorgen kan endast placeras på den högra sidan av kammaren.
Innerfacket och innerkorgen kan användas tillsammans.
Apparaten kan även fås utan innerfack och innerkorg.
► **Fig.17: 1.** Innerfack **2.** Innerkorg

***OBSERVERA:* Se till att den innerfacket sitter ordentligt på plats i skåran på kammarens kant innan du stänger luckan.**

Öppnare

Används för att öppna flaskans kapsyl.
► **Fig.18**

Lampa

LED-lampan tänds automatiskt när luckan öppnas och släcks när luckan stängs.

Krok för soppåse

Används för att hänga upp en soppåse.
► **Fig.19: 1.** Krok för soppåse

Bära

Bärhandtag

Höj båda bärhandtagen när du bär apparaten med båda händerna.
► **Fig.20**

Vagnhandtag

Höj vagnhandtaget när du drar apparaten med hjulen.
► **Fig.21**

Axelrem

⚠***FÖRSIKTIGT:*** **Använd endast axelremmen för att bära apparaten. Använd inte för andra ändamål än att bära apparaten (förebyggande av fall på höga ställen, hängning med kranar, släpning, hänga på vägg etc.).**

⚠***FÖRSIKTIGT:*** **Inspektera apparaten och axelremmen för skador (inklusive tyg och sömmar). Använd inte om den är skadad.**

⚠***FÖRSIKTIGT:*** **Se till att axelremmen sitter fast ordentligt.** Annars kan fallolycka inträffa.

⚠***FÖRSIKTIGT:*** **Även när du använder axelremmen ska du hålla i apparaten med handen och hålla den vågrät.** Att bära apparaten med endast axelremmen gör den instabil. Axelremmen kan lossna eller så kan apparaten stöta till andra föremål och orsaka skador.

⚠***FÖRSIKTIGT:*** **Applicera inte överdriven belastning på axelremmen.** Annars kan fallolycka inträffa.

Trä remmen genom hålen och spänn fast remmen enligt figuren.
► **Fig.22**

UNDERHÅLL

⚠***FÖRSIKTIGT:*** **Se alltid till att apparaten är avstängd, urkopplad och att batterikassetten har tagits bort innan du försöker utföra inspektion eller underhåll.**

⚠***FÖRSIKTIGT:*** **Spreja eller häll inte vatten på apparaten vid rengöring. Tvätta inte med en slang; undvik att få vatten inuti apparaten.**

OBSERVERA: **Använd inte bensin, förtunningsmedel, alkohol eller liknande. Missfärgning, deformation eller sprickor kan uppstå.**

För att upprätthålla produktens SÄKERHET och TILLFÖRLITLIGHET bör allt underhålls- och justeringsarbete utföras av ett auktoriserat Makita servicecenter och med reservdelar från Makita.

Rengöring

- Rengör oljefläckar i kammaren regelbundet.
- Rengör insidan av kammaren för att förhindra lukt.
- Rengör dammet på svampfiltret regelbundet för att förbättra kyleffektiviteten.
- Tätningslisten på den övre luckan är lätt att smutsa ner, rengör den i tid.

Avfrostning

Avfrosta genom att stänga av strömmen och vänta tills frosten har smält. Torka sedan av vattnet.

Rengöra svampfiltret

⚠***FÖRSIKTIGT:*** **Se till att montera svampfiltret på apparaten efter att du har rengjort det.** Användning av apparaten utan svampfiltret kan orsaka felfunktion.

1. Skjut filterlocket i pilens riktning enligt figuren och ta sedan bort filterlocket.
2. Ta av svampfiltret och rengör det.
► **Fig.23**
3. Montera svampfiltret och sätt tillbaka filterlocket.
► **Fig.24**

VALFRIA TILLBEHÖR

⚠***FÖRSIKTIGT:*** **Följande tillbehör eller tillsatser rekommenderas för användning med den Makita-maskin som denna bruksanvisning avser.** Om andra tillbehör eller tillsatser används kan det uppstå risk för personskador. Använd endast tillbehören eller tillsatserna för de syften de är avsedda för.

Kontakta ditt lokala Makita servicecenter om du behöver ytterligare information om dessa tillbehör.

- AC-adapter
- Makitas originalbatteri och -laddare

OBS: Vissa artiklar i listan kan ingå i apparatpaketet som standardtillbehör. De kan variera från land till land.

ADVARSEL

- **Se kapittelet "VEDLIKEHOLD" for å få informasjon om prosedyrer og forholdsregler under brukervedlikehold.**
- For brukere i Europa:
  Dette apparatet kan brukes av barn fra 8 år og oppover og av personer med reduserte fysiske, sensoriske eller mentale evner eller mangel på erfaring og kunnskap, såfremt de holdes under oppsyn, har blitt gitt instruksjoner om sikker bruk av apparatet og forstår farene som er involvert. Barn skal ikke leke med apparatet. Rengjøring og brukervedlikehold skal ikke utføres av barn uten oppsyn.
- For brukere i land utenfor Europa:
  Dette apparatet må ikke brukes av personer (inklusive barn) med nedsatte fysiske evner, sanseevner eller mentale evner, eller som mangler erfaring og kunnskap, med mindre de holdes under oppsyn eller har fått instruksjoner som gjelder bruk av apparatet av en person som er ansvarlig for sikkerheten deres. Barn må holdes under oppsyn for å sikre at de ikke leker med apparatet.
- **Hvis strømkabelen er ødelagt, må den skiftes ut med en spesialkabel eller et sett som er tilgjengelig fra produsenten eller dennes servicerepresentant.**
- **Se kapittelet "Spesifikasjoner" for typereferanse for batteriet.**
- **Informasjon om hvordan batteriet settes i og tas ut finnes i avsnittet "Sette inn eller ta ut batteri".**
- **Når batteriet skal kastes, må du ta det ut av apparatet og kaste det på et trygt sted. Følg lokale bestemmelser for kassering av batterier.**
- **Hvis apparatet ikke skal brukes på en god stund, må batteriet tas ut av apparatet.**
- **Ikke kortslutt batteriet.**

INNLEDNING

Spesifikasjoner

Modell:		**CW004G**
Inngang	Batteri	DC 18 V DC 36 V–40 V maks.
	Sigarettenneradapter	DC 12 V / DC 24 V
Effektforbruk		80 W
Beskyttelsesklasse mot elektrisk støt		III
USB-strømforsyningsport		Utgangsspenning DC 5 V / utgangsstrøm DC 2,4 A / Type A
Kapasitet		29 L
Kjølemiddel		R-1234yf (33 g)
Isolasjonsmateriale / skummateriale		Polyuretanskum / cyklopentan (C_5H_{10})
Beskyttelsesgrad		IPX4 (kun ved batteridrift)
Nettovekt (uten tilbehør)	Uten batteri	17,1 kg
	Med BL4080F x2	20,9 kg
Mål (L x B x H)	Utvendige mål	676 mm x 345 mm x 471 mm (med håndtakene og bærehåndtaket i senket posisjon)
	Inne i kammeret	343 mm x 240 mm x 338 mm
Klimatype		SN / N / ST / T

- På grunn av vårt kontinuerlige forsknings- og utviklingsprogram kan spesifikasjonene som oppgis i dette dokumentet endres uten varsel.
- Spesifikasjonene kan variere fra land til land.

Valgbar temperatur

°C	-18	-15	-10	-5	0	5	10	15	20	25	30	35	40	45	50	55	60
°F	0	5	15	25	30	40	50	60	70	75	85	95	105	115	120	130	140

Passende batteri og lader

Batteriinnsats	DC 18 V modell	BL1815N / BL1820B / BL1830B / BL1840B / BL1850B / BL1860B
	DC 36 V–40 V maks. modell	BL4020 / BL4025 / BL4040 / BL4050F / BL4080F
Lader	DC 18 V modell	DC18RC / DC18RD / DC18RE / DC18SD / DC18SE / DC18SF / DC18SH / DC18WC
	DC 36 V–40 V maks. modell	DC40RA / DC40RB / DC40RC / DC40WA / BCC01 / BCC02

- Noen av batteriene og laderne som er opplistet ovenfor er kanskje ikke tilgjengelige, avhengig av hvor du bor.

⚠*ADVARSEL:* Bruk kun de batteriene og laderne som er opplistet ovenfor. Bruk av andre batterier og ladere kan føre til personskader og/eller brann.

⚠*ADVARSEL:* Ikke bruk strømforsyning med ledning, f.eks. batteriadapter eller bærbar lader, med dette verktøyet. Denne strømforsyningens kabel kan kommer i veien under bruk og føre til personskade.

Driftstid

MERK: Driftstiden måles fra tilstanden innsiden av kammeret når styringstemperaturen.

MERK: Driftstider er omtrentlige og kan variere avhengig av batteritype, ladestatus og bruksforhold.

Ved drift som enkeltkammer

Spenning	Batteri (ved bruk av to av de samme batteriene)	Driftstiden for hver styringstemperatur (timer)		
		Omgivelsestemperaturen er 30 °C (85 °F)		Omgivelsestemperaturen er 0 °C (30 °F)
		-18 °C (0 °F)	5 °C (40 °F)	60 °C (140 °F)
DC 18 V	BL1815N	1,5	4,0	1,5
	BL1820B	2,0	5,5	2,0
	BL1830B	3,0	7,5	2,5
	BL1840B	4,5	11,0	3,5
	BL1850B	5,5	14,0	5,0
	BL1860B	7,0	17,0	6,0
DC 36 V–40 V maks.	BL4020	4,5	11,5	4,5
	BL4025	6,0	15,0	5,5
	BL4040	10,0	24,0	9,0
	BL4050F	12,5	30,0	11,5
	BL4080F	20,0	48,0	18,5

Ved drift som dobbeltkammer

Spenning	Batteri (ved bruk av to av de samme batteriene)	Driftstiden for hver styringstemperatur (timer)	
		Omgivelsestemperaturen er 30 °C (85 °F)	
		-18 °C (0 °F)	5 °C (40 °F)
DC 18 V	BL1815N	1,5	
	BL1820B	2,5	
	BL1830B	3,5	
	BL1840B	5,0	
	BL1850B	6,5	
	BL1860B	8,0	
DC 36 V–40 V maks.	BL4020	4,5	
	BL4025	5,5	
	BL4040	9,0	
	BL4050F	11,0	
	BL4080F	18,0	

Symboler

Nedenfor ser du symbolene som kan brukes for dette utstyret. Forviss deg om at du forstår hva de betyr, før du begynner å bruke maskinen.

	Les bruksanvisningen.
 Ni-MH Li-ion	Kun for EU-land På grunn av forekomst av farlige komponenter i utstyret, kan avfall fra elektrisk og elektronisk utstyr, akkumulatorer og batterier ha en negativ innvirkning på miljøet og menneskers helse. Ikke kast elektriske og elektroniske apparater eller batterier sammen med husholdningsavfall! I samsvar med det europeiske direktivet om avfall fra elektrisk og elektronisk utstyr og om akkumulatorer og batterier samt akkumulatorer og batterier som skal kastes, samt deres tilpasning til nasjonal lovgivning, skal brukt elektrisk utstyr samt brukte batterier og akkumulatorer samles inn separat og leveres til et eget innsamlingssted for kommunalt avfall, som driver virksomhet i samsvar med miljøvernforskriftene. Dette er angis av symbolet med den overkryssede avfallsbeholderen som er plassert på utstyret.
	Advarsel; Fare for brann.
	Ikke fyll vann direkte i kammeret. Ikke senk apparatet ned i vann. Ikke hell vann inn i apparatet. Dette kan føre til elektrisk støt eller feilfunksjoner.

Strømforsyning

Maskinen må bare kobles til en strømkilde med samme spenning som vist på typeskiltet, og kan bare brukes med enfase-vekselstrømforsyning. Den er dobbelt verneisolert og kan derfor også brukes fra kontakter uten jording.

Sikkerhetsadvarsler

1. **Apparatet egner seg til campingbruk kun hvis det går på batteri.**
2. **Dette apparatet bruker brennbare kjølemidler. Les og følg disse bruksanvisningene. Spør servicesenteret vårt når det gjelder service. Hvis du vil kassere apparatet, må du følge lokale lover og regler om kassering av brennbare kjølemidler.**
3. **ADVARSEL: Hold ventilasjonsåpningene eller apparatkapslingen fri for hindringer.**
4. **ADVARSEL: Ikke bruk mekaniske enheter eller andre metoder for å akselerere avisingsprosessen enn de som anbefales av produsenten.**
5. **ADVARSEL: Ikke bruk elektriske apparater inne i rom i apparatet der det oppbevares mat, med mindre de er av en type som anbefales av produsenten.**
6. **Dette apparatet inneholder brennbare isolasjonsgasser på innsiden. Hvis du vil kassere apparatet, må du følge lokale lover og regler om kassering av brennbare isolasjonsgasser.**
7. **Ikke lagre eksplosive stoffer som for eksempel aerosolkanner med en brennbar drivgass i dette apparatet.**
8. **Dette apparatet er ment brukt i husholdninger og liknende bruksområder, som for eksempel**
   - tekjøkkenområder for ansatte i butikker, kontorer og andre jobbmiljøer;
   - gårdsbygninger og av gjester i hoteller, moteller og andre typer overnattingssteder;
   - bed-and-breakfast-miljøer;
   - catering og liknende ikke-detaljistområder.
9. **Spør en kvalifisert reparatør hvis du ønsker å få skiftet ut lysene. Alle deler, inkludert lyset, bør skiftes ut av en kvalifisert reparatør.**
10. **ADVARSEL: Risiko for at barn skal bli fanget. Før du kaster dette apparatet:**
    * Ta av lukene.

Ekstra sikkerhetsadvarsler for kjøle- og varmeboks

1. **Les denne bruksanvisningen nøye før bruk.**
2. **Ikke tillat små barn og kjæledyr å leke med dette apparatet. Oppbevar apparatet utilgjengelig for barn når det er til oppbevaring.** Ellers kan det oppstå alvorlige ulykker, som for eksempel at noen blir fanget.
3. **Ikke demonter apparatet.**
4. **Det skal ikke brukes noe tilbehør som ikke anbefales av produsenten.** Ellers kan det oppstå en funksjonsfeil.
5. **Ikke bruk dette apparatet til å stå eller sitte på.** Det kan forårsake fall og personskader.
6. **Ikke senk apparatet ned i vann eller annen væske, for å unngå elektrisk støt. Må ikke utsettes for regn.**
7. **Selv om apparatet ikke er i bruk, må du ikke sette det opp ned, eller vippe det mer enn 15°.** Ellers kan det oppstå en funksjonsfeil.
8. **Ikke plasser apparatet på varme steder, som for eksempel i en bil i solen eller nær oppvarmingsmaterialer.** Kjøleeffekten kan bli redusert, eller en gasslekkasje kan forårsake brann.
9. **Når du plasserer apparatet må du forvisse deg om at strømkabelen ikke er skadet.**
10. **Ikke plasser apparatet i nærheten av gassapparater.** Kjøleeffekten kan bli redusert, eller en gasslekkasje kan forårsake brann.
11. **Ikke bruk brennbar spray i nærheten av apparatet.** Ellers kan det forårsake brann.
12. **Ikke bruk apparatet i frysebilen eller kjølerommet.** Duggkondens forekommer ofte i frysebiler og kjølerom, noe som kan føre til at vanndråper faller ned på apparatet og fører til feilfunksjoner.
13. **Når apparatet brukes i en bil, må du passe på å installere apparatet på et stabilt sted, for eksempel i bagasjerommet eller i fotbrønnen i baksetet, og feste det. Ikke plasser apparatet på et sete, så det står ustabilt.** Hvis bilen starter eller stopper plutselig, kan apparatet falle eller bevege seg, noe som kan føre til personskader.
14. **Ikke bruk AC-adapteren utendørs.** Da kan du få elektrisk støt.

15. **Ikke sett inn metallfolie eller andre ledende materialer i apparatet, for å forhindre brann eller kortslutning.**
16. **Kontroller om spenningsområdet som brukes, er det samme som det som er markert på typeskiltet, om strømkabelstøpselet passer til stikkontakten, og forviss deg om at kontakten er godt jordet.**
17. **Ikke utsett AC-adapteren eller sigarettenneradapteren for røff behandling.**
18. **Ikke sett gjenstander på eller rundt AC-adapteren under bruk.** Dette kan forårsake brann.
19. **Ikke skad kabelen til AC-adapteren eller sigarettenneradapteren.**
    - **Ikke gjør endringer på kabelen.**
    - **Ikke bøy, trekk i eller vri kabelen med makt.**
    - **Ikke sett kabelen i klem.**
    - **Ikke sett tunge gjenstander på kabelen.**
    - **Ikke bunt kabelen ved bruk.**

    Ellers kan kabelen bli skadet og forårsake brann eller elektrisk støt.
20. **Rengjør pluggen til AC-adapteren og sigarettenneradapteren.** Smuss som vann eller salt som hefter ved pluggen, kan forårsake rust og dårlig ledningsevne, deformasjon eller brann.
21. **Fjern støv og aske fra sigarettenneradapterpluggen.** Ellers kan det oppstå deformasjon eller brann.
22. **Ikke håndter støpselet med våte eller fettete hender.** Hvis dette gjøres, kan det føre til elektrisk støt.
23. **Sett støpselet helt inn i "DC IN" kontakten.** Hvis dette ikke gjøres, kan støpselet deformeres, eller det kan bli brann.
24. **Ikke berør støpselet på AC-adapteren og sigarettenneradapteren umiddelbart etter drift.** Disse kan være ekstremt varme og kan gi deg brannskader.
25. **Ikke bruk DC-utgangen (DC) på maskingeneratoren som strømforsyning.** Dette kan forårsake feil.
26. **Når den gjenværende bilbatterikapasiteten reduseres, må du bruke apparatet mens motoren går. Etter at du har brukt apparatet, må du trekke ut støpselet fra sigarettennerkontakten for å unngå å belaste bilbatteriet.**
27. **Ikke bytt ut bilbatteriet mens du bruker apparatet.** Uakseptabel spenning kan påføres produktet, noe som kan føre til feil eller brann.
28. **Ikke håndter apparatet mens du kjører.** Hvis du gjør det, kan det føre til en ulykke.
29. **Hvis sikringen til sigarettenneradapteren går, må du alltid skifte den ut mot en ny som er spesifisert av Makita. Be nærmeste Makita-serviceverksted om informasjon.**
30. **For å unngå skade på kompressoren må du ikke trykke ofte på startknappen. Ved start må du alltid sørge for at det har gått 5 minutter fra forrige gang apparatet ble brukt.**
31. **Ved drift i kjølemodus må du ikke berøre innholdet, særlig ikke metallgjenstander, inne i apparatet med våte hender.** Dette kan forårsake frostskader.
32. **Ved drift i varmemodus må du ikke berøre innsiden av apparatet med hånden på lenge.** Risiko for lavtemperatur-brannskader.
33. **Pass på at du ikke får fingrene i klem når du åpner og lukker luken og batteridekselet.**
34. **Vær forsiktig, så du ikke går tom for batteristrøm mens du holder mat og drikke kald eller varm. Ikke lagre åpnet mat i lengre tid.** Mat og drikke kan råtne.
35. **Når du setter mat eller drikke inn i apparatet, må du holde innsiden av kammeret ren.** Risiko for matforgiftning osv.
36. **Når du setter mat eller drikke inn i apparatet, må du sette inn en kald eller varm gjenstand først.** Dette apparatet kan ikke kjøle eller varme i løpet av kort tid.
37. **Ikke overfyll apparatet med mat og drikke.** Kjøleeffekten kan bli redusert, noe som får mat eller drikke til å råtne.
38. **Ikke sett inn ting som er lett fordervelige i kammeret når apparatet er i varmemodus.** Maten eller drikkevarene kan råtne.
39. **Ikke sett dyr, som for eksempel kjæledyr, inn i apparatet.** Dette apparatet kan ikke redde dyr.
40. **Ikke hell vann e.l. rett inn i apparatet.** Vann kan komme inn i selve apparatet og forårsake funksjonsfeil. Hvis det har samlet seg vann i kammeret, må du tørke det av med en myk klut.
41. **Ikke sett et kaldt stoff i en ødelagt pose.** Hvis det kalde stoffet lekker ut i apparatet, kan metalldelen av apparatet begynne å ruste. Hvis det kalde stoffet lekker ut, må du tørke det av med en fuktig, myk klut og deretter tørke det med en myk klut.
42. **Ikke sett inn slike ting som medisiner eller akademiske materialer i apparatet.** Dette apparatet kan ikke lagre materialer som krever streng temperaturstyring.
43. **Hold apparatet godt når du bærer det.** Ellers kan apparatet falle ned, noe som kan forårsake feil, eller det kan falle på føttene dine og skade deg.
44. **Når du bærer apparatet, må du holde det slik at luken vender opp. Ikke bær apparatet opp ned.** Ellers kan det oppstå en funksjonsfeil.
45. **Ved rengjøring, eller når apparatet ikke er i bruk, må du ta ut batteriet og trekke ut strømstøpselet.**
46. **Ikke bruk kjemiske rengjøringsmidler og harde verktøy til å rengjøre produktet.**
47. **Ikke fjern is eller frost fra apparatet med en kniv eller skrutrekker.** Dette kan skade innsiden av apparatet og forårsake en feilfunksjon, eller gassen eller oljen i apparatet kan sprute ut.
48. **Ved bruk av apparatet i støvete omgivelser må svampfilteret rengjøres oftere.** I støvete omgivelser kan svampfilteret lett tettes, noe som kan føre til brann.

Sikkerhetsadvarsler for batteridrevet apparat

Bruk og vedlikehold av batteridrevet apparat

1. **Unngå utilsiktet start. Pass på at bryteren er i av-stilling før du kobler til batteriet, og før du tar det opp eller begynner å bære apparatet.** Hvis du bærer apparatet med fingeren på bryteren eller kobler strøm til apparatet med bryteren i på-stillingen, kan det lett oppstå ulykker.
2. **Før du foretar eventuelle justeringer, skifter tilbehør eller setter apparatet bort til oppbevaring, må du ta batteriet ut av apparatet.** Slike forebyggende sikkerhetstiltak reduserer faren for at apparatet starter utilsiktet.
3. **Batteriet må kun lades opp igjen med en lader spesifisert av produsenten.** En lader som passer til én batteritype, kan være brannfarlig når den brukes med en annen batteritype.
4. **Utstyr skal kun brukes med spesifikt angitte batterier.** Bruk av andre batterier kan utgjøre en fare for personskader og brann.
5. **Når batteriet ikke er i bruk, må du holde verktøyet unna metallgjenstander som f.eks. binders, mynter, nøkler, spiker, skruer og andre små metallgjenstander som kan skape forbindelse mellom de to polene.** Hvis batteripolene kortsluttes, kan du få brannsår, eller det kan begynne å brenne.
6. **Hvis batteriet utsettes for hardhendt bruk, kan det lekke væske fra batteriet. Unngå kontakt med væsken. Hvis du kommer i kontakt med batterivæsken, må du skylle med vann. Hvis du får batterivæske i øynene, må du i tillegg oppsøke lege.** Væske som kommer ut av batteriet, kan forårsake irritasjon eller forbrenninger.
7. **Ikke bruk et batteri eller apparat som er skadet eller endret på.** Batterier som er skadet eller endret på kan oppføre seg upålitelig og medføre brann, eksplosjon eller fare for personskader.
8. **Et batteri eller apparatet må ikke utsettes for ild eller for høy temperatur.** Ild eller temperaturer på over 130 °C kan forårsake eksplosjon.
9. **Følg alle ladeinstruksjonene, og ikke lad batteriet eller apparatet utenfor temperaturområdet som er angitt i instruksjonene.** Feil lading eller lading ved temperaturer utenfor det angitte området, kan skade batteriet og øke faren for brann.
10. **La en kvalifisert reparatør utføre service, og se til at vedkommende kun bruker originale reservedeler.** Dette vil opprettholde sikkerheten til produktet.
11. **Ikke modifiser eller forsøk å reparere apparatet eller batteripakken, med unntak av det som er angitt i instruksjonene for bruk og stell.**

Viktige sikkerhetsanvisninger for batteriinnsats

1. **Før du begynner å bruke batteriet, må du lese alle anvisninger og forsiktighetsregler på (1) batteriladeren, (2) batteriet og (3) det produktet batteriet skal brukes i.**
2. **Du må ikke demontere eller tukle med batteriet.** Det kan føre til brann, overoppheting eller eksplosjon.
3. **Hvis driftstiden er blitt vesentlig kortere, må du omgående slutte å bruke maskinen. Hvis ikke kan resultatet bli overoppheting, mulige forbrenninger eller til og med en eksplosjon.**
4. **Hvis du får elektrolytt i øynene, må du skylle dem med store mengder rennende vann og oppsøke lege med én gang. Denne typen uhell kan føre til varig blindhet.**
5. **Ikke kortslutt batteriet:**
   (1) **De kan være ekstremt varme og du kan brenne deg.**
   (2) **Ikke lagre batteriet i samme beholder som andre metallgjenstander, som for eksempel spiker, mynter osv.**
   (3) **Ikke la batteriet komme i kontakt med vann eller regn.**
   En kortslutning av batteriet kan føre til et kraftig strømstøt, overoppvarming, mulige forbrenninger og til og med til at batteriet går i stykker.
6. **Ikke oppbevar og bruk apparatet og batteriet på steder hvor temperaturen kan komme opp i eller overskride 50 °C (122 °F).**
7. **Ikke sett fyr på batteriet, ikke engang om det er sterkt skadet eller helt utslitt. Batteriet kan eksplodere hvis det begynner å brenne.**
8. **Du må ikke spikre, skjære, klemme, kaste eller miste batteriet, og heller ikke slå en hard gjenstand mot batteriet.** En slik adferd kan føre til brann, overoppheting eller eksplosjon.
9. **Ikke bruk batterier som er skadet.**
10. **Aldri foreta service på skadde batterier.** Service på batterier skal kun utføres av produsenten eller godkjente serviceleverandører.
11. **Lithium-ion-batteriene som medfølger er gjenstand for krav om spesialavfall.**
    For kommersiell transport, f.eks av tredjeparter eller speditører, må spesielle krav om pakking og merking følges.
    Før varen blir sendt, må du forhøre deg med en ekspert på farlig materiale. Ta også hensyn til muligheten for mer detaljerte nasjonale bestemmelser.
    Bruk teip eller maskeringsteip for å skjule åpne kontakter og pakk inn batteriet på en slik måte at den ikke kan bevege seg rundt i emballasjen.
12. **Når batteriet skal avhendes, tar du det ut av apparatet og kaster det på et trygt sted. Følg lokale forskrifter for avhending av batterier.**
13. **Bruk batteriene kun med produkter spesifisert av Makita.** Montere batteriene i produkter som ikke er konforme kan føre til brann, overheting eller elektrolyttlekkasje.
14. **Hvis apparatet ikke skal brukes på en god stund, må batteriet tas ut av apparatet.**
15. **Under og etter bruk kan batteriet bli varmt og føre til brannskader. Vær forsiktig med håndteringen av varme batterier.**
16. **Ikke ta på batteripolen på apparatet rett etter bruk, da den kan bli varm og forårsake brannskader.**
17. **Ikke la spon, støv eller jord sette seg fast i**

terminalene, hullene og sporene i batteriet. Det kan føre til overoppheting, branntilløp, gnister og funksjonsfeil i apparatet eller batteriet, noe som resulterer i brannskader eller personskader.

18. **Med mindre apparatet støtter bruk nær høyspente strømlinjer, skal ikke batteriet brukes i nærheten av høyspente strømlinjer.** Det kan føre til en funksjonsfeil eller at apparatet eller batteriet slutter å fungere.
19. **Oppbevar batteriet utilgjengelig for barn.**

TA VARE PÅ DISSE INSTRUKSENE.

⚠***FORSIKTIG:*** **Bare bruk originale Makita-batterier.** Bruk av uoriginale Makita-batterier eller batterier som har blitt modifisert kan føre til at batteriet sprekker og forårsaker brann, personskade og materielle skader. Det vil også oppheve Makitas garanti for Makita-apparatet og -laderen.

OBS: Makita er ikke ansvarlig for eventuelle ulykker som oppstår ved bruk av ikke-originale Makita-batterier eller batterier som har blitt modifisert. Originale Makita-batterier har blitt grundig evaluert for kompatibilitet med verktøy og ladere fra Makita i tråd med gjeldende lovgivning og sikkerhetsstandarder.

Tips for å opprettholde maksimal batterilevetid

1. **Lad batteriet før det er helt utladet. Slutt alltid å bruke apparatet og lad batteriet når du merker at effekten reduseres.**
2. **Lad aldri en batteriinnsats som er fulladet. Overopplading forkorter batteriets levetid.**
3. **Lad batteriet i romtemperatur ved 10 °C - 40 °C. Et varmt batteri må kjøles ned før lading.**
4. **Når batteriet ikke er bruk, skal det tas ut av apparatet eller laderen.**
5. **Lad batteriet hvis det ikke har vært brukt på en lang stund (over seks måneder).**

Delebeskrivelse

► **Fig.1**

1	Kontrollpanel	2	LED-lampe
3	Separator	4	Innvendig kurv
5	Innvendig brett	6	Bærehåndtak
7	Åpner	8	Lufteåpning
9	Hjul	10	USB-deksel
11	“DC IN”-kontaktdeksel	12	“DC IN”-kontakt
13	Batterideksel	14	Luke
15	Låsemekanisme	16	Trallehåndtak
17	Utløp	18	Strømknapp
19	Lampe for “DC IN”	20	Temperaturenhet (grader Fahrenheit)
21	Temperaturenhet (grader Celcius)	22	Lampe for varmemodus
23	Lampe for kjølemodus	24	Temperaturinnstillingsknapp (venstre)
25	Temperaturdisplay	26	Batteriindikator
27	Temperaturinnstillingsknapp (høyre)	28	Innstillingsknapp

BRUKSANVISNING

⚠***FORSIKTIG:*** **Ikke sett inn ting som er lett fordervelige i kammeret når apparatet er i varmemodus.** Maten eller drikkevarene kan råtne.

MERK: Hvis du bruker apparatet i omgivelser med høy luftfuktighet, kan det dannes kondens på apparatet. Dette er ikke en funksjonsfeil. Bruk en tørr klut til å tørke kondensen av apparatet.

Koble til strømforsyningen

Ved drift på batteri

⚠***FORSIKTIG:*** **Slå alltid av apparatet før du setter inn eller tar ut batteriet.**

⚠***FORSIKTIG:*** **Hold apparatet og batteriet i et fast grep når du monterer eller tar ut batteriet.** Hvis du ikke holder apparatet og batteriet godt fast, kan du miste grepet, og dette kan føre til skader på apparatet og batteriet samt personskader.

⚠***FORSIKTIG:*** **Pass på at du ikke klemmer fingrene mellom batteriet og polene.** Det kan forårsake en kuttskade.

For å installere batteriet må du åpne batteridekselet.
► **Fig.2**

Plasser fjæren på batteriet på linje med sporet i huset, og skyv batteriet på plass. Skyv det helt inn til det går i inngrep med et lite klikk. Lukk deretter batteridekselet. For å ta ut batteriet må du skyve det fra apparatet mens du skyver på knappen foran på batteriinnsatsen.
► **Fig.3:** **1.** Rød indikator **2.** Knapp **3.** Batteri

⚠***FORSIKTIG:*** **Batteriet må alltid settes helt inn, så langt at den røde indikatoren ikke lenger er synlig.** Hvis dette ikke gjøres, kan batteriet falle ut av apparatet og skade deg eller andre som oppholder seg i nærheten.

⚠***FORSIKTIG:*** **Ikke bruk makt når du setter i batteriet.** Hvis batteriet ikke glir lett inn, er det fordi det ikke settes inn på riktig måte.

MERK: Opptil to batterier kan settes i, men apparatet bruker kun ett batteri under drift.

MERK: Hvis det er installert to batterier av samme type, vil batteriet med den minste gjenværende kapasiteten brukes først.

MERK: Hvis det er installert to batterier av ulik type, vil D.C. 36 V - 40 V max (XGT) batteriet brukes først.

Ved drift med sigarettenneradapter

⚠*FORSIKTIG:* Ikke bruk sigarettenneradapteren hvis støpselet er lett å trekke ut, hvis tilkoblingen er vaklevoren eller hvis støpselet ikke kan kobles til ordentlig.

Ved bruk av apparatet med sigarettennerkontakten må du bruke den sigarettenneradapteren som fulgte med apparatet. Sett støpselet inn i "DC IN"-kontakten og sett deretter den andre enden inn i sigarettennerkontakten. Start motoren eller slå på bilen.

► **Fig.4:** **1.** "DC IN"-kontakt **2.** Støpsel **3.** Sigarettennerkontakt

Hvis apparatet går på strøm fra sigarettenneradapteren, tennes lampen til "DC IN" .

***OBS:* Sigarettenneradapter er for D.C. 12 V / 24 V bilbatteri.** Sigarettenneradapteren kan ikke brukes til andre D.C.-strømkilder.

***OBS:* Ikke bruk apparatet med motornøkkelen eller motorbryteren i "ACC"-tilstand.** Dette kan føre til at batteriet "dør".

***OBS:* Ikke bruk skjøteledninger, grenkontakter e.l. Bruk den sigarettenneradapteren som fulgte med apparatet.** Ellers kan det oppstå en funksjonsfeil.

***OBS:* Ikke trekk i kabelen når du vil trekke ut støpselet.** Ellers kan det oppstå en funksjonsfeil.

***OBS:* Hvis bilen har en tomgangsreduksjonsfunksjon, vil kanskje ikke apparatet fungere ordentlig, fordi spenningen i bilbatteriet blir for lav. I så fall anbefaler vi å slå av tomgangsreduksjonsfunksjonen.**

***OBS:* La alltid "DC IN"-kontaktdekselet være godt lukket når strømkabelen ikke er satt inn.** Ellers kan fremmedlegemer komme inn i apparatet og forårsake en feilfunksjon.

MERK: Hvis både sigarettenneradapteren og batteriet er installert, drives apparatet av strøm fra sigarettenneradapteren.

MERK: Batteristrømmen forbrukes litt, selv om apparatet drives på strøm fra sigarettenneradapteren.

MERK: Apparatet lader ikke batteriet.

MERK: Hvis apparatet skifter strømforsyning, vil kompressoren stoppe i ca. 3 minutter for å beskytte seg selv.

Drift med AC-adapteren

Valgfritt tilbehør

⚠*FORSIKTIG:* Ikke bruk AC-adapteren hvis støpselet er lett å trekke ut, hvis tilkoblingen er vaklevoren eller hvis støpselet ikke kan kobles til ordentlig.

⚠*FORSIKTIG:* Bruk den AC-adapteren som fulgte med apparatet. Bruk av andre AC-adaptere kan medføre brann.

Når apparatet brukes med vekselstrøm, må du bruke AC-adapteren som fulgte med apparatet. Sett støpselet inn i "DC IN"-kontakten og sett deretter den andre enden inn i et strømuttak.

► **Fig.5:** **1.** "DC IN"-kontakt **2.** Støpsel **3.** Uttak *

* Formen på støpselet til AC-adapteren på uttakssiden og formen på uttaket varierer fra land til land.

Hvis apparatet går på strøm fra AC-adapteren, tennes lampen til "DC IN" .

***OBS:* Ikke trekk i kabelen når du vil trekke ut støpselet.** Ellers kan det oppstå en funksjonsfeil.

***OBS:* La alltid "DC IN"-kontaktdekselet være godt lukket når strømkabelen ikke er satt inn.** Ellers kan fremmedlegemer komme inn i apparatet og forårsake en feilfunksjon.

MERK: Hvis både AC-adapteren og batteriet er installert, drives apparatet av strøm fra AC-adapteren.

MERK: Batteristrømmen forbrukes litt, selv om apparatet drives på strøm fra AC-adapteren.

MERK: Apparatet lader ikke batteriet.

MERK: Hvis apparatet skifter strømforsyning, vil kompressoren stoppe i ca. 3 minutter for å beskytte seg selv.

Plassere mat eller drikkevarer i apparatet

⚠*FORSIKTIG:* Kjøl ned kammeret tilstrekkelig før du setter inn iskrem eller frossenmat i kammeret. Ikke sett inn iskrem eller frossenmat sammen med annen mat og drikke. Ellers kan iskremen og frossenmaten smelte.

⚠*FORSIKTIG:* Ikke sett inn ting som er lett fordervelige i kammeret når apparatet er i varmemodus. Maten eller drikkevarene kan råtne.

⚠*FORSIKTIG:* Ikke sett inn mat (særlig ikke rå mat) mens apparatet er slått av. Maten eller drikkevarene kan råtne.

⚠*FORSIKTIG:* Ikke sett mat rett inn i kammeret. Pakk inn maten eller putt maten i en plastpose.

⚠*FORSIKTIG:* Ved drift i varmemodus må du ikke sette inn plastflasker som ikke er varmebestandige. Ellers kan de deformeres eller ødelegges.

Åpne eller lukke luken

Trekk opp låsemekanismen for å løsne og åpne luken. Luken kan åpnes fra begge sider.

► **Fig.6**

Trekk opp begge låsemekanismene for å løsne og fjerne luken fra hoveddelen.

► **Fig.7**

⚠*FORSIKTIG:* Sørg for at luken er lukket med låsemekanismene. Ellers kan luken plutselig åpnes og forårsake personskader.

⚠*FORSIKTIG:* Ikke åpne luken med makt med låsemekanismen låst. Dette vil føre til materielle skader eller personskader.

OBS: **Lukk luken bestemt.** Hvis luken står åpen i lengre tid, kan det føre til en betydelig økning/reduksjon av temperaturen i kammeret.

MERK: Når du lukker luken, må du sørge for å lukke låsemekanismene manuelt. Låsemekanismen låses ikke automatisk. Hvis låsemekanismen stikker frem fra den øvre flaten av luken, er ikke låsemekanismen låst.

Separator

Ved bruk av separatoren kan apparatet drives i dobbeltkammermodus.
I dobbeltkammermodus kan du stille inn ulike temperaturer for hvert kammer. Se avsnittet om valg av styringstemperatur.
For å installere separatoren må du plassere sporene i separatoren på linje med skinnene i kammeret og skyve den på plass.
► **Fig.8**

Ved drift i enkeltkammermodus må du fjerne eller lagre separatoren som illustrert, så apparatet ikke oppdager sensorene i separatoren. Sensorene er plassert i nedre ende av separatoren og i bunnen av kammeret.
► **Fig.9**

OBS: **Du må alltid bekrefte styringstemperaturen etter at du har installert eller fjernet separatoren.** Styringstemperaturen endres automatisk når du installerer eller fjerner separatoren. En uventet styringstemperatur kan føre til at mat eller drikkevarer råtner.

Drift av apparatet

Slå på apparatet

Slå på apparatet ved å trykke på strømbryteren ⏻. Slå av apparatet ved å trykke på strømbryteren ⏻ igjen.

Velge styringstemperatur

Trykk på temperaturinnstillingsknappen ▲/▼ for å velge styringstemperaturen. Se kapittelet “SPESIFIKASJONER” for informasjon om den valgbare styringstemperaturen.
Apparatet begynner å kjøle/varme ca. 5 sekunder etter uten drift, deretter stopper styringstemperaturen å blinke, og temperaturdisplayet viser nåværende temperatur.

MERK: Styringstemperaturen er omtrentlig.

Den nåværende temperaturen kan gå over og under styringstemperaturen flere ganger. Dette skyldes at apparatet slår på og av kjøle-/varmedriften for å regulere temperaturen nærmere styringstemperaturen.

Forskjellen mellom nåværende temperatur og styringstemperaturen kan øke, avhengig av driftsforholdene, driftsinnstillingene og hva du har satt inn i apparatet.

MERK: Den nåværende temperaturen vil kanskje ikke nå styringstemperaturen, avhengig av bruksforholdene (ekstremt varmt/kaldt e.l.).

MERK: Apparatet holder temperaturen når den nåværende temperaturen når styringstemperaturen.

MERK: Så snart kompressoren stopper, vil den ikke starte igjen på 3 minutter, for å beskytte seg selv.

MERK: Hvis du bruker apparatet i omgivelser med høy luftfuktighet, kan det dannes kondens på apparatet. Dette er ikke en funksjonsfeil. Bruk en tørr klut til å tørke kondensen av apparatet.

MERK: Under kjøledrift vil du kanskje høre lyden av vann som strømmer inne i apparatet. Dette er ikke en funksjonsfeil. Dette er lyden av kjølemiddel som strømmer inne i apparatet for å kjøle ned kammeret.

Enkeltkammermodus

I enkeltkammermodus blir temperaturdisplayet som vist på figuren. Apparatet kjøler/varmer hele kammeret til styringstemperaturen.
► **Fig.10**

Dobbeltkammermodus

I dobbeltkammermodus blir temperaturdisplayet som vist på figuren. Du kan stille inn temperaturen separat for det venstre kammeret og for det høyre kammeret.
► **Fig.11**

Du kan også velge å ikke stille inn temperaturen, ved å trykke på innstillingsknappen ⚙. Temperaturdisplayet viser “ - - ” hvis kammeret ikke har nådd styringstemperaturen.

OBS: **I dobbeltkammermodus kan du ikke stille inn styringstemperaturen hvis temperaturforskjellen mellom kamrene er på 30 °C (55 °F) eller mer. Det høres en feiltone hvis du prøver å stille inn temperaturer som er så forskjellige.**

FUNKSJONSBESKRIVELSE

Indikere gjenværende batterikapasitet

Batteriindikatoren viser den gjenværende batterikapasiteten. Gjenværende batterikapasitet vises i form av tabellen nedenfor.
► **Fig.12: 1.** Batteriinnsats **2.** Batteriindikator

Batteriindikatorstatus	Gjenværende kapasitet
	50 % til 100 %
	20 % til 50 %
	0 % til 20 %
 (Blinker)	Lad batteriet.

MERK: Feilkoden “F2” vises på temperaturdisplayet like før apparatet stopper fordi batteriet er tomt.

(Kun for batterier med indikator)

Trykk på sjekk-knappen på batteriet for vise gjenværende batterikapasitet. Indikatorlampene lyser i et par sekunder.

► **Fig.13:** **1.** Indikatorlamper **2.** Kontrollknapp

Indikatorlamper			Gjenværende batterinivå
Tent	Av	Blinker	
			75 % til 100 %
			50 % til 75 %
			25 % til 50 %
			0 % til 25 %
	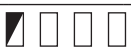		Lad batteriet.
	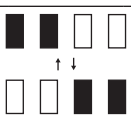		Batteriet kan ha en feil.

MERK: Det angitte nivået kan avvike noe fra den faktiske kapasiteten alt etter bruksforholdene og den omgivende temperaturen.

MERK: Den første (helt til venstre) indikatorlampen vil blinke når batterivernsystemet fungerer.

Beskyttelsessystem

Apparatet er utstyrt med beskyttelsessystemer. Disse systemene slår automatisk av strømmen for å forlenge apparatets og batteriets levetid.

Overutladingsvern

Når batterikapasiteten blir lav, stanser apparatet automatisk.
Fjern batteriet fra apparatet og lad det.

Feilkode

Når det gjelder de konkrete feilene, viser temperaturdisplayet følgende kode.

— **F1: Apparatet står skjevt med 30° eller mer.** Etter at apparatet er rettet opp, tar det omtrent 3 minutter før det starter igjen.
Kode F1 vises kun hvis apparatet går i kjølemodus.

► **Fig.14**

— **F2: Snart tomt for batteri.**

— **F3: Bilinngangsspenningen er lavere enn den nominelle spenningen.**

— **F4: Bilinngangsspenningen er høyere enn den nominelle spenningen.**

— **Når det vises andre feilkoder enn de ovenstående:**
Slå av apparatet og start det på nytt. Hvis feilen fortsatt oppstår, må du ta apparatet til et autorisert Makita-servicesenter eller til et Makita Factory Service Center.

Beskyttelsessystem for bilbatteriet

Apparatet stopper automatisk hvis bilinngangsspenningen faller under den spesifiserte terskelspenningen. Du kan veksle mellom spesifikk terskelspenning “Lo” eller “Hi” ved å følge nedenstående prosedyre.

1. Slå på apparatet.
2. Trykk på og hold innstillingsknappen ⚙ og temperaturinnstillingsknappen ▼ på venstre side, til modusen (“Lo” eller “Hi”) vises.
3. Trykk på temperaturinnstillingsknappen ▲/▼ (på enten venstre eller høyre side) for å slå på “Lo” eller “Hi”.
4. Trykk på innstillingsknappen ⚙, eller la apparatet være i ca. 5 sekunder uten drift. Terskelspenningen er fullført.

Lo	Fabrikkinnstillingen. Bruk denne modusen i konvensjonelle biler.
Hi	Terskelspenningen er høyere enn “Lo”. **For biler som fortsetter å levere strøm fra sigarettennerkontakten selv om bilmotoren er slått av, anbefaler vi å skifte til “Hi”-modus.** I “Hi”-modus oppdager apparatet et lite spenningsfall og slår seg av, hvilket forhindrer at batteriet “dør”. Apparatet vil kanskje ikke virke ordentlig i “Hi”-modus hvis bilbatteret har lav spenning, f.eks. hvis bilen har en tomgangsreduksjonsfunksjon eller bilbatteriet er tomt. I så fall må du veksle til “Lo”-modus.

Vern mot andre årsaker

Vernesystemet er også laget for beskyttelse av andre systemer som kan skade apparatet og gjøre at apparatet stanser automatisk. Ta alle de følgende forholdsreglene for å fjerne årsakene til at apparatet har stanset midlertidig mens det er i drift.

1. Slå apparatet av, og så på for å starte det igjen.
2. Lad opp batteriet/ene eller skift det/dem ut med oppladde batteri(er).
3. La apparatet og batteriet/ene kjøle seg ned.

Hvis det ikke blir noen bedring ved å gjenopprette

vernesystemet, ta kontakt med det lokale Makita servicesenteret.

Omstartsfunksjon

Hvis apparatet er i drift med AC-adapteren eller sigarettenneradapteren, er omstartsfunksjonen aktivert.
Hvis apparatet stopper av andre grunner enn at strømknappen trykkes, slås apparatet på igjen automatisk når strømforsyningen fra AC-adapteren eller sigarettenneradapteren gjenopptas.
Hvis apparatet er i drift kun med batteri, er omstartsfunksjonen ikke aktivert.

Stille modus

Trykk inn og hold innstillingsknappen ⚙ og temperaturinnstillingsknappen ▼ på høyre side for å starte stille modus. Alle driftstoner, unntatt feiltoner, er slått av.
Når apparatet er i stille modus, kan du trykke inn og holde innstillingsknappen ⚙ og temperaturinnstillingsknappen ▼ på høyre side for å avslutte stille modus.
Alle feiltoner høres alltid.

Bytte temperaturenhet

Du kan bytte mellom temperaturenhetene °C (grader Celsius) og °F (grader Fahrenheit) ved hjelp av følgende prosedyre.

1. Slå på apparatet.
2. Trykk på og hold inne innstillingsknappen ⚙ til enheten (°C eller °F) begynner å blinke.
3. Trykk på temperaturinnstillingsknappen ▲/▼ (på enten venstre eller høyre side) for å velge enhet.
4. Trykk på innstillingsknappen ⚙, eller la apparatet være i ca. 5 sekunder uten drift. Enhetsvalget er fullført.

Minnefunksjon

Apparatet slås på med samme innstilling som den siste innstillingen.

USB-lading

USB-porten leverer kontinuerlig 5 V spenning i driftsmodus.

OBS: **Bare koble til enheter som er kompatible med USB-strømforsyningsporten.** Ellers kan det oppstå funksjonsfeil på apparatet.

OBS: **Ikke koble USB-strømforsyningsporten på dette apparatet til USB-kontakten på datamaskinen din**. Det kan føre til en feilfunksjon.

OBS: **Før du kobler USB-enheten til apparatet, må du alltid ta en sikkerhetskopi av dataene på USB-enheten.** Ellers kan dataene dine gå tapt.

OBS: **Når enheter ikke er i bruk etter lading, ta ut USB-kabelen og lukk USB-dekselet.**

MERK: Apparatet kan kanskje ikke forsyne alle USB-enheter med strøm.

► **Fig.15**

Utløp

Når du rengjør kammeret eller det samler seg vann i kammeret, må du åpne utløpshetten for å tømme ut vannet. Etter at vannet er rent ut, må du tørke kammeret godt. Fest alltid utløpshetten godt før du bruker apparatet.
► **Fig.16**

Oppbevaringsgjenstander

Det innvendige brettet kan plasseres i den øvre delen av kammeret.
Den innvendige kurven kan bare plasseres på høyre side av kammeret.
Det innvendige brettet og den innvendige kurven kan brukes sammen.
Apparatet kan også være tilgjengelig uten det innvendige brettet og den innvendige kurven.
► **Fig.17: 1.** Innvendig brett **2.** Innvendig kurv

OBS: **Pass på at det innvendige brettet sitter godt i sporet på kanten av kammeret før du lukker luken.**

Åpner

Brukes til å åpne flaskekorker.
► **Fig.18**

Lampe

LED-lampen slås på automatisk når luken åpnes, og slås av når luken lukkes.

Søppelposekrok

Brukes til å henge opp en søppelpose.
► **Fig.19: 1.** Søppelposekrok

Bæring

Bærehåndtak

Sett opp begge bærehåndtakene når du skal bære apparatet med begge hender.
► **Fig.20**

Trallehåndtak

Sett opp trallehåndtaket når du skal bære apparatet med hjul.
► **Fig.21**

Skulderbelte

⚠*FORSIKTIG:* Bruk skulderbeltet bare til å bære apparatet. Ikke bruk det til andre formål enn å bære apparatet (sikring mot fall fra stor høyde, opphenging i kran, slep, henging på vegg osv.).

⚠*FORSIKTIG:* Inspiser apparatet og skulderbelte og se etter skader (inkludert stoff og søm). Ikke bruk det hvis det er skadet.

⚠*FORSIKTIG:* Forviss deg om at skulderbeltet er godt festet. Ellers kan det oppstå en fallulykke.

⚠*FORSIKTIG:* Selv om du bruker skulderbeltet, må du holde apparatet med hånden og holde det rett. Hvis du bærer apparatet kun i skulderbeltet, blir apparatet ustabilt. Skulderbeltet kan løsne eller apparatet kan treffe andre gjenstander og forårsake personskader.

⚠*FORSIKTIG:* Ikke belast skulderbeltet for mye. Ellers kan det oppstå en fallulykke.

Før beltet gjennom hullene og spennene som vist på figuren.
► Fig.22

VEDLIKEHOLD

⚠*FORSIKTIG:* Forviss deg alltid om at apparatet er slått av, støpselet trukket ut og at batteriet er tatt ut før du foretar inspeksjon eller vedlikehold.

⚠*FORSIKTIG:* Ikke spray eller hell vann på apparatet under rengjøringen. Ikke vask med slange, og unngå å få vann på innsiden av apparatet.

***OBS:* Aldri bruk gasolin, bensin, tynner alkohol eller lignende. Det kan føre til misfarging, deformering eller sprekkdannelse.**

For å opprettholde produktets SIKKERHET og PÅLITELIGHET, må reparasjoner, vedlikehold og justeringer utføres av autoriserte Makita servicesentre eller fabrikkservicesentre, og det må alltid brukes reservedeler fra Makita.

Rengjøring

- Fjern oljeflekker i kammeret med jevne mellomrom.
- Gjør rent inne i kammeret for å hindre vond lukt.
- Fjern støv fra svampfilteret med jevne mellomrom for å forbedre kjøleeffektiviteten.
- Forseglingsstrimmelen på det øvre dekselet blir lett skitten; rengjør den i tide.

Avising

For å avise apparatet må du slå av strømmen og vente til isen har smeltet. Tørk så bort vannet.

Rengjøre svampfilteret

⚠*FORSIKTIG:* Etter at du har renset svampfilteret, må du passe på å sette det på apparatet igjen. Drift av apparatet uten svampfilteret kan føre til funksjonsfeil.

1. Skyv filterdekselet i pilens retning som vist på figuren, og ta av filterdekselet.
2. Ta av svampfilteret og gjør det rent.

► Fig.23

3. Installer svampfilteret og filterdekselet igjen.

► Fig.24

VALGFRITT TILBEHØR

⚠*FORSIKTIG:* Det anbefales at du bruker det tilbehøret sammen med det Makita-apparatet som beskrives i denne håndboken. Bruk av annet tilbehør eller verktøy kan forårsake personskader. Tilbehør og verktøy må kun brukes til det formålet det er beregnet på.

Ta kontakt med ditt lokale Makita-servicesenter hvis du trenger mer informasjon om dette tilbehøret.

- AC-adapter
- Makita originalbatteri og lader

MERK: Enkelte artikler på listen kan være inkludert som standardtilbehør i apparatpakken. De kan variere fra land til land.

VAROITUS

- **Tarkista käyttäjän huoltotoimien aikana noudatettavat menettelyt ja varotoimet luvusta "KUNNOSSAPITO".**
- Käyttäjille Euroopassa:
  Tätä laitetta voivat käyttää myös 8-vuotiaat tai sitä vanhemmat lapset sekä henkilöt, joiden fyysiset, sensoriset tai henkiset kyvyt ovat rajoittuneet tai joilla ei ole kokemusta tai tietoa laitteen käytöstä, jos he käyttävät laitetta valvotusti tai jos heille annetaan riittävät ohjeet laitteen käyttämiseksi turvallisella tavalla ja he ymmärtävät siihen liittyvät riskit. Lapset eivät saa leikkiä laitteella. Lapset eivät saa puhdistaa tai huoltaa laitetta ilman valvontaa.
- Käyttäjille muualla kuin Euroopassa:
  Tämä laite ei ole tarkoitettu sellaisten henkilöiden (lapset mukaan lukien) käytettäväksi, joiden fyysiset, sensoriset tai henkiset kyvyt tai kokemuksen tai tiedon puute estävät heitä käyttämästä laitetta turvallisesti, ellei heidän turvallisuudestaan vastaava henkilö valvo heitä tai opasta heitä laitteen käytössä. Lapsia tulee valvoa ja varmistaa, etteivät he pääse leikkimään laitteella.
- **Jos virtajohto on vaurioitunut, se on vaihdettava valmistajalta tai jälleenmyyjältä saatavana olevaan erikoisjohtoon tai -kokoonpanoon.**
- **Tarkista akun tyyppi luvusta "Tekniset tiedot".**
- **Katso akun irrotus- tai poisto-ohjeet osiosta "Akun asentaminen tai irrottaminen".**
- **Kun akkupaketti on hävitettävä, poista se laitteesta ja hävitä se turvallisesti. Hävitä akku paikallisten määräysten mukaisesti.**
- **Jos laitetta ei käytetä pitkään aikaan, akku on poistettava laitteesta.**
- **Älä oikosulje akkupakettia.**

JOHDANTO

Tekniset tiedot

Malli:		**CW004G**
Tulo	Akkupaketti	DC 18 V DC 36 V - 40 V maks.
	Savukkeensytyttimen sovitin	DC 12 V / DC 24 V
Virrankulutus		80 W
Iskunsuojausluokka		III
USB-virtaliitäntä		Lähtöjännite DC 5 V / lähtövirta DC 2,4 A / tyyppi A
Tilavuus		29 L
Kylmäaine		R-1234yf (33 g)
Eristysmateriaali/vaahtomateriaali		Polyuretaanivaahto/syklopentaani (C_5H_{10})
Suojausluokka		IPX4 (vain akkupakettikäyttöisenä)
Nettopaino (ilman lisävarusteita)	Ilman akkupakettia	17,1 kg
	BL4080F x2	20,9 kg
Mitat (P x L x K)	Ulkomitat	676 mm x 345 mm x 471 mm (Kahvat ja kantokahva ala-asennossa)
	Kammion sisäpuoli	343 mm x 240 mm x 338 mm
Ilmastotyyppi		SN / N / ST / T

- Jatkuvasta tutkimus- ja kehitystyöstämme johtuen esitetyt tekniset tiedot saattavat muuttua ilman erillistä ilmoitusta.
- Tekniset tiedot voivat vaihdella maittain.

Valittavissa oleva lämpötila

°C	-18	-15	-10	-5	0	5	10	15	20	25	30	35	40	45	50	55	60

°F	0	5	15	25	30	40	50	60	70	75	85	95	105	115	120	130	140

Käytettävä akkupaketti ja laturi

Akkupaketti	DC 18 V malli	BL1815N / BL1820B / BL1830B / BL1840B / BL1850B / BL1860B
	DC 36 V – 40 V maks. malli	BL4020 / BL4025 / BL4040 / BL4050F / BL4080F
Laturi	DC 18 V malli	DC18RC / DC18RD / DC18RE / DC18SD / DC18SE / DC18SF / DC18SH / DC18WC
	DC 36 V – 40 V maks. malli	DC40RA / DC40RB / DC40RC / DC40WA / BCC01 / BCC02

- Tiettyjä yläpuolella kuvattuja akkuja ja latureita ei ehkä ole saatavana asuinalueestasi johtuen.

⚠***VAROITUS:*** **Käytä vain edellä eriteltyjä akkupaketteja ja latureita.** Muiden akkupakettien ja laturien käyttäminen voi aiheuttaa loukkaantumisen ja/tai tulipalon.

⚠***VAROITUS:*** **Älä käytä langallista virtalähdettä, kuten akkusovitinta tai kannettavaa tehoyksikköä, tämän laitteen kanssa.** Tällaisen virtalähteen johto voi haitata käyttöä ja aiheuttaa henkilövahingon.

Käyttöaika

HUOMAA: Käyttöaika mitataan tilasta, jossa kammion sisäpuoli saavuttaa asetuslämpötilan.

HUOMAA: Käyttöajat ovat arvioituja ja voivat vaihdella akkutyypin, lataustilan ja käyttöolosuhteiden mukaan.

Käytettäessä yksikammioisena

Jännite	Akkupaketti (Käytettäessä kahden samanlaisen akkupaketin kanssa)	Kunkin asetuslämpötilan käyttöaika (tuntia)		
		Ympäristön lämpötila on 30 °C (85 °F)		Ympäristön lämpötila on 0 °C (30 °F)
		-18 °C (0 °F)	5 °C (40 °F)	60 °C (140 °F)
DC 18 V	BL1815N	1,5	4,0	1,5
	BL1820B	2,0	5,5	2,0
	BL1830B	3,0	7,5	2,5
	BL1840B	4,5	11,0	3,5
	BL1850B	5,5	14,0	5,0
	BL1860B	7,0	17,0	6,0
DC 36 V - 40 V maks.	BL4020	4,5	11,5	4,5
	BL4025	6,0	15,0	5,5
	BL4040	10,0	24,0	9,0
	BL4050F	12,5	30,0	11,5
	BL4080F	20,0	48,0	18,5

Käytettäessä kaksikammioisena

Jännite	Akkupaketti (Käytettäessä kahden samanlaisen akkupaketin kanssa)	Kunkin asetuslämpötilan käyttöaika (tuntia)	
		Ympäristön lämpötila on 30 °C (85 °F)	
		-18 °C (0 °F)	5 °C (40 °F)
DC 18 V	BL1815N	1,5	
	BL1820B	2,5	
	BL1830B	3,5	
	BL1840B	5,0	
	BL1850B	6,5	
	BL1860B	8,0	
DC 36 V - 40 V maks.	BL4020	4,5	
	BL4025	5,5	
	BL4040	9,0	
	BL4050F	11,0	
	BL4080F	18,0	

Symbolit

Laitteessa on mahdollisesti käytetty seuraavia symboleja. Opettele niiden merkitys ennen käyttöä.

	Lue käyttöohje.
 Ni-MH Li-ion	Koskee vain EU-maita Käytetyillä sähkö- ja elektroniikkalaitteilla, paristoilla ja akuilla voi olla negatiivisia ympäristö- ja terveysvaikutuksia niissä käytettyjen haitallisten osien takia. Älä hävitä sähkö- ja elektroniikkalaitteita tai akkuja kotitalousjätteen mukana! Vanhoja sähkö- ja elektroniikkalaitteita, paristoja ja akkuja koskevan EU-direktiivin ja sen perusteella laadittujen kansallisten lakien mukaan käytetyt sähkö- ja elektroniikkalaitteet, paristot ja akut on kierrätettävä toimittamalla ne erilliseen, ympäristönsuojelusäädösten mukaisesti toimivaan kierrätyspisteeseen. Tämä on ilmaistu laitteessa olevalla ylivedetyn roska-astian symbolilla.
	Varoitus: Tulipalon vaara.
	Älä kaada vettä suoraan kammioon. Älä upota laitetta veteen. Älä kaada vettä laitteen päälle. Muutoin seurauksena voi olla sähköisku tai toimintahäiriö.

Virtalähde

Koneen saa kytkeä vain sellaiseen virtalähteeseen, jonka jännite on sama kuin arvokilvessä ilmoitettu, ja sitä saa käyttää ainoastaan yksivaiheisella vaihtovirralla. Laite on kaksinkertaisesti suojaeristetty ja siksi se voidaan kytkeä myös maadoittamattomaan pistorasiaan.

Turvavaroitukset

1. **Laite sopii retkeilykäyttöön vain silloin, kun se saa virtaa akkupaketista.**
2. **Laitteessa käytetään tulenarkoja kylmäaineita. Lue nämä käsittelyä koskevat ohjeet ja noudata niitä. Ota yhteys huoltoliikkeeseen huoltoa varten. Kun hävität laitteen, noudata paikallisia tulenarkojen kylmäaineiden hävittämistä koskevia määräyksiä.**
3. **VAROITUS: Pidä laitteen kotelon ilmanvaihtoaukot avoimina.**
4. **VAROITUS: Älä käytä muita kuin valmistajan suosittelemia mekaanisia laitteita tai muita keinoja sulatusprosessin nopeuttamiseen.**
5. **VAROITUS: Älä käytä sähkölaitteita laitteen ruoansäilytyslokeroiden sisällä, elleivät ne ole valmistajan suosittelemaa tyyppiä.**
6. **Tämän laitteen sisällä on tulenarkoja eristyspuhalluskaasuja. Kun hävität laitteen, noudata paikallisia tulenarkojen eristyspuhalluskaasujen hävittämistä koskevia määräyksiä.**
7. **Älä säilytä laitteessa räjähtäviä aineita, kuten suihkepulloja, joissa on tulenarkaa ponnekaasua.**
8. **Tämä laite on tarkoitettu käytettäväksi kotitalous- ja vastaavissa sovelluksissa, kuten**
   - myymälöiden, toimistojen ja muiden työympäristöjen henkilökunnan keittiöalueet;
   - maatalot ja asiakkaiden toimesta hotelleissa, motelleissa ja muissa asuintyyppisissä ympäristöissä;
   - aamiaismajoitustyyppiset ympäristöt;
   - pitopalvelu- ja vastaavat muut kuin vähittäismyyntisovellukset.
9. **Ota yhteys pätevään korjaajaan, kun haluat vaihtaa lamput. Pätevän korjaajan tulee vaihtaa kaikki osat, lamppu mukaan lukien.**
10. **VAROITUS: Lasten loukkuun jäämisen vaara. Ennen tämän laitteen hävittämistä:**
    * Irrota kannet.

Muita kylmä-/lämpölaukkua koskevia turvavaroituksia

1. **Lue käyttöopas huolellisesti ennen käyttöä.**
2. **Älä anna pikkulasten ja lemmikkien leikkiä tällä laitteella. Säilytä laitetta lasten ulottumattomissa.** Muutoin seurauksena voi olla vakava onnettomuus, kuten jääminen loukkuun.
3. **Älä pura laitetta.**
4. **Muita kuin valmistajan suosittelemia lisävarusteita ei saa käyttää.** Muutoin seurauksena voi olla toimintahäiriö.
5. **Älä käytä tätä laitetta jakkarana tai tuolina.** Se voi aiheuttaa putoamisia ja henkilövahinkoja.
6. **Sähköiskun välttämiseksi älä upota laitetta veteen tai muuhun nesteeseen. Suojaa sateelta.**
7. **Vaikka laite ei olisi käytössä, älä aseta sitä ylösalaisin tai kallista sitä yli 15°.** Muutoin seurauksena voi olla toimintahäiriö.
8. **Älä laita laitetta kuumiin paikkoihin, kuten auringonpaisteessa olevaan autoon tai lämmitysmateriaalien lähelle.** Jäähdytysteho saattaa laskea, tai kaasuvuoto voi aiheuttaa tulipalon.
9. **Kun sijoitat laitetta, varmista, että virtajohto ei ole juuttunut tai vaurioitunut.**
10. **Älä sijoita laitetta kaasulaitteiden lähelle.** Jäähdytysteho saattaa laskea, tai kaasuvuoto voi aiheuttaa tulipalon.
11. **Älä käytä tulenarkaa sumutinta laitteen lähellä.** Muutoin seurauksena voi olla tulipalo.
12. **Älä käytä tätä laitetta kylmäkuljetusajoneuvossa tai jääkaapin kammiossa.** Kylmäkuljetusajoneuvossa ja jääkaapin kammiossa syntyy helposti kosteuden kondensaatiota, mistä seuraa vesipisaroiden putoamista laitteen päälle ja toimintahäiriöitä.
13. **Kun käytät laitetta autossa, asenna se vakaaseen paikkaan, kuten tavaratilaan tai takaistuinten jalkatilaan, ja kiinnitä se. Älä sijoita laitetta istuimelle epävakaassa tilassa.** Jos auto lähtee liikkeelle tai pysähtyy äkillisesti ajon aikana, laite saattaa kaatua ja liikkua ja aiheuttaa henkilövahingon.
14. **Älä käytä verkkolaitetta ulkona.** Muutoin seurauksena voi olla sähköisku.
15. **Tulipalon tai oikosulun välttämiseksi älä aseta metallifoliota tai muuta sähköä johtavaa materiaalia laitteeseen.**

16. **Tarkista, vastaako jännitealue arvokilpeen merkittyä, sopiiko virtajohdon pistoke pistorasiaan ja varmista, että pistorasia on kunnolla maadoitettu.**
17. **Älä vahingoita verkkolaitetta ja savukkeensytyttimen sovitinta.**
18. **Älä aseta mitään esineitä verkkolaitteen päälle tai ympärille käytön aikana.** Muutoin seurauksena voi olla tulipalo.
19. **Älä vahingoita verkkolaitteen ja savukkeensytyttimen sovittimen johtoa.**
    — **Älä tee johtoon muutoksia.**
    — **Älä taivuta, vedä tai kierrä johtoa voimakkaasti.**
    — **Älä laita johtoa puristuksiin.**
    — **Älä laita painavia esineitä johdon päälle.**
    — **Älä kääri johtoa vyyhdelle käytön aikana.**
    Muutoin johto saattaa vaurioitua ja aiheuttaa tulipalon tai sähköiskun.
20. **Puhdista verkkolaitteen ja savukkeensytyttimen sovittimen pistoke.** Pistokkeeseen tarttunut lika, kuten vesi tai suola, voi aiheuttaa syöpymistä, sähkönjohtavuuden heikkenemistä, vääntymistä tai tulipalon.
21. **Poista pöly ja tuhka savukkeensytyttimen sovittimen liitännästä.** Muutoin seurauksena voi olla vääntyminen tai tulipalo.
22. **Älä käsittele pistoketta märin tai rasvaisin käsin.** Muutoin seurauksena voi olla sähköisku.
23. **Työnnä pistoke kunnolla ”DC IN” -liitäntään.** Muutoin seurauksena voi olla pistokkeen vääntyminen tai tulipalo.
24. **Älä kosketa verkkolaitteen ja savukkeensytyttimen sovittimen pistoketta heti käytön jälkeen.** Ne voivat olla hyvin kuumia ja aiheuttaa palovammoja.
25. **Älä käytä moottorikäyttöisen generaattorin DC-lähtöä (DC) virtalähteenä.** Se voi aiheuttaa vian.
26. **Kun auton jäljellä oleva akkukapasiteetti laskee alhaiseksi, käytä laitetta moottori käynnissä. Irrota savukkeensytyttimen sovittimen pistoke laitteen käytön jälkeen auton akun kuormittamisen välttämiseksi.**
27. **Älä lataa auton akkua laitteen käytön aikana.** Tuotteeseen saatetaan syöttää väärää jännitettä, mistä seuraa vika tai tulipalo.
28. **Älä käsittele laitetta ajon aikana.** Se voi aiheuttaa onnettomuuden.
29. **Jos savukkeensytyttimen sovittimen sulake palaa, vaihda se aina uuteen Makitan määrittämään sulakkeeseen. Kysy lisätietoja paikallisesta Makita-huoltoliikkeestä.**
30. **Älä paina käynnistyspainiketta toistuvasti kompressorin vaurioitumisen välttämiseksi. Odota ennen käynnistämistä aina vähintään viisi minuuttia edellisen käyttökerran jälkeen.**
31. **Jäähdytystilaa käytettäessä älä kosketa laitteen sisällä olevaa sisältöä, etenkään metallista, märin käsin.** Se voi aiheuttaa paleltumavamman.
32. **Lämmitystilaa käytettäessä älä kosketa laitteen sisäpuolta kädellä pitkää aikaa.** Matalan lämpötilan palovammojen vaara.
33. **Varo, ettei sormesi jää puristuksiin kannen ja akun suojakannen avaamisen ja sulkemisen aikana.**
34. **Huolehdi siitä, että akun virta ei pääse loppumaan, kun ruokia ja juomia pidetään kylminä tai lämpiminä. Älä säilytä avattuja ruokia pitkiä aikoja.** Ruoat ja juomat saattavat pilaantua.
35. **Pidä kammion sisäpuoli puhtaana, kun laitat ruokia tai juomia laitteeseen.** Ruokamyrkytyksen tms. vaara.
36. **Kun laitat ruokia tai juomia laitteeseen, laita sinne etukäteen jokin kylmä tai kuuma esine.** Tämä laite ei voi jäähdyttää tai lämmittää lyhyessä ajassa.
37. **Älä laita laitteeseen liikaa ruokia ja juomia.** Jäähdytysteho saattaa laskea aiheuttaen ruokien ja juomien pilaantumisen.
38. **Älä laita helposti pilaantuvia tuotteita kammioon, kun laite on lämmitystilassa.** Ruoat tai juomat saattavat pilaantua.
39. **Älä laita luontokappaleita, kuten lemmikkejä, laitteeseen.** Tämä laite ei voi pelastaa luontokappaleita.
40. **Älä laita vettä tms. suoraan laitteeseen.** Vesi saattaa päästä laitteen sisälle ja aiheuttaa toimintahäiriön. Jos kammioon on kertynyt vettä, pyyhi se pois pehmeällä liinalla.
41. **Älä laita kylmää ainetta rikkoutuneeseen pussiin.** Jos kylmää ainetta vuotaa laitteessa, sen metalliosa saattaa syöpyä. Jos kylmää ainetta vuotaa, pyyhi se pois kostealla pehmeällä liinalla ja kuivaa sitten pehmeällä liinalla.
42. **Älä laita esimerkiksi lääkkeitä tai akateemisia materiaaleja laitteeseen.** Laitteessa ei voi säilyttää materiaaleja, jotka vaativat tarkkaa lämpötilan säätöä.
43. **Pidä laitteesta tukevasti kiinni, kun kannat sitä.** Muutoin laite saattaa pudota ja aiheuttaa toimintahäiriön, tai jalan päälle putoaminen voi aiheuttaa henkilövahingon.
44. **Kanna laitetta sen kansi ylöspäin. Älä kanna laitetta ylösalaisin.** Muutoin seurauksena voi olla toimintahäiriö.
45. **Kun laitetta puhdistetaan tai se ei ole käytössä, irrota akku ja virtapistoke.**
46. **Älä käytä kemiallisia pesunesteitä ja kovia työkaluja tuotteen puhdistamiseen.**
47. **Älä käytä puukkoa tai ruuvitalttaa jään ja huurteen poistamiseen laitteesta.** Se voi vaurioittaa laitteen sisäpuolta ja aiheuttaa toimintahäiriön, tai laitteen sisällä olevaa kaasua tai öljyä saattaa ruiskuta.
48. **Puhdista sienisuodatin useammin, jos laitetta käytetään pölyisessä ympäristössä.** Pölyinen ympäristö voi aiheuttaa helposti sienisuodattimen tukkeutumisen ja tulipalon.

Akkukäyttöisen laitteen turvavaroitukset

Akkukäyttöisen laitteen käyttö ja hoito

1. **Estä tahaton käynnistyminen. Varmista, että kytkin on off-asennossa, ennen kuin asetat akkupaketin paikalleen, nostat laitetta tai**

kannat sitä. Laitteen kantaminen sormi kytkimellä tai laitteen kytkeminen virtalähteeseen kytkin painettuna aiheuttaa helposti onnettomuuden.

2. **Irrota akkupaketti laitteesta ennen minkään säätöjen tekemistä, lisävarusteiden vaihtamista tai laitteen varastointia.** Tällaiset ehkäisevät turvatoimet pienentävät laitteen vahingossa käynnistymisen vaaraa.
3. **Lataa akkua vain valmistajan määrittämällä laturilla.** Tietylle akkupaketille sopiva laturi voi aiheuttaa tulipalovaaran, jos sitä käytetään muuntyyppisen akkupaketin yhteydessä.
4. **Käytä laitteita vain määritysten mukaisten akkupakettien kanssa.** Muun tyyppisten akkupakettien käyttäminen voi aiheuttaa tapaturma- tai tulipalovaaran.
5. **Kun akku ei ole käytössä, säilytä se erillään metalliesineistä, kuten paperiliittimistä, kolikoista, avaimista, nauloista, ruuveista ja muista pienistä metalliesineistä, jotka voivat yhdistää akun navat.** Akun napojen oikosulkeminen voi aiheuttaa palovamman tai tulipalon.
6. **Akusta voi vuotaa nestettä, jos sitä käsitellään väärin. Vältä kosketusta. Jos nestettä pääsee iholle vahingossa, huuhtele iho vedellä. Jos nestettä pääsee silmiin, hakeudu lääkärin hoitoon.** Ulos purkautunut akkuneste voi ärsyttää ihoa tai aiheuttaa palovammoja.
7. **Älä käytä viallista tai muunneltua akkupakettia tai laitetta.** Vialliset tai muunnellut akut voivat toimia odottamattomasti aiheuttamalla tulipalo-, räjähdys- tai tapaturmavaaran.
8. **Älä altista akkupakettia tai laitetta tulelle tai äärimmäisille lämpötiloille.** Altistus tulelle tai yli 130 °C:n lämpötiloille voi aiheuttaa räjähdyksen.
9. **Noudata kaikkia latausohjeita, äläkä lataa akkupakettia tai laitetta ohjeissa määritettyjen lämpötilarajojen ulkopuolella.** Väärin tai ohjeissa määritettyjen lämpötilarajojen ulkopuolella suoritettu lataus voi aiheuttaa akkuvaurion ja kasvattaa tapaturmavaaraa.
10. **Anna pätevän korjaajan huoltaa tuote vain alkuperäisiä vastaavia varaosia käyttämällä.** Näin varmistetaan, että tuotteen turvallisuus säilyy.
11. **Älä yritä muokata tai korjata laitetta tai akkupakettia muutoin kuin käyttö- ja ylläpito-ohjeissa on ohjeistettu.**

Akkupakettia koskevia tärkeitä turvaohjeita

1. **Ennen akun käyttöönottoa tutustu kaikkiin laturissa (1), akussa (2) ja akkukäyttöisessä tuotteessa (3) oleviin varoitusteksteihin.**
2. **Älä pura tai peukaloi akkupakettia.** Se voi johtaa tulipaloon, ylikuumenemiseen tai räjähdykseen.
3. **Jos akun toiminta-aika lyhenee merkittävästi, lopeta akun käyttö. Seurauksena voi olla ylikuumeneminen, palovammoja tai jopa räjähdys.**
4. **Jos akkunestettä pääsee silmiin, huuhtele puhtaalla vedellä ja hakeudu välittömästi lääkärin hoitoon. Akkuneste voi aiheuttaa näön menetyksen.**
5. **Älä oikosulje akkua.**
   (1) **Älä koske akun napoihin millään sähköä johtavalla materiaalilla.**
   (2) **Vältä akun oikosulkemista äläkä säilytä akkua yhdessä muiden metalliesineiden, kuten naulojen, kolikoiden ja niin edelleen kanssa.**
   (3) **Älä aseta akkua alttiiksi vedelle tai sateelle.**

   Oikosulku voi aiheuttaa virtapiikin, ylikuumentumista, palovammoja tai laitteen rikkoontumisen.
6. **Älä säilytä ja käytä laitetta ja akkupakettia paikassa, jossa lämpötila voi nousta 50 °C:een (122 °F) tai korkeammaksi.**
7. **Älä hävitä akkupakettia polttamalla, vaikka se olisi pahoin vaurioitunut tai täysin loppuun kulunut. Avotuli voi aiheuttaa akkupaketin räjähtämisen.**
8. **Älä naulaa, leikkaa, purista, heitä tai pudota akkupakettia tai iske sitä kovia esineitä vasten.** Tällaiset toimet voivat johtaa tulipaloon, ylikuumenemiseen tai räjähdykseen.
9. **Älä käytä viallista akkua.**
10. **Älä koskaan huolla viallisia akkuja.** Akkujen huolto on suoritettava ainoastaan valmistajan tai valtuutetun huoltoliikkeen toimesta.
11. **Sisältyviä litium-ioni-akkuja koskevat vaarallisten aineiden lainsäädännön vaatimukset.** Esimerkiksi kolmansien osapuolten huolintaliikkeiden tulee kaupallisissa kuljetuksissa noudattaa pakkaamista ja merkintöjä koskevia erityisvaatimuksia.
    Lähetettävän tuotteen valmistelu edellyttää vaarallisten aineiden asiantuntijan neuvontaa. Huomioi myös mahdollisesti yksityiskohtaisemmat kansalliset määräykset
    Akun avoimet liittimet tulee suojata teipillä tai suojuksella ja pakkaaminen tulee tehdä niin, ettei akku voi liikkua pakkauksessa.
12. **Kun akkupaketti on hävitettävä, poista se laitteesta ja hävitä se turvallisesti. Hävitä akku paikallisten määräysten mukaisesti.**
13. **Käytä akkuja vain Makitan ilmoittamien tuotteiden kanssa.** Akkujen asentaminen yhteensopimattomiin tuotteisiin voi aiheuttaa tulipalon, liiallisen ylikuumenemisen, räjähdyksen tai akkunestevuotoja.
14. **Jos laitetta ei käytetä pitkään aikaan, akku on poistettava laitteesta.**
15. **Akkupaketin lämpötila voi käytön aikana ja sen jälkeen nousta niin kuumaksi, että se voi aiheuttaa palovammoja tai lieviä palovammoja. Käsittele kuumia akkupaketteja huolellisesti.**
16. **Älä kosketa laitteen liitintä välittömästi käytön jälkeen, sillä se voi olla riittävän kuuma aiheuttamaan palovammoja.**
17. **Älä päästä lastuja, pölyä tai maa-ainesta akkupaketin liittimiin, aukkoihin ja uriin.** Se voi aiheuttaa laitteen tai akkupaketin kuumenemisen, syttymisen, särkymisen ja toimintahäiriön, mistä seuraa palovammoja tai henkilövahinko.
18. **Ellei laite tue käyttöä korkeajännitelinjojen lähellä, älä käytä akkupakettia korkeajännitelinjojen lähellä.** Se voi johtaa laitteen tai akkupaketin toimintahäiriöön tai rikkoutumiseen.

19. **Pidä akku poissa lasten ulottuvilta.**

SÄILYTÄ NÄMÄ OHJEET.

HUOMIO: **Käytä ainoastaan alkuperäisiä Makita-akkuja.** Muiden kuin aitojen Makita-akkujen käyttö tai jollakin tapaa muunnettujen akkujen käyttö voi johtaa akun halkeamiseen, mikä voi aiheuttaa tulipalon, vammoja ja vahinkoja. Se myös mitätöi Makita-laitteen ja -laturin Makita-takuun.

HUOMAUTUS: Makita ei vastaa tapaturmista, jotka johtuvat muiden kuin alkuperäisten Makita-akkujen tai muunneltujen akkujen käytöstä. Alkuperäisten Makita-akkujen yhteensopivuus Makita-työkalujen ja -laturien kanssa on arvioitu tarkasti sovellettavien lakien ja turvallisuusstandardien mukaisesti.

Vihjeitä akun käyttöiän pidentämiseksi

1. **Lataa akkupaketti ennen kuin se purkautuu täysin. Lopeta aina laitteen käyttö ja lataa akkupaketti, jos huomaat laitteen tehon vähenevän.**
2. **Älä koskaan lataa uudestaan täysin ladattua akkua. Ylilataaminen lyhentää akun käyttöikää.**
3. **Lataa akku huoneen lämpötilassa välillä 10 °C - 40 °C. Anna kuuman akun jäähtyä ennen lataamista.**
4. **Irrota akkupaketti laitteesta tai laturista, kun sitä ei käytetä.**
5. **Lataa akkupaketti, jos et käytä sitä pitkään aikaan (yli kuusi kuukautta).**

Osien kuvaus

► Kuva1

1	Ohjauspaneeli	2	LED-lamppu
3	Erotin	4	Sisäkori
5	Sisäalusta	6	Kantokahva
7	Avaaja	8	Ilmanvaihtoaukko
9	Pyörä	10	USB-suojus
11	"DC IN" -liitinsuojus	12	"DC IN" -liitin
13	Akun suojus	14	Kansi
15	Salpa	16	Kärrykahva
17	Tyhjennysaukko	18	Virtapainike
19	"DC IN" -merkkivalo	20	Lämpötilan yksikkö (fahrenheitaste)
21	Lämpötilan yksikkö (celsiusaste)	22	Lämmitystilan merkkivalo
23	Jäähdytystilan merkkivalo	24	Lämpötilan asetuspainike (vasen)
25	Lämpötilanäyttö	26	Akun merkkivalo
27	Lämpötilan asetuspainike (oikea)	28	Asetuspainike

KÄYTTÖ

HUOMIO: **Älä laita helposti pilaantuvia tuotteita kammioon, kun laite on lämmitystilassa.** Ruoat tai juomat saattavat pilaantua.

HUOMAA: Kun laitetta käytetään hyvin kosteassa ympäristössä, laitteessa saattaa esiintyä kosteuden kondensaatiota. Tämä ei ole laitteen toimintahäiriö. Pyyhi kondensaatio pois laitteesta kuivalla liinalla.

Virtalähteen kytkeminen

Käytettäessä akkupaketin kanssa

HUOMIO: **Sammuta laite aina ennen akkupaketin asentamista tai irrottamista.**

HUOMIO: **Pidä laitteesta ja akkupaketista tiukasti kiinni, kun asennat tai irrotat akkupakettia.** Jos laitteesta ja akkupaketista ei pidetä kunnolla kiinni, ne voivat livetä käsistäsi aiheuttaen laitteen ja akkupaketin vaurioitumisen ja henkilövahingon.

HUOMIO: **Huolehdi siitä, että sormesi eivät jää puristuksiin akkupaketin ja liittimien väliin.** Se voi aiheuttaa viiltovamman.

Avaa akun suojakansi, kun haluat asentaa akkupaketin.
► Kuva2

Kohdista akkupaketin kieleke kotelon uraan ja liu'uta akkupaketti sitten paikoilleen. Paina se pohjaan asti niin, että kuulet sen napsahtavan paikoilleen. Sulje sitten akun suojus.
Irrota akkupaketti painamalla sen etupuolella olevaa painiketta ja liu'uttamalla akkupaketti ulos laitteesta.
► Kuva3: **1.** Punainen ilmaisin **2.** Painike **3.** Akkupaketti

HUOMIO: **Paina akkupaketti aina pohjaan asti, niin että punainen ilmaisin ei enää näy.** Jos akkupaketti ei ole kunnolla paikallaan, se voi pudota laitteesta ja aiheuttaa vammoja joko sinulle tai sivullisille.

HUOMIO: **Älä käytä voimaa akkupaketin asennuksessa.** Jos akku ei liu'u paikalleen helposti, se on väärässä asennossa.

HUOMAA: Laitteeseen voidaan asentaa enintään kaksi akkupakettia, mutta laite käyttää vain yhtä akkupakettia kerrallaan.

HUOMAA: Jos asennetaan kaksi samantyyppistä akkua, ensin käytetään akkua, jonka jäljellä oleva kapasiteetti on pienempi.

HUOMAA: Jos asennetaan kaksi erityyppistä akkua, DC 36 V – maks. 40 V (XGT) akkua käytetään ensin.

Käytettäessä savukkeensytyttimen sovittimen kanssa

HUOMIO: **Älä käytä savukkeensytyttimen sovitinta, jos liitin irtoaa helposti, jos liitäntä on hutera tai jos liitintä ei voi liittää kunnolla.**

Kun laitetta käytetään savukkeensytyttimen sovittimen kanssa, käytä laitteen mukana toimitettua savukkeensytytinsovitinta. Aseta pistoke ”DC IN” -liittimeen ja toinen pää savukkeensytyttimen pistokkeeseen. Käynnistä moottori tai kytke auto päälle.

► **Kuva4:** **1.** ”DC IN” -liitin **2.** Liitin **3.** Savukkeensytyttimen pistoke

Kun laite toimii savukkeensytyttimen sovittimesta saatavalla virralla, ”DC IN” -merkkivalo syttyy.

HUOMAUTUS: **Savukkeensytyttimen sovitin on tarkoitettu DC 12 V / 24 V auton akulle.** Savukkeensytyttimen sovitinta ei voi käyttää muiden DC-virtalähteiden kanssa.

HUOMAUTUS: **Älä käytä laitetta, kun virta-avain tai käynnistyskytkin on ”ACC”-tilassa.** Muuten akku saattaa tyhjentyä.

HUOMAUTUS: **Älä käytä jatkojohtoja, haarajohtoja tms. Käytä laitteen mukana toimitettua savukkeensytyttimen sovitinta.** Muutoin seurauksena voi olla toimintahäiriö.

HUOMAUTUS: **Älä vedä johdosta, kun irrotat pistoketta.** Muutoin seurauksena voi olla toimintahäiriö.

HUOMAUTUS: **Jos autossa on joutokäynnin vähennystoiminto, laite ei välttämättä toimi oikein, koska auton akun jännite laskee alhaiseksi. Tässä tapauksessa on suositeltavaa poistaa joutokäynnin vähennystoiminto käytöstä.**

HUOMAUTUS: **Sulje ”DC IN” -liitinsuojus aina, kun virtajohto ei ole kytkettynä.** Muuten laitteeseen voi päästä vierasta ainetta aiheuttaen toimintahäiriön.

HUOMAA: Kun sekä savukkeensytyttimen sovitin että akkupaketti on asennettu, laite käyttää virtaa savukkeensytyttimen sovittimesta.

HUOMAA: Akun virtaa kulutetaan hieman, vaikka laite toimii savukkeensytyttimen sovittimen virralla.

HUOMAA: Laite ei lataa akkupakettia.

HUOMAA: Kun laite vaihtaa virtalähdettä, kompressori pysähtyy noin kolmeksi minuutiksi suojatakseen itseään.

Verkkolaitetta käytettäessä

Valinnainen lisävaruste

⚠***HUOMIO:*** **Älä käytä verkkolaitetta, jos liitin irtoaa helposti, jos liitäntä on hutera tai jos liitintä ei voi liittää kunnolla.**

⚠***HUOMIO:*** **Käytä laitteen mukana toimitettua verkkolaitetta.** Muiden verkkolaitteiden käyttäminen voi aiheuttaa tulipalon.

Kun käytät laitetta AC-virralla, käytä laitteen mukana toimitettua verkkolaitetta. Aseta pistoke ”DC IN” -liittimeen ja toinen pää pistorasiaan.

► **Kuva5:** **1.** ”DC IN” -liitin **2.** Liitin **3.** Pistorasia *

* Verkkolaitteen pistokkeen muoto pistorasian puolella ja pistorasian muoto vaihtelevat maan mukaan.

Kun laite toimii verkkolaitteesta saatavalla virralla, ”DC IN” -merkkivalo syttyy.

HUOMAUTUS: **Älä vedä johdosta, kun irrotat pistoketta.** Muutoin seurauksena voi olla toimintahäiriö.

HUOMAUTUS: **Sulje ”DC IN” -liitinsuojus aina, kun virtajohto ei ole kytkettynä.** Muuten laitteeseen voi päästä vierasta ainetta aiheuttaen toimintahäiriön.

HUOMAA: Kun sekä verkkolaite että akkupaketti on asennettu, laite käyttää virtaa verkkolaitteesta.

HUOMAA: Akun virtaa kulutetaan hieman, vaikka laite toimii verkkolaitteen virralla.

HUOMAA: Laite ei lataa akkupakettia.

HUOMAA: Kun laite vaihtaa virtalähdettä, kompressori pysähtyy noin kolmeksi minuutiksi suojatakseen itseään.

Ruoan tai juoman laittaminen laitteeseen

⚠***HUOMIO:*** **Jäähdytä kammiota riittävästi ennen jäätelön tai pakasteiden asettamista kammioon.** Älä laita jäätelöä tai pakasteita muiden ruokien ja juomien kanssa. Muutoin jäätelö ja pakasteet saattavat sulaa.

⚠***HUOMIO:*** **Älä laita helposti pilaantuvia tuotteita kammioon, kun laite on lämmitystilassa.** Ruoat tai juomat saattavat pilaantua.

⚠***HUOMIO:*** **Älä laita ruokaa (etenkään raakaa ruokaa), kun laite on pois päältä.** Ruoat tai juomat saattavat pilaantua.

⚠***HUOMIO:*** **Älä laita ruokia suoraan kammioon. Kääri ruoka tai laita se muovipussiin.**

⚠***HUOMIO:*** **Lämmitystilassa käytettäessä älä laita muovipulloja, jotka eivät ole lämmönkestäviä.** Ne saattavat muuttaa muotoaan tai rikkoutua.

Kannen avaaminen ja sulkeminen

Vapauta salpa vetämällä ylös ja avaa kansi. Kansi voidaan avata kummaltakin puolelta.

► **Kuva6**

Vapauta vetämällä molemmat salvat ylös ja irrota kansi rungosta.

► **Kuva7**

⚠***HUOMIO:*** **Varmista, että kansi on suljettu salvoilla.** Muutoin kansi saattaa avautua äkillisesti ja aiheuttaa vammoja.

⚠***HUOMIO:*** **Älä avaa kantta väkisin, kun salpa on lukittu.** Muutoin seurauksena on rikkoutuminen tai vammoja.

HUOMAUTUS: **Sulje kansi viipymättä.** Kannen avaaminen pitkäksi aikaa voi aiheuttaa kammion lämpötilan huomattavan nousemisen/laskemisen.

HUOMAA: Muista lukita salvat käsin, kun suljet kannen. Salpa ei lukitu automaattisesti. Jos salpa on näkyvissä kannen yläpuolella, sitä ei ole lukittu.

Erotin

Kun käytetään erotinta, laite toimii kahden kammion tilassa.
Kahden kammion tilassa kummankin kammion lämpötila voidaan asettaa erikseen. Katso asetuslämpötilan valintaa koskeva osia.
Asenna erotin kohdistamalla sen urat kammion kiskoihin ja liu'uttamalla se paikalleen.
► **Kuva8**

Yksikammioisessa tilassa käytettäessä irrota erotin tai säilytä sitä kuvan mukaisesti, jotta laite ei tunnista erottimen antureita. Anturit ovat erottimen alaosassa ja kammion pohjassa.
► **Kuva9**

HUOMAUTUS: **Tarkista aina asetuslämpötila erottimen asentamisen tai irrottamisen jälkeen.** Asetuslämpötila muuttuu automaattisesti, kun erotin asennetaan tai irrotetaan. Odottamaton asetuslämpötila voi aiheuttaa ruoan ja juoman pilaantumisen.

Laitteen käyttäminen

Laitteen kytkeminen päälle

Kytke laite päälle painamalla virtapainiketta ⏻. Kytke laite pois päältä painamalla virtapainiketta ⏻ uudelleen.

Asetuslämpötilan valitseminen

Valitse asetuslämpötila painamalla lämpötilan asetuspainiketta ▲/▼. Katso valittavissa oleva asetuslämpötila luvusta "TEKNISET TIEDOT".
Laite aloittaa jäähdytyksen/lämmityksen noin viiden sekunnin kuluttua. Sen jälkeen asetuslämpötila lakkaa vilkkumasta ja lämpötilanäytössä näkyy senhetkinen lämpötila.

HUOMAA: Asetuslämpötila on likimääräinen.

Senhetkinen lämpötila saattaa ylittää ja alittaa asetuslämpötilan toistuvasti. Tämä johtuu siitä, että laite kytkee jäähdytyksen/lämmityksen päälle ja pois päältä lämpötilan tuomiseksi lähemmäs asetuslämpötilaa.

Senhetkisen lämpötilan ja asetuslämpötilan välinen ero saattaa kasvaa käyttöolosuhteiden, käyttöasetukseen ja laitteeseen asetettavien asioiden mukaan.

HUOMAA: Senhetkinen lämpötila ei välttämättä saavuta asetuslämpötilaa käyttöympäristön (erittäin kuuma/kylmä) tms. takia.

HUOMAA: Laite säilyttää lämpötilan, kun senhetkinen lämpötila saavuttaa asetuslämpötilan.

HUOMAA: Kun kompressori pysähtyy, se ei käynnisty uudelleen kolmeen minuuttiin suojatakseen itseään.

HUOMAA: Kun laitetta käytetään hyvin kosteassa ympäristössä, laitteessa saattaa esiintyä kosteuden kondensaatiota. Tämä ei ole laitteen toimintahäiriö. Pyyhi kondensaatio pois laitteesta kuivalla liinalla.

HUOMAA: Jäähdytyskäytön aikana laitteen sisältä saattaa kuulua virtaavan veden ääntä. Tämä ei ole laitteen toimintahäiriö. Ääni johtuu kylmäaineen virtauksesta laitteen sisällä kammion jäähdyttämiseksi.

Yhden kammion tila

Yhden kammion tilassa lämpötilanäyttö on kuvan mukainen. Laite jäähdyttää/lämmittää koko kammion asetuslämpötilaan.
► **Kuva10**

Kahden kammion tila

Kahden kammion tilassa lämpötilanäyttö on kuvan mukainen. Vasemman ja oikean kammion lämpötila voidaan asettaa erikseen.
► **Kuva11**

Voit myös jättää lämpötilan asettamatta painamalla asetuspainiketta ✿. Lämpötilanäytössä näkyy " - - ", jos kammiolla ei ole asetuslämpötilaa.

HUOMAUTUS: **Kahden kammion tilassa asetuslämpötilaa ei voi asettaa, jos ero toiseen kammioon on vähintään 30 °C (55 °F). Virheääni kuuluu, jos yritetään asettaa näin suuri lämpötila-ero.**

TOIMINTOJEN KUVAUS

Akun jäljellä olevan varaustason ilmaisin

Akun merkkivalo näyttää akun jäljellä olevan varauksen. Jäljellä oleva akkukapasiteetti näytetään seuraavan taulukon mukaisesti.
► **Kuva12:** **1.** Akkupaketti **2.** Akun merkkivalo

Akun merkkivalon tila	Jäljellä oleva kapasiteetti
	50% - 100%
	20% - 50%
	0% - 20%
 (Vilkkuu)	Lataa akku.

HUOMAA: Lämpötilanäytössä näytetään virhekoodi "F2" juuri ennen kuin laite sammuu akun tyhjentymisen takia.

(Vain akkupaketit, joissa on ilmaisin)

Painamalla tarkistuspainiketta saat näkyviin akun jäljellä olevan varauksen. Merkkivalot palavat muutaman sekunnin ajan.
► **Kuva13:** **1.** Merkkivalot **2.** Tarkistuspainike

Merkkivalot			Akussa jäljellä olevan varaus
Palaa	Pois päältä	Vilkkuu	
			75% - 100%

Merkkivalot			Akussa jäljellä olevan varaus
Palaa	Pois päältä	Vilkkuu	
			50% - 75%
			25% - 50%
			0% - 25%
			Lataa akku.
			Akussa on saattanut olla toimintahäiriö.

HUOMAA: Ilmoitettu varaustaso voi erota hieman todellisesta varaustasosta sen mukaan, millaisissa oloissa ja missä lämpötilassa laitetta käytetään.

HUOMAA: Ensimmäinen (vasemmanpuoleisin) merkkivalo vilkkuu, kun akun suojausjärjestelmä on toiminnassa.

Suojausjärjestelmä

Laite on varustettu suojausjärjestelmillä. Nämä järjestelmät pidentävät laitteen ja akkupaketin käyttöikää katkaisemalla virran automaattisesti.

Ylipurkautumissuoja

Kun akkupaketin kapasiteetti käy vähiin, laite sammuu automaattisesti.
Irrota akkupaketti laitteesta ja lataa se.

Virhekoodi

Lämpötilanäyttö näyttää seuraavat koodit tietyistä virheistä.

— **F1: Laite on vähintään 30° kallellaan vaakasuorasta.**
Kun laite on taas vaakasuorassa, sen käynnistyminen uudelleen kestää noin kolme minuuttia. Koodi F1 näytetään vain, kun laite toimii jäähdytystilassa.

► **Kuva14**

— **F2: Akku tyhjentymässä.**

— **F3: Auton tulojännite on pienempi kuin nimellisjännite.**

— **F4: Auton tulojännite on suurempi kuin nimellisjännite.**

— **Jos näytetään muita kuin yllä olevia virhekoodeja:**
Sammuta laite ja käynnistä se uudelleen. Jos virhe esiintyy edelleen, vie laite valtuutettuun Makita-huoltoliikkeeseen tai tehdashuoltoon.

Auton akun suojausjärjestelmä

Laite sammuu automaattisesti, kun auton tulojännite laskee alle tietyn kynnysjännitteen.
Voit vaihtaa tietyn kynnysjännitteen tilaan ”Lo (matala)” tai ”Hi (korkea)” noudattamalla seuraavia ohjeita.

1. Kytke laite päälle.
2. Pidä asetuspainiketta ⚙ ja vasenta lämpötilan asetuspainiketta ▼ painettuna, kunnes tila (”Lo” tai ”Hi”) tulee näkyviin.
3. Valitse ”Lo” tai ”Hi” painamalla (vasenta tai oikeaa) lämpötilan asetuspainiketta ▲/▼.
4. Paina asetuspainiketta ⚙ tai anna laitteen olla tekemättä mitään noin viisi sekuntia. Kynnysjännite on asetettu.

Lo	Oletusarvo. Käytä tätä tilaa perinteisissä autoissa.
Hi	Kynnysjännite on korkeampi kuin ”Lo”. **”Hi”-tilaan vaihtamista suositellaan autoissa, jotka jatkavat virran syöttämistä savukkeensytyttimen pistokkeesta myös auton moottorin sammuttamisen jälkeen.** ”Hi”-tilassa laite tunnistaa pienen jännitteen alenemisen ja sammuu akun tyhjentymisen estämiseksi. Laite ei välttämättä toimi oikein ”Hi”-tilassa, jos auton akun jännite on alhainen, esim. jos autossa on joutokäynnin vähennystoiminto tai auton akku on tyhjä. Vaihda tällöin ”Lo”-tilaan.

Suojaus muilta haitallisilta tapahtumilta

Suojausjärjestelmä on suunniteltu suojaamaan laite myös muilta tapahtumilta, jotka voisivat vahingoittaa laitetta, ja pysäyttämään laite automaattisesti tällaisissa tapauksissa. Kun laite tai sen toiminta on pysähtynyt tilapäisesti, poista pysäytyksen syyt seuraavien vaiheiden mukaisesti.

1. Käynnistä laite uudelleen sammuttamalla se ja kytkemällä se sitten uudelleen päälle.
2. Lataa akut tai vaihda ne ladattuihin akkuihin.
3. Anna laitteen ja akkujen jäähtyä.

Jos suojausjärjestelmän nollaaminen ei korjaa tilannetta, ota yhteys paikalliseen Makita-huoltoon.

Uudelleenkäynnistystoiminto

Uudelleenkäynnistystoiminto aktivoidaan, kun laite toimii verkkolaitteen tai savukkeensytyttimen sovittimen virralla.
Jos laite pysäytetään muulla tavalla kuin virtapainiketta painamalla, se kytkeytyy automaattisesti päälle, kun verkkolaitteen tai savukkeensytyttimen sovittimen virransyöttö jatkuu.
Uudelleenkäynnistystoiminto ei ole aktiivinen, kun laite toimii vain akkupaketin virralla.

Mykistystila

Siirry mykistystilaan pitämällä asetuspainiketta ⚙ ja oikeaa lämpötilan asetuspainiketta ▼ painettuna. Kaikki toimintaäänet virheääniä lukuun ottamatta poistetaan käytöstä.
Palauta äänen asetuspainiketta ⚙ ja oikeaa lämpötilan asetuspainiketta ▼ painettuna mykistystilassa. Kaikki virheäänet kuuluvat aina.

Lämpötilan yksikön vaihtaminen

Voit vaihtaa lämpötilan yksiköksi °C (celsiusaste) tai °F (fahrenheitaste) noudattamalla seuraavia ohjeita.

1. Kytke laite päälle.
2. Pidä asetuspainiketta ⚙ painettuna, kunnes yksikkö (°C tai °F) alkaa vilkkua.
3. Valitse yksikkö painamalla (vasenta tai oikeaa) lämpötilan asetuspainiketta ▲/▼.
4. Paina asetuspainiketta ⚙ tai anna laitteen olla tekemättä mitään noin viisi sekuntia. Yksikön valinta on suoritettu.

Muistitoiminto

Laite käynnistyy viimeksi valitulla asetuksella.

USB-lataus

USB-portti antaa jatkuvasti 5 V:n jännitteen toimintatilassa.

***HUOMAUTUS:* Liitä ainoastaan USB-virransyöttöportin kanssa yhteensopivia laitteita.** Muutoin seurauksena voi olla laitteen toimintahäiriö.

***HUOMAUTUS:* Älä liitä tämän laitteen USB-virransyöttöporttia tietokoneen USB-liittimeen**. Se saattaa aiheuttaa toimintahäiriön.

***HUOMAUTUS:* Varmuuskopioi USB-laitteen tiedot aina, ennen kuin yhdistät USB-laitteen laitteeseen.** Näin voit varautua riskiin siitä, että tiedot menetetään.

***HUOMAUTUS:* Irrota USB-kaapeli ja sulje USB-suojus, kun laitteita ei käytetä tai lataus on päättynyt.**

HUOMAA: Laite ei välttämättä syötä virtaa tietyille USB-laitteille.

► **Kuva15**

Tyhjennysaukko

Poista vesi avaamalla tyhjennysaukon korkki, kun puhdistat kammiota tai kammioon on kertynyt vettä. Kuivaa kammio hyvin veden poistamisen jälkeen. Kiinnitä aina tyhjennysaukon korkki kunnolla, ennen kuin käytät laitetta.
► **Kuva16**

Säilytyskohteet

Sisäalusta voidaan asettaa kammion yläosaan. Sisäkori voidaan asettaa vain kammion oikealle puolelle.
Sisäalustaa ja sisäkoria voidaan käyttää yhdessä. Laitetta voidaan käyttää myös ilman sisäalustaa ja sisäkoria.
► **Kuva17: 1.** Sisäalusta **2.** Sisäkori

***HUOMAUTUS:* Varmista ennen kannen sulkemista, että sisäalusta istuu tukevasti kammion reunan urassa.**

Avaaja

Käytä pullon kruunukorkin avaamiseen.
► **Kuva18**

Lamppu

LED-lamput syttyvät automaattisesti, kun kansi avataan, ja sammuvat, kun kansi suljetaan.

Roskapussin koukku

Käytä roskapussin ripustamiseen.
► **Kuva19: 1.** Roskapussin koukku

Kuljettaminen

Kantokahva

Nosta molemmat kantokahvat, kun kuljetat laitetta molemmin käsin.
► **Kuva20**

Kärrykahva

Nosta kärrykahva, kun kuljetat laitetta pyörillä.
► **Kuva21**

Olkahihna

⚠***HUOMIO:* Käytä olkahihnaa vain laitteen kuljettamiseen. Älä käytä muihin tarkoituksiin kuin laitteen kuljettaminen (korkeista paikoista pudottamisen, nosturista ripustamisen, vetämisen, seinälle ripustamisen yms. estäminen).**

⚠***HUOMIO:* Tarkasta laite ja olkahihna vaurioiden varalta (myös kangas ja saumat). Älä käytä, jos vaurioitunut.**

⚠***HUOMIO:* Varmista, että olkahihna on kiinnitetty kunnolla.** Muutoin seurauksena voi olla onnettomuuteen johtava putoaminen.

⚠***HUOMIO:* Pidä laitteesta kiinni kädellä ja pidä se vaakasuorassa myös olkahihnaa käytettäessä.** Laitteen kantaminen pelkän olkahihnan varassa tekee laitteesta epävakaan. Olkahihna voi irrota laitteesta, tai laite saattaa osua muihin esineisiin ja aiheuttaa vammoja.

⚠***HUOMIO:* Älä kohdista liikaa kuormaa olkahihnaan.** Muutoin seurauksena voi olla onnettomuuteen johtava putoaminen.

Vie hihna reikien läpi ja kiinnitä se kuvan mukaisesti.
► **Kuva22**

KUNNOSSAPITO

⚠***HUOMIO:* Varmista aina ennen tarkastusta tai huoltoa, että laite on sammutettu ja akkupaketti irrotettu.**

⚠***HUOMIO:* Älä ruiskuta tai kaada vettä laitteen päälle puhdistuksen aikana. Älä pese letkulla; estä veden pääsy laitteen sisään.**

HUOMAUTUS: **Älä koskaan käytä bensiiniä, ohenteita, alkoholia tai tms. aineita. Muutoin pinta voi halkeilla tai sen värit ja muoto voivat muuttua. Muutoin laitteeseen voi tulla värjäytymiä, muodon vääristymiä tai halkeamia.**

Tuotteen TURVALLISUUDEN ja LUOTETTAVUUDEN takaamiseksi korjaukset, muut huoltotyöt ja säädöt on teetettävä Makitan valtuutetussa huoltopisteessä Makitan varaosia käyttäen.

Puhdistus

- Puhdista öljytahrat kammiosta säännöllisesti.
- Puhdista kammion sisäpuoli hajujen estämiseksi.
- Puhdista pöly sienisuodattimesta säännöllisesti jäähdytystehon parantamiseksi.
- Yläkannen tiivistysnauha likaantuu helposti; puhdista se ajoissa.

Sulattaminen

Sulata katkaisemalla virta ja odottamalla, kunnes huurre on sulanut. Pyyhi sitten vesi pois.

Sienisuodattimen puhdistaminen

⚠***HUOMIO:*** **Asenna sienisuodatin puhdistuksen jälkeen takaisin laitteeseen.** Laitteen käyttäminen ilman sienisuodatinta voi aiheuttaa toimintahäiriön.

1. Liu'uta suodattimen kantta kuvassa näkyvän nuolen suuntaan ja irrota suodattimen kansi.
2. Irrota sienisuodatin ja puhdista se.

► **Kuva23**

3. Asenna sienisuodatin ja suodattimen kansi takaisin.

► **Kuva24**

LISÄVARUSTEET

⚠***HUOMIO:*** **Seuraavia lisävarusteita tai laitteita suositellaan käytettäväksi tässä ohjeessa kuvatun Makita-laitteen kanssa.** Muiden lisävarusteiden tai laitteiden käyttö voi aiheuttaa henkilövahinkoja. Käytä lisävarusteita ja -laitteita vain niiden käyttötarkoituksen mukaisesti.

Jos tarvitset apua tai yksityiskohtaisempia tietoja seuraavista lisävarusteista, ota yhteys paikalliseen Makitan huoltoon.

- Verkkolaite
- Aito Makitan akku ja laturi

HUOMAA: Jotkin luettelossa mainitut varusteet voivat sisältyä laitepakettiin vakiovarusteina. Ne voivat vaihdella maittain.

ADVARSEL

- **Se kapitlet "VEDLIGEHOLDELSE" angående de relevante procedurer og forholdsregler under brugervedligeholdelse.**
- For brugere i Europa:
  Dette apparat kan bruges af børn fra 8 år og derover og personer med nedsatte fysiske, sensoriske eller mentale evner eller manglende erfaring og viden, hvis de er under påsyn eller har modtaget instruktioner i sikker anvendelse af apparatet og forstår de farer, der er involveret. Børn må ikke lege med apparatet. Rengøring og brugervedligeholdelse må ikke udføres af børn uden opsyn.
- For brugere i andre områder end Europa:
  Dette apparat er ikke beregnet til brug af personer (herunder børn) med nedsatte fysiske, sensoriske eller mentale evner eller manglende erfaring og viden, medmindre de er under opsyn eller er blevet instrueret i brugen af apparatet af en person, der er ansvarlig for deres sikkerhed. Børn skal være under opsyn for at sikre, at de ikke leger med apparatet.
- **Hvis netledningen er beskadiget, skal den udskiftes med en specialledning eller montage, der fås fra producenten eller dennes serviceagent.**
- **Se kapitlet "Specifikationer" angående batteriets typereference.**
- **Se afsnittet "Isætning eller fjernelse af akkuen" for at få oplysninger om, hvordan du afmonterer eller monterer batteriet.**
- **Når du bortskaffer akkuen, skal du afmontere den fra apparatet og bortskaffe den på et sikkert sted. Følg de lokale bestemmelser vedrørende bortskaffelse af batteriet.**
- **Hvis apparatet ikke skal bruges i længere tid ad gangen, skal du fjerne batteriet fra apparatet.**
- **Akkuen må ikke kortsluttes.**

INTRODUKTION

Specifikationer

Model:		**CW004G**
Indgang	Akku	DC 18 V DC 36 V - 40 V maks.
	Cigarettænderadapter	DC 12 V / DC 24 V
Strømforbrug		80 W
Beskyttelsesklasse for stød		III
USB-strømforsyningsport		Udgangsspænding DC 5 V / udgangsstrøm DC 2,4 A / type A
Kapacitet		29 L
Kølemiddel		R-1234yf (33 g)
Isoleringsmateriale / skummateriale		Polyuretanskum / cyclopentan (C_5H_{10})
Beskyttelsesgrad		IPX4 (kun ved strømforsyning fra akku)
Nettovægt (Uden tilbehør)	Uden akku	17,1 kg
	Med BL4080F x2	20,9 kg
Mål (L x B x H)	Eksterne mål	676 mm x 345 mm x 471 mm (Med håndtagene og bærehåndtaget i den sænkede position)
	Indvendigt i kammeret	343 mm x 240 mm x 338 mm
Klimatype		SN / N / ST / T

- På grund af vores kontinuerlige forsknings- og udviklingsprogrammer kan hosstående specifikationer blive ændret uden varsel.
- Specifikationer kan variere fra land til land.

Valgbar temperatur

°C	-18	-15	-10	-5	0	5	10	15	20	25	30	35	40	45	50	55	60

°F	0	5	15	25	30	40	50	60	70	75	85	95	105	115	120	130	140

Anvendelig akku og oplader

Akku	18 V DC-model	BL1815N / BL1820B / BL1830B / BL1840B / BL1850B / BL1860B
	DC 36V - 40V maks. model	BL4020 / BL4025 / BL4040 / BL4050F / BL4080F
Oplader	18 V DC-model	DC18RC / DC18RD / DC18RE / DC18SD / DC18SE / DC18SF / DC18SH / DC18WC
	DC 36V - 40V maks. model	DC40RA / DC40RB / DC40RC / DC40WA / BCC01 / BCC02

- Nogle af de akkuer og opladere, der er angivet ovenfor, er muligvis ikke tilgængelige, afhængigt af hvilket område du bor i.

⚠***ADVARSEL:*** **Brug kun de akkuer og opladere, der er angivet ovenfor.** Brug af andre akkuer og opladere kan medføre personskade og/eller brand.

⚠***ADVARSEL:*** **Brug ikke en ledningsbaseret strømforsyning som fx en batteriadapter eller bærbar strømforsyning med dette apparat.** Ledningen til sådan en strømforsyning kan hindre brugen og forårsage personskade.

Driftstid

BEMÆRK: Driftstiden måles fra den tilstand, som det indvendige af kammeret når kontroltemperaturen.

BEMÆRK: Driftstider er omtrentlige og kan variere afhængigt af batteritype, opladestatus og brugsforhold.

Ved anvendelse som enkeltkammer

Spænding	Akku (Når der anvendes to af de samme akkuer)	Driftstiden for hver kontroltemperatur (timer)		
		Omgivende temperatur er 30 °C (85 °F)		Omgivende temperatur er 0 °C (30 °F)
		-18 °C (0 °F)	5 °C (40 °F)	60 °C (140 °F)
DC 18 V	BL1815N	1,5	4,0	1,5
	BL1820B	2,0	5,5	2,0
	BL1830B	3,0	7,5	2,5
	BL1840B	4,5	11,0	3,5
	BL1850B	5,5	14,0	5,0
	BL1860B	7,0	17,0	6,0
DC 36 V - 40 V maks.	BL4020	4,5	11,5	4,5
	BL4025	6,0	15,0	5,5
	BL4040	10,0	24,0	9,0
	BL4050F	12,5	30,0	11,5
	BL4080F	20,0	48,0	18,5

Ved anvendelse som dobbeltkammer

Spænding	Akku (Når der anvendes to af de samme akkuer)	Driftstiden for hver kontroltemperatur (timer)	
		Omgivende temperatur er 30 °C (85 °F)	
		-18 °C (0 °F)	5 °C (40 °F)
DC 18 V	BL1815N	1,5	
	BL1820B	2,5	
	BL1830B	3,5	
	BL1840B	5,0	
	BL1850B	6,5	
	BL1860B	8,0	

Spænding	Akku (Når der anvendes to af de samme akkuer)	Driftstiden for hver kontroltemperatur (timer)	
		Omgivende temperatur er 30 °C (85 °F)	
		-18 °C (0 °F)	5 °C (40 °F)
DC 36 V - 40 V maks.	BL4020	4,5	
	BL4025	5,5	
	BL4040	9,0	
	BL4050F	11,0	
	BL4080F	18,0	

Symboler

Følgende viser de symboler, der muligvis anvendes til udstyret. Sørg for, at du forstår deres betydning før brugen.



Læs brugsanvisningen.



Kun for lande inden for EU
På grund af tilstedeværelsen af farlige komponenter i udstyret kan affald af elektrisk og elektronisk udstyr, akkumulatorer og batterier have en negativ indvirkning på miljøet og folkesundheden.
Bortskaf ikke elektriske og elektroniske apparater eller batterier sammen med husholdningsaffald!
I overensstemmelse med EF-direktiv om affaldshåndtering af elektrisk og elektronisk udstyr og om akkumulatorer og batterier og affaldsakkumulatorer og -batterier, og i overensstemmelse med national lovgivning, skal brugt elektrisk udstyr, batterier og akkumulatorer opbevares separat og leveres til et separat indsamlingssted for kommunalt affald, der er etableret i henhold til bestemmelserne om miljøbeskyttelse. Dette er angivet ved symbolet på den krydsede skraldespand, der er placeret på udstyret.



Advarsel;
Risiko for brand.



Fyld ikke vandet direkte i kammeret. Nedsæk ikke apparatet i vand. Hæld ikke vand på apparatet. Ellers kan der opstå elektrisk stød eller funktionsfejl.

Strømforsyning

Maskinen må kun tilsluttes en strømforsyning med samme spænding som angivet på typeskiltet og kan kun anvendes på enfaset vekselstrømsforsyning. Den er dobbeltisoleret og kan derfor også tilsluttes netstik uden jordforbindelse.

Sikkerhedsadvarsler

1. **Apparatet er kun egnet til campingbrug, når apparatet strømforsynes med akku.**
2. **Dette apparat anvender brændbare kølemidler. Læs og følg disse instruktioner for håndtering. Anmod vores servicecenter for servicering. Når du bortskaffer apparatet, skal du følge de lokale bestemmelser relateret til bortskaffelse af brændbare kølemidler.**
3. **ADVARSEL: Hold ventilationsåbningerne eller i apparatets indkapsling fri for forhindringer.**
4. **ADVARSEL: Brug ikke mekaniske enheder eller andre midler til at accelerere afrimningsprocessen, andre end dem, som er anbefalet af producenten.**
5. **ADVARSEL: Brug ikke elektriske apparater inde i apparatets madopbevaringsrum, medmindre de er af den type, som er anbefalet af producenten.**
6. **Dette apparat indeholder brændbare isoleringsblæsegasser indvendigt. Når du bortskaffer apparatet, skal du følge de lokale bestemmelser relateret til bortskaffelse af brændbare isoleringsblæsegasser.**
7. **Opbevar ikke eksplosive substanser som fx spraydåser med et brændbart drivmiddel i dette apparat.**
8. **Dette apparat er beregnet til at blive brugt i husholdningen eller lignende anvendelser som fx**
   - personalekøkkenområder i butikker, kontorer og andre arbejdsmiljøer;
   - bondegårde og af klienter på hoteller, motteller og andre miljøer af boligtypen;
   - bed and breakfast-typemiljøer;
   - catering og lignende ikke-detailhandelanvendelser.
9. **Bed en kvalificeret reparatør, når du ønsker at udskifte de lysende lamper. Alle dele, herunder den lysende lampe, skal udskiftes af en kvalificeret reparatør.**
10. **ADVARSEL: Risiko for indespærring af børn. Inden du smider dette apparat bort:**
    * Tag lugerne af.

Yderligere sikkerhedsadvarsler for køle- og varmeboks

1. **Læs denne brugsanvisning omhyggeligt før brug.**
2. **Lad ikke små børn og kæledyr lege med dette apparat. Hold apparatet utilgængeligt for børn ved opbevaring.** Ellers kan der opstå et alvorligt uheld som fx en indespærring.
3. **Undlad at skille apparatet ad.**
4. **Alt tilbehør, som ikke er anbefalet af producenten, må ikke anvendes.** Ellers kan der opstå funktionsfejl.
5. **Brug ikke dette apparat som en trinskammel eller en stol.** Det kan forårsage fald og tilskadekomst.
6. **Nedsænk ikke apparatet i vand eller nogen anden væske for at forhindre elektrisk stød. Må ikke udsættes for regn.**

7. **Selv hvis apparatet ikke er i brug, må du ikke vende det på hovedet eller vippe det mere end 15°.** Ellers kan der opstå funktionsfejl.
8. **Placer ikke apparatet på varme steder som fx i en bil eller i solen, eller i nærheden af materialer til opvarmning.** Køleevnen kan blive reduceret, eller en gaslækage kan forårsage en brand.
9. **Når apparatet placeres, skal du sørge for, at strømledningen ikke sidder fast eller er beskadiget.**
10. **Placer ikke apparatet i nærheden af gasapparater.** Køleevnen kan blive reduceret, eller en gaslækage kan forårsage en brand.
11. **Brug ikke en brandfarlig sprøjte nær apparatet.** Ellers kan det forårsage brand.
12. **Brug ikke dette apparat i en kølebil eller et kølerum.** Fugtdannelse opstår nemt i kølebilen og kølerummet, hvilket forårsager, at der falder vanddråber på apparatet, og der opstår funktionsfejl.
13. **Når du anvender apparatet i en bil, skal du sørge for at installere apparatet på et stabilt sted, som fx i bagagerummet eller ved fødderne for bagsæderne, og fastgøre det. Placer ikke apparatet på sædet i en ustabil tilstand.** Hvis bilen pludselig starter eller stopper under kørslen, kan apparatet vælte og flytte sig, hvorved der kan opstå tilskadekomst.
14. **Brug ikke vekselstrømsadapteren udendørs.** Ellers kan der opstå elektrisk stød.
15. **Sæt ikke metalfolie eller andre ledende materialer ind i apparatet for at forhindre brand eller kortslutning.**
16. **Kontroller, om det anvendte spændingsområde er det samme, som det som er markeret på mærkepladen, om strømledningens stik modsvarer stikkontakten, og sikr dig, at stikkontakten er ordentligt jordet.**
17. **Misbrug ikke vekselstrømsadapteren og cigarettænderadapteren.**
18. **Placer ikke nogen genstande på eller omkring vekselstrømsadapteren under brug.** Ellers kan det forårsage brand.
19. **Ødelæg ikke ledningen på vekselstrømsadapteren og cigarettænderadapteren.**
    - **Modificer ikke ledningen.**
    - **Bøj, træk i eller sno ikke ledningen kraftigt.**
    - **Klem ikke ledningen.**
    - **Placer ikke tunge genstande på ledningen.**
    - **Bundt ikke ledningen under brug.**

    Ellers kan ledningen blive beskadiget, og det kan medføre brand eller elektrisk stød.
20. **Rengør stikket på vekselstrømsadapteren og cigarettænderadapteren.** Snavs, som vand eller salt, der sidder fast på stikket, kan forårsage rust og dårlig ledeevne, deformation eller brand.
21. **Rens støv og aske fra cigarettænderadapterens stik.** Ellers kan der opstå deformation eller brand.
22. **Undlad at håndtere stikket med våde eller fedtede hænder.** Dette kan medføre elektrisk stød.
23. **Sæt stikket helt ind i stikket til "DC-indgang".** Ellers kan det muligvis deformere stikket eller forårsage en brand.
24. **Rør ikke ved stikket på vekselstrømsadapteren og cigarettænderadapteren umiddelbart efter anvendelse.** De kan være ekstremt varme og forårsage forbrænding af huden.
25. **Brug ikke DC-udgangen (jævnstrøm) på motorgeneratoren som strømforsyningen.** Hvis du gør dette, kan det medføre et nedbrud.
26. **Når den resterende bilbatteriladning bliver lille, skal du anvende apparatet med motoren kørende. Efter brug af apparatet, skal du frakoble cigarettænderstikket for at forhindre belastning af bilbatteriet.**
27. **Oplad ikke bilbatteriet under brug af apparatet.** Uacceptabel spænding kan påføres produktet og medføre nedbrud eller brand.
28. **Undlad at håndtere apparatet under kørsel.** Hvis du gør det, kan det medføre en ulykke.
29. **Hvis sikringen for cigarettænderadapteren går, skal den altid udskiftes med en ny, der er specificeret af Makita. Kontakt dit lokale Makita-servicecenter angående detaljer.**
30. **For at undgå at beskadige kompressoren skal du ikke trykke ofte på startknappen. Når du starter, skal du altid sørge for et mellemrum på mindst 5 minutter fra den forrige anvendelse.**
31. **Når du anvender køletilstanden, skal du ikke røre indholdet, især ikke dem lavet af metal, inde i apparatet, med våde hænder.** Hvis du gør dette, kan det medføre forfrysning.
32. **Når du anvender varmetilstanden, skal du ikke røre det indvendige af apparatet med din hånd i lang tid.** Risiko for forbrændinger ved lav temperatur.
33. **Pas på ikke at få din finger i klemme, når du åbner og lukker lugen og batteridækslet.**
34. **Pas på ikke at løbe tør for batteristrøm, mens mad og drikke holdes koldt eller varmt. Opbevar ikke åbnet mad i lang tid.** Mad og drikke kan muligvis rådne.
35. **Når du putter mad eller drikke i apparatet, skal du holde kammeret rent indvendigt.** Risiko for madforgiftning osv.
36. **Når du putter mad og drikke i apparatet, skal du putte en kold eller varm ting i på forhånd.** Dette apparat kan ikke køle eller varme på kort tid.
37. **Fyld ikke for meget mad eller drikke i apparatet.** Køleevnen kan blive reduceret, hvilket får mad og drikke til at rådne.
38. **Put ikke ting, som er nemt forgængelige, ind i kammeret, når apparatet er i varmetilstand.** Mad eller drikke kan muligvis rådne.
39. **Put ikke dyr som fx kæledyr i apparatet.** Dette appartet kan ikke redde dyr.
40. **Put ikke vand osv. direkte i apparatet.** Vand kan muligvis komme ind i apparatet og forårsage en funktionsfejl. Hvis der ophobes vand i kammeret, skal det tørres af med en blød klud.
41. **Put ikke kølemiddel i en pose, der er i stykker.** Hvis kølemidlet lækker i apparatet, kan metaldelen på apparatet muligvis tæres. Hvis kølemidlet lækker, skal det tørres af med en fugtig blød klud, og derefter skal der tørres tørt med en blød klud.
42. **Put ikke ting som fx medicin eller akademiske**

materialer i apparatet. Dette apparat kan ikke opbevare materialer, som behøver streng temperaturkontrol.

43. **Hold godt fast i apparatet under bæring.** Ellers kan apparatet muligvis falde ned og forårsage en funktionsfejl, eller falde ned på dine fødder og forårsage tilskadekomst.
44. **Når apparatet bæres, skal apparatet holdes, så lugen vender opad. Bær ikke apparatet vendt på hovedet.** Ellers kan der opstå funktionsfejl.
45. **Under rengøring, eller når apparatet ikke anvendes, skal batteriet tages ud, og strømstikket skal frakobles.**
46. **Brug ikke kemiske vaskemidler og hårde redskaber til rengøring af produktet.**
47. **Brug ikke en kniv eller en skruetrækker til at fjerne is eller rim fra apparatet.** I modsat fald kan det beskadige apparatet indvendigt og forårsage en funktionsfejl, eller den indelukkede gas eller olie kan muligvis sprøjte ud.
48. **Ved brug i et støvet miljø skal du rengøre svampefilteret oftere.** Støvet miljø medfører, at svampefilteret nemt tilstoppes, samt brand.

Sikkerhedsadvarsler for batteridrevet apparat

Brug og vedligeholdelse af batteridrevne apparater

1. **Undgå utilsigtet start. Sørg for, at kontakten er i slukket position, før du tilslutter til batteripakken, samler apparatet op eller bærer det.** Hvis du bærer apparatet med fingeren på kontakten, eller sætter strøm til apparatet, mens kontakten er slået til, kan der ske uheld.
2. **Frakobl batteripakken fra apparatet, før du foretager justeringer, skifter tilbehør eller opbevarer apparatet.** Sådanne forebyggende sikkerhedsforanstaltninger reducerer risikoen for utilsigtet start af apparatet.
3. **Oplad kun med den oplader, som producenten angiver** En oplader, der passer til én type batteri, kan forårsage brand, hvis den anvendes med et andet batteri.
4. **Brug kun apparater med specifikt udpegede batteripakker.** Brug af andre batteripakker kan medføre risiko for personskade og brand.
5. **Når batteripakker ikke anvendes, skal de holdes borte fra andre metalgenstande som papirclips, mønter, nøgler, søm, skruer og andre små metalgenstande, der kan skabe forbindelse mellem terminalerne.** Hvis batteriets terminaler kortsluttes, kan det forårsage brand.
6. **I tilfælde af misbrug kan der sprøjte væske ud fra batteriet. Undgå kontakt. Skyl med vand, hvis De kommer i kontakt med væsken. Søg læge, hvis De får væske i øjet.** Væske, der sprøjter ud fra batteriet, kan medføre irritation eller forbrændinger.
7. **Undlad at bruge en batteripakke eller et apparat, der er beskadiget eller ændret.** Beskadigede eller ændrede batterier kan udvise uforudsigelig adfærd, der resulterer i brand, eksplosion eller risiko for personskade.
8. **Undlad at udsætte en batteripakke eller et apparat for ild eller for høj temperatur.** Eksponering for brand eller temperaturer over 130 °C kan forårsage eksplosion.
9. **Følg alle opladningsinstruktioner, og oplad ikke batteripakken eller apparatet uden for det temperaturområde, der er angivet i instruktionerne.** Forkert opladning eller ved temperaturer uden for det angivne område kan beskadige batteriet og øge risikoen for brand.
10. **Få service udført af en kvalificeret reparatør kun ved brug identiske reservedele.** Dette vil sikre, at produktets sikkerhed opretholdes.
11. **Undlad at ændre eller forsøge at reparere apparatet eller batteripakken, undtagen som angivet i instruktionerne for brug og vedligeholdelse.**

Vigtige sikkerhedsinstruktioner for akkuen

1. **Læs alle instruktioner og advarselsmærkater på (1) akku-opladeren, (2) akkuen og (3) produktet, som anvender akku.**
2. **Undlad at adskille eller ændre akkuen.** Det kan resultere i brand, overdreven varme eller eksplosion.
3. **Hold straks op med anvendelsen, hvis brugstiden er blevet stærkt afkortet. Fortsat anvendelse kan resultere i risiko for overophedning, forbrændinger og endog eksplosion.**
4. **Hvis De har fået elektrolytvæske i øjnene, skal De straks skylle den ud med rent vand og derefter øjeblikkeligt søge lægehjælp. I modsat fald kan De miste synet.**
5. **Vær påpasselig med ikke at komme til at kortslutte akkuen:**
   (1) **Rør ikke ved terminalerne med noget ledende materiale.**
   (2) **Undgå at opbevare akkuen i en beholder sammen med andre genstande af metal, for eksempel søm, mønter og lignende.**
   (3) **Udsæt ikke akkuen for vand eller regn. Kortslutning af akkuen kan forårsage en kraftig øgning af strømmen, overophedning, mulige forbrændinger og endog værktøjstop.**
6. **Apparatet og akkuen må ikke opbevares og bruges på steder, hvor temperaturen kan nå eller overstige 50 °C (122 °F).**
7. **Undlad at brænde akkuen, selv om ikke selv om den er alvorligt beskadiget eller helt slidt. Akkuen kan eksplodere i en brand.**
8. **Undlad at slå søm i, skære, knuse, tabe eller kaste akkuen, eller slå en hård genstand mod akkuen.** En sådan adfærd kan resultere i brand, overdreven varme eller eksplosion.
9. **Anvend ikke en beskadiget akku.**
10. **Udfør aldrig service på beskadigede akkuer.** Service på akkuer må kun udføres af producenten eller af autoriserede reparatører.
11. **De indbyggede litium-ion-batterier er underlagt lovkrav vedrørende farligt gods.**
    Ved kommerciel transport, f.eks. af tredjeparts transportselskaber, skal særlige krav til forpakning og mærkning overholdes.

Ved forberedelse af udstyret til forsendelse skal du kontakte en ekspert i farligt gods. Overhold også eventuel mere detaljeret national lovgivning. Tape eller tildæk åbne kontakter, og pak batteriet på en måde, så det ikke kan flytte sig rundt i pakningen.

12. **Når du bortskaffer akkuen, skal du afmontere den fra apparatet og bortskaffe den på et sikkert sted. Følg de lokale bestemmelser vedrørende bortskaffelse af batteriet.**
13. **Brug kun batterierne med de produkter, som Makita specificerer.** Hvis batterierne installeres i ikke-kompatible produkter, kan det medføre brand, kraftig varme, eksplosion eller udsivning af elektrolyt.
14. **Hvis apparatet ikke skal bruges i længere tid, skal batteriet afmonteres af apparatet.**
15. **Under og efter brug kan akkuen være varm, som kan forårsage forbrændinger eller forbrændinger ved lave temperaturer. Vær opmærksom på håndteringen af varme akkuer.**
16. **Undlad at røre ved apparatets terminal umiddelbart efter brug, da den kan blive varm nok til at forårsage forbrændinger.**
17. **Undlad at lade spåner, støv eller jord sætte sig fast i akkuens terminaler, huller og riller.** Det kan medføre overophedning, antændelse, sprængning og funktionsfejl i apparatet eller akkuen, hvilket kan medføre forbrændinger eller personskade.
18. **Medmindre apparatet understøtter brugen i nærheden af højspændingsledninger, må akkuen ikke bruges i nærheden af højspændingsledninger.** Det kan resultere i funktionsfejl eller nedbrud af apparatet eller akkuen.
19. **Opbevar batteriet utilgængeligt for børn.**

GEM DENNE BRUGSANVISNING.

⚠***FORSIGTIG:*** **Brug kun originale batterier fra Makita.** Brug af uoriginale Makita-batterier eller batterier, der er blevet ændret, kan resultere i, at batteriet sprænger og forårsager brand, personskade og beskadigelse. Det vil også annullere Makita-garantien for Makita-apparatet og -opladeren.

BEMÆRKNING: Makita er ikke ansvarlig for eventuelle ulykker som følge af anvendelsen af uoriginale Makita-batterier eller batterier, der er blevet ændret. Originale Makita-batterier er blevet grundigt evalueret for kompatibilitet med Makita-maskiner og -opladere i overensstemmelse med gældende lovgivning og sikkerhedsstandarder.

Tips til opnåelse af maksimal akku-levetid

1. **Oplad akkuen, inden den er helt afladet. Stop altid apparatets drift, og oplad akkuen, når du bemærker mindre strøm på apparatet.**
2. **Genoplad aldrig en fuldt opladet akku. Overopladning vil afkorte akkuens levetid.**
3. **Oplad akkuen ved stuetemperatur ved 10 °C - 40 °C. Lad altid en varm akku få tid til at køle af, inden den oplades.**
4. **Når du ikke bruger akkuen, skal du afmontere den fra apparatet eller opladeren.**
5. **Oplad akkuen, hvis De ikke skal bruge den i længere tid (mere end seks måneder).**

Beskrivelse af delene

► **Fig.1**

1	Kontrolpanel	2	LED-lampe
3	Separator	4	Indvendig kurv
5	Indvendig bakke	6	Bærehåndtag
7	Åbner	8	Ventilationsåbning
9	Hjul	10	USB-dæksel
11	Stikdæksel til “DC-indgang”	12	Stik til “DC-indgang”
13	Batteridæksel	14	Luge
15	Lås	16	Trækhåndtag
17	Afløb	18	Afbryderknap
19	Lampe for “DC-indgang”	20	Temperaturenhed (grad Fahrenheit)
21	Temperaturenhed (grad Celsius)	22	Lampe for varmetilstand
23	Lampe for køletilstand	24	Knap for temperaturindstilling (venstre)
25	Temperaturvisning	26	Batteriindikator
27	Knap for temperaturindstilling (højre)	28	Indstillingsknap

SÅDAN BRUGES DEN

⚠***FORSIGTIG:*** **Put ikke ting, som er nemt forgængelige, ind i kammeret, når apparatet er i varmetilstand.** Mad eller drikke kan muligvis rådne.

BEMÆRK: Når apparatet anvendes i et miljø med høj luftfugtighed, kan der opstå fugtkondensation på apparatet. Dette er ikke en funktionsfejl på apparatet. Brug en tør klud til at tørre fugtkondensationen af apparatet.

Tilslutning til strømforsyning

Ved anvendelse med akku

⚠***FORSIGTIG:*** **Sluk altid for apparatet, før du monterer eller afmonterer akkuen.**

⚠***FORSIGTIG:*** **Hold apparatet og akkuen fast ved montering eller afmontering af akkuen.** Hvis du ikke holder fast i apparatet og akkuen, kan de glide ud af hænderne på dig og medføre beskadigelse af apparatet og akkuen eller en personskade.

⚠***FORSIGTIG:*** **Pas på ikke at få fingrene i klemme mellem akkuen og terminalerne.** Det kan muligvis forårsage snitskade.

For at montere akkuen skal du åbne batteridækslet.
► **Fig.2**

Juster tungen på akkuen med rillen i huset, og skub den på plads. Sæt den hele vejen ind, indtil den låses på

plads med et lille klik. Luk derefter batteridækslet. Akkuen fjernes ved, at den trækkes ud af apparatet, idet der skydes på knappen på forsiden af akkuen.
► **Fig.3: 1.** Rød indikator **2.** Knap **3.** Akku

⚠***FORSIGTIG:*** **Monter altid akkuen helt, indtil den røde indikator ikke længere er synlig.** Hvis dette ikke gøres, kan den falde ud af apparatet ved et uheld og forårsage skade på dig selv eller andre omkring dig.

⚠***FORSIGTIG:*** **Du må ikke montere akkuen med magt.** Hvis akkuen ikke glider let ind, bliver den ikke indsat korrekt.

BEMÆRK: Der kan monteres op til to akkuer, selvom apparatet kun anvender én akku til drift.

BEMÆRK: Hvis der monteres to batterier af den samme type, anvendes batteriet med den laveste resterende ladning først.

BEMÆRK: Hvis to batterier af forskellige typer monteres, anvendes DC 36 V - 40 V maks. (XGT)-batteriet først.

Ved anvendelse af cigarettænderadapter

⚠***FORSIGTIG:*** **Brug ikke cigarettænderadapteren, hvis stikket nemt frakobles, hvis tilslutningen er svingende, eller hvis stikket ikke kan tilsluttes korrekt.**

Når du anvender apparatet med cigarettænderstikket, skal du anvende den cigarettænderadapter, som fulgte med apparatet. Indsæt stikket i stikket til "DC-indgang" og indsæt derefter den anden ende til cigarettænderstikket. Start motoren eller tænd for bilen.
► **Fig.4: 1.** Stik til "DC-indgang" **2.** Stik **3.** Cigarettænderstik

Når apparatet anvendes med strøm fra cigarattænderadapteren, lyser lampen for "DC-indgang" .

BEMÆRKNING: **Cigarettænderadapteren er til jævnstrøm. 12 V / 24 V bilbatteri.** Cigarettænderadapteren kan ikke anvendes med andre strømkilder til jævnstrøm.

BEMÆRKNING: **Brug ikke apparatet med motornøglen eller motorkontakten i "ACC"-tilstanden.** Ellers kan det medføre dødt batteri.

BEMÆRKNING: **Brug ikke forlængerledninger, ledningsforgreninger osv. Brug den cigarettænderadapter, som fulgte med apparatet.** Ellers kan der opstå funktionsfejl.

BEMÆRKNING: **Træk ikke i ledningen ved frakobling.** Ellers kan der opstå funktionsfejl.

BEMÆRKNING: **Hvis bilen har en tomgangsreduktionsfunktion, fungerer apparatet muligvis ikke ordentligt, da bilbatteriets spænding bliver lav. I dette tilfælde anbefaler vi, at du slukker for tomgangsreduktionsfunktionen.**

BEMÆRKNING: **Luk altid stikdækslet til "DC-indgang" ordentligt, når strømledningen ikke er tilsluttet.** Ellers kan fremmedlegemer trænge ind i apparatet og forårsage en funktionsfejl.

BEMÆRK: Når både cigarettænderadapteren og akkuen er monteret, anvendes apparatet med strømmen fra cigarettænderadapteren.

BEMÆRK: Batteristrømmen forbruges en lille smule, selv når apparatet anvendes med strømmen fra cigarettænderadapteren.

BEMÆRK: Apparatet oplader ikke akkuen.

BEMÆRK: Når apparatet skifter strømforsyning, stopper kompressoren i ca. 3 minutter for at beskytte sig selv.

Ved anvendelse af vekselstrømsadapter

Ekstraudstyr

⚠***FORSIGTIG:*** **Brug ikke vekselstrømsadapteren, hvis stikket nemt frakobles, hvis tilslutningen er svingende, eller hvis stikket ikke kan tilsluttes korrekt.**

⚠***FORSIGTIG:*** **Brug den vekselstrømsadapter, som fulgte med apparatet.** Brug af nogen anden vekselstrømsadapter kan forårsage brand.

Når du anvender apparatet med vekselstrøm, skal du anvende den vekselstrømsadapter, som fulgte med apparatet. Indsæt stikket i stikket til "DC-indgang" og indsæt derefter den anden ende til en stikkontakt.
► **Fig.5: 1.** Stik til "DC-indgang" **2.** Stik **3.** Stikkontakt *

* Udformningen af stikket på vekselstrømsadapteren på stikkontaktsiden og udformningen af stikkontakten varierer afhængigt af landet.

Når apparatet anvendes med strøm fra vekselstrømsadapteren, lyser lampen for "DC-indgang" .

BEMÆRKNING: **Træk ikke i ledningen ved frakobling.** Ellers kan der opstå funktionsfejl.

BEMÆRKNING: **Luk altid stikdækslet til "DC-indgang" ordentligt, når strømledningen ikke er tilsluttet.** Ellers kan fremmedlegemer trænge ind i apparatet og forårsage en funktionsfejl.

BEMÆRK: Når både vekselstrømsadapteren og akkuen er monteret, anvendes apparatet med strømmen fra vekselstrømsadapteren.

BEMÆRK: Batteristrømmen forbruges en lille smule, selv når apparatet anvendes med strømmen fra vekselstrømsadapteren.

BEMÆRK: Apparatet oplader ikke akkuen.

BEMÆRK: Når apparatet skifter strømforsyning, stopper kompressoren i ca. 3 minutter for at beskytte sig selv.

Placering af mad eller drikke i apparatet

⚠***FORSIGTIG:*** **Køl kammeret tilstrækkeligt, inden du putter is eller frossen mad i kammeret.** Put ikke is eller frossen mad sammen med anden mad og drikke. Ellers kan isen og den frosne mad muligvis smelte.

⚠***FORSIGTIG:*** **Put ikke ting, som er nemt forgængelige, ind i kammeret, når apparatet er i varmetilstand.** Mad eller drikke kan muligvis rådne.

⚠***FORSIGTIG:*** **Placer ikke maden (især ikke rå mad), mens apparatet er slukket.** Mad eller drikke kan muligvis rådne.

⚠***FORSIGTIG:*** **Put ikke mad direkte ind i kammeret. Pak maden ind eller put maden ind i plastikposen.**

⚠***FORSIGTIG:*** **Ved anvendelse i varmetilstand skal du ikke placere plastikflasker, som ikke er varmebestandige.** Ellers kan de deformere eller gå i stykker.

Åbning eller lukning af lugen

Træk op i låsen for at frigøre og åbne lugen. Lugen kan åbnes fra begge sider.
► **Fig.6**

Træk op i begge låsene for at frigøre og fjerne lugen fra apparatet.
► **Fig.7**

⚠***FORSIGTIG:*** **Sikr dig, at lugen er lukket med begge låsene.** Ellers kan lugen pludselig åbnes og medføre tilskadekomst.

⚠***FORSIGTIG:*** **Brug ikke kraft for at åbne lugen med låsen låst.** Ellers kan der opstå brud eller tilskadekomst.

BEMÆRKNING: **Luk lugen med det samme.** Åbning af lugen i længere tid kan forårsage en væsentlig forøgelse/reduktion i temperaturen i kammeret.

BEMÆRK: Når du lukker lugen, skal du sørge for at låse låsene manuelt. Låsen låser ikke automatisk. Hvis låsen stikker ud fra oversiden af lugen, er låsen ikke låst.

Separator

Ved at anvende separatoren fungerer apparatet i dobbelt kammer-tilstand.
I dobbelt kammer-tilstand kan du indstille en forskellig temperatur for hvert kammer. Se afsnittet for valg af kontroltemperaturen.
For at montere separatoren skal du rette rillerne i separatoren ind med skinnerne på kammeret, og skyde den ind på plads.
► **Fig.8**

Ved anvendelse i enkelt kammer-tilstand skal du fjerne eller opbevare separatoren som illustreret, så apparatet ikke detekterer sensorerne i separatoren. Sensorerne er placeret i den nederste ende af separatoren og i bunden af kammeret.
► **Fig.9**

BEMÆRKNING: **Bekræft altid kontroltemperaturen efter montering eller afmontering af separatoren.** Kontroltemperaturen skifter automatisk ved montering eller afmontering af separatoren. Uventet kontroltemperatur kan forårsage, at mad og drikke rådner.

Anvendelse af apparatet

Tænding af apparatet

Tryk på afbryderknappen ⏻ for at tænde for apparatet. Tryk på afbryderknappen ⏻ igen for at slukke for apparatet.

Valg af kontroltemperaturen

Tryk på knappen for temperaturindstilling ▲/▼ for at vælge kontroltemperaturen. Se kapitlet "SPECIFIKATIONER" for den valgbare kontroltemperatur.
Apparatet begynder at køle/varme ca. 5 sekunder, efter der ikke har været nogen betjening, derefter stopper kontroltemperaturen med at blinke, og temperaturvisningen viser den aktuelle temperatur.

BEMÆRK: Kontroltemperaturen er omtrentlig.

Aktuel temperatur fortsætter muligvis med at gå over og under kontroltemperaturen. Dette er fordi apparatet tænder og slukker køle/varmebetjeningen for at bringe temperaturen tættere på kontroltemperaturen.

Forskellen mellem den aktuelle temperatur og kontroltemperaturen kan forøges afhængigt af anvendelsesforhold, betjeningsindstillinger og de ting, som du putter ind i apparatet.

BEMÆRK: Den aktuelle temperatur når muligvis ikke kontroltemperaturen afhængigt af anvendelsesmiljøet (ekstremt varmt/koldt) osv.

BEMÆRK: Apparatet holder temperaturen, når den aktuelle temperatur når kontroltemperaturen.

BEMÆRK: Når først kompressoren stopper, genstarter kompressoren ikke i 3 minutter for at beskytte sig selv.

BEMÆRK: Når apparatet anvendes i et miljø med høj luftfugtighed, kan der opstå fugtkondensation på apparatet. Dette er ikke en funktionsfejl på apparatet. Brug en tør klud til at tørre fugtkondensationen af apparatet.

BEMÆRK: Under kølebetjening kan du muligvis høre lyden af vand, som flyder, inde fra apparatet. Dette er ikke en funktionsfejl på apparatet. Dette er lyden af kølemiddel, der flyder inde i apparatet for at køle kammeret.

Enkelt kammer-tilstand

I enkelt kammer-tilstanden bliver temperaturvisningen som vist på figuren. Apparatet nedkøler/opvarmer hele kammeret til kontroltemperaturen.
► **Fig.10**

Dobbelt kammer-tilstand

I dobbelt kammer-tilstanden bliver temperaturvisningen som vist på figuren. Du kan indstille temperaturen for venstre kammer og højre kammer enkeltvist.
► **Fig.11**

Du kan også vælge ikke at indstille temperaturen ved at trykke på indstillingsknappen ⚙. Temperaturvisningen viser " - - ", hvis kammeret ikke har nogen kontroltemperatur.

BEMÆRKNING: **I dobbelt kammer-tilstanden kan du ikke indstille kontroltemperaturen, hvis der er en 30 °C (55 °F) eller større forskel i forhold til det andet kammer. Der vil lyde en fejltone, hvis du prøver at indstille temperaturen med en sådan forskel.**

FUNKTIONSBESKRIVELSE

Indikation af den resterende batteriladning

Batteriindikatoren viser den resterende batteriladning. Den resterende batteriladning er vist i følgende tabel.

► **Fig.12:** **1.** Akku **2.** Batteriindikator

Status for batteriindikator	Resterende ladning
	50% til 100%
	20% til 50%
	0% til 20%
 (Blinker)	Oplad batteriet.

BEMÆRK: Fejlkoden "F2" vises på temperaturvisningen, lige inden apparatet stopper pga. manglende batteri.

(Kun til akkuer med indikatoren)

Tryk på kontrolknappen på akkuen for at få vist den resterende batteriladning. Indikatorlampen lyser i nogle sekunder.
► **Fig.13:** **1.** Indikatorlamper **2.** Kontrolknap

Indikatorlamper			Resterende ladning
Tændt	Slukket	Blinker	
			75% til 100%
			50% til 75%
			25% til 50%
			0% til 25%
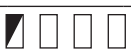			Genoplad batteriet.
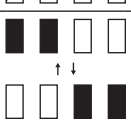			Der er muligvis fejl i batteriet.

BEMÆRK: Afhængigt af brugsforholdene og den omgivende temperatur kan indikationen afvige en smule fra den faktiske ladning.

BEMÆRK: Den første indikatorlampe (længst mod venstre) vil blinke, når batteribeskyttelsessystemet aktiveres.

Beskyttelsessystem

Apparatet er udstyret med beskyttelsessystemer. Disse systemer afbryder automatisk strømmen for at forlænge apparatets og batteriets levetid.

Beskyttelse mod overafladning

Når ladningen på akkuen bliver lav, stopper apparatet automatisk.
Fjern akkuen fra apparatet og oplad akkuen.

Fejlkode

Temperaturvisningen viser følgende kode for de specifikke fejl.

— **F1: Apparatet kommer i en vinkel lig med eller større end 30° i forhold vandret plan.**
Efter apparatet er tilbage i vandret position, tager det ca. 3 minutter at genstarte.
Kode F1 vises kun, når appartet betjenes i køletilstand.

► **Fig.14**

— **F2: Batteriet er ved at løbe tør.**

— **F3: Bilens indgangsspænding er lavere end mærkespændingen.**

— **F4: Bilens indgangsspænding er højere end mærkespændingen.**

— **Når der vises andre fejlkoder dem ovenfor:** Sluk og genstart apparatet. Hvis fejlen stadig opstår, skal du bringe apparatet hen til et autoriseret Makita-servicecenter eller -fabriksservicecenter.

Beskyttelsessystem for bilbatteriet

Apparatet stopper automatisk, når bilens indgangsspænding falder til den angivne grænseværdi for spænding.
Du kan skifte den angivne grænseværdi for spænding til "Lo" (lav) eller "Hi" (høj) vha. følgende procedure.

1. Tænd for apparatet.
2. Tryk og hold på indstillingsknappen ⚙ og knappen for temperaturindstilling ▼ til venstre, indtil tilstanden ("Lo" (lav) eller "Hi" (høj)) vises.
3. Tryk på knappen for temperaturindstilling ▲/▼ (enten til venstre eller højre) skifter til "Lo" (lav) eller "Hi" (høj).
4. Tryk på indstillingsknappen ⚙, eller lad apparatet stå i ca. 5 sekunder uden nogen betjening. Grænseværdien for spænding er fuldført.

Lo (lav)	Fabriksstandarden. Brug denne tilstand til almindelige biler.
Hi (høj)	Grænseværdien for spænding er højere end "Lo" (lav). **For biler, som fortsætter med at forsyne strøm fra cigarettænderstikket, selv når bilmotoren er slukket, anbefaler vi skift til "Hi" (høj)-tilstand.** I "Hi" (høj)-tilstand detekterer apparatet et lille spændingsfald og slukker, hvilket forhindrer dødt batteri. Apparatet fungerer muligvis ikke ordentligt i "Hi" (høj)-tilstand, hvis bilbatteriet har lav spænding, fx køretøjet har en tomgangsreduktionsfunktion, eller bilbatteriet er opbrugt. Skift til "Lo" (lav)-tilstand i dette tilfælde.

Beskyttelse mod andre årsager

Beskyttelsessystemet er også designet til andre årsager, der kan beskadige apparatet og gør det muligt for apparatet at stoppe automatisk. Træf alle følgende foranstaltninger for at fjerne årsagerne, når apparatet er blevet midlertidigt standset eller stoppet i anvendelse.

1. Sluk for apparatet, og tænd det derefter igen for at genstarte.
2. Oplad batteriet/batterierne, eller udskift det/dem med genopladet/genopladede batteri/batterier.
3. Lad apparatet og batteriet/batterierne køle af.

Hvis der ikke kan findes nogen forbedring ved at gendanne beskyttelsessystemet, skal det lokale Makita-servicecenter kontaktes.

Funktion til genstart

Når appartet anvendes med vekselstrømsadapteren eller cigarettænderadapteren, er funktionen til genstart aktiveret.
Hvis apparatet stopper på nogen anden måde end ved tryk på afbryderknappen, tænder apparatet automatisk, når strømforsyningen fra vekselstrømsadapteren eller cigarettænderadapteren genoptages.
Når apparatet kun anvendes med akku, er funktionen til genstart ikke aktiveret.

Lydløs tilstand

Tryk og hold på indstillingsknappen ⚙ og knappen for temperaturindstilling ▼ til højre for at komme ind i lydløs tilstand. Alle betjeningstoner, med undtagelse af fejltonerne, slukkes.
I den lydløse tilstand skal du trykke og holde på indstillingsknappen ⚙ og knappen for temperaturindstilling ▼ til højre for at genoprette toner.
Alle fejltonerne lyder altid.

Skift af enheden for temperatur

Du kan skifte enheden for temperaturen °C (grad Celsius) eller °F (grad Fahrenheit) vha. følgende procedure.

1. Tænd for apparatet.
2. Tryk og hold på indstillingsknappen ⚙, indtil enheden (°C eller °F) begynder at blinke.
3. Tryk på knappen for temperaturindstilling ▲/▼ (enten til venstre eller højre) for at vælge enhed.
4. Tryk på indstillingsknappen ⚙, eller lad apparatet stå i ca. 5 sekunder uden nogen betjening. Valget af enheden er fuldført.

Hukommelsesfunktion

Apparatet starter på den samme indstilling, som den sidste indstilling.

USB-opladning

USB-porten udsender kontinuerligt 5 V-spænding i betjeningstilstanden.

BEMÆRKNING: **Du må kun tilslutte enheder, som er kompatible med USB-strømforsyningsporten.** Ellers kan det forårsage funktionsfejl på apparatet.

BEMÆRKNING: **Tilslut ikke USB-strømforsyningsporten på dette apparat til USB-terminalen på din computer**. Det kan forårsage funktionsfejl.

BEMÆRKNING: **Før du slutter en USB-enhed til apparatet, skal du altid sikkerhedskopiere data-ene på USB-enheden.** Ellers kan dine data eventuelt gå tabt.

BEMÆRKNING: **Fjern USB-kablet og luk USB-dækslet, når der ikke anvendes enheder eller efter opladning.**

BEMÆRK: Apparatet forsyner muligvis ikke strøm til nogle USB-enheder.

► **Fig.15**

Afløb

Når kammeret rengøres, eller der ophobes vand i kammeret, skal du åbne afløbshætten for at bortlede vandet. Efter vandet er bortledt, skal kammeret tørres ordentligt. Monter altid afløbshætten ordentligt inden brug af apparatet.
► **Fig.16**

Opbevaringsemner

Den indvendige bakke kan placeres i den øvre del af kammeret.
Den indvendige kurv kan kun placeres i højre side af kammeret.
Den indvendige bakke og den indvendige kurv kan anvendes sammen.
Apparatet kan også anvendes uden den indvendige bakke og indvendige kurv.
► **Fig.17: 1.** Indvendig bakke **2.** Indvendig kurv

BEMÆRKNING: **Sørg for at den indvendige bakke er sat ordentligt ind i rillen i kanten af kammeret, inden du lukker lugen.**

Åbner

Brug til åbning af flaskekapsel.
► **Fig.18**

Lampe

LED-lamper tænder automatisk, når lugen åbnes, og slukker, når lugen lukkes.

Krog til affaldspose

Brug til ophængning af affaldspose.
► **Fig.19: 1.** Krog til affaldspose

Bæring

Bærehåndtag

Løft begge bærehåndtagene, når du bærer apparatet med begge hænder.
► **Fig.20**

Trækhåndtag

Løft trækhåndtaget, når du transporterer apparatet vha. hjulene.
► **Fig.21**

Skuldersele

⚠***FORSIGTIG:*** **Brug kun skulderselen til bæring af apparatet. Brug den ikke til nogen andre formål end bæring af apparatet (forhindring af tab fra høje steder, ophængning med kraner, træk, vægophængninger osv.).**

⚠***FORSIGTIG:*** **Efterse apparatet og skulderse-len for beskadigelse (herunder stof og syning). Må ikke bruges, hvis beskadiget.**

⚠***FORSIGTIG:*** **Sikr dig, at skulderselen er ordentligt og korrekt fastgjort.** Ellers kan der ske en faldulykke.

⚠***FORSIGTIG:*** **Selv når du anvender skulderse-len, skal du holde fast i apparatet med hånden, og holde det lige.** Bæres apparatet kun i skulderselen, gør det det ustabilt. Skulderselen kan muligvis falde af, eller apparatet kan ramme andre genstande og forårsage tilskadekomst.

⚠***FORSIGTIG:*** **Udsæt ikke skulderselen for voldsom belastning.** Ellers kan der ske en faldulykke.

Før selen gennem hullerne og spænd selen som vist på figuren.
► **Fig.22**

VEDLIGEHOLDELSE

⚠***FORSIGTIG:*** **Sørg altid for, at apparatet er slukket, stikket er taget ud af stikkontakten og at akkuen er blevet fjernet, før du forsøger at udføre inspektioner eller vedligeholdelse.**

⚠***FORSIGTIG:*** **Undlad at sprøjte eller hælde vand på apparatet under rengøring. Vask ikke med en slange. Undgå at der kommer vand ind i apparatet.**

BEMÆRKNING: **Anvend aldrig benzin, rense-benzin, fortynder, alkohol og lignende. Det kan medføre misfarvning, deformering eller revner.**

For at opretholde produktets SIKKERHED og PÅLIDELIGHED må reparation, vedligeholdelse eller justering kun udføres af et autoriseret Makita servicecenter eller fabriksservicecenter med anvendelse af Makita reservedele.

Rengøring

- Rengør jævnligt oliepletter i kammeret.
- Rengør rundt om interiøret i kammeret for at forhindre lugt.
- Rengør støvet på svampefilteret regelmæssigt for at forbedre køleeffektiviteten.
- Forseglingsbåndet på det øverste dæksel bliver nemt beskidt, så det skal rengøres i tide.

Afrimning

For at afrime skal du slukke for strømmen og vente, indtil rimen er smeltet. Tør derefter vandet af.

Rengøring af svampefilteret

⚠***FORSIGTIG:*** **Efter rengøring af svampefilteret skal du sørge for at montere det på apparatet.** Anvendelse af apparatet uden svampefilteret kan muligvis forårsage en funktionsfejl.

1. Skyd filterdækslet i pilens retning, som er vist på figuren, og tag derefter filterdækslet af.
2. Tag svampefilteret af og rengør svampefilteret.

► **Fig.23**

3. Genmonter svampefilteret og filterdækslet.

► **Fig.24**

EKSTRAUDSTYR

⚠***FORSIGTIG:*** **Det følgende tilbehør og ekstraudstyr anbefales til brug med dit Makita apparat, der er beskrevet i denne brugervejledning.** Brugen af andet tilbehør eller ekstraudstyr kan medføre risiko for personskade. Brug kun tilbehør eller ekstraudstyr til det beskrevne formål.

Hvis De behøver hjælp ved valg af tilbehør eller ønsker yderligere informationer, bedes De kontakte Deres lokale Makita servicecenter.

- Vekselstrømsadapter
- Original Makita-akku og oplader

BEMÆRK: Nogle elementer på listen er muligvis inkluderet i pakken med apparatet som standardtilbehør. De kan være forskellige fra land til land.

BRĪDINĀJUMS

- **Informāciju par atbilstošajām procedūrām un piesardzības pasākumiem apkopes darbu laikā skatiet nodaļā „APKOPE”.**
- Lietotājiem Eiropā
  Šo ierīci drīkst izmantot bērni no 8 gadu vecuma un personas ar samazinātām fiziskām, maņu vai psihiskām spējām, vai kam trūkst pieredzes un zināšanu, ja tām nodrošināta uzraudzība un sniegti norādījumi par ierīces drošu izmantošanu un ja ir izprasti saistītie apdraudējumi. Bērni nedrīkst spēlēties ar ierīci. Ierīces tīrīšanu un apkopi nedrīkst veikt bērni bez uzraudzības.
- Lietotājiem ārpus Eiropas
  Šo ierīci nedrīkst izmantot personas (tostarp bērni) ar samazinātām fiziskām, maņu vai psihiskām spējām vai kam trūkst pieredzes un zināšanu, ja vien uzraudzību nenodrošina vai norādījumus par ierīces izmantošanu nesniedz persona, kas ir atbildīga par iepriekš minēto personu drošību. Bērni ir jāuzrauga, lai tie nerotaļātos ar ierīci.
- **Ja barošanas kabelis ir bojāts, tas jānomaina ar speciālu kabeli vai mezglu, kas iegādājams pie ražotāja vai tā servisa pārstāvja.**
- **Lai uzzinātu akumulatora tipu, skatiet nodaļu „Tehniskie dati”.**
- **Lai uzzinātu, kā uzstādīt vai izņemt akumulatoru, skatiet sadaļu „Akumulatora kasetnes uzstādīšana un izņemšana”.**
- **Lai utilizētu akumulatora kasetni, izņemiet to no ierīces un likvidējiet drošā vietā. Ievērojiet vietējos noteikumus par akumulatoru likvidēšanu.**
- **Ja ierīce netiks lietota ilgāku laiku, no tās jāizņem akumulators.**
- **Neradiet akumulatora kasetnes īssavienojumu.**

IEVADS

Tehniskie dati

Modelis:		**CW004G**
Ievade	Akumulatora kasetne	Līdzstrāva 18 V Līdzstrāva 36 V–40 V maks.
	Cigarešu aizdedzinātāja adapteris	Līdzstrāva 12 V / līdzstrāva 24 V
Enerģijas patēriņš		80 W
Prettriecienu aizsardzības klase		III
USB barošanas pieslēgvieta		Izejas spriegums, līdzstrāva 5 V / izejas strāva, līdzstrāva 2,4 A / A tips
Tilpums		29 l
Aukstumnesējs		R-1234yf (33 g)
Izolācijas materiāls / putu materiāls		Poliuretāna putas / ciklopentāns (C_5H_{10})
Aizsardzības pakāpe		IPX4 (tikai tad, kad darbina ar akumulatora kasetni)
Neto svars (Bez piederumiem)	Bez akumulatora kasetnes	17,1 kg
	Ar BL4080F x2	20,9 kg
Izmēri (G x P x A)	Ārējie izmēri	676 mm x 345 mm x 471 mm (Ar rokturiem un pārnēsāšanas rokturi nolaistā pozīcijā)
	Kameras iekšpuse	343 mm x 240 mm x 338 mm
Klimata tips		SN / N / ST / T

- Nepārtrauktās izpētes un izstrādes programmas dēļ šeit uzrādītās specifikācijas var tikt mainītas bez brīdinājuma.
- Atkarībā no valsts specifikācijas var atšķirties.

Atlasāmā temperatūra

°C	-18	-15	-10	-5	0	5	10	15	20	25	30	35	40	45	50	55	60

°F	0	5	15	25	30	40	50	60	70	75	85	95	105	115	120	130	140

Piemērotā akumulatora kasetne un lādētājs

Akumulatora kasetne	18 V līdzstrāvas modelis	BL1815N / BL1820B / BL1830B / BL1840B / BL1850B / BL1860B
	36 –40 V maks. līdzstrāvas modelis	BL4020 / BL4025 / BL4040 / BL4050F / BL4080F
Lādētājs	18 V līdzstrāvas modelis	DC18RC / DC18RD / DC18RE / DC18SD / DC18SE / DC18SF / DC18SH / DC18WC
	36 –40 V maks. līdzstrāvas modelis	DC40RA / DC40RB / DC40RC / DC40WA / BCC01 / BCC02

- Daži no iepriekš norādītajiem lādētājiem un akumulatora kasetnēm var nebūt pieejami atkarībā no jūsu mītnes reģiona.

⚠*BRĪDINĀJUMS:* Izmantojiet vienīgi iepriekš norādītās akumulatora kasetnes un lādētājus. Cita tipa akumulatora kasetņu un lādētāju izmantošana var radīt traumu un/vai aizdegšanās risku.

⚠*BRĪDINĀJUMS:* Neizmantojiet barošanas avotu ar vadu, piemēram, akumulatora adapteru vai pārnēsājamo barošanas bloku, kopā ar šo ierīci. Šāda barošanas avota vads var traucēt darbarīka darbību, tādējādi izraisot traumas.

Darbības laiks

PIEZĪME: Darbības laiku mēra no stāvokļa, kad kameras iekšienē sasniegta kontroles temperatūra.

PIEZĪME: Darbības laiks ir aptuvens un var atšķirties atkarībā no akumulatora veida, uzlādes statusa un lietošanas apstākļiem.

Darbinot kā vienu kameru

Spriegums	Akumulatora kasetne (Izmantojot divas vienādas akumulatora kasetnes)	Darbības laiks katrai kontroles temperatūrai (stundās)		
		Apkārtējā temperatūra ir 30 °C (85 °F)		Apkārtējā temperatūra ir 0 °C (30 °F)
		-18 °C (0 °F)	5 °C (40 °F)	60 °C (140 °F)
Līdzstrāva 18 V	BL1815N	1,5	4,0	1,5
	BL1820B	2,0	5,5	2,0
	BL1830B	3,0	7,5	2,5
	BL1840B	4,5	11,0	3,5
	BL1850B	5,5	14,0	5,0
	BL1860B	7,0	17,0	6,0
Līdzstrāva 36 V–40 V maks.	BL4020	4,5	11,5	4,5
	BL4025	6,0	15,0	5,5
	BL4040	10,0	24,0	9,0
	BL4050F	12,5	30,0	11,5
	BL4080F	20,0	48,0	18,5

Darbinot kā divas kameras

Spriegums	Akumulatora kasetne (Izmantojot divas vienādas akumulatora kasetnes)	Darbības laiks katrai kontroles temperatūrai (stundās)	
		Apkārtējā temperatūra ir 30 °C (85 °F)	
		-18 °C (0 °F)	5 °C (40 °F)
Līdzstrāva 18 V	BL1815N	1,5	
	BL1820B	2,5	
	BL1830B	3,5	
	BL1840B	5,0	
	BL1850B	6,5	
	BL1860B	8,0	

Spriegums	Akumulatora kasetne (Izmantojot divas vienādas akumulatora kasetnes)	Darbības laiks katrai kontroles temperatūrai (stundās)	
		Apkārtējā temperatūra ir 30 °C (85 °F)	
		-18 °C (0 °F)	5 °C (40 °F)
Līdzstrāva 36 V–40 V maks.	BL4020	4,5	
	BL4025	5,5	
	BL4040	9,0	
	BL4050F	11,0	
	BL4080F	18,0	

Simboli

Tālāk ir attēloti simboli, kas var attiekties uz darbarīka lietošanu. Pirms darbarīka izmantošanas pārliecinieties, vai pareizi izprotat to nozīmi.

Izlasiet rokasgrāmatu.



Tikai ES valstīm
Tā kā šajā aprīkojumā ir bīstamas sastāvdaļas, elektrisko un elektronisko iekārtu, akumulatoru un bateriju atkritumi var negatīvi ietekmēt apkārtējo vidi un cilvēka veselību.
Elektroierīces, elektroniskās ierīces un akumulatorus nedrīkst izmest kopā ar mājsaimniecības atkritumiem!
Saskaņā ar Eiropas direktīvu par elektrisko un elektronisko iekārtu atkritumiem, akumulatoriem un baterijām, kā arī akumulatoru un bateriju atkritumiem un šīs direktīvas pielāgošanu valsts tiesību aktiem elektrisko un elektronisko iekārtu, bateriju un akumulatoru atkritumi ir jāglabā atsevišķi un jānogādā uz sadzīves atkritumu dalītās savākšanas vietu, ievērojot attiecīgos vides aizsardzības noteikumus.
Par to liecina uz iekārtas redzams simbols ar pārsvītrotu atkritumu konteineru uz riteņiem.



Brīdinājums!
Aizdegšanās risks.



Nelejiet ūdeni tieši kamerā. Neiegremdējiet ierīci ūdenī. Nelejiet ūdeni uz ierīces. Pretējā gadījumā var rasties elektriskās strāvas trieciens vai darbības traucējumi.

Barošana

Darbarīks jāpievieno tikai tādam barošanas avotam, kura spriegums atbilst uz darbarīka tehnisko datu plāksnītes norādītajam, un darbarīku var izmantot tikai ar vienfāzes maiņstrāvas barošanu. Darbarīks aprīkots ar divkāršo izolāciju, tādēļ to var izmantot arī, pievienojot kontaktligzdai bez iezemējuma vada.

Drošības brīdinājumi

1. **Šī ierīce ir piemērota lietošanai teltī vai kempingā tikai tad, ja to darbina ar akumulatora kasetni.**
2. **Šajā ierīcē izmantoti viegli uzliesmojoši aukstumnesēji. Izlasiet un ievērojiet šos norādījumus attiecībā uz apiešanos ar ierīci. Tehnisko apkopi veiciet mūsu servisa centrā. Nododot ierīci atkritumos, ievērojiet vietējos noteikumus par atbrīvošanos no viegli uzliesmojošiem aukstumnesējiem.**
3. **BRĪDINĀJUMS! Gādājiet, lai ventilācijas atveres ierīces korpusā nebūtu nosprostotas.**
4. **BRĪDINĀJUMS! Lai paātrinātu atsaldēšanas procesu, neizmantojiet mehāniskas ierīces vai citus līdzekļus, izņemot tos, kurus ieteicis ražotājs.**
5. **BRĪDINĀJUMS! Ierīces pārtikas glabāšanas nodalījumā neizmantojiet elektroierīces, ja vien tās nav ražotāja ieteiktā veida ierīces.**
6. **Šajā ierīcē ir viegli uzliesmojošas izolācijas uzpūšanas gāzes. Nododot ierīci atkritumos, ievērojiet vietējos noteikumus par atbrīvošanos no viegli uzliesmojošām izolācijas uzpūšanas gāzēm.**
7. **Neglabājiet šajā ierīcē sprāgstošas vielas, piemēram, aerosola baloniņus ar viegli uzliesmojošu pildvielu.**
8. **Šī ierīce paredzēta izmantošanai mājsaimniecībā un līdzīgos lietojumos, piemēram,**
   - personāla virtuves zonās veikalos, birojos un citā darba vidē;
   - lauku mājās, kā arī klientu lietošanai viesnīcās, moteļos un citās dzīvojamās telpās;
   - puspansijas tipa izmitināšanas iestādēs;
   - ēdināšanas un līdzīgos ar mazumtirdzniecību nesaistītos lietojumos.
9. **Ja vēlaties nomainīt apgaismojuma lampas, lūdziet to izdarīt kvalificētam remonta speciālistam. Visas daļas, ieskaitot apgaismojuma lampu, jāmaina kvalificētam remonta speciālistam.**
10. **BRĪDINĀJUMS! Bērnu iesprostošanas risks. Pirms izmetat šo ierīci,**
    * noņemiet vāku.

Papildu drošības brīdinājumi dzesētāja un sildītāja kastei

1. **Pirms ekspluatācijas rūpīgi izlasiet lietošanas rokasgrāmatu.**
2. **Neļaujiet maziem bērniem un mājdzīvniekiem spēlēties ar šo ierīci. Uzglabājot ierīci, novietojiet to bērniem nepieejamā vietā.** Pretējā gadījumā var notikt smags negadījums, piemēram, iesprostošana.
3. **Neizjauciet šo ierīci.**
4. **Nedrīkst izmantot nekādus piederumus, ko nav ieteicis ražotājs.** Pretējā gadījumā ir iespējami darbības traucējumi.
5. **Neizmantojiet šo ierīci, lai uz tās pakāptos vai sēdētu.** Tādējādi var nokrist un gūt traumas.
6. **Lai nepieļautu elektriskās strāvas triecienu,**

neiegremdējiet ierīci ūdenī vai citā šķidrumā. Neatstājiet ierīci lietū.

7. **Pat ja ierīce netiek lietota, nenovietojiet to otrādi un nesasveriet vairāk par 15°.** Pretējā gadījumā ir iespējami darbības traucējumi.
8. **Nenovietojiet ierīci karstās vietās, piemēram, automašīnā, kas stāv saulē, vai uzkarsušu materiālu tuvumā.** Var pasliktināties dzesēšanas darbība, vai arī gāzes noplūde var izraisīt aizdegšanos.
9. **Novietojot ierīci, gādājiet, lai strāvas vads nebūtu iespiests vai sabojāts.**
10. **Nenovietojiet šo ierīci gāzes iekārtu tuvumā.** Var pasliktināties dzesēšanas darbība, vai arī gāzes noplūde var izraisīt aizdegšanos.
11. **Ierīces tuvumā neizmantojiet viegli uzliesmojošus aerosolus.** Pretējā gadījumā var izraisīt aizdegšanos.
12. **Neizmantojiet šo ierīci refrižeratora transportlīdzeklī vai saldēšanas kamerā.** Refrižeratora transportlīdzeklī un saldēšanas kamerā viegli rodas kondensāts, izraisot ūdens pilēšanu uz ierīces, kas var radīt darbības traucējumus.
13. **Izmantojot ierīci automobilī, uzstādiet to stabilā vietā, piemēram, bagāžas nodalījumā vai aizmugurējā sēdeklī pie kājām, un nostipriniet to. Nenovietojiet ierīci uz sēdekļa nestabilā stāvoklī.** Ja automobilis strauji sāk kustību vai apstājas, ierīce var apgāzties un pārvietoties, izraisot ievainojumus.
14. **Neizmantojiet maiņstrāvas adapteri ārā.** Pretējā gadījumā var rasties elektriskās strāvas trieciens.
15. **Lai izvairītos no aizdegšanās vai īssavienojuma, neievietojiet ierīcē metāla foliju vai citus elektrību vadošus materiālus.**
16. **Pārbaudiet, vai izmantotais sprieguma diapazons ir tāds, kā norādīts nosaukuma plāksnītē, vai barošanas vada kontaktdakša atbilst rozetei, un pārbaudiet, vai kontaktligzda ir pareizi iezemēta.**
17. **Neizmantojiet nepareizi maiņstrāvas adapteri un cigarešu aizdedzinātāja adapteri.**
18. **Lietojot maiņstrāvas adapteri, nenovietojiet uz tā vai ap to nekādus priekšmetus.** Pretējā gadījumā var izraisīt aizdegšanos.
19. **Nesabojājiet maiņstrāvas adaptera un cigarešu aizdedzinātāja adaptera vadu.**
    - — **Nepārveidojiet vadu.**
    - — **Nelokiet, neraujiet un nesavērpiet vadu ar spēku.**
    - — **Neiespiediet vadu.**
    - — **Nelieciet uz vada smagus priekšmetus.**
    - — **Lietojot vadu, nesatiniet to.**

    Pretējā gadījumā var sabojāt vadu vai izraisīt aizdegšanos vai elektriskās strāvas triecienu.
20. **Notīriet maiņstrāvas adaptera un cigarešu aizdedzinātāja adaptera spraudni.** Spraudnim pielipuši netīrumi, piemēram, ūdens vai sāls, var veicināt rūsas veidošanos un izraisīt sliktu vadītspēju, deformāciju vai aizdegšanos.
21. **Notīriet putekļus un pelnus no cigarešu aizdedzinātāja adaptera ligzdas.** Pretējā gadījumā var izraisīt deformāciju vai aizdegšanos.
22. **Neaiztieciet spraudni ar mitrām vai taukainām rokām.** Šāda darbība var izraisīt elektriskās strāvas triecienu.
23. **Iespraudiet spraudni līdz galam ligzdā „DC IN" (līdzstrāvas ieeja).** Pretējā gadījumā var deformēties spraudnis vai notikt aizdegšanās.
24. **Nepieskarieties maiņstrāvas adaptera un cigarešu aizdedzinātāja adaptera spraudnim uzreiz pēc to lietošanas.** Tie var būt ļoti karsti un apdedzināt ādu.
25. **Par barošanas avotu neizmantojiet dzinēja ģeneratora līdzstrāvas izeju (DC).** Tādējādi var sabojāt ierīci.
26. **Kad automobiļa atlikusī akumulatora jauda kļūst maza, izmantojiet ierīci, dzinējam darbojoties. Pēc ierīces lietošanas atvienojiet spraudni no cigarešu aizdedzinātāja ligzdas, lai nepieļautu automobiļa akumulatora lādēšanu.**
27. **Nelādējiet automobiļa akumulatoru, kamēr lietojat ierīci.** Ierīcei var tikt pievadīts nepieņemams spriegums, izraisot ierīces sabojāšanu vai aizdegšanos.
28. **Nerīkojieties ar ierīci, kamēr vadāt transportlīdzekli.** Tā var izraisīt negadījumu.
29. **Ja pārdeg cigarešu aizdedzinātāja adaptera drošinātājs, vienmēr nomainiet to ar jaunu, ko ieteicis uzņēmums Makita. Sīkāku informāciju jautājiet vietējā Makita apkopes centrā.**
30. **Lai nepieļautu kompresora bojājumus, nespiediet starta pogu bieži. Iedarbinot vienmēr ievērojiet vismaz 5 minūšu intervālu no iepriekšējās lietošanas reizes.**
31. **Darbinot dzesēšanas režīmā, nepieskarieties ar mitrām rokām ierīces saturam, īpaši priekšmetiem, kas izgatavoti no metāla.** Tādējādi var gūt apsaldējumus.
32. **Darbinot sildīšanas režīmā, nepieskarieties ierīces iekšpusei ar rokām ilgāku laiku.** Zemas temperatūras apdegumu risks.
33. **Aizverot un atverot vāku un akumulatora pārsegu, uzmanieties, lai neiespiestu pirkstus.**
34. **Uzmanieties, lai nebeigtos akumulatora jauda, kamēr turat pārtiku un dzērienus vēsus vai siltus. Neglabājiet ilgu laiku atvērtus pārtikas iepakojumus.** Ēdieni un dzērieni var sabojāties.
35. **Ievietojot ierīcē ēdienus un dzērienus, turiet kameras iekšpusi tīru.** Pārtikas saindēšanās risks utt.
36. **Ievietojot ierīcē ēdienus vai dzērienus, iepriekš ievietojiet ko aukstu vai karstu.** Šī ierīce nevar atdzesēt vai uzkarsēt īsā laikā.
37. **Nepārpildiet ierīci ar pārtiku un dzērieniem.** Tādējādi var pasliktināt dzesēšanas sniegumu, izraisot pārtikas un dzērienu sabojāšanos.
38. **Neievietojiet kamerā ātrbojīgas preces, kad ierīce ir sildīšanas režīmā.** Ēdieni un dzērieni var sabojāties.
39. **Nelieciet ierīcē dzīvas būtnes, piemēram, mīļdzīvniekus.** Šajā ierīcē nevar glabāt dzīvas būtnes.
40. **Nelejiet ūdeni u.tml. tieši ierīcē.** Ūdens var iekļūt ierīcē un izraisīt darbības traucējumus. Ja kamerā sakrājies ūdens, noslaukiet to ar mīkstu drānu.
41. **Nelieciet aukstumlīdzekli saplēstā maisā.** Ja

aukstumlīdzeklis noplūst ierīcē, ierīces metāla daļas var korodēt. Ja aukstumlīdzeklis noplūst, noslaukiet to ar mitru, mīkstu drānu un pēc tam nosusiniet ar mīkstu drānu.

42. **Nelieciet ierīcē medikamentus vai zinātniskus materiālus.** Šajā ierīcē nevar glabāt materiālus, kam nepieciešama stingra temperatūras kontrole.
43. **Pārnēsājot ierīci, turiet to stingri.** Pretējā gadījumā ierīce var nokrist, izraisot darbības traucējumus, vai uzkrist uz kājām, radot traumas.
44. **Pārnēsājot ierīci, turiet to ar vāku uz augšu. Nenesiet ierīci apvērstu otrādi.** Pretējā gadījumā ir iespējami darbības traucējumi.
45. **Ja ierīce tiek tīrīta vai netiek izmantota, izņemiet akumulatoru un atvienojiet barošanas spraudni.**
46. **Izstrādājuma tīrīšanai neizmantojiet ķīmiskus mazgāšanas līdzekļus un cietus darbarīkus.**
47. **Neizmantojiet nazi vai skrūvgriezi, lai notīrītu no ierīces ledu vai sarmu.** Šādi var sabojāt ierīces iekšpusi un izraisīt darbības traucējumus, vai arī var izplūst ierīcē esošā gāze vai eļļa.
48. **Lietojot putekļainā vidē, biežāk tīriet sūkļa filtru.** Putekļaina vide izraisa ātru sūkļa filtra aizsērēšanu un aizdegšanos.

Drošības brīdinājumi ar akumulatoru darbināmai ierīcei

Ar akumulatoru darbināmas ierīces izmantošana un kopšana

1. **Izvairieties no nejaušas iedarbināšanas. Pirms ierīces pievienošanas akumulatoram, pirms tās pacelšanas vai nešanas pārbaudiet, vai slēdzis ir izslēgšanas pozīcijā.** Ierīces nešana ar pirkstu uz slēdža vai pievienošana barošanas avotam, kad slēdzis ir ieslēgšanas pozīcijā, palielina negadījumu rašanās risku.
2. **Pirms ierīces regulēšanas, piederumu maiņas vai novietošanas tās uzglabāšanas vietā atvienojiet akumulatoru no ierīces.** Šādi piesardzības pasākumi mazina ierīces nejaušas ieslēgšanas risku.
3. **Uzlādei izmantojiet tikai ražotāja norādītos lādētājus.** Vienam akumulatoru tipam paredzēta uzlādētāja izmantošana cita tipa akumulatoru uzlādei var radīt aizdegšanās bīstamību.
4. **Kopā ar ierīci izmantojiet tikai tai īpaši paredzētos akumulatorus.** Cita tipa akumulatoru izmantošana var radīt traumu un aizdegšanās risku.
5. **Kamēr akumulators netiek izmantots, neturiet to blakus metāla priekšmetiem, piemēram, saspraudēm, monētām, atslēgām, naglām, skrūvēm un citiem nelieliem metāla priekšmetiem, kas var savienot izvadus.** Akumulatora spaiļu īssavienojums var izraisīt apdegumus vai aizdegšanos.
6. **Nepareizas lietošanas gadījumā no akumulatora var iztecēt šķidrums, nepieskarieties tam. Ja nejauši pieskārāties šķidrumam, noskalojiet skarto vietu ar ūdeni. Ja šķidrums nokļūst acīs, papildus iepriekš minētajam, vērsieties pie ārsta.** No akumulatora iztecējušais šķidrums var izraisīt kairinājumu vai apdegumus.
7. **Ja akumulators vai ierīce ir bojāti vai pārveidoti, nelietojiet tos.** Bojāti vai pārveidoti akumulatori var darboties nepareizi un izraisīt aizdegšanos, sprādzienu vai traumu.
8. **Nepakļaujiet akumulatoru un ierīci uguns un pārmērīgi augstas temperatūras iedarbībai.** Uguns vai temperatūra virs 130 °C var izraisīt sprādzienu.
9. **Ievērojiet visus lādēšanas norādījumus un nelādējiet akumulatoru vai ierīci, ja temperatūra neatbilst lietošanas pamācībā norādītajam diapazonam.** Nepareiza uzlāde vai temperatūra ārpus noteiktā diapazona var sabojāt akumulatoru un palielināt aizdegšanās risku.
10. **Ierīces apkopi uzticiet veikt kvalificētam remonta speciālistam, kurš izmanto tikai identiskas rezerves daļas.** Tādējādi tiks uzturēta izstrādājuma drošība.
11. **Nepārveidojiet vai nemēģiniet labot ierīci vai akumulatoru veidos, kas nav norādīti ierīces lietošanas un apkopes norādījumos.**

Svarīgi drošības norādījumi par akumulatora kasetni

1. **Pirms akumulatora lietošanas izlasiet visus norādījumus un brīdinājumus, kuri attiecas uz (1) akumulatora lādētāju, (2) akumulatoru un (3) ierīci, kurā tiek izmantots akumulators.**
2. **Akumulatora kasetni nedrīkst ne pārveidot, ne izjaukt.** Citādi var tikt izraisīta aizdegšanās, pārmērīgs karstums vai sprādziens.
3. **Ja akumulatora darbības laiks kļuva ievērojami īsāks, nekavējoties pārtrauciet to izmantot. Citādi, tas var izraisīt pārkarsējumu, uzliesmojumu vai pat sprādzienu.**
4. **Ja elektrolīts nonāk acīs, izskalojiet tās ar tīru ūdens un nekavējoties griezieties pie ārsta. Tas var izraisīt redzes zaudēšanu.**
5. **Neradiet īssavienojumu akumulatora kasetnē:**
   (1) **Nepieskarieties spailēm ar elektrību vadošiem materiāliem.**
   (2) **Neuzglabājiet akumulatoru kasetni kopā ar citiem metāla priekšmetiem, tādiem kā naglas, monētas u. c.**
   (3) **Nepakļaujiet akumulatora kasetni ūdens vai lietus iedarbībai.**
   Akumulatora īssavienojums var radīt spēcīgu strāvas plūsmu, pārkaršanu, uzliesmojumu un pat sabojāt akumulatoru.
6. **Neglabājiet un neizmantojiet ierīci un akumulatora kasetni vietās, kur temperatūra var sasniegt vai pārsniegt 50 °C (122 °F).**
7. **Nededziniet akumulatora kasetni, pat ja tā ir stipri bojāta vai pilnībā nolietota. Akumulatora kasetne ugunī var eksplodēt.**
8. **Akumulatora kasetni nedrīkst naglot, griezt, saspiest, mest vai nomest, kā arī pa to nedrīkst sist ar cietu priekšmetu.** Šādas darbības var izraisīt aizdegšanos, pārmērīgu karstumu vai sprādzienu.
9. **Neizmantojiet bojātu akumulatoru.**
10. **Nekādā gadījumā nelietojiet bojātus akumulatora blokus.**Akumulatora bloka apkopi drīkst veikt

tikai to ražotājs vai pilnvaroti apkopes centri.

11. **Uz izmantotajiem litija jonu akumulatoriem attiecas likumdošanas prasības par bīstamiem izstrādājumiem.**
Komerciālā transportēšanā, ko veic, piemēram, trešās puses, transporta uzņēmumi, jāievēro uz iesaiņojuma un marķējuma norādītās īpašās prasības.
Lai izstrādājumu sagatavotu nosūtīšanai, jāsazinās ar bīstamo materiālu speciālistu. Ievērojiet arī citus attiecināmos valsts normatīvus.
Vaļējus kontaktus nosedziet ar līmlenti vai citādi pārklājiet, bet akumulatoru iesaiņojiet tā, lai sainī tas nevarētu izkustēties.
12. **Likvidējot akumulatora kasetni, izņemiet to no ierīces un atbrīvojieties no tās drošā vietā. Ievērojiet vietējos noteikumus par akumulatoru likvidēšanu.**
13. **Izmantojiet šos akumulatorus tikai ar izstrādājumiem, kurus norādījis Makita.** Ievietojot šos akumulatorus nesaderīgos izstrādājumos, var rasties ugunsgrēks, pārmērīgs karstums, tie var uzsprāgt vai no tiem var iztecēt elektrolīts.
14. **Ja ierīce ilgi netiek lietota, no tās jāizņem akumulators.**
15. **Lietošanas laikā un pēc tās akumulatora kasetne var uzkrāt siltumu, kas var izraisīt apdegumus vai zemas temperatūras apdegumus. Ar karstu akumulatora kasetni apejieties rūpīgi.**
16. **Nepieskarieties ierīces spailēm tūlīt pēc lietošanas, jo tās var būt pietiekami sakarsušas, lai izraisītu apdegumus.**
17. **Neļaujiet akumulatora kasetnes izvadā, atverēs un rievās uzkrāties skaidām, putekļiem vai augsnei.** Tas var izraisīt ierīces vai akumulatora kasetnes uzkaršanu, aizdegšanos, eksploziju un darbības traucējumus, kā rezultātā var rasties apdegumi vai traumas.
18. **Neizmantojiet akumulatora kasetni augstsprieguma līniju tuvumā, izņemot gadījumus, kad ierīce ir piemērota lietošanai augstsprieguma līniju tuvumā.** Tādējādi ierīce vai akumulatora kasetne var darboties nepareizi vai tikt bojāti.
19. **Glabājiet akumulatoru bērniem nepieejamā vietā.**

SAGLABĀJIET ŠOS NORĀDĪJUMUS.

⚠UZMANĪBU: **Lietojiet tikai oriģinālos Makita akumulatorus.** Lietojot akumulatorus, kurus nav ražojis uzņēmums Makita, vai pārveidotus akumulatorus, tie var uzsprāgt un izraisīt aizdegšanos, traumas un bojājumus. Šādā gadījumā arī tiks anulēta Makita ierīces un lādētāja garantija.

IEVĒRĪBAI: Makita neuzņemas atbildību par jebkādu negadījumu, kas radies no tādu akumulatoru izmantošanas, kas nav oriģinālie Makita akumulatori, vai arī no pārveidotu akumulatoru izmantošanas. Oriģinālie Makita akumulatori ir rūpīgi izvērtēti attiecībā uz to saderību ar Makita darbarīkiem un lādētājiem saskaņā ar piemērojamiem normatīvajiem aktiem un drošības standartiem.

Ieteikumi akumulatora kalpošanas laika pagarināšanai

1. **Uzlādējiet akumulatora kasetni, pirms tā ir pilnībā izlādējusies. Ja ievērojat, ka ierīces darba jauda zudusi, apturiet ierīci un uzlādējiet akumulatora kasetni.**
2. **Nekad neuzlādējiet pilnībā uzlādētu akumulatora kasetni. Pārmērīga uzlāde saīsina akumulatora kalpošanas laiku.**
3. **Uzlādējiet akumulatora kasetni istabas temperatūrā 10 °C - 40 °C. Karstai akumulatora kasetnei pirms uzlādes ļaujiet atdzist.**
4. **Kad akumulatora kasetne netiek izmantota, izņemiet to no ierīces vai lādētāja.**
5. **Uzlādējiet litija jonu akumulatora kasetni, ja to ilgstoši nelietosit (vairāk nekā sešus mēnešus).**

Detaļu apraksts

► **Att.1**

1	Vadības panelis	2	LED indikators
3	Sadalītājs	4	Iekšējais grozs
5	Iekšējais trauks	6	Pārnēsāšanas rokturis
7	Atvērējs	8	Gaisa atvere
9	Ritenis	10	USB pieslēgvietas pārsegs
11	Līdzstrāvas ieejas ligzdas pārsegs	12	Līdzstrāvas ieejas ligzda
13	Akumulatora pārsegs	14	Vāks
15	Fiksators	16	Vilkšanas rokturis
17	Notece	18	Barošanas poga
19	Līdzstrāvas ieejas indikators	20	Temperatūras vienība (Fārenheita grāds)
21	Temperatūras vienība (Celsija grāds)	22	Sildīšanas režīma indikators
23	Dzesēšanas režīma indikators	24	Temperatūras iestatīšanas poga (kreisā)
25	Temperatūras displejs	26	Akumulatora indikators
27	Temperatūras iestatīšanas poga (labā)	28	Iestatījumu poga

LIETOŠANA

⚠UZMANĪBU: **Neievietojiet kamerā ātrbojīgas preces, kad ierīce ir sildīšanas režīmā.** Ēdieni un dzērieni var sabojāties.

PIEZĪME: Darbinot ierīci vidē ar augstu mitruma līmeni, ierīce var norasot. Tas nav ierīces darbības traucējums. Ar sausu drānu noslaukiet aprasojumu no ierīces.

Barošanas avota pievienošana

Darbinot ar akumulatora kasetni

***UZMANĪBU:* Vienmēr pirms akumulatora kasetnes uzstādīšanas vai izņemšanas izslēdziet ierīci.**

***UZMANĪBU:* Ievietojot vai izņemot akumulatora kasetni, turiet ierīci un akumulatora kasetni cieši.** Ja ierīci un akumulatora kasetni netur cieši, tās var izkrist no rokām un tikt sabojātas, kā arī radīt traumas.

***UZMANĪBU:* Neiespiediet pirkstus starp akumulatora kasetni un spailēm.** Tas var izraisīt grieztas brūces.

Lai uzstādītu akumulatora kasetni, atveriet akumulatora pārsegu.

► **Att.2**

Savietojiet akumulatora kasetnes mēlīti ar rievu korpusā un iebīdiet to vietā. Ievietojiet to līdz galam, līdz tā ar klikšķi nofiksējas. Tad aizveriet akumulatora pārsegu. Lai izņemtu akumulatora kasetni, izvelciet to no ierīces, vienlaikus bīdot pogu kasetnes priekšpusē.

► **Att.3:** **1.** Sarkanas krāsas indikators **2.** Poga **3.** Akumulatora kasetne

***UZMANĪBU:* Vienmēr ievietojiet akumulatora kasetni līdz galam, lai nav redzams sarkanas krāsas indikators.** Pretējā gadījumā tā var nejauši izkrist no ierīces un savainot jūs vai apkārtējos.

***UZMANĪBU:* Neievietojiet akumulatora kasetni ar spēku.** Ja kasetne neieslīd viegli, tā nav pareizi ielikta.

PIEZĪME: Lai arī ierīce darbības laikā izmanto tikai vienu akumulatora kasetni, tai var uzstādīt līdz divām akumulatora kasetnēm.

PIEZĪME: Ja uzstādīti divi viena veida akumulatori, pirmais tiks izmantots akumulators ar mazāku atlikušo jaudu.

PIEZĪME: Ja uzstādīti divi atšķirīgu veidu akumulatori, pirmais tiek izmantots maks. 36–40 V līdzstrāvas (XGT) akumulators.

Darbinot ar cigarešu aizdedzinātāja adapteri

***UZMANĪBU:* Neizmantojiet cigarešu aizdedzinātāja adapteri, ja spraudni var viegli atvienot, ja savienojums ir ļodzīgs vai ja spraudni nevar pareizi pievienot.**

Izmantojot ierīci ar cigarešu aizdedzinātāja ligzdu, lietojiet ar ierīci komplektā piegādāto cigarešu aizdedzinātāja adapteri. Iespraudiet spraudni līdzstrāvas ieejas ligzdā un pēc tam iespraudiet otru galu cigarešu aizdedzinātāja ligzdā. Iedarbiniet dzinēju vai iedarbiniet automobili.

► **Att.4:** **1.** Līdzstrāvas ieejas ligzda **2.** Spraudnis **3.** Cigarešu aizdedzinātāja ligzda

Kad ierīce darbojas ar barošanu no cigarešu aizdedzinātāja ligzdas, iedegas līdzstrāvas ieejas indikators .

***IEVĒRĪBAI:* Cigarešu aizdedzinātāja adapteris paredzēts 12 V / 24 V līdzstrāvas automobiļa akumulatoram.** Cigarešu aizdedzinātāja adapteri nevar izmantot ar citiem līdzstrāvas barošanas avotiem.

***IEVĒRĪBAI:* Nelietojiet šo ierīci ar aizdedzes atslēgu vai aizdedzes slēdzi stāvoklī „ACC".** Pretējā gadījumā var izraisīt akumulatora izlādēšanos.

***IEVĒRĪBAI:* Neizmantojiet pagarinātājus, sadalītāju vadus utt. Lietojiet ar ierīci komplektā piegādāto cigarešu aizdedzinātāja adapteri.** Pretējā gadījumā ir iespējami darbības traucējumi.

***IEVĒRĪBAI:* Atvienojot neraujiet aiz vada.** Pretējā gadījumā ir iespējami darbības traucējumi.

***IEVĒRĪBAI:* Ja automobilim ir tukšgaitas samazināšanas funkcija, ierīce var nedarboties pareizi, jo automobiļa akumulatora spriegums kļūst zems. Šādā gadījumā iesakām izslēgt tukšgaitas samazināšanas funkciju.**

***IEVĒRĪBAI:* Kad strāvas vads nav iesprausts, vienmēr stingri aizveriet līdzstrāvas ieejas ligzdas pārsegu.** Pretējā gadījumā ierīcē var iekļūt svešķermeņi un izraisīt darbības traucējumus.

PIEZĪME: Ja ir uzstādīts gan cigarešu aizdedzinātāja adapteris, gan akumulatora kasetne, ierīce darbojas ar jaudu no cigarešu aizdedzinātāja adaptera.

PIEZĪME: Kaut arī ierīce darbojas ar jaudu no cigarešu aizdedzinātāja adaptera, mazliet tiek patērēta akumulatora jauda.

PIEZĪME: Ierīce neuzlādē akumulatora kasetni.

PIEZĪME: Kad ierīce pārslēdz barošanas avotu, lai pasargātu kompresoru, tas apstājas aptuveni uz 3 minūtēm.

Darbojoties ar maiņstrāvas adapteri

Papildpiederums

***UZMANĪBU:* Neizmantojiet maiņstrāvas adapteri, ja spraudni var viegli atvienot, ja savienojums ir ļodzīgs vai ja spraudni nevar pareizi pievienot.**

***UZMANĪBU:* Lietojiet ar ierīci komplektā piegādāto maiņstrāvas adapteri.** Jebkura cita maiņstrāvas adaptera lietošana var izraisīt aizdegšanos.

Izmantojot ierīci ar maiņstrāvas jaudu, lietojiet ar ierīci komplektā piegādāto maiņstrāvas adapteri. Iespraudiet spraudni līdzstrāvas ieejas ligzdā un pēc tam iespraudiet otru galu maiņstrāvas kontaktligzdā.

► **Att.5:** **1.** Līdzstrāvas ieejas ligzda **2.** Spraudnis **3.** Maiņstrāvas kontaktligzda *

* Maiņstrāvas adaptera spraudņa forma maiņstrāvas kontaktligzdas pusē un maiņstrāvas kontaktligzdas forma dažādās valstīs ir atšķirīga.

Kad ierīce darbojas ar barošanu no maiņstrāvas adaptera, iedegas līdzstrāvas ieejas indikators .

***IEVĒRĪBAI:* Atvienojot neraujiet aiz vada.** Pretējā gadījumā ir iespējami darbības traucējumi.

***IEVĒRĪBAI:* Kad strāvas vads nav iesprausts, vienmēr stingri aizveriet līdzstrāvas ieejas ligzdas pārsegu.** Pretējā gadījumā ierīcē var iekļūt svešķermeņi un izraisīt darbības traucējumus.

PIEZĪME: Ja ir uzstādīts gan maiņstrāvas adapteris, gan akumulatora kasetne, ierīce darbojas ar jaudu no maiņstrāvas adaptera.

PIEZĪME: Kaut arī ierīce darbojas ar jaudu no maiņstrāvas adaptera, mazliet tiek patērēta akumulatora jauda.

PIEZĪME: Ierīce neuzlādē akumulatora kasetni.

PIEZĪME: Kad ierīce pārslēdz barošanas avotu, lai pasargātu kompresoru, tas apstājas aptuveni uz 3 minūtēm.

Ēdienu vai dzērienu ievietošana ierīcē

***⚠UZMANĪBU:* Pirms saldējuma vai saldētas pārtikas ievietošanas kamerā, pietiekami atdzesējiet kameru.** Nelieciet saldējumu vai saldētu pārtiku kopā ar citu pārtiku un dzērieniem. Pretējā gadījumā saldējums un sasaldētā pārtika var izkust.

***⚠UZMANĪBU:* Neievietojiet kamerā ātrbojīgas preces, kad ierīce ir sildīšanas režīmā.** Ēdieni un dzērieni var sabojāties.

***⚠UZMANĪBU:* Neievietojiet pārtiku (īpaši jēlu pārtiku), kamēr ierīce ir izslēgta.** Ēdieni un dzērieni var sabojāties.

***⚠UZMANĪBU:* Nelieciet pārtikas produktus tieši kamerā. Ietiniet produktus vai ievietojiet tos plastmasas maisiņā.**

***⚠UZMANĪBU:* Darbinot sildīšanas režīmā, nelieciet ierīcē plastmasas pudeles bez karstumizturīga paliktņa.** Pretējā gadījumā tās var deformēties vai saplīst.

Vāka atvēršana un aizvēršana

Pavelciet augšup fiksatoru, lai atbrīvotu un atvērtu vāku. Vāku var atvērt no vienas vai no otras puses.
► **Att.6**

Pavelciet augšup abus fiksatorus, lai atbrīvotu vāku un noņemtu to no korpusa.
► **Att.7**

***⚠UZMANĪBU:* Gādājiet, lai vāks būtu aizvērts ar fiksatoriem.** Pretējā gadījumā vāks var pēkšņi atvērties, radot traumas.

***⚠UZMANĪBU:* Neveriet vāku vaļā ar spēku, kad fiksators ir bloķēts.** Pretējā gadījumā tas var salūzt vai radīt traumas.

***IEVĒRĪBAI:* Aizveriet vāku pēc iespējas ātrāk.** Vāka atvēršana uz ilgāku laiku var izraisīt ievērojamu temperatūras paaugstināšanos/pazemināšanos kamerā.

PIEZĪME: Aizverot vāku, nobloķējiet fiksatorus manuāli. Fiksatori automātiski nebloķējas. Ja fiksators izvirzās no vāka augšējās virsmas, tas nav nobloķēts.

Sadalītājs

Izmantojot sadalītāju, ierīce darbojas divu kameru režīmā.
Divu kameru režīmā katrai kamerai iespējams iestatīt atšķirīgu temperatūru. Skatiet sadaļu par kontroles temperatūras izvēli.
Lai uzstādītu sadalītāju, savietojiet rievas sadalītājā ar sliedēm kamerā un iebīdiet to vietā.
► **Att.8**

Darbinot ierīci vienas kameras režīmā, izņemiet sadalītāju vai glabājiet to tā, kā parādīts attēlā, lai ierīce nenoteiktu sensorus sadalītājā. Sensori atrodas sadalītāja apakšdaļā un kameras dibenā.
► **Att.9**

***IEVĒRĪBAI:* Pēc sadalītāja uzstādīšanas vai noņemšanas vienmēr apstipriniet kontroles temperatūru.** Uzstādot vai noņemot sadalītāju, kontroles temperatūra mainās automātiski. Negaidīta kontroles temperatūra var izraisīt pārtikas un dzērienu sabojāšanos.

Ierīces darbināšana

Ierīces ieslēgšana

Lai ieslēgtu ierīci, nospiediet barošanas pogu ⏻. Lai izslēgtu ierīci, vēlreiz nospiediet barošanas pogu ⏻.

Kontroles temperatūras izvēle

Lai izvēlētos kontroles temperatūru, nospiediet temperatūras iestatīšanas pogu ▲/▼. Izvēlei pieejamo kontroles temperatūras diapazonu skatiet nodaļā „TEHNISKIE DATI".
Ierīce sāk dzesēšanu/sildīšanu apmēram 5 sekundes pēc tam, kad vairs netiek veikta nekāda darbība, tad kontroles temperatūra beidz mirgot un temperatūras displejā redzama faktiskā temperatūra.

PIEZĪME: Kontroles temperatūra ir aptuvena.

Faktiskā temperatūra var atkārtoti svārstīties virs un zem kontroles temperatūras. Tas tā ir tāpēc, ka ierīce ieslēdz un izslēdz dzesēšanas/sildīšanas darbību, lai pietuvinātu temperatūru kontroles temperatūrai.

Starpība starp faktisko temperatūru un kontroles temperatūru var palielināties atkarībā no lietošanas apstākļiem, darbības iestatījumiem un tā, ko jūs ievietojat ierīcē.

PIEZĪME: Faktiskā temperatūra var arī nesasniegt kontroles temperatūru atkarībā no lietošanas vides (ļoti karsta/auksta) utt.

PIEZĪME: Kad faktiskā temperatūra sasniedz kontroles temperatūru, ierīce uztur šo temperatūru.

PIEZĪME: Kad kompresors apstājas, tas 3 minūtes pašaizsardzības nolūkā nesāk atkārtoti darboties.

PIEZĪME: Darbinot ierīci vidē ar augstu mitruma līmeni, ierīce var norasot. Tas nav ierīces darbības traucējums. Ar sausu drānu noslaukiet aprasojumu no ierīces.

PIEZĪME: Dzesēšanas darbības laikā var dzirdēt tekoša ūdens skaņu ierīces iekšienē. Tas nav ierīces darbības traucējums. Šo skaņu rada aukstumnesējs, kas plūst ierīcē, lai atdzesētu kameru.

Vienas kameras režīms

Vienas kameras režīmā temperatūras displejs mainās tā, kā parādīts attēlā. Ierīce dzesē vai silda visu kameru līdz kontroles temperatūrai.
► **Att.10**

Divu kameru režīms

Divu kameru režīmā temperatūras displejs mainās tā, kā parādīts attēlā. Iespējams atsevišķi iestatīt temperatūru kreisajai kamerai un labajai kamerai.
► **Att.11**

Iespējams arī neiestatīt temperatūru, nospiežot iestatīšanas pogu ⚙. Ja kamerai nav kontroles temperatūras, displejā redzams „ - - ”.

IEVĒRĪBAI: **Divu kameru režīmā nav iespējams iestatīt kontroles temperatūru, ja ir 30 °C (55 °F) vai lielāka atšķirība no otras kameras. Mēģinot iestatīt temperatūru ar šādu starpību, atskan kļūdas signāls.**

FUNKCIJU APRAKSTS

Atlikušās akumulatora jaudas indikators

Akumulatora indikators parāda akumulatora atlikušo jaudu. Akumulatora atlikušās jaudas nolasīšanu skatiet tabulā tālāk.
► **Att.12:** **1.** Akumulatora kasetne **2.** Akumulatora indikators

Akumulatora indikatora stāvoklis	Atlikusī jauda
	No 50% līdz 100%
	No 20% līdz 50%
	No 0% līdz 20%
 (Mirgo)	Uzlādējiet akumulatoru.

PIEZĪME: Tieši pirms tam, kad ierīce pārtrauc darboties izlādēta akumulatora dēļ, temperatūras displejā parādās kļūdas kods „F2”.

(Tikai akumulatora kasetnēm ar indikatoru)

Nospiediet akumulatora kasetnes pārbaudes pogu, lai pārbaudītu akumulatora atlikušo uzlādes līmeni. Indikatori iedegsies uz dažām sekundēm.
► **Att.13:** **1.** Indikatora lampas **2.** Pārbaudes poga

Indikatora lampas			Atlikusī jauda
Iededzies	Izslēgts	Mirgo	
			No 75% līdz 100%
			No 50% līdz 75%
			No 25% līdz 50%
			No 0% līdz 25%
			Uzlādējiet akumulatoru.
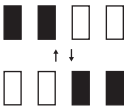			Iespējama akumulatora kļūme.

PIEZĪME: Reālā jauda var nedaudz atšķirties no norādītās atkarībā no lietošanas apstākļiem un apkārtējās temperatūras.

PIEZĪME: Akumulatora aizsardzības sistēmas darbības laikā mirgo pirmais (kreisais malējais) indikators.

Aizsardzības sistēma

Ierīce ir aprīkota ar aizsardzības sistēmām. Šīs sistēmas automātiski izslēdz barošanu, lai pagarinātu ierīces un akumulatora darbmūžu.

Aizsardzība pret akumulatora pārmērīgu izlādi

Ja atlikusī akumulatora kasetnes jauda kļūst pārāk maza, ierīce automātiski pārstāj darboties.
Izņemiet akumulatora kasetni no ierīces un uzlādējiet akumulatora kasetni.

Kļūdas kods

Konkrētas kļūdas gadījumā temperatūras displejā redzams tālāk norādītais kods.

— **F1: Ierīce ir novirzījusies no līmeniska stāvokļa par 30° vai vairāk.**
Kad ierīce novietota atpakaļ līmeniski, paiet apmēram 3 minūtes, līdz tā atsāk darboties.
Kods F1 tiek rādīts tikai tad, ja ierīce darbojas dzesēšanas režīmā.

► **Att.14**

— **F2: Akumulators gandrīz izlādējies.**

— **F3: Automobiļa ievades spriegums ir zemāks par nominālo spriegumu.**

— **F4: Automobiļa ievades spriegums ir augstāks par nominālo spriegumu.**

— **Ja tiek rādīti citi kļūdas kodi, nevis iepriekš minētie, rīkojieties, kā aprakstīts tālāk.**
Izslēdziet un no jauna iedarbiniet ierīci. Ja kļūda nepazūd, aizvediet ierīci uz Makita pilnvarotu vai rūpnīcas servisa centru.

Automobiļa akumulatora aizsardzības sistēma

Ierīce automātiski pārtrauc darboties, ja automobiļa ievades spriegums nokrītas zem noteiktas sprieguma robežvērtības.
Konkrēto robežvērtību iespējams pārslēgt starp „Lo” un „Hi”, izpildot tālāk aprakstīto procedūru.

1. Ieslēdziet ierīci.
2. Turiet nospiestu pogu ⚙ un temperatūras iestatīšanas pogu ▼ kreisajā pusē, līdz parādās režīms („Lo” vai „Hi”).
3. Nospiediet temperatūras iestatīšanas pogu ▲/▼ (labajā vai kreisajā pusē), lai pārslēgtu starp režīmiem „Lo” un „Hi”.
4. Nospiediet iestatīšanas pogu ⚙ vai apmēram 5 sekundes neveiciet nekādu darbību ar ierīci. Sprieguma robežvērtības iestatīšana ir pabeigta.

Lo	Rūpnīcas noklusējuma vērtība. Izmantojiet šo režīmu parastos automobiļos.
Hi	Sprieguma robežvērtība ir augstāka nekā „Lo”. **Automobiļiem, kas turpina nodrošināt barošanu no cigarešu aizdedzinātāja ligzdas pa tad, ja automobiļa dzinējs ir izslēgts, mēs iesakām pārslēgt uz režīmu „Hi”.** Režīmā „Hi” ierīce konstatē nelielu sprieguma kritumu un izslēdzas, un tas pasargā akumulatoru no izlādēšanās. Ierīce nevar pareizi darboties režīmā „Hi”, ja automobilī ir zemsprieguma akumulators, piemēram, ja automobilī ir tukšgaitas samazināšanas funkcija vai automobiļa akumulators ir izlādējies. Šādā gadījumā pārslēdziet uz režīmu „Lo”.

Aizsardzība pret citiem cēloņiem

Aizsardzības sistēma ir paredzēta arī pret citiem cēloņiem, kas varētu radīt ierīces bojājumus, un nodrošina automātisku ierīces apturēšanu. Ja ierīces darbība ir īslaicīgi apstājusies vai pārstājusi darboties, veiciet visas tālāk norādītās darbības, lai novērstu cēloņus.

1. Izslēdziet un ieslēdziet ierīci, lai to no jauna iedarbinātu.
2. Uzlādējiet akumulatoru(-s) vai nomainiet to(-s) ar uzlādētu(-iem) akumulatoru(-iem).
3. Ļaujiet ierīcei un akumulatoram(-iem) atdzist.

Ja pēc aizsardzības sistēmas atjaunošanas nav uzlabojumu, sazinieties ar vietējo Makita tehniskās apkopes centru.

Atkārtotas iedarbināšanas funkcija

Ja ierīce darbojas ar maiņstrāvas adapteri vai cigarešu aizdedzinātāja adapteri, ir aktivizēta atkārtotas iedarbināšanas funkcija.
Ja ierīce pārtrauc darboties jebkāda iemesla dēļ, izņemot barošanas pogas nospiešanu, ierīce automātiski ieslēdzas, kad atjaunojas maiņstrāvas adaptera vai cigarešu aizdedzinātāja adaptera barošanas padeve.
Kad ierīce darbojas tikai ar akumulatora kasetni, atkārtotas iedarbināšanas funkcija netiek aktivizēta.

Izslēgtas skaņas režīms

Turiet nospiestu pogu ⚙ un temperatūras iestatīšanas pogu ▼ labajā pusē, lai ieslēgtu izslēgtas skaņas režīmu. Visi darbības skaņu toņi, izņemot kļūdu signālus, tiek izslēgti.
Kad darbojas izslēgtas skaņas režīms, turiet nospiestu pogu ⚙ un temperatūras iestatīšanas pogu ▼ labajā pusē, lai atjaunotu skaņas toņus.
Visi kļūdu signālu toņi skan vienmēr.

Temperatūras vienības pārslēgšana

Iespējams pārslēgt temperatūras vienību starp °C (Celsija grādiem) un °F (Fārenheita grādiem), veicot tālāk aprakstīto procedūru.

1. Ieslēdziet ierīci.
2. Turiet nospiestu iestatīšanas pogu ⚙, līdz sāk mirgot temperatūras vienība (°C vai °F).
3. Nospiediet temperatūras iestatīšanas pogu ▲/▼ (labajā vai kreisajā pusē), lai atlasītu vienību.
4. Nospiediet iestatīšanas pogu ⚙ vai apmēram 5 sekundes neveiciet nekādu darbību ar ierīci. Vienības atlase ir pabeigta.

Atmiņas funkcija

Ieslēdzot ierīci, tiek lietots pēdējais iestatījums.

USB uzlāde

Darbības stāvoklī USB pieslēgvieta pastāvīgi nodrošina 5 V spriegumu.

***IEVĒRĪBAI:* Pievienojiet tikai tādas ierīces, kas ir saderīgas ar USB strāvas apgādes pieslēgvietu.** Pretējā gadījumā tas var izraisīt ierīces darbības traucējumus.

***IEVĒRĪBAI:* Nesavienojiet šīs ierīces USB barošanas pieslēgvietu ar datora USB terminā**li. Tādējādi var izraisīt darbības traucējumus.

***IEVĒRĪBAI:* Pirms USB ierīces pievienošanas ierīcei vienmēr dublējiet savus USB ierīcē saglabātos datus.** Pretējā gadījumā jūsu dati varētu pazust.

***IEVĒRĪBAI:* Ja neizmantojat ierīces vai uzlāde ir pabeigta, noņemiet USB kabeli un aizveriet USB pārsegu.**

PIEZĪME: Iespējams, ka šī ierīce nespēs nodrošināt strāvas apgādi dažām USB ierīcēm.

► **Att.15**

Notece

Tīrot kameru vai arī ja kamerā sakrājies ūdens, atveriet noteces vāciņu, lai nolietu ūdeni. Pēc ūdens noliešanas kārtīgi izžāvējiet kameru. Pirms ierīces lietošanas vienmēr stingri nostipriniet vietā noteces vāciņu.
► **Att.16**

Glabāšanas piederumi

Iekšējo trauku var novietot kameras augšdaļā.
Iekšējo grozu var novietot tikai kameras labajā pusē.
Iekšējo trauku un iekšējo grozu var izmantot reizē.
Ierīce ir pieejama arī bez iekšējā trauka un iekšējā groza.
► **Att.17: 1.** Iekšējais trauks **2.** Iekšējais grozs

***IEVĒRĪBAI:* Pirms vāka aizvēršanas pārliecinieties, ka iekšējais trauks stingri balstās kameras malas rievā.**

Atvērējs

Izmantojiet to pudeļu atvēršanai.
► **Att.18**

Lampa

LED lampas automātiski ieslēdzas, kad atver vāku, un izslēdzas, kad vāku aizver.

Āķis atkritumu maisam

Izmantojiet to, lai pakārtu atkritumu maisu.
► **Att.19: 1.** Āķis atkritumu maisam

Pārnēsāšana

Pārnēsāšanas rokturis

Nesot ierīci ar abām rokām, paceliet abus pārnēsāšanas rokturus.
► **Att.20**

Vilkšanas rokturis

Paceliet vilkšanas rokturi, ja pārvietojat ierīci uz riteņiem.
► **Att.21**

Pleca siksna

***⚠UZMANĪBU:* Izmantojiet pleca siksnu tikai ierīces pārnēsāšanai. Neizmantojiet to citiem mērķiem, kas nav ierīces pārnēsāšana (nokrišanas novēršanai augstās vietās, celšanai ar celtni, vilkšanai, pakāršanai pie sienas utt.).**

***⚠UZMANĪBU:* Pārbaudiet, vai ierīcei un pleca siksnai nav bojājumu (ieskaitot audumu un šuves). Nelietojiet siksnu, ja tā ir bojāta.**

***⚠UZMANĪBU:* Pārbaudiet, vai pleca siksna ir droši piestiprināta.** Pretējā gadījumā tā var nejauši nokrist.

***⚠UZMANĪBU:* Arī tad, kad lietojat pleca siksnu, pieturiet ierīci ar roku un turiet to līmeniski.** Ierīces pārnēsāšana, izmantojot tikai pleca siksnu, padara to nestabilu. Pleca siksna var atvienoties, vai ierīce var sadurties ar citiem objektiem un radīt traumu.

***⚠UZMANĪBU:* Nepakļaujiet pleca siksnu pārmērīgai slodzei.** Pretējā gadījumā tā var nejauši nokrist.

Izveriet siksnu caur atverēm un sasprādzējiet to, kā parādīts attēlā.
► **Att.22**

APKOPE

***⚠UZMANĪBU:* Pirms ierīces pārbaudes vai apkopes vienmēr pārliecinieties, ka tā ir izslēgta un ka akumulatora kasetne ir izņemta.**

***⚠UZMANĪBU:* Tīrīšanas laikā nesmidziniet un nelejiet ūdeni uz ierīces. Nemazgājiet ar šļūteni un nepieļaujiet ūdens nokļūšanu ierīces iekšienē.**

***IEVĒRĪBAI:* Nekad neizmantojiet gazolīnu, benzīnu, atšķaidītāju, spirtu vai līdzīgus šķidrumus. Tas var radīt izbalēšanu, deformāciju vai plaisas.**

Lai saglabātu izstrādājuma DROŠU un UZTICAMU darbību, remontdarbus, apkopi un regulēšanu uzticiet veikt tikai Makita pilnvarotam vai rūpnīcas apkopes centram, un vienmēr izmantojiet tikai Makita rezerves daļas.

Tīrīšana

- Regulāri notīriet eļļas traipus kamerā.
- Iztīriet kameras iekšpusi, lai novērstu smaku veidošanos.
- Regulāri notīriet putekļus no sūkļa filtra, lai uzlabotu dzesēšanas efektivitāti.
- Augšējā vāka blīvējošā lente viegli notraipās, laikus notīriet to.

Atkausēšana

Lai atkausētu, izslēdziet barošanu un nogaidiet, līdz apsalums ir izkusis. Pēc tam noslaukiet ūdeni.

Sūkļa filtra tīrīšana

⚠***UZMANĪBU:*** **Pēc sūkļa filtra iztīrīšanas neaizmirstiet uzstādīt to atpakaļ ierīcē.** Ierīces darbināšana bez sūkļa filtra var izraisīt darbības traucējumus.

1. Pabīdiet filtra pārsegu zīmējumā parādītās bultiņas virzienā un pēc tam noņemiet to.
2. Izņemiet sūkļa filtru, iztīriet to.

► **Att.23**

3. Uzstādiet atpakaļ sūkļa filtru un filtra pārsegu.

► **Att.24**

PAPILDU PIEDERUMI

⚠***UZMANĪBU:*** **Šos piederumus vai papildierīces ir ieteicams lietot kopā ar šajā rokasgrāmatā aprakstīto Makita ierīci.** Izmantojot citus piederumus vai papildierīces, var rasties traumas. Piederumu vai palīgierīci izmantojiet tikai paredzētajam nolūkam.

Ja jums vajadzīga palīdzība vai precīzāka informācija par šiem piederumiem, vērsieties savā tuvākajā Makita apkopes centrā.

- Maiņstrāvas adapteris
- Makita oriģinālais akumulators un lādētājs

PIEZĪME: Daži sarakstā norādītie piederumi var būt iekļauti izstrādājuma komplektācijā kā standarta piederumi. Tie var atšķirties dažādās valstīs.

ĮSPĖJIMAS

- **Žr. skyrių „TECHNINĖ PRIEŽIŪRA“, kuriame pateikiamos atitinkamos procedūros ir atsargumo priemonės naudotojui atliekant techninę priežiūrą.**
- Naudotojams Europoje
  Šį prietaisą leidžiama naudoti vaikams nuo 8 metų amžiaus ir asmenims, turintiems psichinių, jutiminių ar protinių negalių, arba žmonėms, neturintiems patirties bei žinių, su sąlyga, kad jie bus prižiūrimi arba instruktuojami apie tai, kaip saugiai naudoti šį prietaisą, ir supras atitinkamus pavojus. Neleiskite vaikams žaisti šiuo prietaisu. Be suaugusiųjų priežiūros vaikams draudžiama valyti ir prižiūrėti šį prietaisą.
- Naudotojams ne Europoje
  Asmenims (įskaitant vaikus), nesugebantiems saugiai naudotis prietaisu dėl savo psichinio, jutiminio arba protinio neįgalumo arba patirties bei žinių stokos, negalima naudotis šiuo prietaisu be už šių asmenų saugumą atsakingų asmenų priežiūros ir nurodymų. Būtina prižiūrėti vaikus, kad jie nežaistų su prietaisu.
- **Jei maitinimo laidas pažeistas, jį reikia pakeisti specialiu laidu arba mazgu, kurį galima įsigyti iš gamintojo arba jo priežiūros agento.**
- **Akumuliatoriaus tipo nuorodą rasite skyriuje „Techninės sąlygos“.**
- **Kaip išimti ar įdėti akumuliatorių, skaitykite skyriuje „Akumuliatoriaus kasetės uždėjimas ir nuėmimas“.**
- **Jei norite išmesti akumuliatoriaus kasetę, išimkite ją iš prietaiso ir utilizuokite saugioje vietoje. Vadovaukitės vietos reglamentais dėl akumuliatorių utilizavimo.**
- **Jei prietaisas bus ilgą laiką nenaudojamas, iš jo būtina išimti akumuliatorių.**
- **Nesudarykite akumuliatoriaus kasetėje trumpojo jungimo.**

ĮVADAS

Techninės sąlygos

Modelis:		**CW004G**
Įvestis	Akumuliatoriaus kasetė	Nuol. sr. 18 V Nuol. sr. 36–40 V maks.
	Cigarečių uždegiklio adapteris	Nuol. sr. 12 V / Nuol. sr. 24 V
Galia		80 W
Apsaugos nuo smūgių klasė		III
USB maitinimo prievadas		Išvesties įtampa (nuol. sr.) 5 V / išvesties srovės stipris (nuol. sr.) 2,4 A / A tipas
Talpa		29 l
Šaldalas		R-1234yf (33 g)
Izoliacinė medžiaga / putų medžiaga		Poliuretano putos / ciklopentanas (C_5H_{10})
Apsaugos laipsnis		IPX4 (tik kai maitinama iš akumuliatoriaus kasetės)
Grynasis svoris (be priedų)	Be akumuliatoriaus kasetės	17,1 kg
	Su BL4080F (2 vnt.)	20,9 kg
Matmenys (I x P x A)	Išoriniai matmenys	676 mm x 345 mm x 471 mm (su nuleistomis rankenomis ir nešimo rankena)
	Kameros vidus	343 mm x 240 mm x 338 mm
Klimato tipas		SN / N / ST / T

- Atliekame tęstinius tyrimus ir nuolatos tobuliname savo gaminius, todėl čia pateikiamos specifikacijos gali būti keičiamos be įspėjimo.
- Skirtingose šalyse specifikacijos gali skirtis.

Pasirenkama temperatūra

°C	-18	-15	-10	-5	0	5	10	15	20	25	30	35	40	45	50	55	60
°F	0	5	15	25	30	40	50	60	70	75	85	95	105	115	120	130	140

Tinkama akumuliatoriaus kasetė ir (arba) įkroviklis

Akumuliatoriaus kasetė	Nuol. sr. 18 V modelis	BL1815N / BL1820B / BL1830B / BL1840B / BL1850B / BL1860B
	Nuol. sr. 36–40 V maks. modelis	BL4020 / BL4025 / BL4040 / BL4050F / BL4080F
Įkroviklis	Nuol. sr. 18 V modelis	DC18RC / DC18RD / DC18RE / DC18SD / DC18SE / DC18SF / DC18SH / DC18WC
	Nuol. sr. 36–40 V maks. modelis	DC40RA / DC40RB / DC40RC / DC40WA / BCC01 / BCC02

- Atsižvelgiant į gyvenamosios vietos regioną, kai kurios pirmiau nurodytos akumuliatoriaus kasetės ir įkrovikliai gali būti neprieinami.

ĮSPĖJIMAS: **Naudokite tik akumuliatoriaus kasetes ir įkroviklius, kurie nurodyti anksčiau.** Naudojant bet kurias kitas akumuliatoriaus kasetes ir įkroviklius, gali kilti sužeidimo ir gaisro pavojus.

ĮSPĖJIMAS: **Su šiuo prietaisu nenaudokite laidinio maitinimo šaltinio, pvz., akumuliatoriaus adapterio arba nešiojamojo maitinimo šaltinio.** Tokio maitinimo šaltinio kabelis gali trukdyti dirbti ir dėl to galima susižaloti.

Veikimo trukmė

PASTABA: Veikimo trukmė skaičiuojama nuo tos akimirkos, kai kameros viduje pasiekiama kontrolinė temperatūra.

PASTABA: Veikimo trukmės yra apytikslės ir priklauso nuo akumuliatoriaus tipo, įkrovos būsenos bei naudojimo sąlygų.

Kai naudojama viena kamera

Įtampa	Akumuliatoriaus kasetė (kai naudojamos dvi vienodos akumuliatorių kasetės)	Veikimo trukmė kiekvienoje kontrolinėje temperatūroje (valandos)		
		Aplinkos temperatūra: 30 °C (85 °F)		Aplinkos temperatūra: 0 °C (30 °F)
		–18 °C (0 °F)	5 °C (40 °F)	60 °C (140 °F)
Nuol. sr. 18 V	BL1815N	1,5	4,0	1,5
	BL1820B	2,0	5,5	2,0
	BL1830B	3,0	7,5	2,5
	BL1840B	4,5	11,0	3,5
	BL1850B	5,5	14,0	5,0
	BL1860B	7,0	17,0	6,0
Nuol. sr. 36–40 V maks.	BL4020	4,5	11,5	4,5
	BL4025	6,0	15,0	5,5
	BL4040	10,0	24,0	9,0
	BL4050F	12,5	30,0	11,5
	BL4080F	20,0	48,0	18,5

Kai naudojamos dvi kameros

Įtampa	Akumuliatoriaus kasetė (kai naudojamos dvi vienodos akumuliatorių kasetės)	Veikimo trukmė kiekvienoje kontrolinėje temperatūroje (valandos)	
		Aplinkos temperatūra: 30 °C (85 °F)	
		–18 °C (0 °F)	5 °C (40 °F)
Nuol. sr. 18 V	BL1815N	1,5	
	BL1820B	2,5	
	BL1830B	3,5	
	BL1840B	5,0	
	BL1850B	6,5	
	BL1860B	8,0	

Įtampa	Akumuliatoriaus kasetė (kai naudojamos dvi vienodos akumuliatorių kasetės)	Veikimo trukmė kiekvienoje kontrolinėje temperatūroje (valandos)	
		Aplinkos temperatūra: 30 °C (85 °F)	
		–18 °C (0 °F)	5 °C (40 °F)
Nuol. sr. 36–40 V maks.	BL4020	4,5	
	BL4025	5,5	
	BL4040	9,0	
	BL4050F	11,0	
	BL4080F	18,0	

Simboliai

Toliau yra nurodyti simboliai, kurie gali būti naudojami įrangai. Prieš naudodami įsitikinkite, kad suprantate jų reikšmę.



Perskaitykite naudojimo instrukciją.



Taikoma tik ES šalims
Kadangi įrangoje yra pavojingų komponentų, panaudota elektrinė ir elektroninė įranga, akumuliatoriai ir baterijos gali turėti neigiamo poveikio aplinkai ir žmonių sveikatai.
Nešalinkite elektros ir elektroninių prietaisų ar baterijų kartu su buitinėmis atliekomis! Pagal Europos direktyvą dėl elektros ir elektroninės įrangos atliekų bei akumuliatorių ir baterijų ir panaudotų akumuliatorių ir baterijų bei jos pritaikymą nacionaliniams įstatymams, panaudota elektros ir elektroninė įranga, baterijos ir akumuliatoriai turi būti surenkami atskirai ir pristatomi į atskirą buitinių atliekų surinkimo punktą, kuris veikia pagal aplinkos apsaugos taisykles. Tai rodo perbrauktas konteinerio ant ratukų simbolis, pateiktas ant įrangos.



Įspėjimas!
Gaisro pavojus.



Nepilkite vandens tiesiai į kamerą. Nemerkite prietaiso į vandenį. Nepilkite vandens ant prietaiso. Priešingu atveju galite gauti elektros šoką arba gali sutrikti veikimas.

Elektros energijos tiekimas

Įrenginiui turi būti tiekiama tokios įtampos elektros energija, kaip nurodyta duomenų lentelėje; įrenginys veikia tik su vienfaze kintamąja srove. Jie yra dvigubai izoliuoti, todėl gali būti naudojami prijungus prie elektros lizdo be įžeminimo laido.

Saugos įspėjimai

1. **Prietaisas tinkamas naudoti stovyklaujant tik tada, kai yra maitinamas iš akumuliatoriaus kasetės.**
2. **Šiame įrenginyje naudojamas liepsnusis šaldalas. Perskaitykite šias tvarkymo instrukcijas ir jų laikykitės. Dėl priežiūros kreipkitės į mūsų priežiūros centrą. Utilizuodami prietaisą, laikykitės vietinių reglamentų dėl liepsniųjų šaldalų utilizavimo.**
3. **ĮSPĖJIMAS! Neuždenkite ventiliacijos angų arba prietaiso korpuso angų.**
4. **ĮSPĖJIMAS! Nenaudokite mechaninių įrenginių arba kitų priemonių atitirpinimo procesui pagreitinti, išskyrus tas, kurias rekomenduoja gamintojas.**
5. **ĮSPĖJIMAS! Prietaiso maisto laikymo skyriuose nenaudokite kitų elektros prietaisų, nebent jie yra gamintojo rekomenduojamo tipo.**
6. **Šio prietaiso viduje yra liepsniųjų izoliacinių pučiamųjų dujų. Utilizuodami prietaisą, laikykitės vietinių reglamentų dėl liepsniųjų izoliacinių pučiamųjų dujų utilizavimo.**
7. **Į šį prietaisą nedėkite sprogiųjų medžiagų, pvz., aerozolio balionėlių su liepsniosiomis suslėgtosiomis dujomis.**
8. **Šis prietaisas skirtas naudoti buityje ir panašiose vietose, pvz.,**
   - personalo virtuvėlėse parduotuvėse, biuruose ir kitoje darbinėje aplinkoje;
   - ūkininkų gyvenamuosiuose namuose, viešbučiuose (klientams), moteliuose ir kitoje gyvenamojoje aplinkoje;
   - svečių namuose;
   - maitinimo ir panašioje ne mažmeninės prekybos aplinkoje.
9. **Prireikus pakeisti apšvietimo lempas, paprašykite kvalifikuoto remonto meistro. Visas dalis, įskaitant apšvietimo lempą, turi keisti kvalifikuotas remonto meistras.**
10. **ĮSPĖJIMAS! Kyla pavojus užsidaryti vaikui. Prieš išmesdami šį prietaisą:**
    * išimkite dangtį.

Papildomi saugos įspėjimai dėl maisto šaldytuvo-šildytuvo

1. **Prieš naudodami atidžiai perskaitykite šią naudojimo instrukciją.**
2. **Neleiskite mažiems vaikams ir gyvūnams augintiniams žaisti su šiuo prietaisu. Laikykite prietaisą vaikams nepasiekiamoje vietoje.** Priešingu atveju gali įvykti rimtas incidentas, pvz., jis gali užsidaryti.
3. **Neardykite prietaiso.**
4. **Negalima naudoti jokių gamintojo nerekomenduojamų priedų.** Priešingu atveju gali sutrikti veikimas.
5. **Nenaudokite šio prietaiso vietoj laiptelio arba kėdės.** Galite nukristi ir susižeisti.
6. **Nemerkite prietaiso į vandenį arba kitą skystį, kad išvengtumėte elektros šoko. Saugokite nuo lietaus.**

7. **Net jei prietaisas nenaudojamas, neapverskite jo ir nepakreipkite didesniu nei 15° kampu.** Priešingu atveju gali sutrikti veikimas.
8. **Nelaikykite prietaiso karštose vietose, pvz., saulėkaitoje stovinčiame automobilyje arba šalia šildymo medžiagų.** Kitaip gali sumažėti vėsinimo našumas arba dėl dujų nuotėkio gali kilti gaisras.
9. **Rinkdami prietaisui vietą, užtikrinkite, kad nebūtų traukiamas ar kitaip pažeidžiamas maitinimo laidas.**
10. **Nestatykite šio prietaiso šalia dujinių prietaisų.** Kitaip gali sumažėti vėsinimo našumas arba dėl dujų nuotėkio gali kilti gaisras.
11. **Šalia prietaiso nepurkškite liepsniųjų medžiagų.** Priešingu atveju jis gali sukelti gaisrą.
12. **Nenaudokite šio prietaiso transporto priemonės šaldytuve arba šaldytuvo kameroje.** Transporto priemonės šaldytuve ir šaldytuvo kameroje lengvai susidaro kondensatas. Vandens lašeliai gali nulašėti ant prietaiso ir sutrikdyti jo veikimą.
13. **Jei prietaisą naudojate automobilyje, būtinai įtaisykite jį stabiliai, pvz., bagažinėje arba galinių sėdynių kojų srityje, ir pritvirtinkite. Nedėkite prietaiso laisvai ant sėdynės.** Jei važiuojant automobilis staiga pagreitės arba ims stabdyti, prietaisas gali apsiversti ir pajudėti bei ką nors sužaloti.
14. **Nenaudokite kintamosios srovės adapterio lauke.** Kitaip galite gauti elektros šoką.
15. **Kad išvengtumėte gaisro arba trumpojo jungimo, į prietaisą nekiškite metalinės folijos arba kitų laidžiųjų medžiagų.**
16. **Patikrinkite, ar naudojamos įtampos intervalas sutampa su nurodytuoju vardinėje plokštelėje, ar maitinimo laido kištukas atitinka elektros lizdą, ir užtikrinkite, kad elektros lizdas būtų gerai įžemintas.**
17. **Negadinkite kintamosios srovės adapterio ir cigarečių uždegiklio adapterio.**
18. **Kai naudojate kintamosios srovės adapterį, ant jo ir aplink jį nedėkite jokių daiktų.** Priešingu atveju jis gali sukelti gaisrą.
19. **Nepažeiskite kintamosios srovės adapterio ir cigarečių uždegiklio adapterio laido.**
    - **Nemodifikuokite laido.**
    - **Per jėgą nesulenkite, netraukite ir nesukite laido.**
    - **Neprispauskite laido.**
    - **Nedėkite ant laido sunkių daiktų.**
    - **Kai naudojate laidą, jo nesuriškite.**

    Priešingu atveju laidas gali būti pažeistas ir gali kilti gaisras arba galite gauti elektros šoką.
20. **Nuvalykite kintamosios srovės adapterio ir cigarečių uždegiklio adapterio kištuką.** Prie kištuko prilipę nešvarumai, pvz., vanduo ar druska, gali skatinti rūdijimą ir pabloginti laidumą, deformuoti kištuką arba sukelti gaisrą.
21. **Iš cigarečių uždegiklio adapterio lizdo išvalykite dulkes ir pelenus.** Priešingu atveju gali įvykti deformacija arba kilti gaisras.
22. **Neimkite kištuko šlapiomis ar riebaluotomis rankomis.** Kitaip galite gauti elektros šoką.
23. **Iki galo įkiškite kištuką į NS įvesties lizdą.** Priešingu atveju gali deformuotis kištukas arba kilti gaisras.
24. **Iš karto po naudojimo nelieskite kintamosios srovės adapterio ir cigarečių uždegiklio adapterio kištuko.** Jie gali būti itin įkaitę ir nudeginti odą.
25. **Nenaudokite variklinio generatoriaus nuolatinės srovės išvado (DC) kaip maitinimo šaltinio.** Kitaip gali sugesti įranga.
26. **Kai automobilio akumuliatoriuje lieka mažai energijos, prietaisą naudokite veikiant varikliui. Panaudoję prietaisą, atjunkite cigarečių uždegiklio lizdą, kad neapkrautumėte automobilio akumuliatoriaus.**
27. **Kol naudojate prietaisą, neįkraukite automobilio akumuliatoriaus.** Į gaminį gali būti tiekiama neleistina įtampa, todėl jis gali sugesti arba gali kilti gaisras.
28. **Nesinaudokite prietaisu vairuodami.** Kitaip galite sukelti avariją.
29. **Jei perdega cigarečių uždegiklio adapterio saugiklis, visada pakeiskite jį nauju „Makita“ nurodytu saugikliu. Išsamesnės informacijos teiraukitės vietiniame „Makita“ priežiūros centre.**
30. **Kad neapgadintumėte kompresoriaus, dažnai nespauskite paleidimo mygtuko. Prieš vėl paleisdami būtinai padarykite bent 5 minučių pertrauką nuo ankstesnio naudojimo.**
31. **Kai prietaisas veikia vėsinimo režimu, drėgnomis rankomis nelieskite prietaiso viduje esančio turinio, ypač – metalinių daiktų.** Kitaip galite nušalti.
32. **Prietaisui paveikus šildymo režimu, po to ilgai nelieskite jo vidaus rankomis.** Galite gauti žemos temperatūros nudegimų.
33. **Būkite atsargūs, kad uždarydami ir atidarydami dangtį bei akumuliatorių skyriaus dangtelį neprispaustumėte piršto.**
34. **Tinkamai apsiskaičiuokite, kad neišsikrautų akumuliatorius, kai vėsinate arba šildote maistą ir gėrimus. Ilgai nelaikykite atidarytų maisto produktų.** Maistas ir gėrimai gali sugesti.
35. **Prieš dėdami maistą arba gėrimus į prietaisą, pasirūpinkite, kad kameros vidus būtų švarus.** Kitaip kils pavojus apsinuodyti maistu ir pan.
36. **Prieš dėdami į prietaisą maistą arba gėrimus, įdėkite šaltą arba karštą daiktą.** Šis prietaisas negali greitai atvėsinti arba sušildyti produktų.
37. **Neperpildykite prietaiso maistu ir gėrimais.** Kitaip gali sumažėti vėsinimo našumas, todėl maistas ir gėrimai gali sugesti.
38. **Kai prietaisas veikia šildymo režimu, nedėkite į kamerą greitai gendančių produktų.** Maistas ir gėrimai gali sugesti.
39. **Neįdėkite į prietaisą gyvūnų, pvz., augintinių.** Šis prietaisas neskirtas gyvūnams laikyti.
40. **Tiesiai į prietaisą nepilkite vandens ir pan.** Vanduo gali patekti į prietaiso vidų ir sutrikdyti jo veikimą. Jei kameroje susikaupė vandens, sušluostykite jį minkšta šluoste.
41. **Nedėkite šaldymo priemonės į kiaurą maišelį.** Jei šaldymo priemonės nutekės į prietaisą, gali

pradėti rūdyti metalinė prietaiso dalis. Nutekėjus šaldymo priemonei, sušluostykite ją drėgna, minkšta šluoste ir tada nusausinkite minkšta šluoste.

42. **Nedėkite į prietaisą vaistų arba mokymo priemonių.** Šiame prietaise negalima laikyti medžiagų, kurioms reikalinga griežta temperatūros kontrolė.
43. **Nešdami tvirtai laikykite prietaisą.** Kitaip prietaisas gali nukristi ir gali sutrikti jo veikimas arba jis gali nukristi ant jūsų kojų ir sužaloti.
44. **Nešdami prietaisą, laikykite jį dangčiu aukštyn. Neneškite apverstо prietaiso.** Priešingu atveju gali sutrikti veikimas.
45. **Prieš valydami arba padėdami sandėliuoti, išimkite akumuliatorių ir atjunkite maitinimo kištuką.**
46. **Gaminiui valyti nenaudokite cheminių plovimo skysčių ir kietų įrankių.**
47. **Nebandykite peiliu arba atsuktuvu šalinti nuo prietaiso ledą arba šerkšną.** Kitaip galite sugadinti prietaiso vidų ir sutrikdyti veikimą, gali ištekėti dujų arba alyvos.
48. **Jei naudojate dulkėtoje aplinkoje, dažniau valykite kempininį filtrą.** Dulkėtoje aplinkoje kempininis filtras kemšasi greičiau, be to, gali kilti gaisras.

Saugos įspėjimai dėl akumuliatorinio prietaiso naudojimo

Akumuliatorinio prietaiso naudojimas ir priežiūra

1. **Pasirūpinkite, kad netyčia neįjungtumėte įrankio. Prieš jungdami prie akumuliatoriaus, prieš paimdami ar nešdami prietaisą, visuomet patikrinkite, ar išjungtas jo jungiklis.** Nešant prietaisą uždėjus pirštą ant jo jungiklio arba įjungiant įrankį į elektros tinklą, kai jo jungiklis yra įjungtas, gali įvykti nelaimingas atsitikimas.
2. **Prieš atlikdami bet kokius reguliavimo, priedų keitimo arba paruošimo sandėliuoti darbus, atjunkite prietaisą nuo akumuliatoriaus.** Tokios atsargumo priemonės sumažina riziką atsitiktinai įjungti prietaisą.
3. **Įkraukite naudodami tik gamintojo nurodytą įkroviklį.** Įkroviklis, kuris tinka vienam akumuliatorių tipui įkrauti, gali kelti gaisro pavojų, jei bus naudojamas su kitų tipų akumuliatoriais.
4. **Prietaisus naudokite tik su specialiai jiems skirtais akumuliatoriais.** Naudojant bet kurį kitą akumuliatorių, gali kilti sužeidimo ir gaisro pavojus.
5. **Kai akumuliatorius nėra naudojamas, laikykite jį toliau nuo kitų metalinių daiktų, pavyzdžiui, popieriaus sąvaržėlių, monetų, raktų, vinių, varžtų ir kitų mažų metalinių daiktų, dėl kurių gali kilti trumpasis jungimas tarp kontaktų.** Akumuliatorių kontaktų trumpasis jungimas gali būti nudegimų arba gaisro priežastimi.
6. **Netinkamai naudojant iš akumuliatoriaus gali ištekėti skysčio. Venkite sąlyčio su juo. Jei sąlytis atsitiktinai įvyko, gausiai nuplaukite vandeniu. Jei skysčio pateko į akis, kreipkitės į gydytoją.** Iš akumuliatoriaus išbėgęs skystis gali sudirginti arba nudeginti odą.
7. **Nenaudokite sugedusio ar perdaryto akumuliatoriaus arba prietaiso.** Sugadinti arba modifikuoti akumuliatoriai gali veikti neįprastai, todėl gali kilti gaisras, sprogimas arba sužalojimo rizika.
8. **Akumuliatorių ar prietaisą saugokite nuo ugnies ar pernelyg aukštos temperatūros.** Dėl ugnies ar 130 °C viršijančios temperatūros gali kilti sprogimas.
9. **Laikykitės visų įkrovimo nurodymų ir nekraukite akumuliatoriaus ar prietaiso, kai temperatūra neatitinka instrukcijoje nurodyto temperatūros intervalo.** Netinkamai įkraunant arba įkraunat esant kitam nei nustatytas temperatūros intervalas, gali būti sugadintas akumuliatorius ar padidėti gaisro rizika.
10. **Tegu techninę priežiūrą atlieka kvalifikuotas remonto meistras, naudodamas tik identiškas atsargines dalis.** Tai užtikrina, kad gaminys liks saugus naudoti.
11. **Nemodifikuokite ar nebandykite remontuoti prietaiso arba akumuliatoriaus, jei tai nėra nurodyta naudojimo ir priežiūros instrukcijose.**

Svarbios saugos instrukcijos, taikomos akumuliatoriaus kasetei

1. **Prieš naudodami akumuliatoriaus kasetę, perskaitykite visas instrukcijas ir perspėjimus ant (1) akumuliatorių įkroviklio, (2) akumuliatorių ir (3) akumuliatorių naudojančio gaminio.**
2. **Neardykite ar nekeiskite akumuliatoriaus kasetės.** Dėl to ji gali užsidegti, per daug įkaisti arba sprogti.
3. **Jei įrankio darbo laikas žymiai sutrumpėjo, nedelsdami nutraukite darbą su įrankiu. Tai gali kelti perkaitimo, nudegimų ar net sprogimo pavojų.**
4. **Jei elektrolitas pateko į akis, plaukite jas tyru vandeniu ir nedelsdami kreipkitės į gydytoją. Gali kilti regėjimo praradimo pavojus.**
5. **Neužtrumpinkite akumuliatoriaus kasetės:**
   (1) **Nelieskite kontaktų degiomis medžiagomis.**
   (2) **Venkite laikyti akumuliatoriaus kasetę kartu su kitais metaliniais daiktais, pavyzdžiui, vinimis, monetomis ir pan.**
   (3) **Saugokite akumuliatoriaus kasetę nuo vandens ir lietaus.**

   Trumpasis jungimas akumuliatoriuje gali sukelti stiprią srovę, perkaitimą, galimus nudegimus ar net akumuliatoriaus gedimą.
6. **Nelaikykite ir nenaudokite prietaiso ir akumuliatoriaus kasetės vietose, kur temperatūra gali pasiekti ar viršyti 50 °C (122 °F).**
7. **Nedeginkite akumuliatoriaus kasetės, net jei yra stipriai pažeista ar visiškai susidėvėjusi. Ugnyje akumuliatoriaus kasetė gali sprogti.**
8. **Akumuliatoriaus kasetės nekalkite, nepjaustykite ir nemėtykite, į ją netrankykite kietu daiktu.** Taip elgiantis, ji gali užsidegti, per daug įkaisti arba sprogti.
9. **Nenaudokite pažeisto akumuliatoriaus.**
10. **Niekada neatlikite pažeistų akumuliatorių**

techninės priežiūros. Akumuliatorių techninę priežiūrą turi atlikti tik gamintojas arba įgaliotieji techninės priežiūros paslaugų teikėjai.

11. **Įdėtoms ličio jonų akumuliatoriams taikomi Pavojingų prekių teisės akto reikalavimai.** Komercinis transportas, pvz., trečiųjų šalių, prekių vežimo atstovų, turi laikytis specialaus reikalavimo ant pakuotės ir ženklinimo.
Norėdami paruošti siųstiną prekę, pasitarkite su pavojingų medžiagų specialistu. Be to, laikykitės galimai išsamesnių nacionalinių reglamentų.
Užklijuokite juosta arba padenkite atvirus kontaktus ir supakuokite akumuliatorių taip, kad ji pakuotėje nejudėtų.
12. **Kai išmetate akumuliatoriaus kasetę, išimkite ją iš prietaiso ir išmeskite saugioje vietoje. Vadovaukitės vietos reglamentais dėl akumuliatorių išmetimo.**
13. **Baterijas naudokite tik su „Makita“ nurodytais gaminiais.** Baterijas įdėjus į netinkamus gaminius gali kilti gaisras, gaminys pernelyg kaisti, kilti sprogimas arba pratekėti elektrolitas.
14. **Jei prietaisas bus ilgą laiką nenaudojamas, iš jo būtina išimti akumuliatorių.**
15. **Darbo metu ir po darbo akumuliatoriaus kasetė gali būti įkaitusi ir dėl to nudeginti. Imdami akumuliatoriaus kasetes, būkite atsargūs.**
16. **Tuojau pat po naudojimo nelieskite prietaiso, nes jis gali būti įkaitęs tiek, kad nudegins.**
17. **Pasirūpinkite, kad į akumuliatoriaus kasetės kontaktus, angas ir griovelius nepatektų drožlių, dulkių arba žemių.** Kitaip prietaisas arba akumuliatoriaus kasetė gali imti kaisti, užsiliepsnoti, trūkti arba sutrikti jų veikimas, kas nors gali nusideginti arba susižaloti.
18. **Jeigu prietaisas nėra pritaikytas naudoti šalia aukštos įtampos elektros linijų, akumuliatoriaus kasetės nenaudokite šalia aukštos įtampos elektros linijų.** Dėl to prietaiso ar akumuliatoriaus kasetės veikimas gali sutrikti arba jie gali sugesti.
19. **Laikykite akumuliatorių vaikams nepasiekiamoje vietoje.**

SAUGOKITE ŠIAS INSTRUKCIJAS.

⚠***PERSPĖJIMAS:*** **Naudokite tik originalų „Makita“ akumuliatorių.** Neoriginalaus „Makita“ arba pakeisto akumuliatoriaus naudojimas gali nulemti gaisrą, asmens sužalojimą ir pažeidimą. Tai taip pat panaikina „Makita“ suteikiamą „Makita“ prietaiso ir įkroviklio garantiją.

PASTABA: „Makita“ neatsako už jokius nelaimingus atsitikimus, kilusius naudojant neoriginalius „Makita“ akumuliatorius arba modifikuotus akumuliatorius. Originalių „Makita“ akumuliatorių suderinamumas su „Makita“ įrankiais ir įkrovikliais buvo kruopščiai įvertintas pagal galiojančius teisės aktus ir saugos standartus.

Patarimai, ką daryti, kad akumuliatorius veiktų kuo ilgiau

1. **Įkraukite akumuliatoriaus kasetę prieš jai visiškai išsikraunant. Visuomet nustokite naudoti prietaisą ir pakraukite akumuliatoriaus kasetę, kai pastebite, kad prietaiso galia sumažėjo.**
2. **Niekada nekraukite iki galo įkrautos akumuliatoriaus kasetės. Perkraunant trumpėja akumuliatoriaus eksploatacijos laikas.**
3. **Akumuliatoriaus kasetę kraukite esant kambario temperatūrai 10 - 40 °C. Prieš pradėdami krauti, leiskite įkaitusiai akumuliatoriaus kasetei atvėsti.**
4. **Kai akumuliatoriaus kasetės nenaudojate, ją išimkite iš prietaiso ar įkroviklio.**
5. **Įkraukite akumuliatoriaus kasetę, jei jos nenaudojate ilgą laiką (ilgiau nei šešis mėnesius).**

Dalių aprašymas

► **Pav.1**

1	Valdymo skydelis	2	Šviesos diodų lemputė
3	Skyriklis	4	Vidinis krepšys
5	Vidinis dėklas	6	Nešimo rankena
7	Atidarytuvas	8	Ventiliacijos anga
9	Ratukas	10	USB dangtelis
11	NS įvesties lizdo dangtelis	12	NS įvesties lizdas
13	Akumuliatorių skyriaus dangtelis	14	Dangtis
15	Skląstis	16	Vežimo rankena
17	Drenažo anga	18	Maitinimo mygtukas
19	NS įvesties lizdo lemputė	20	Temperatūros vienetai (laipsniai Fahrenheito skalėje)
21	Temperatūros vienetai (laipsniai Celsijaus skalėje)	22	Šildymo režimo lemputė
23	Vėsinimo režimo lemputė	24	Temperatūros nustatymo mygtukas (kairiojo skyriaus)
25	Temperatūros ekranas	26	Akumuliatoriaus indikatorius
27	Temperatūros nustatymo mygtukas (dešiniojo skyriaus)	28	Nustatymo mygtukas

KAIP NAUDOTIS

⚠***PERSPĖJIMAS:*** **Kai prietaisas veikia šildymo režimu, nedėkite į kamerą greitai gendančių produktų.** Maistas ir gėrimai gali sugesti.

PASTABA: Eksploatuojant prietaisą labai drėgnoje aplinkoje, ant prietaiso gali kondensuotis vanduo. Tai nėra prietaiso veikimo sutrikimo požymis. Sausa šluoste nuvalykite kondensatą nuo prietaiso.

Maitinimo šaltinio prijungimas

Jei naudojama akumuliatoriaus kasetė

⚠***PERSPĖJIMAS:*** **Prieš įdėdami arba išimdami akumuliatoriaus kasetę, visada išjunkite prietaisą.**

⚠***PERSPĖJIMAS:*** **Įdėdami arba išimdami akumuliatoriaus kasetę, tvirtai laikykite ir prietaisą, ir akumuliatoriaus kasetę.** Jei prietaiso ir akumuliatoriaus kasetės nelaikysite tvirtai, jie gali išslysti iš rankų ir galite sugadinti prietaisą, akumuliatoriaus kasetę bei susižaloti.

⚠***PERSPĖJIMAS:*** **Būkite atsargūs, kad neprisispaustumėte pirštų tarp akumuliatoriaus kasetės ir jungčių.** Galite įsipjauti.

Norėdami įdėti akumuliatoriaus kasetę, atidarykite akumuliatorių skyriaus dangtelį.
► **Pav.2**

Sulygiuokite liežuvėlį ant akumuliatoriaus kasetės su grioveliu korpuse ir įstumkite į jai skirtą vietą. Įstatykite iki pat galo, kad spragtelėdama užsifiksuotų. Tada uždarykite akumuliatorių skyriaus dangtelį.
Jei norite išimti akumuliatoriaus kasetę, ištraukite ją iš prietaiso, spausdami mygtuką, esantį kasetės priekyje.
► **Pav.3:** **1.** Raudonas sandariklis (indikatorius) **2.** Mygtukas **3.** Akumuliatoriaus kasetė

⚠***PERSPĖJIMAS:*** **Visada įstatykite akumuliatoriaus kasetę iki galo, kad nesimatytų raudono sandariklio (indikatoriaus).** Kitaip ji gali atsitiktinai iškristi iš prietaiso ir sužeisti jus arba aplinkinius.

⚠***PERSPĖJIMAS:*** **Nekiškite akumuliatoriaus kasetės per jėgą.** Jei kasetė sunkiai lenda, vadinasi, ją kišate netinkamai.

PASTABA: Įdėti galima iki dviejų akumuliatorių kasečių, tačiau prietaisui maitinti naudojama tik viena akumuliatoriaus kasetė.

PASTABA: Įdėjus du to paties tipo akumuliatorius, pirmiausia naudojamas akumuliatorius su mažesniu energijos likučiu.

PASTABA: Įdėjus du skirtingo tipo akumuliatorius, pirmiausia naudojamas NS 36–40 V maks. (XGT) akumuliatorius.

Kai naudojamas cigarečių uždegiklio adapteris

⚠***PERSPĖJIMAS:*** **Nenaudokite cigarečių uždegiklio adapterio, jei kištukas lengvai atsijungia nuo lizdo, jei jungtis kliba arba jei kištuko negalima tinkamai prijungti.**

Naudodami prietaisą su cigarečių uždegiklio lizdu, naudokite su prietaisu pateiktą cigarečių uždegiklio adapterį. Įkiškite kištuką į NS įvesties lizdą, o kitą galą prijunkite prie cigarečių uždegiklio lizdo. Užveskite variklį arba įjunkite automobilį.
► **Pav.4:** **1.** NS įvesties lizdas **2.** Kištukas **3.** Cigarečių uždegiklio lizdas

Kai prietaisas maitinamas naudojant cigarečių uždegiklio adapterį, šviečia NS įvesties lizdo lemputė .

PASTABA: **Cigarečių uždegiklio adapteris skirtas nuolatinės srovės 12 / 24 V automobiliniam akumuliatoriui.** Cigarečių uždegiklio adapterio negalima naudoti su kitais nuolatinės srovės maitinimo šaltiniais.

PASTABA: **Nenaudokite prietaiso, kai variklio užvedimo raktelis arba jungiklis yra padėtyje „ACC“.** Priešingu atveju gali išsikrauti akumuliatorius.

PASTABA: **Nenaudokite ilgintuvų, šakotuvų ir pan. Naudokite su prietaisu pateiktą cigarečių uždegiklio adapterį.** Priešingu atveju gali sutrikti veikimas.

PASTABA: **Atjungdami netraukite už laido.** Priešingu atveju gali sutrikti veikimas.

PASTABA: **Jei automobilyje yra laisvųjų apsukų mažinimo funkcija, prietaisas gali tinkamai neveikti, nes automobilio akumuliatoriaus įtampa bus žema. Tokiu atveju rekomenduojama išjungti laisvųjų apsukų mažinimo funkciją.**

PASTABA: **Kai neprijungtas maitinimo laidas, visada gerai uždarykite NS įvesties lizdo dangtelį.** Priešingu atveju į prietaisą gali patekti pašalinių medžiagų ir sutrikdyti veikimą.

PASTABA: Kai prijungti ir cigarečių uždegiklio adapteris, ir akumuliatoriaus kasetė, prietaisas maitinamas iš cigarečių uždegiklio adapterio.

PASTABA: Net jei prietaisas maitinamas iš cigarečių uždegiklio adapterio, šiek tiek sunaudojama akumuliatoriaus energijos.

PASTABA: Prietaisas akumuliatoriaus kasetės neįkrauna.

PASTABA: Kai prietaisas perjungia maitinimo šaltinį, siekiant apsaugoti kompresorių šis sustoja maždaug 3 minutėms.

Maitinimas naudojant kintamosios srovės adapterį

Pasirenkamasis priedas

⚠***PERSPĖJIMAS:*** **Nenaudokite kintamosios srovės adapterio, jei kištukas lengvai atsijungia nuo lizdo, jei jungtis kliba arba jei kištuko negalima tinkamai prijungti.**

⚠***PERSPĖJIMAS:*** **Naudokite kartu su prietaisu pateiktą kintamosios srovės adapterį.** Naudojant bet kokį kitą kintamosios srovės adapterį, gali kilti gaisras.

Prietaisą maitindami kintamąja elektros srove, naudokite prietaiso komplekte esantį kintamosios srovės adapterį. Įkiškite kištuką į NS įvesties lizdą, o kitą galą prijunkite prie elektros lizdo.
► **Pav.5:** **1.** NS įvesties lizdas **2.** Kištukas **3.** Elektros lizdas *

* Kintamosios srovės adapterio kištuko forma elektros lizdo pusėje ir patie elektros lizdo forma priklauso nuo šalies.

Kai prietaisas maitinamas naudojant kintamosios

srovės adapterį, šviečia NS įvesties lizdo lemputė .

***PASTABA:* Atjungdami netraukite už laido.** Priešingu atveju gali sutrikti veikimas.

***PASTABA:* Kai neprijungtas maitinimo laidas, visada gerai uždarykite NS įvesties lizdo dangtelį.** Priešingu atveju į prietaisą gali patekti pašalinių medžiagų ir sutrikdyti veikimą.

PASTABA: Kai prijungti ir kintamosios srovės adapteris, ir akumuliatoriaus kasetė, prietaisas maitinamas iš kintamosios srovės adapterio.

PASTABA: Net jei prietaisas maitinamas iš kintamosios srovės adapterio, šiek tiek sunaudojama akumuliatoriaus energijos.

PASTABA: Prietaisas akumuliatoriaus kasetės neįkrauna.

PASTABA: Kai prietaisas perjungia maitinimo šaltinį, siekiant apsaugoti kompresorių šis sustoja maždaug 3 minutėms.

Maisto ir gėrimų dėjimas į prietaisą

⚠***PERSPĖJIMAS:* Prieš dėdami į kamerą valgomuosius ledus arba šaldytą maistą, pakankamai atvėsinkite kamerą.** Nedėkite valgomųjų ledų ar šaldyto maisto kartu su kitais maisto produktais ir gėrimais. Priešingu atveju valgomieji ledai ir šaldyti maisto produktai gali ištirpti.

⚠***PERSPĖJIMAS:* Kai prietaisas veikia šildymo režimu, nedėkite į kamerą greitai gendančių produktų.** Maistas ir gėrimai gali sugesti.

⚠***PERSPĖJIMAS:* Nedėkite maisto (ypač neapdoroto), kai prietaisas išjungtas.** Maistas ir gėrimai gali sugesti.

⚠***PERSPĖJIMAS:* Nedėkite maisto produktų tiesiai į kamerą. Suvyniokite maistą arba įdėkite jį į plastikinį maišelį.**

⚠***PERSPĖJIMAS:* Šildymo režimu nedėkite plastikinių butelių, kurie nėra atsparūs karščiui.** Kitaip jie gali deformuotis arba trūkti.

Dangčio atidarymas (uždarymas)

Norėdami atlaisvinti ir atidaryti dangtį, patraukite skląstį aukštyn. Dangtį galima atidaryti iš abiejų pusių.
► **Pav.6**

Norėdami dangtį atlaisvinti ir išimti iš korpuso, patraukite abu skląsčius.
► **Pav.7**

⚠***PERSPĖJIMAS:* Užtikrinkite, kad dangtis būtų uždarytas, o skląsčiai – užrakinti.** Priešingu atveju dangtis gali staiga atsidaryti ir ką nors sužaloti.

⚠***PERSPĖJIMAS:* Kai dangtis užrakintas skląsčiu, nesistenkite atidaryti dangčio per jėgą.** Kitaip galite sulaužyti arba susižeisti.

***PASTABA:* Ilgai nedelsdami uždarykite dangtį.** Ilgesniam laikui atidarius dangtį, temperatūra kameroje gali labai padidėti arba sumažėti.

PASTABA: Uždarydami dangtį, būtinai rankomis užrakinkite skląstį. Skląstis automatiškai neužsirakina. Jei skląstis yra išlindęs iš viršutinės dangčio dalies, vadinasi, jis neužrakintas.

Skyriklis

Naudojant skyriklį, prietaisas veikia dviejų kamerų režimu.
Dviejų kamerų režimu galima nustatyti skirtingą temperatūrą kiekvienoje kameroje. Žr. skirsnį apie kontrolinės temperatūros parinkimą.
Norėdami įdėti skyriklį, sulygiuokite jo griovelius su kameros bėgeliais ir įslinkite jį į vietą.
► **Pav.8**

Jei norite, kad prietaisas veiktų vienos kameros režimu, išimkite arba padėkite skyriklį, kaip parodyta paveikslėlyje, kad prietaisas neaptiktų skyriklyje esančių jutiklių. Jutikliai yra skyriklio apatiniame gale ir kameros dugne.
► **Pav.9**

***PASTABA:* Įdėję arba išėmę skyriklį, būtinai patvirtinkite kontrolinę temperatūrą.** Įdėjus arba išėmus skyriklį, kontrolinė temperatūra pakinta automatiškai. Jei bus nustatyta netinkama kontrolinė temperatūra, gali sugesti maistas ir gėrimai.

Prietaiso naudojimas

Prietaiso įjungimas

Norėdami įjungti prietaisą, paspauskite maitinimo mygtuką ⏻. Norėdami išjungti prietaisą, paspauskite maitinimo mygtuką ⏻ dar kartą.

Kontrolinės temperatūros pasirinkimas

Norėdami pasirinkti kontrolinę temperatūrą, paspauskite temperatūros nustatymo mygtuką ▲/▼. Apie pasirenkamą kontrolinę temperatūrą skaitykite skirsnyje „TECHNINĖS SĄLYGOS“.
Po maždaug 5 sekundžių prietaisas pradeda vėsinti / šildyti neatlikus jokio veiksmo, tada kontrolinės temperatūros rodmuo nustoja mirksėti, o temperatūros ekrane parodoma esama temperatūra.

PASTABA: Kontrolinė temperatūra yra apytikslė.

Esama temperatūra gali laipsniškai ir pakilti aukščiau, ir nukristi žemiau kontrolinės temperatūros. Taip yra todėl, kad prietaisas įjungia ir išjungia vėsinimo ir (arba) šildymo režimą, kad temperatūra priartėtų prie kontrolinės temperatūros.

Skirtumas tarp esamos ir kontrolinės temperatūros gali padidėti atsižvelgiant į naudojimo sąlygas, veikimo nuostatas ir daiktus, kuriuos įdėjote į prietaisą.

PASTABA: Esama temperatūra gali nepasiekti kontrolinės temperatūros. Tai priklauso nuo naudojimo aplinkos (labai karšta arba šalta) ir pan.

PASTABA: Kai esama temperatūra pasiekia kontrolinę, prietaisas išlaiko temperatūrą.

PASTABA: Siekiant apsaugoti kompresorių, po išjungimo jis neįsijungia dar 3 minutes.

PASTABA: Eksploatuojant prietaisą labai drėgnoje aplinkoje, ant prietaiso gali kondensuotis vanduo. Tai nėra prietaiso veikimo sutrikimo požymis. Sausa šluoste nuvalykite kondensatą nuo prietaiso.

PASTABA: Šaldymo metu iš prietaiso vidaus gali girdėtis tekančio vandens garsas. Tai nėra prietaiso veikimo sutrikimo požymis. Tai – garsas, kurį skleidžia prietaiso viduje tekantis šaldalas, vėsinantis kamerą.

Vienos kameros režimas

Vienos kameros režimu temperatūra rodoma taip, kaip parodyta paveikslėlyje. Prietaisas atvėsina ir (arba) pašildo visą kamerą iki kontrolinės temperatūros.
► **Pav.10**

Dviejų kamerų režimas

Dviejų kamerų režimu temperatūros rodinys tampa toks, kaip parodyta paveikslėlyje. Galima atskirai nustatyti temperatūrą kairiajai ir dešiniajai kameros pusėms.
► **Pav.11**

Taip pat galite nenustatyti temperatūros, paspausdami nustatymo mygtuką ⚙. Jei kameros kontrolinė temperatūra nenustatyta, temperatūros ekrane rodoma „- -“.

PASTABA: **Dviejų kamerų režimu negalima nustatyti tokios kontrolinės temperatūros, kad susidarytų 30 °C (55 °F) arba didesnis skirtumas, palyginti su kita kamera. Jei bandysite nustatyti tokio skirtumo temperatūrą, pasigirs klaidos tonas.**

VEIKIMO APRAŠYMAS

Likusios akumuliatoriaus galios rodymas

Akumuliatoriaus indikatorius rodo likusią akumuliatoriaus talpą. Toliau esančioje lentelėje pavaizduoti likusios akumuliatoriaus talpos rodmenys.
► **Pav.12:** **1.** Akumuliatoriaus kasetė
2. Akumuliatoriaus indikatorius

Akumuliatoriaus indikatoriaus būsena	Likusi talpa
	50–100 %
	20–50 %
	0–20 %
 (Mirksi)	Įkraukite akumuliatorių.

PASTABA: Prieš pat prietaisui išsijungiant dėl išsikrovusio akumuliatoriaus, temperatūros ekrane pasirodo klaidos kodas „F2“.

(Tik akumuliatorių kasetėms su indikatoriumi)

Paspauskite akumuliatoriaus kasetės tikrinimo mygtuką, kad būtų rodoma likusi akumuliatoriaus energija. Maždaug trims sekundėms užsidegs indikatorių lemputės.
► **Pav.13:** **1.** Indikatorių lemputės **2.** Tikrinimo mygtukas

Indikatorių lemputės			Likusi galia
Šviečia	Nešviečia	Blyksi	
			75 - 100 %
			50 - 75 %
			25 - 50 %
			0 - 25 %
			Įkraukite akumuliatorių.
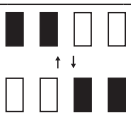			Galimai įvyko akumuliatoriaus veikimo triktis.

PASTABA: Rodmuo gali šiek tiek skirtis nuo faktinės energijos lygio – tai priklauso nuo naudojimo sąlygų ir aplinkos temperatūros.

PASTABA: Veikiant akumuliatoriaus apsaugos sistemai ims mirksėti pirmoji (toliausiai kairėje) indikatoriaus lemputė.

Apsaugos sistema

Prietaise įdiegtos apsaugos sistemos. Siekiant pailginti prietaiso ir akumuliatoriaus eksploataciją, šios sistemos automatiškai išjungia maitinimą.

Apsauga nuo visiško iškrovimo

Kai akumuliatoriaus kasetės išsikrauna, prietaisas automatiškai išsijungia.

Išimkite iš prietaiso akumuliatoriaus kasetę ir įkraukite.

Klaidos kodas

Įvykus konkrečiai klaidai, temperatūros ekrane pasirodo atitinkamas kodas.

— **F1. Prietaisas pakreiptas 30° arba daugiau nuo horizontalios padėties.**
Grąžinus prietaisą į horizontalią padėtį, jis vėl įsijungia maždaug po 3 minučių.
Kodas F1 rodomas tik tada, kai prietaisas veikia vėsinimo režimu.

► **Pav.14**

— **F2. Išseko akumuliatorius.**

— **F3. Automobilio įvesties įtampa yra žemesnė nei vardinė.**

— **F4. Automobilio įvesties įtampa yra žemesnė nei vardinė.**

— **Ką daryti, jei pasirodo kiti nei pirmiau nurodyti klaidų kodai?**
Išjunkite ir vėl įjunkite prietaisą. Jei klaida kartojasi, nuneškite prietaisą į „Makita“ įgaliotąjį arba gamyklinį priežiūros centrą.

Automobilio akumuliatoriaus apsaugos sistema

Prietaisas automatiškai išsijungia, kai automobilio įvesties įtampa nukrenta iki tam tikros slenkstinės įtampos. Konkrečią slenkstinę įtampą „Lo“ arba „Hi“ galite perjungti pagal toliau pateiktą procedūrą.

1. Įjunkite prietaisą.
2. Paspauskite ir palaikykite nustatymo mygtuką ⏣ ir kairiojo skyriaus temperatūros nustatymo mygtuką ▼, kol pasirodys režimas („Lo“ arba „Hi“).
3. Norėdami įjungti „Lo“ arba „Hi“, paspauskite kairiojo arba dešiniojo skyriaus temperatūros nustatymo mygtuką ▲/▼.
4. Paspauskite nustatymo mygtuką ⏣ arba palikite prietaisą apie 5 sekundes neatlikdami jokio veiksmo. Slenkstinė įtampa nustatyta.

Lo	Gamyklinė numatytoji nuostata. Naudokite šį režimą įprastuose automobiliuose.
Hi	Slenkstinė įtampa aukštesnė nei „Lo“. **Automobiliuose, kuriuose maitinimas iš cigarečių uždegiklio lizdo tiekiamas net ir išjungus automobilio variklį, rekomenduojame pasirinkti režimą „Hi“.** Režimu „Hi“ prietaisas išsijungia aptikęs nedidelį įtampos krytį, todėl išvengiama akumuliatoriaus iškrovimo. Jei automobilio akumuliatoriaus įtampa žema, pvz., automobilyje įdiegta laisvųjų apsukų mažinimo funkcija arba automobilio akumuliatorius išsikrovęs, režimu „Hi“ prietaisas gali neveikti tinkamai. Tokiu atveju įjunkite režimą „Lo“.

Apsauga nuo kitų sutrikimų

Apsaugos sistema taip pat apsaugo nuo kitų sutrikimų, galinčių pažeisti prietaisą, todėl automatiškai jį išjungia. Prietaisui laikinai sustojus arba veikimo metu išsijungus, imkitės visų toliau nurodytų veiksmų ir pašalinkite sutrikimo priežastis.

1. Išjunkite prietaisą, tada vėl įjunkite, kad paleistumėte iš naujo.
2. Įkraukite akumuliatorių (-ius) arba jį (juos) pakeiskite įkrautu (-ais) akumuliatoriumi (-iais).
3. Palaukite, kol prietaisas ir akumuliatorius (-iai) atvės.

Jei atstačius apsaugos sistemą veikimas nepagerėja, kreipkitės į vietos „Makita“ techninės priežiūros centrą.

Pakartotinio paleidimo funkcija

Kai prietaisas veikia naudojant kintamosios srovės adapterį arba cigarečių uždegiklio adapterį, aktyvuojama pakartotinio paleidimo funkcija.
Jei prietaisas išsijungia kitaip nei paspaudus maitinimo mygtuką, prietaisas įsijungia automatiškai, kai atnaujinamas maitinimas iš kintamosios srovės adapterio arba cigarečių uždegiklio adapterio.
Kai prietaisas veikia tik su akumuliatoriaus kasete, pakartotinio paleidimo funkcija neaktyvuojama.

Nutildymo režimas

Norėdami įjungti nutildymo režimą, paspauskite ir palaikykite nustatymo mygtuką ⏣ bei dešiniojo skyriaus temperatūros nustatymo mygtuką ▼. Išjungiami visi veikimo tonai (išskyrus klaidų tonus).
Norėdami atkurti tonus, nutildymo režimu paspauskite ir palaikykite nustatymo mygtuką ⏣ bei dešiniojo skyriaus temperatūros nustatymo mygtuką ▼.
Klaidų tonai niekada nenutildomi.

Temperatūros vieneto perjungimas

Pagal toliau nurodytą procedūrą galima perjungti temperatūros matavimo vienetus: °C (laipsnius Celsijaus skalėje) arba °F (laipsnius Farenheito skalėje).

1. Įjunkite prietaisą.
2. Paspauskite ir palaikykite nustatymo mygtuką ⏣, kol pradės mirksėti matavimo vienetai (°C arba °F).
3. Norėdami pasirinkti vienetus, paspauskite kairiojo arba dešiniojo skyriaus temperatūros nustatymo mygtuką ▲/▼.
4. Paspauskite nustatymo mygtuką ⏣ arba palikite prietaisą apie 5 sekundes neatlikdami jokio veiksmo. Vienetai pasirinkti.

Atminties funkcija

Prietaisas paleidžiamas įjungiant tą pačią nuostatą, kuri buvo parinkta paskutinį kartą.

USB įkrovimas

USB prievadas esant veikimo būsenai nuolat tiekia 5 V įtampą.

***PASTABA:* Prijunkite tik tuos įrenginius, kurie dera su USB maitinimo prievadu.** Priešingu atveju gali sutrikti prietaiso veikimas.

***PASTABA:* Neprijunkite šio prietaiso USB maitinimo prievado prie kompiuterio USB jungties**. Kitaip gali sutrikti veikimas.

***PASTABA:* Prieš jungdami USB įrenginį prie prietaiso, visuomet padarykite savo USB įrenginio duomenų atsarginę kopiją.** Priešingu atveju jūsų duomenys gali būti prarasti.

***PASTABA:* Kai nenaudojate įrenginių arba juos įkrovėte, atjunkite USB kabelį ir uždarykite USB dangtelį.**

PASTABA: Prietaisas gali nemaitinti kai kurių USB įrenginių.

► **Pav.15**

Drenažo anga

Valydami kamerą arba kameroje susikaupus vandeniui, atidarykite drenažo angos dangtelį ir išleiskite vandenį. Išleidę vandenį, gerai išdžiovinkite kamerą. Prieš naudodami prietaisą, visada tvirtai pritvirtinkite drenažo angos dangtelį.
► **Pav.16**

Daiktų laikymas

Vidinį dėklą galima įdėti į viršutinę kameros dalį. Vidinį krepšį galima dėti tik dešinėje kameros pusėje. Vidinį dėklą ir vidinį krepšį galima naudoti kartu. Prietaisas taip pat gali būti be vidinio dėklo ir vidinio krepšio.
► **Pav.17: 1.** Vidinis dėklas **2.** Vidinis krepšys

***PASTABA:* Prieš uždarydami dangtį įsitikinkite, kad vidinis dėklas tvirtai įstatytas į griovelį ant kameros krašto.**

Atidarytuvas

Naudojamas butelio vainikiniam dangteliui atidaryti.
► **Pav.18**

Lemputė

Šviesos diodų lemputės automatiškai įsijungia, kai atidaromas dangtis, ir išsijungia, kai dangtis uždaromas.

Šiukšlių maišo kabliukas

Naudojamas šiukšlių maišui užkabinti.
► **Pav.19: 1.** Šiukšlių maišo kabliukas

Nešimas

Nešti skirta rankena

Neškite prietaisą abiem rankomis, paėmę už nešti skirtų rankenų.
► **Pav.20**

Vežimo rankena

Norėdami vežti prietaisą naudodamiesi ratukais, pakelkite vežimo rankeną.
► **Pav.21**

Peties diržas

***PERSPĖJIMAS:* Peties diržas naudojamas tik prietaisui nešti. Nenaudokite kitais tikslais, išskyrus prietaisui nešti (negalima naudoti siekiant apsaugoti nuo kritimo iš didelio aukščio, krauti kranais, vilkti, kabinti ant sienos ir pan.).**

***PERSPĖJIMAS:* Apžiūrėkite, ar prietaisas ir peties diržas nėra pažeisti (įskaitant audinį ir siūles). Aptikę pažeidimų nenaudokite.**

***PERSPĖJIMAS:* Užtikrinkite, kad peties diržas būtų tinkamai pritvirtintas.** Priešingu atveju gali įvykti nelaimingas atsitikimas nukritus.

***PERSPĖJIMAS:* Net ir naudodami peties diržą, prilaikykite prietaisą ranka ir palaikykite jį horizontaliai.** Prietaisas tampa nestabilus, jei jis nešamas naudojant tik peties diržą. Peties diržas gali nusimauti arba prietaisas gali atsitrenkti į kitus objektus ir sužeisti.

***PERSPĖJIMAS:* Per daug neapkraukite peties diržo.** Priešingu atveju gali įvykti nelaimingas atsitikimas nukritus.

Prakiškite diržą pro skylutes ir užsisekite, kaip parodyta paveikslėlyje.
► **Pav.22**

TECHNINĖ PRIEŽIŪRA

***PERSPĖJIMAS:* Prieš pradėdami vykdyti patikrą arba techninę priežiūrą, užtikrinkite, kad prietaisas būtų išjungtas, atjungtas nuo elektros tinklo ir išimta akumuliatoriaus kasetė.**

***PERSPĖJIMAS:* Valydami prietaisą, nepurkškite ir nepilkite ant jo vandens. Neplaukite su žarna. Venkite vandens patekimo į prietaiso vidų.**

***PASTABA:* Niekada nenaudokite gazolino, benzino, tirpiklio, spirito arba panašių medžiagų. Gali atsirasti išblukimų, deformacijų arba įtrūkimų.**

Kad gaminys būtų SAUGUS ir PATIKIMAS, jį taisyti, apžiūrėti ar vykdyti bet kokią kitą priežiūrą ar derinimą turi įgaliotasis kompanijos „Makita“ techninės priežiūros centras; reikia naudoti tik kompanijos „Makita“ pagamintas atsargines dalis.

Valymas

- Iš kameros reguliariai išvalykite riebalų dėmes.
- Išvalykite kameros vidų, kad išvengtumėte nemalonaus kvapo.
- Reguliariai valykite ant kempininio filtro esančias dulkes, kad pagerintumėte šaldymo efektyvumą.
- Viršutinio dangtelio sandarinimo juostelė lengvai užsiteršia. Laiku ją išvalykite.

Atitirpinimas

Norėdami atitirpinti, išjunkite maitinimą ir palaukite, kol ištirps šerkšnas. Tada nuvalykite vandenį.

Kempininio filtro valymas

⚠***PERSPĖJIMAS:*** **Išvalę kempininį filtrą, būtinai sumontuokite jį prietaise.** Naudojant prietaisą be kempininio filtro, gali sutrikti jo veikimas.

1. Nuslinkite filtro dangtelį paveikslėlyje parodyta rodyklės kryptimi, tada nuimkite filtro dangtelį.
2. Nuimkite kempininį filtrą ir išvalykite jį.

► **Pav.23**

3. Sumontuokite kempininį filtrą ir filtro dangtelį atgal.

► **Pav.24**

PASIRENKAMI PRIEDAI

⚠***PERSPĖJIMAS:*** **Šiuos priedus arba įtaisus rekomenduojama naudoti su šioje instrukcijoje nurodytu „Makita“ bendrovės prietaisu.** Naudojant bet kokius kitus priedus arba įtaisus, gali kilti pavojus sužeisti žmones. Naudokite tik nurodytam tikslui skirtus papildomus priedus arba įtaisus.

Jeigu norite daugiau sužinoti apie tuos priedus, kreipkitės į artimiausią „Makita“ techninės priežiūros centrą.

- Kintamosios srovės adapteris
- Originalus „Makita“ akumuliatorius ir įkroviklis

PASTABA: Kai kurie sąraše esantys priedai gali būti pristatomi prietaiso pakuotėje kaip standartiniai priedai. Įvairiose šalyse jie gali skirtis.

HOIATUS

- **Hooldusaegsed asjakohased protseduurid ja ettevaatusabinõud leiate peatükist „HOOLDUS“.**
- Euroopa kasutajad.
  8-aastased ja vanemad lapsed ning füüsiliste, sensoorsete või vaimsete puuetega või ebapiisavate kogemuste ja teadmistega isikud võivad seda seadet kasutada ainult juhul, kui nad töötavad järelevalve all või kui neid on õpetatud seadet ohutult kasutama ning nad mõistavad seadme kasutamisega kaasnevaid ohte. Lapsed ei tohi seadmega mängida. Lapsed ei tohi seadet ilma järelevalveta puhastada ega hooldada.
- Kasutajad väljaspool Euroopat.
  Seda seadet ei ole tohi kasutada isikud (sh lapsed), kelle füüsilised, sensoorsed või vaimsed võimed on piiratud või kellel puuduvad piisavad kogemused või teadmised seadme kasutamise kohta, v.a juhul, kui nende ohutuse eest vastutav isik neid juhendab või jälgib. Lapsi tuleb jälgida, et nad seadmega ei mängiks.
- **Kahjustunud elektrijuhtme tohib asendada spetsiaalse juhtme või sõlmega, mille saab tootjalt või tema volitatud esindajalt.**
- **Aku tüübi leiate peatükist „Tehnilised andmed“.**
- **Aku paigaldamise või eemaldamise juhised leiate jaotisest „Akukasseti paigaldamine või eemaldamine”.**
- **Akukasseti kõrvaldamiseks eemaldage see seadmest ja viige selleks ette nähtud kohta. Järgige aku kõrvaldamisel kohalikke eeskirju.**
- **Kui seadet ei kasutata pika ajaperioodi jooksul, tuleb aku seadmest eemaldada.**
- **Ärge tekitage akukassetis lühist.**

SISSEJUHATUS

Tehnilised andmed

Mudel:		**CW004G**
Sisend	Akukassett	Alalisvool 18 V Alalisvool 36 V - 40 V max
	Sigaretisüütli adapter	Alalisvool 12 V / alalisvool 24 V
Energiatarve		80 W
Löögivastane kaitseklass		III
USB-toiteport		Väljundpinge alalisvool 5 V / väljundvool alalisvool 2,4 A / tüüp A
Mahutavus		29 l
Külmaaine		R-1234yf (33 g)
Isolatsioonimaterjal / vahtmaterjal		Polüuretaanvaht / tsüklopentaan (C_5H_{10})
Kaitseaste		IPX4 (ainult akukasseti toitel)
Netokaal (ilma tarvikuteta)	Ilma akukassetita	17,1 kg
	Koos mudeliga BL4080F × 2	20,9 kg
Mõõtmed (P × L × K)	Välismõõtmed	676 mm × 345 mm × 471 mm (Käepidemed ja kandekäepidemed allapööratud asendis)
	Kambri sees	343 mm × 240 mm × 338 mm
Kliima tüüp		SN / N / ST / T

- Meie pideva uuringu- ja arendusprogrammi tõttu võidakse tehnilisi andmeid muuta ilma sellest ette teatamata.
- Tehnilised andmed võivad riigiti erineda.

Valitav temperatuur

°C	-18	-15	-10	-5	0	5	10	15	20	25	30	35	40	45	50	55	60
°F	0	5	15	25	30	40	50	60	70	75	85	95	105	115	120	130	140

Sobiv akukassett ja laadija

Akukassett	Alalisvool 18 V mudel	BL1815N / BL1820B / BL1830B / BL1840B / BL1850B / BL1860B
	Alalisvool 36–40 V max mudel	BL4020 / BL4025 / BL4040 / BL4050F / BL4080F
Laadija	Alalisvool 18 V mudel	DC18RC / DC18RD / DC18RE / DC18SD / DC18SE / DC18SF / DC18SH / DC18WC
	Alalisvool 36–40 V max mudel	DC40RA / DC40RB / DC40RC / DC40WA / BCC01 / BCC02

- Mõned eespool loetletud akukassetid ja -laadijad ei pruugi olla teie riigis saadaval.

HOIATUS: **Kasutage ainult ülalpool loetletud akukassette ja laadijaid.** Muude akukassettide ja laadijate kasutamine võib tekitada vigastusi ja/või tulekahju.

HOIATUS: **Ärge kasutage selle seadmega juhtmega toiteallikat, nagu näiteks akuadapterit või portatiivset akukomplekti.** Taolise toiteallika juhe võib tööd takistada ja põhjustada kehavigastusi.

Tööaeg

MÄRKUS: Tööaega mõõdetakse alates olekust, millal kambri sisemus saavutab juhttemperatuuri.

MÄRKUS: Tööajad on ligikaudsed ja võivad sõltuvalt aku tüübist, laadimisolekust ja kasutustingimustest erineda.

Ühe kambrina kasutamisel

Pinge	Akukassett (Kahe sama tüüpi akukasseti kasutamisel)	Iga juhttemperatuuri tööaeg (tunnid)		
		Ümbritsev temperatuur on 30 °C (85 °F)		Ümbritsev temperatuur on 0 °C (30 °F)
		-18 °C (0 °F)	5 °C (40 °F)	60 °C (140 °F)
Alalisvool 18 V	BL1815N	1,5	4,0	1,5
	BL1820B	2,0	5,5	2,0
	BL1830B	3,0	7,5	2,5
	BL1840B	4,5	11,0	3,5
	BL1850B	5,5	14,0	5,0
	BL1860B	7,0	17,0	6,0
Alalisvool 36 V - 40 V max	BL4020	4,5	11,5	4,5
	BL4025	6,0	15,0	5,5
	BL4040	10,0	24,0	9,0
	BL4050F	12,5	30,0	11,5
	BL4080F	20,0	48,0	18,5

Kahe kambrina kasutamisel

Pinge	Akukassett (Kahe sama tüüpi akukasseti kasutamisel)	Iga juhttemperatuuri tööaeg (tunnid)	
		Ümbritsev temperatuur on 30 °C (85 °F)	
		-18 °C (0 °F)	5 °C (40 °F)
Alalisvool 18 V	BL1815N	1,5	
	BL1820B	2,5	
	BL1830B	3,5	
	BL1840B	5,0	
	BL1850B	6,5	
	BL1860B	8,0	
Alalisvool 36 V - 40 V max	BL4020	4,5	
	BL4025	5,5	
	BL4040	9,0	
	BL4050F	11,0	
	BL4080F	18,0	

Sümbolid

Alljärgnevalt kirjeldatakse tingmärke, mida võidakse seadmetel kasutada. Enne seadme kasutamist tehke endale selgeks nende tähendus.

	Lugege kasutusjuhendit.
 Ni-MH Li-ion	Ainult EL-i riikide puhul Seadmes sisalduvate ohtlike osade tõttu võivad elektri- ja elektroonikaseadmete jäätmed, akud ja patareid avaldada negatiivset mõju keskkonnale ja inimeste tervisele. Elektri- ja elektroonikaseadmeid ega akusid ei tohi kõrvaldada koos olmejäätmetega! Euroopa elektri- ja elektroonikaseadmete jäätmete, akude ja patareide ning nende jäätmete direktiivi ja riiklikku õigusesse ülevõtmise kohaselt tuleb elektri- ja elektroonikaseadmete, akude ja patareide jäätmed koguda eraldi ning viia eraldiseisvasse olmejäätmete kogumispunkti, mis tegutseb kooskõlas keskkonnakaitse eeskirjadega. Sellele osutab seadmele paigaldatud läbikriipsutatud ratastega prügikasti sümbol.
	Hoiatus! Tuleoht.
	Ärge valage vett otse kambrisse. Ärge asetage seadet vette. Ärge valage seadmele vett. Muidu võite saada elektrilöögi või võib tekkida rike.

Vooluvarustus

Seadet võib ühendada ainult andmesildil näidatud pingega vooluvõrku ning seda saab kasutada ainult ühefaasilisel vahelduvvoolutoitel. Seadmel on kahekordne isolatsioon ning seega võib seda kasutada ka ilma maandusjuhtmeta pistikupessa ühendatult.

Ohutushoiatused

1. **Seadet saab matkaseadmena kasutada ainult siis, kui see töötab akukasseti jõul.**
2. **See seade kasutab tuleohtlikke külmaaineid. Lugege ja järgige nende käitlemisjuhiseid. Seadet saab teenindada meie teeninduskeskuses. Seadme kõrvaldamisel järgige oma kohalikke eeskirju tuleohtlike külmaainete kõrvaldamise kohta.**
3. **HOIATUS! Hoidke ventilatsiooniavad või seadme ümbrises olevad avad takistustest vabad.**
4. **HOIATUS! Ärge kasutage sulamise kiirendamiseks mehaanilisi seadmeid ega muid vahendeid, välja arvatud need, mida tootja on soovitanud.**
5. **HOIATUS! Ärge kasutage elektriseadmeid seadme osades, mis on mõeldud toidu hoidmiseks, välja arvatud juhul, kui need on tootja soovitatud tüüp.**
6. **Selles seadmes on tuleohtlikud isolatsioonigaasid. Seadme kõrvaldamisel järgige oma kohalikke eeskirju tuleohtlike isolatsioonigaaside kõrvaldamise kohta.**
7. **Ärge hoidke selles seadmes plahvatusohtlikke aineid, nagu tuleohtliku propellendiga aerosoolipurgid.**
8. **See seade on mõeldud kasutamiseks majapidamises ja muul sarnasel otstarbel, nagu**
   - — töötajate kööginurgad kauplustes, kontorites ja muudes töökeskkondades;
   - — talud ning hotellide, motellide ja muude elukoha tüüpi keskkondade kliendid;
   - — külaliskorterite tüüpi keskkonnad;
   - — toitlustus ja muud sarnased mittejaemüügikasutused.
9. **Kui soovite valgustid välja vahetada, küsige kvalifitseeritud remonditehnikult. Kõik osad, sh valgusti, peab vahetama kvalifitseeritud remonditehnik.**
10. **HOIATUS! Lapsed võivad seadmesse kinni jääda. Enne seadme äraviskamist tehke järgmist.**
    * Võtke ära luugid.

Jahutus- ja soojenduskasti täiendavad ohutushoiatused

1. **Lugege see kasutusjuhend enne kasutamist hoolikalt läbi.**
2. **Ärge lubage väikelastel ja lemmikloomadel selle seadmega mängida. Hoidke seadet lastele kättesaamatus kohas.** Vastasel juhul võivad juhtuda rasked õnnetused, näiteks seadmesse kinnijäämine.
3. **Ärge võtke seadet lahti.**
4. **Tarvikuid, mida tootja pole soovitanud, ei tohi kasutada.** Muidu võib tekkida rike.
5. **Ärge kasutage seadet astepingina ega toolina.** See võib põhjustada kukkumist ja vigastusi.
6. **Ärge asetage seadet vette ega muusse vedelikku, muidu võib tekkida elektrilöök. Ärge jätke seadet vihma kätte.**
7. **Isegi kui seadet ei kasutata, ärge asetage seda tagurpidi ega suurema kui 15° kalde alla.** Muidu võib tekkida rike.
8. **Ärge hoidke seadet kuumades kohtades, näiteks päikese käes olevas autos või küttekehade läheduses.** Jahutusvõimsus võib väheneda või gaasileke võib põhjustada tulekahju.
9. **Seadme paigutamisel veenduge, et toitekaabel ei oleks keerdus ega kahjustunud.**
10. **Ärge asetage seadet gaasiseadmete lähedusse.** Jahutusvõimsus võib väheneda või gaasileke võib põhjustada tulekahju.
11. **Ärge kasutage seadme läheduses tuleohtlikku pihustit.** Muidu võib see tekitada tulekahju.
12. **Ärge kasutage seda seadet külmutusautos ega külmutuskambris.** Külmutusautos ja külmutuskambris tekib kergesti kondensaat, mis põhjustab veetilkade kukkumise seadmele ja rikete teket.
13. **Kui seadet kasutatakse autos, paigaldage seade stabiilsesse kohta, näiteks pagasiruumi või tagaistmete ette, ja kinnitage. Ärge asetage seadet istmele ebastabiilses olekus.** Kui auto hakkab järsult liikuma või peatub järsult, võib seade ümber minna ja liikuma hakata ning

vigastusi põhjustada.

14. **Ärge kasutage vahelduvvooluadapterit välistingimustes.** Muidu võib tekkida elektrilöök.
15. **Ärge sisestage seadmesse metallfooliumi ega muid elektrit juhtivaid materjale, muidu võib tekkida tulekahju või lühis.**
16. **Kontrollige, kas kasutatav pingevahemik on sama, mis on nimeplaadile märgitud, kas toitejuhtme pistik sobib pessa, ning veenduge, et pistikupesa oleks korralikult maandatud.**
17. **Ärge kuritarvitage vahelduvvooluadapterit ega sigaretisüütli adapterit.**
18. **Ärge asetage kasutamise ajal vahelduvvooluadapterile ega selle ümber esemeid.** Muidu võib see põhjustada tulekahju.
19. **Ärge kahjustage vahelduvvooluadapteri juhet ega sigaretisüütli adapterit.**
    - **Ärge modifitseerige juhet.**
    - **Ärge painutage, tõmmake ega väänake juhet jõuga.**
    - **Ärge pigistage juhet.**
    - **Ärge asetage juhtmele raskeid esemeid.**
    - **Ärge siduge juhet kasutamise ajal kokku.**

    Muidu võib juhe kahjustada saada ning tekkida võib tulekahju või elektrilöök.
20. **Puhastage vahelduvvooluadapteri pistik ja sigaretisüütli adapter.** Pistikule kinnituv mustus, näiteks vesi või sool võib põhjustada roostet ning tuua kaasa halva juhtivuse, deformatsiooni või tulekahju.
21. **Eemaldage sigaretisüütli adapteripesalt tolm ja tuhk.** Muidu võib tekkida deformatsioon või tulekahju.
22. **Ärge kasutage pistikut märgade ega rasvaste kätega.** See võib põhjustada elektrilöögi.
23. **Sisestage pistik täielikult „DC IN“-pessa.** Vastasel juhul võib pistik deformeeruda või tekkida tulekahju.
24. **Ärge puudutage vahelduvvooluadapteri ja sigaretisüütli adapteri pistikut kohe pärast kasutamist.** Need võivad olla väga kuumad ja tekitada nahal põletust.
25. **Ärge kasutage mootorigeneraatori alalisvooluväljundit (DC) toiteallikana.** See võib põhjustada tõrget.
26. **Kui auto aku jääkmahtuvus on väike, kasutage seadet töötava mootoriga. Pärast seadme kasutamist lahutage sigaretisüütli pesa, et takistada autoakult laadimist.**
27. **Ärge laadige autoakut seadme kasutamise ajal.** Muidu võib tootele rakenduda lubamatu pinge, mis võib põhjustada tõrke või tulekahju.
28. **Ärge käsitsege seadet sõidu ajal.** Muidu võite põhjustada õnnetuse.
29. **Kui sigaretisüütli adapteri kaitse põleb läbi, asendage see alati Makita poolt ette nähtud uue kaitsmega. Täpsemad andmed saate kohalikust Makita hooldukeskusest.**
30. **Kompressorikahjustuste vältimiseks ärge vajutage käivitusnuppu sageli. Käivitamisel jätke kahe kasutamise vahele alati vähemalt 5 minutit.**
31. **Jahutusrežiimis ärge puudutage seadme sisu, eriti metallist sisu märgade kätega.** See võib põhjustada külmakahjustuse.
32. **Soojendusrežiimis ärge puudutage seadme sisemust käega pikka aega.** Madala kuumuse põletuse risk.
33. **Olge luugi ja akukatte avamisel ja sulgemisel ettevaatlik, et mitte sõrmi vahele jätta.**
34. **Olge ettevaatlik, et aku toitude ja jookide külmas või soojas hoidmise ajal tühjaks ei saaks. Ärge hoiustage lahtist toitu pikka aega.** Toit ja jook võivad rikneda.
35. **Kui panete seadmesse toitu või jooke, hoidke kambri sisemus puhtana.** Mürgituse jne oht.
36. **Toitude või jookide asetamisel seadmesse pange sinna enne külm või soe ese.** See seade ei saa kiiresti jahutada ega soojendada.
37. **Ärge asetage seadmesse liiga palju toitu ega jooki.** Jahutusvõimsus võib väheneda ning toidud ja joogid võivad rikneda.
38. **Ärge asetage soojendusrežiimis kambrisse kiirestiriknevaid esemeid.** Toit ja jook võivad rikneda.
39. **Ärge pange seadmesse elusolendeid, näiteks lemmikloomi.** Selles seadmes ei saa hoida elusolendeid.
40. **Ärge asetage otse seadmesse vett vms.** Vesi võib seadme sisemusse sattuda ning tõrkeid põhjustada. Kui kambrisse on kogunenud vett, pühkige see pehme lapiga ära.
41. **Ärge pange külmaainet katkisesse kotti.** Kui seadmes lekib külmaainet, võib seadme metallosa olla korrodeerunud. Kui külmaaine lekib, pühkige see niiske pehme lapiga ära ja seejärel pühkige pehme lapiga kuivaks.
42. **Ärge asetage seadmesse ravimeid, teadusmaterjale või muud sellist.** Seadmes ei saa hoida materjale, mis nõuavad ranget temperatuurirežiimi.
43. **Hoidke seadet kandmise ajal tugevalt.** Muidu võib seade maha kukkuda ja rikki minna või jalgadele kukkumise korral vigastuse põhjustada.
44. **Seadme kandmise ajal hoidke seadet uksega üleval. Ärge kandke seadet tagurpidi.** Muidu võib tekkida rike.
45. **Puhastamise ajaks või kui seadet ei kasutata, eemaldage aku ja lahutage toitepistik.**
46. **Ärge kasutage toote puhastamiseks keemilisi pesuvedelikke ja kõvu tööriistu.**
47. **Ärge kasutage seadmelt jää või härmatise eemaldamiseks nuga ega kruvikeerajat.** Vastasel juhul võib seadme sisemus kahjustada saada ning rikki minna või sisalduv gaas või õli välja pritsida.
48. **Tolmuses keskkonnas kasutamise korral puhastage tolmufiltrit sagedamini.** Tolmuses keskkonnas ummistub tolmufilter kiiresti ja võib süttida.

Ohutushoiatused akuga töötavale seadmele

Akuga töötava seadme kasutamine ja hooldus

1. **Vältige tahtmatut käivitamist. Veenduge, et lüliti on enne akukomplekti ühendamist, seadme tõstmist või kandmist väljalülitatud asendis.** Seadme kandmine, hoides näppu lülitil, või seadme vooluvõrku ühendamine, kui lüliti on sisselülitatud asendis, võib kaasa tuua õnnetusi.
2. **Enne seadme kohandamist, lisatarvikute vahetamist või hoiundamist eemaldage akukomplekt seadme küljest.** Sellised ennetusabinõud vähendavad seadme juhusliku käivitamise ohtu.
3. **Laadige alati laadijaga, mille tootja on heaks kiitnud.** Laadija, mis sobib kasutamiseks ühte tüüpi akuga, võib kaasa tuua tulekahjuohu, kui seda kasutada koos mõnda teist tüüpi akuga.
4. **Kasutage seadmeid üksnes spetsiaalselt neile ette nähtud akudega.** Muude akude kasutamisega võib kaasneda kehavigastuste ja tulekahju oht.
5. **Kui akut ei kasutata, ärge hoidke seda koos muude metallesemetega, nagu kirjaklambrid, mündid, võtmed, naelad, kruvid jm väiksed metallesemed, mis võivad tekitada ühenduse klemmide vahel.** Akuklemmide lühis võib põhjustada põletusi ja tulekahjuohtu.
6. **Väärkasutamise tagajärjel võib akust valguda välja vedelikku; ärge seda puudutage. Kui olete selle vedelikuga siiski kogemata kokku puutunud, uhtke kohta veega. Kui vedelik on sattunud silma, minge arsti juurde.** Akust väljavalgunud vedelik võib põhjustada ärritust ja põletusi.
7. **Ärge kasutage akut ega seadet, mis on kahjustunud või mida on modifitseeritud.** Kahjustunud või modifitseeritud akude talitlus võib olla etteaimamatu, millega võib kaasneda tulekahju, plahvatuse või kehavigastuste oht.
8. **Jälgige, et aku ega seade ei puutuks kokku lahtise tule või kõrge temperatuuriga.** Kokkupuude lahtise tule või temperatuuriga, mis on üle 130 °C, võib kaasa tuua plahvatuse.
9. **Järgige kõiki laadimisjuhiseid ja ärge laadige akut ega seadet väljaspool juhendis täpsustatud temperatuurivahemikku.** Nõuetele või määratud temperatuuripiirangutele mittevastav laadimine võib kahjustada akut ja suurendada tulekahjuohtu.
10. **Laske hooldada kvalifitseeritud remondimehel, kes kasutab vaid identseid asendusosi.** Tänu sellele on tagatud toote ohutus.
11. **Ärge muutke ega proovige parandada seadet või akut muul viisil kui kasutus- ja hooldusjuhendis osutatud.**

Akukassetiga seotud olulised ohutusjuhised

1. **Enne akukasseti kasutamist lugege (1) akulaadijal, (2) akul ja (3) seadmel olevad juhtnöörid ja hoiatused läbi.**
2. **Ärge võtke akukassetti lahti ega muutke seda.** See võib põhjustada tulekahju, liigset kuumust või plahvatuse.
3. **Kui tööaeg järsult lüheneb, siis lõpetage kohe kasutamine. Edasise kasutamise tulemuseks võib olla ülekuumenemisoht, võimalikud põletused või isegi plahvatus.**
4. **Kui elektrolüüti satub silma, siis loputage silma puhta veega ja pöörduge koheselt arsti poole. Selline õnnetus võib põhjustada pimedaksjäämist.**
5. **Ärge tekitage akukassetis lühist:**
   (1) **Ärge puutuge klemme elektrijuhtidega.**
   (2) **Ärge hoidke akukassetti tööriistakastis koos metallesemetega, nagu naelad, mündid jne.**
   (3) **Ärge tehke akukassetti märjaks ega jätke seda vihma kätte.**
   Aku lühis võib põhjustada tugevat elektrivoolu, ülekuumenemist, põletusi ning ka seadet tõsiselt kahjustada.
6. **Ärge hoidke ega kasutage seadet ja akukassetti kohtades, kus temperatuur võib tõusta üle 50 °C (122 °F).**
7. **Ärge põletage akukassetti isegi siis, kui see on saanud tõsiselt vigastada või on täiesti kulunud. Akukassett võib tules plahvatada.**
8. **Ärge naelutage, lõigake, muljuge, visake akukassetti ega laske sel kukkuda, samuti ärge lööge selle pihta kõva esemega.** Selline tegevus võib tekitada tulekahju, liigset kuumust või plahvatuse.
9. **Ärge kasutage kahjustatud akut.**
10. **Ärge hooldage kahjustatud akupakette.** Akupakette võivad hooldada ainult tootja või ametlikud teenusepakkujad.
11. **Sisalduvatele liitium-ioonakudele võivad kohalduda ohtlike kaupade õigusaktide nõuded.**
    Kaubanduslikul transportimisel, näiteks kolmandate poolte või transpordiettevõtete poolt, tuleb järgida pakendil ja siltidel toodud erinõudeid. Transportimiseks ettevalmistamisel on vajalik pidada nõu ohtliku materjali eksperdiga. Samuti tuleb järgida võimalike riiklike regulatsioonide üksikasjalikumaid nõudeid.
    Katke teibiga või varjake avatud kontaktid ja pakendage aku selliselt, et see ei saaks pakendis liikuda.
12. **Kasutuskõlbmatuks muutunud akukasseti kõrvaldamiseks eemaldage see seadmest ja viige selleks ette nähtud kohta. Järgige aku kõrvaldamisel kohalikke eeskirju.**
13. **Kasutage akusid ainult Makita heaks kiidetud toodetega.** Akude paigaldamine selleks mitte ettenähtud toodetele võib põhjustada süttimist, ülemäärast kuumust, plahvatamist või elektrolüüdi lekkimist.
14. **Kui seadet ei kasutata pika ajaperioodi jooksul, tuleb aku seadmest eemaldada.**
15. **Kasutamise ajal ja pärast kasutamist võib akukassett kuumeneda, mis võib põhjustada põletusi või madala temperatuuri põletusi. Olge kuuma akukasseti käsitlemisel ettevaatlik.**
16. **Ärge puudutage seadme klemmi kohe pärast**

kasutamist, sest see võib olla kuum ja põhjustada põletusi.

17. **Hoidke akukasseti klemmid, avad ja sooned laastudest, tolmust ja mullast puhtad.** See võib põhjustada seadme või akukasseti kuumenemist, tulekahju, plahvatust ja tõrkeid, mis võib kaasa tuua põletusi või kehavigastusi.
18. **Kui seade ei kannata kasutamist kõrgepingeliinide lähedal, ärge kasutage akukassetti kõrgepingeliinide lähedal.** Muidu võib seade või akukassett puruneda või sellel rike tekkida.
19. **Hoidke akut lastele kättesaamatus kohas.**

HOIDKE JUHEND ALLES.

ETTEVAATUST: **Kasutage ainult Makita originaalakusid.** Muude kui Makita originaalakude või muudetud akude kasutamine võib põhjustada akude süttimise, kehavigastuse ja kahjustuse. Samuti muudab see kehtetuks Makita seadme ja laadija garantii.

TÄHELEPANU: Makita ei vastuta õnnetuste eest, mis tekivad muude kui Makita originaalakude või modifitseeritud akude kasutamisest. Makita originaalakude sobivust Makita tööriistade ja laadijatega on kooskõlas kohalduva õiguse ja ohutusstandarditega põhjalikult kontrollitud.

Vihjeid aku maksimaalse kasutusaja tagamise kohta

1. **Laadige akukassetti enne selle täielikku tühjenemist. Kui märkate, et seade töötab väiksema võimsusega, peatage töö ja laadige akukassetti.**
2. **Ärge laadige täielikult laetud akukassetti. Ülelaadimine lühendab akude kasutusiga.**
3. **Laadige akukassetti toatemperatuuril 10 °C - 40 °C. Enne laadimist laske kuumenenud akukassetil maha jahtuda.**
4. **Kui te ei kasuta parajasti akukassetti, eemaldage see seadmest või laadijast.**
5. **Kui te ei kasuta akukassetti kauem kui kuus kuud, laadige see.**

Osade kirjeldus

► **Joon.1**

1	Juhtpaneel	2	LED-lamp
3	Vahesein	4	Sisemine korv
5	Sisemine alus	6	Kandekäepide
7	Avaja	8	Õhuava
9	Ratas	10	USB-kate
11	Alalisvoolu sisendpesa kate	12	Alalisvoolu sisendpesa
13	Akukate	14	Luuk
15	Riiv	16	Veokäepide
17	Äravool	18	Toitenupp
19	Alalisvoolu sisendpesa märgulamp	20	Temperatuuriühik (Fahrenheiti kraad)
21	Temperatuuriühik (Celsiuse kraad)	22	Soojendusrežiimi lamp
23	Jahutusrežiimi lamp	24	Temperatuuri seadistamise nupp (vasakpoolne)
25	Temperatuurinäidik	26	Akunäidik
27	Temperatuuri seadistamise nupp (parempoolne)	28	Seadistusnupp

KASUTAMINE

ETTEVAATUST: **Ärge asetage soojendusrežiimis kambrisse kiirestiriknevaid esemeid.** Toit ja jook võivad rikneda.

MÄRKUS: Seadme kasutamisel niiskes keskkonnas võib seadmel tekkida kondensaat. See ei ole seadme rike. Pühkige kondensaat seadmelt kuiva lapiga ära.

Toitejuhtme ühendamine

Kasutamine akukassetiga

ETTEVAATUST: **Lülitage seade alati enne akukasseti paigaldamist või eemaldamist välja.**

ETTEVAATUST: **Hoidke seadet ja akukassetti kindlalt käes, kui akukassetti paigaldate või eemaldate.** Kui te ei hoia seadet ja akukassetti tugevalt, võivad need käest libiseda ja maha kukkudes põhjustada kahjustusi seadmel ja akukassetil ning kehavigastusi.

ETTEVAATUST: **Olge ettevaatlik, et sõrmed akukasseti ja klemmide vahele ei jääks.** See võib põhjustada lõikevigastusi.

Akukasseti paigaldamiseks avage akukate.
► **Joon.2**

Joondage akukassetil olev keel korpuses oleva soonega ja libistage kassett oma kohale. Sisestage see tervenisti, kuni see lukustub väikese klõpsuga oma kohale. Seejärel sulgege akukate.
Akukasseti eemaldamiseks lükake see seadme küljest ära, vajutades kasseti esiküljel paiknevat nuppu alla.
► **Joon.3:** **1.** Punane näidik **2.** Nupp **3.** Akukassett

ETTEVAATUST: **Paigaldage akukassett alati täies ulatuses nii, et punane näidik poleks nähtaval.** Muidu võib kassett juhuslikult seadmest välja kukkuda ning põhjustada teile või läheduses viibivatele isikutele vigastusi.

ETTEVAATUST: **Ärge rakendage akukasseti paigaldamisel jõudu.** Kui kassett ei lähe kergesti sisse, sisestate te seda valesti.

MÄRKUS: Paigaldada saab kuni kaks akukassetti, kuigi seade kasutab töötamiseks üht akukassetti.

MÄRKUS: Kui paigaldatud on kaks sama tüüpi akut, kasutab seade kõigepealt väiksema jääkmahtuvusega akut.

MÄRKUS: Kui paigaldatud on kaks eri tüüpi akut, kasutatakse kõigepealt max 36 - 40 V (XGT) alalisvooluakut.

Kasutamisel sigaretisüütli adapteriga

ETTEVAATUST: **Ärge kasutage sigaretisüütli adapterit, kui pistik tuleb kergesti lahti, kui ühendus on logisev või kui pistikut ei saa korralikult ühendada.**

Seadme kasutamisel koos sigaretisüütli pesaga kasutage seadmega kaasas olevat sigaretisüütli adapterit. Sisestage pistik alalisvoolu sisendpessa (DC IN) ning seejärel teine ots sigaretisüütli pessa. Käivitage mootor või lülitage auto sisse.

► **Joon.4:** **1.** Alalisvoolu sisendpesa **2.** Pistik
3. Sigaretisüütli pesa

Kui seade töötab sigaretisüütli adapteri energiaga, süttib alalisvoolu sisendpesa lamp „DC IN“ .

TÄHELEPANU: **Sigaretisüütli adapter on 12 V / 24 V alalisvoolu autoaku jaoks.** Sigaretisüütli adapterit ei saa kasutada koos teiste alalisvoolu toiteallikatega.

TÄHELEPANU: **Ärge kasutage seadet, kui mootorivõti või mootorilüliti on asendis „ACC“.** Muidu võib aku tühjaks saada.

TÄHELEPANU: **Ärge kasutage pikendusjuhtmeid, harujuhtmeid vms. Kasutage seadmega kaasas olevat sigaretisüütli adapterit.** Muidu võib tekkida rike.

TÄHELEPANU: **Toite lahutamisel ärge tõmmake juhtmest.** Muidu võib tekkida rike.

TÄHELEPANU: **Kui autol on tühikäigul võimsuse vähendamise funktsioon, ei pruugi seade korralikult töötada, sest autoaku pinge langeb väga madalale. Sellisel juhul soovitame tühikäigul võimsuse vähendamise funktsiooni välja lülitada.**

TÄHELEPANU: **Kui toitejuhe ei ole ühendatud, sulgege alalisvoolu sisendpesa „DC IN“ kate kindlalt.** Muidu võivad võõrkehad seadmesse sattuda ja tõrkeid põhjustada.

MÄRKUS: Kui paigaldatud on nii sigaretisüütli adapter kui ka akukassett, töötab seade sigaretisüütli adapteri energiaga.

MÄRKUS: Akuvõimsust tarbitakse veidi ka siis, kui seade töötab sigaretisüütli adapteriga.

MÄRKUS: Seade ei lae akukassetti.

MÄRKUS: Kui seade muudab toitevarustust, seiskub kompressor enda kaitsmiseks umbes 3 minutiks.

Kasutamine vahelduvvooluadapteriga

Lisatarvik

ETTEVAATUST: **Ärge kasutage vahelduvvooluadapter, kui pistik tuleb kergesti lahti, kui ühendus on logisev või kui pistikut ei saa korralikult ühendada.**

ETTEVAATUST: **Kasutage seadmega kaasas olevat vahelduvvooluadapterit.** Muude vahelduvvooluadapterite kasutamine võib põhjustada tulekahju.

Seadme kasutamisel vahelduvvoolutoitega tuleb kasutada seadmega kaasas olevat vahelduvvooluadapterit. Sisestage pistik alalisvoolu sisendpessa (DC IN) ning seejärel teine ots pistikupessa.

► **Joon.5:** **1.** Alalisvoolu sisendpesa **2.** Pistik
3. Pistikupesa *

* Vahelduvvooluadapteri pistiku kuju pistikupesa poolses otsas ning pistikupesa kuju erinevad sõltuvalt riigist.

Kui seade töötab vahelduvvooluadapteri energiaga, süttib alalisvoolu sisendpesa lamp „DC IN“ .

TÄHELEPANU: **Toite lahutamisel ärge tõmmake juhtmest.** Muidu võib tekkida rike.

TÄHELEPANU: **Kui toitejuhe ei ole ühendatud, sulgege alalisvoolu sisendpesa „DC IN“ kate kindlalt.** Muidu võivad võõrkehad seadmesse sattuda ja tõrkeid põhjustada.

MÄRKUS: Kui paigaldatud on nii vahelduvvooluadapter kui ka akukassett, töötab seade vahelduvvooluadapteri energiaga.

MÄRKUS: Akuvõimsust tarbitakse veidi ka siis, kui seade töötab vahelduvvooluadapteriga.

MÄRKUS: Seade ei lae akukassetti.

MÄRKUS: Kui seade muudab toitevarustust, seiskub kompressor enda kaitsmiseks umbes 3 minutiks.

Toidu ja joogi asetamine seadmesse

ETTEVAATUST: **Enne jäätise või sügavkülmutatud toidu asetamist kambrisse jahutage kambrit piisavalt.** Ärge pange jäätist ja sügavkülmutatud toitu kokku teiste toitude ja jookidega. Muidu võib jäätis ja sügavkülmutatud toit sulada.

ETTEVAATUST: **Ärge asetage soojendusrežiimis kambrisse kiirestiriknevaid esemeid.** Toit ja jook võivad rikneda.

ETTEVAATUST: **Ärge asetage toitu (eriti toorest toitu) väljalülitatud seadmesse.** Toit ja jook võivad rikneda.

ETTEVAATUST: **Ärge asetage toitu kambrisse ilma pakendita. Mähkige toit kilesse või asetage kilekotti.**

ETTEVAATUST: **Soojendusrežiimi kasutamisel ärge asetage seadmesse mittekuumuskindlaid plastpudeleid.** Muidu võivad need deformeeruda või puruneda.

Luugi avamine ja sulgemine

Luugi vabastamiseks ja avamiseks tõmmake riiv üles. Luuki saab avada mõlemalt poolt.
► **Joon.6**

Luugi vabastamiseks ja korpuse küljest eemaldamiseks tõmmake mõlemad riivid üles.
► **Joon.7**

⚠***ETTEVAATUST:*** **Veenduge, et luuk oleks riividega lukustunud.** Muidu võib luuk ootamatult avaneda ja vigastusi põhjustada.

⚠***ETTEVAATUST:*** **Ärge avage riiviga lukustatud luuki jõuga.** Muidu võib kaasneda purunemine või vigastus.

TÄHELEPANU: **Sulgege luuk kohe.** Luugi avamine pikaks ajaks võib põhjustada temperatuuri olulist tõusu/langust kambris.

MÄRKUS: Luugi sulgemisel lukustage riivid käsitsi. Riiv ei lukustu automaatselt. Kui riiv ulatub üle luugi esipinna, ei ole riiv lukus.

Vahesein

Vaheseina abil saab seadet kasutada kahe kambri režiimis.
Kahe kambri režiimis saab kummalegi kambrile määrata oma temperatuuri. Vt juhttemperatuuri valimise jaotist.
Vaheseina paigaldamiseks joondage vaheseinal olevad sooned kambril olevate siinidega ja lükake vahesein kohale.
► **Joon.8**

Ühe kambri režiimis eemaldage ja hoiustage vaheseina joonisel näidatud viisil nii, et seade ei tuvastaks vaheseinas olevaid andureid. Andurid paiknevad vaheseina alumises otsas ja kambri põhjas.
► **Joon.9**

TÄHELEPANU: **Pärast vaheseina paigaldamist või eemaldamist kontrollige alati juhttemperatuuri.** Juhttemperatuur muutub vaheseina paigaldamisel või eemaldamisel automaatselt. Soovimatu juhttemperatuur võib põhjustada toidu ja joogi riknemist.

Seadme kasutamine

Seadme sisselülitamine

Vajutage seadme sisselülitamiseks toitenuppu ⏻. Seadme väljalülitamiseks vajutage uuesti toitenuppu ⏻.

Juhttemperatuuri valimine

Juhttemperatuuri valimiseks vajutage temperatuuri seadistamise nuppu ▲/▼. Valitava juhttemperatuuri kohta vt ptk „TEHNILISED ANDMED“.
Seade hakkab jahutama/soojendama umbes 5 sekundit pärast seda, kui midagi ei tehta, seejärel lõpetab juhttemperatuur vilkumise ja temperatuurinäidik kuvab tegelikku temperatuuri.

MÄRKUS: Juhttemperatuur on ligikaudne.

Tegelik temperatuur võib korduvalt juhttemperatuurist kõrgemale tõusta või madalamale langeda. Seda põhjusel, et seade lülitab jahutust/soojendust sisse ja välja, et temperatuuri juhttemperatuurile lähemale viia.

Tegeliku temperatuuri ja juhttemperatuuri vaheline erinevus võib suureneda sõltuvalt kasutustingimustest, tööseadistustest ja seadmesse asetatavatest asjadest.

MÄRKUS: Tegelik temperatuur ei pruugi sõltuvalt kasutuskeskkonnast (äärmiselt kuum/külm) jne juhttemperatuuri saavutada.

MÄRKUS: Seade hoiab temperatuuri, kui tegelik temperatuur saavutab juhttemperatuuri.

MÄRKUS: Kui kompressor on seisma jäänud, ei käivitu kompressor enda kaitsmiseks 3 minuti jooksul uuesti.

MÄRKUS: Seadme kasutamisel niiskes keskkonnas võib seadmel tekkida kondensaat. See ei ole seadme rike. Pühkige kondensaat seadmelt kuiva lapiga ära.

MÄRKUS: Jahutamise ajal võib kosta seadme sisemuses voolava vee häält. See ei ole seadme rike. See on seadmes voolava ja kambrit jahutava külmaaine heli.

Ühe kambri režiim

Ühe kambri režiimis muutub temperatuurinäidik selliseks, nagu joonisel on näidatud. Seade jahutab/soojendab kogu kambri juhttemperatuurini.
► **Joon.10**

Kahe kambri režiim

Kahe kambri režiimis muutub temperatuurinäidik selliseks, nagu joonisel on näidatud. Vasaku ja parema kambri temperatuuri saab seada eraldi.
► **Joon.11**

Samuti saate valida temperatuuri mitteseadistamise, milleks tuleb vajutada seadistusnuppu ⚙. Kui kambris ei ole juhttemperatuuri, kuvatakse temperatuurinäidikul „ - - “.

TÄHELEPANU: **Kahe kambri režiimis ei saa seada juhttemperatuuri, kui temperatuurivahe teise kambriga on 30 °C (55 °F) või rohkem. Kui proovite seada sellise erinevusega temperatuuri, kõlab veaheli.**

FUNKTSIONAALNE KIRJELDUS

Aku jääkmahutavuse näit

Akunäidik näitab aku jääkmahtuvust. Aku jääkmahtuvus kuvatakse nii, nagu järgmises tabelis on näidatud.
► **Joon.12: 1.** Akukassett **2.** Akunäidik

Akunäidiku olek	Jääkmahtuvus
	50% kuni 100%
	20% kuni 50%
	0% kuni 20%
 (Vilgub)	Laadige akut.

MÄRKUS: Temperatuurinäidikul kuvatakse veakood „F2“ veidi enne seda, kui seade tühja aku tõttu välja lülitub.

(Ainult näidikuga akukassetid)

Akukasseti järelejäänud mahutavuse kontrollimiseks vajutage kontrollimise nuppu. Märgulambid süttivad mõneks sekundiks.

► **Joon.13:** **1.** Märgulambid **2.** Kontrollimise nupp

Märgulambid			Jääkmahutavus
Põleb	Ei põle	Vilgub	
			75 - 100%
			50 - 75%
			25 - 50%
			0 - 25%
			Laadige akut.
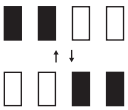			Akul võib olla tõrge.

MÄRKUS: Näidatud mahutavus võib veidi erineda tegelikust mahutavusest olenevalt kasutustingimustest ja ümbritseva keskkonna temperatuurist.

MÄRKUS: Esimene (taga vasakul asuv) märgutuli vilgub, kui akukaitsesüsteem töötab.

Kaitsesüsteem

Seadmel on kaitsesüsteemid. Seadme ja aku tööea pikendamiseks lülitab süsteem seadme automaatselt välja.

Ülelaadimiskaitse

Kui akukasseti jääkmahtuvus on väike, siis seiskub seade automaatselt.
Sellisel juhul eemaldage akukassett seadmest ja laadige akukassetti.

Veakood

Temperatuurinäidikul kuvatakse konkreetsete vigade kohta järgmisi koode.

— **F1: Seade on tasapinnast 30° või suurema nurga all.**
Kui seade on uuesti horisontaalsesse asendisse viidud, käivitub see umbes 3 minuti pärast.
Koodi F1 kuvatakse vaid juhul, kui seade töötab jahutusrežiimis.

► **Joon.14**

— **F2: Aku on tühi.**

— **F3: Auto sisendpinge on väiksem kui nimipinge.**

— **F4: Auto sisendpinge on kõrgem kui nimipinge.**

— **Kui kuvatakse mõni muu veakood peale eespool toodute, toimige järgmiselt.**
Lülitage seade välja ja uuesti sisse. Kui viga ei kao, viige seade Makita volitatud teeninduskeskusse või tehase teeninduskeskusesse.

Autoaku kaitsesüsteem

Seade jääb automaatselt seisma, kui auto sisendpinge langeb alla kindla künnisväärtuse.
Saate lülitada spetsiifilise künnisväärtuse „Lo“ või „Hi“ järgmise protseduuri abil.

1. Lülitage seade sisse.
2. Vajutage ja hoidke seadistusnuppu ⚙ ja vasakull olevat temperatuuriseadistusnuppu ▼ all, kuni kuvatakse režiimi („Lo“ või „Hi“).
3. „Lo“ või „Hi“ lülitamiseks vajutage temperatuuriseadistusnuppu ▲/▼ (vasakul või paremal).
4. Vajutage seadistusnuppu ⚙ või ärge kasutage seadet umbes 5 sekundit. Künnispinge on saavutatud.

Lo	Tehaseseadistus. Kasutage seda režiimi tavalistel autodel.
Hi	Künnispinge on kõrgem kui „Lo“. **Autodel, kus sigaretisüütli toide säilib ka pärast automootori väljalülitumist, soovitame kasutada „Hi“ režiimi.** Režiimis „Hi“ tuvastab seade väikese pingelanguse ja lülitub välja, takistades sellega aku tühjenemist. Seade ei pruugi režiimis „Hi“ korralikult töötada, kui autoaku on madala pingega, st sõidukil on tühikäigul võimsuse vähendamise funktsioon või autoaku on tühjaks saanud. Sellisel juhul lülitage sisse režiim „Lo“.

Kaitse muude põhjuste korral

Kaitsesüsteem on mõeldud ka muude põhjuste jaoks, mis võivad seadet kahjustada, ja võimaldab seadmel automaatselt seiskuda. Kui seade on ajutiselt peatatud või seiskunud, toimige põhjuste kõrvaldamiseks järgnevalt.

1. Lülitage seade välja ja seejärel taaskäivitamiseks uuesti sisse.
2. Laadige akut (akusid) või asendage aku (akud).
3. Laske seadmel ja akul (akudel) jahtuda.

Kui kaitsesüsteemi taastamisega ei õnnestu olukorda parandada, võtke ühendust kohaliku Makita hoolduskeskusega.

Taaskäivitumisfunktsioon

Kui seade töötab vahelduvvooluadapteriga või sigaretisüütli adapteriga, on taaskäivitumisfunktsioon aktiveeritud.
Kui seade seiskub muul põhjusel, mitte toitenupu vajutuse tõttu, lülitub seade automaatselt sisse, kui vahelduvvooluadapteri või sigaretisüütli adapteri toitevarustus taastub.
Kui seade töötab ainult akukassetiga, ei ole taaskäivitumisfunktsioon aktiveeritud.

Vaigistusrežiim

Vaigistusrežiimi aktiveerimiseks vajutage ja hoidke all seadistusnuppu ⚙ ja paremal olevat temperatuuriseadistusnuppu ▼. Kõik tööhelid, välja arvatud veahelid lülituvad välja.
Helide taastamiseks vaigistusrežiimis vajutage ja hoidke all seadistusnuppu ⚙ ja paremal olevat temperatuuriseadistusnuppu ▼.
Kõik veahelid kõlavad igal ajal.

Temperatuuriühiku muutmine

Temperatuuriühikut saab muuta kas Celsiuse kraadideks (°C) või Fahrenheiti kraadideks (°F) järgmiselt.

1. Lülitage seade sisse.
2. Vajutage ja hoidke seadistusnuppu ⚙ all, kuni ühik (°C või °F) hakkab vilkuma.
3. Ühiku valimiseks vajutage temperatuuriseadistusnuppu ▲/▼ (vasakul või paremal).
4. Vajutage seadistusnuppu ⚙ või ärge kasutage seadet umbes 5 sekundit. Üksus on valitud.

Mälufunktsioon

Seade käivitub sisse viimati kasutatud seadistusega.

USB-laadimine

USB-liitmikus on tööolekus alati 5 V pinge.

***TÄHELEPANU:* Ühendage ainult seadmeid, mis ühilduvad USB-toiteliitmikuga.** Muidu võib seadmes tekkida tõrge.

***TÄHELEPANU:* Ärge ühendage selle seadme USB-toiteliitmikku arvuti USB-liitmikuga**. See võib põhjustada rikkeid.

***TÄHELEPANU:* Enne USB-seadme ühendamist seadmega varundage alati oma USB-seadme andmed.** Muidu võivad teie andmed kaduma minna.

***TÄHELEPANU:* Seadme mittekasutamise ajal või pärast laadimist eemaldage USB-kaabel ja sulgege USB kate.**

MÄRKUS: Seade ei pruugi kõigile USB-seadmetele toidet anda.

► **Joon.15**

Äravool

Kambri puhastamisel või kui kambrisse koguneb vesi, avage äravoolukork, et vesi välja lasta. Pärast vee väljalaskmist kuivatage kamber hoolikalt. Kinnitage äravoolukork alati korralikult, enne kui seadet kasutama hakkate.
► **Joon.16**

Hoiustusvahendid

Sisemise aluse saab asetada kambri ülaossa.
Sisemise korvi saab asetada ainult kambri paremale küljele.
Sisemist alust ja sisemist korvi saab koos kasutada.
Seadet saab kasutada ka ilma sisemise aluse ja sisemise korvita.
► **Joon.17: 1.** Sisemine alus **2.** Sisemine korv

***TÄHELEPANU:* Kontrollige, kas sisemine alus on kindlalt kambriserva soones, enne kui luugi sulgete.**

Avaja

Kasutatakse pudelikorgi avamiseks.
► **Joon.18**

Lamp

LED-lamp lülitub automaatselt sisse, kui luuk on lahti, ja lülitub välja, kui luuk on kinni.

Prügikoti konks

Kasutatakse prügikoti riputamiseks.
► **Joon.19: 1.** Prügikoti konks

Kandmine

Kandekäepide

Seadme kandmisel tõstke kandekäepidemeid kahe käega.
► **Joon.20**

Veokäepide

Seadme teisaldamisel ratastel tõstke veokäepide üles.
► **Joon.21**

Õlarihm

⚠*ETTEVAATUST:* Õlarihma tohib kasutada ainult seadme kandmiseks. Ärge kasutage seda muul otstarbel peale seadme kandmise (kõrgetest kohtadest kukkumise vältimiseks, kraana külge riputamiseks, lohistamiseks, seina külge riputamiseks jne).

⚠*ETTEVAATUST:* Kontrollige, ega seadmel ja õlarihmal pole kahjustusi (sh kangal ja õmblustel). Kahjustuste korral ärge kasutage.

⚠*ETTEVAATUST:* Veenduge, et õlarihm oleks korralikult kinnitatud. Muidu võib juhtuda kukkumisõnnetus.

⚠*ETTEVAATUST:* Isegi õlarihma kasutamisel hoidke seadet käega kinni ja horisontaalselt. Seadme kandmine ainult õlarihmaga muudab seadme ebastabiilseks. Õlarihm võib tulla küljest või seade võib põrkuda vastu teisi objekte ja põhjustada vigastusi.

⚠*ETTEVAATUST:* Ärge rakendage õlarihmale liigset koormust. Muidu võib juhtuda kukkumisõnnetus.

Pange rihm läbi avade ja kinnitage rihm pandlaga, nagu joonisel on näidatud.
► **Joon.22**

HOOLDUS

⚠*ETTEVAATUST:* Kandke alati enne kontroll- või hooldustoimingute tegemist hoolt selle eest, et seade oleks välja lülitatud, toiteallikast lahutatud ja akukassett eemaldatud.

⚠*ETTEVAATUST:* Ärge pihustage ega valage puhastamiseks seadmele vett. Ärge peske voolikuga; vältige vee sattumist seadmesse.

***TÄHELEPANU:* Ärge kunagi kasutage bensiini, vedeldit, alkoholi ega midagi muud sarnast. Selle tulemuseks võib olla luitumine, deformatsioon või pragunemine.**

Toote OHUTUSE ja TÖÖKINDLUSE tagamiseks tuleb vajalikud remonttööd ning muud hooldus- ja reguleerimistööd lasta teha Makita volitatud teeninduskeskustes või tehase teeninduskeskustes. Alati tuleb kasutada Makita varuosi.

Puhastamine

- Puhastage regulaarselt kambris olevaid õlijääke.
- Puhastage kogu kambri sisemust lõhna vältimiseks.
- Külmutusefektiivsuse parandamiseks puhastage tolmufiltril olevat tolmu regulaarselt.
- Ülemise katte isolatsiooniriba määrdub kergesti, puhastage seda õigel ajal.

Sulatamine

Sulatamiseks lülitage toide välja ja oodake, kuni jää on sulanud. Seejärel pühkige vesi ära.

Tolmufiltri puhastamine

⚠*ETTEVAATUST:* Ärge unustage tolmufiltrit pärast puhastamist seadmesse tagasi paigaldada. Seadme kasutamine ilma tolmufiltrita võib põhjustada tõrkeid.

1. Lükake filtrikate joonisel näidatud noole suunas ja seejärel võtke filtrikate ära.
2. Võtke tolmufilter välja ja puhastage.
► **Joon.23**
3. Paigaldage tolmufilter ja filtrikate tagasi.
► **Joon.24**

VALIKULISED TARVIKUD

⚠*ETTEVAATUST:* Neid tarvikuid ja lisaseadmeid on soovitatav kasutada koos Makita seadmega, mille kasutamist selles kasutusjuhendis kirjeldatakse. Muude tarvikute ja lisaseadmete kasutamisega võib kaasneb vigastusoht. Kasutage tarvikuid ja lisaseadmeid ainult otstarbekohaselt.

Saate vajaduse korral kohalikust Makita teeninduskeskusest lisateavet nende tarvikute kohta.

- Vahelduvvooluadapter
- Makita algupärane aku ja laadija

MÄRKUS: Mõned nimekirjas loetletud tarvikud võivad sisalduda standardvarustusena seadme pakendisse. Need võivad riigiti erineda.

ОСТОРОЖНО

- **Надлежащие процедуры и меры предосторожности при техническом обслуживании изделия пользователем представлены в разделе “ОБСЛУЖИВАНИЕ”.**
- Для пользователей в Европе.
  Дети старше 8 лет, лица с ограниченными физическими, сенсорными или умственными способностями и лица, не имеющие надлежащего опыта и знаний, могут использовать данное устройство только при условии, что они осознают возможные опасности и действуют под надзором или после инструктажа по безопасному использованию устройства. Не разрешайте детям играть с устройством. Детям запрещается проводить чистку и техобслуживание без контроля со стороны взрослых.
- Для пользователей в регионах за пределами Европы.
  Данное устройство не предназначено для использования людьми (включая детей) с ограниченными физическими, сенсорными или умственными возможностями, либо не имеющими соответствующего опыта или знаний, за исключением случаев, когда они действуют под руководством или после надлежащего инструктажа по использованию устройства со стороны лица, ответственного за их безопасность. Следите за маленькими детьми, чтобы они не использовали устройство в качестве игрушки.
- **В случае повреждения шнура питания его необходимо заменить на специальный шнур или кабель, имеющийся у изготовителя или его сервисного агента.**
- **Тип аккумулятора указан в разделе “Технические характеристики”.**
- **Инструкции по установке и извлечению аккумулятора приведены в разделе “Установка или снятие блока аккумуляторов”.**
- **Для утилизации блока аккумулятора извлеките его из устройства и утилизируйте в безопасном месте. Выполняйте требования местного законодательства по утилизации аккумулятора.**
- **Если устройство не используется в течение длительного периода времени, то аккумулятор должен быть извлечен из устройства.**
- **Не замыкайте контакты блока аккумулятора между собой.**

ВВЕДЕНИЕ

Технические характеристики

Модель:		**CW004G**
Ток на входе	Блок аккумулятора	18 В пост. тока 36 В - 40 В пост. тока макс.
	Переходник для прикуривателя	12 В пост. тока / 24 В пост. тока
Потребляемая мощность		80 Вт
Класс противоударной защиты		III
Порт подачи питания USB		Выходное напряжение 5 В пост. тока / Ток на выходе 2,4 А пост. тока / Тип A
Емкость		29 л
Хладагент		R-1234yf (33 г)
Изоляционный материал / пеноматериал		Пенополиуретан / циклопентан (C_5H_{10})
Степень защиты		IPX4 (только при питании от блока аккумулятора)
Масса нетто (Без принадлежностей)	Без блока аккумулятора	17,1 кг
	С 2 аккумуляторами BL4080F	20,9 кг
Размеры (Д x Ш x В)	Габаритные размеры	676 мм x 345 мм x 471 мм (С рукоятками и ручкой для переноски в нижнем положении)
	Внутри камеры	343 мм x 240 мм x 338 мм
Климатический класс		SN / N / ST / T

- Благодаря нашей постоянно действующей программе исследований и разработок указанные здесь

технические характеристики могут быть изменены без предварительного уведомления.

- Технические характеристики могут различаться в зависимости от страны.

Выбираемая температура

°C	-18	-15	-10	-5	0	5	10	15	20	25	30	35	40	45	50	55	60
°F	0	5	15	25	30	40	50	60	70	75	85	95	105	115	120	130	140

Подходящий блок аккумулятора и зарядное устройство

Блок аккумулятора	Модель 18 В пост. тока	BL1815N / BL1820B / BL1830B / BL1840B / BL1850B / BL1860B
	Модель 36 В - 40 В пост. тока макс.	BL4020 / BL4025 / BL4040 / BL4050F / BL4080F
Зарядное устройство	Модель 18 В пост. тока	DC18RC / DC18RD / DC18RE / DC18SD / DC18SE / DC18SF / DC18SH / DC18WC
	Модель 36 В - 40 В пост. тока макс.	DC40RA / DC40RB / DC40RC / DC40WA / BCC01 / BCC02

- В зависимости от региона проживания некоторые блоки аккумуляторов и зарядные устройства, перечисленные выше, могут быть недоступны.

⚠***ОСТОРОЖНО:*** **Используйте только перечисленные выше блоки аккумуляторов и зарядные устройства.** Использование других блоков аккумуляторов и зарядных устройств может привести к травме и/или пожару.

⚠***ОСТОРОЖНО:*** **Не используйте с этим устройством проводной источник электропитания, например переходник зарядного устройства или портативный блок питания.** Кабель этого источника электропитания может помешать работе и стать причиной травмы.

Время работы

ПРИМЕЧАНИЕ: Время работы измеряется от состояния, при котором внутри камеры достигается контрольная температура.

ПРИМЕЧАНИЕ: Время работы указано приблизительно и зависит от типа аккумулятора, уровня зарядки и условий использования.

При работе в качестве одиночной камеры

Напряжение	**Блок аккумулятора (При использовании двух одинаковых блоков аккумуляторов)**	**Время работы при каждой контрольной температуре (часы)**		
		Температура окружающей среды 30 °C (85 °F)		**Температура окружающей среды 0 °C (30 °F)**
		-18 °C (0° F)	**5 °C (40 °F)**	**60 °C (140 °F)**
18 В пост. тока	BL1815N	1,5	4,0	1,5
	BL1820B	2,0	5,5	2,0
	BL1830B	3,0	7,5	2,5
	BL1840B	4,5	11,0	3,5
	BL1850B	5,5	14,0	5,0
	BL1860B	7,0	17,0	6,0
36 В - 40 В пост. тока макс.	BL4020	4,5	11,5	4,5
	BL4025	6,0	15,0	5,5
	BL4040	10,0	24,0	9,0
	BL4050F	12,5	30,0	11,5
	BL4080F	20,0	48,0	18,5

При работе в качестве сдвоенной камеры

Напряжение	Блок аккумулятора (При использовании двух одинаковых блоков аккумуляторов)	Время работы при каждой контрольной температуре (часы)	
		Температура окружающей среды 30 °C (85 °F)	
		-18 °C (0° F)	5 °C (40 °F)
18 В пост. тока	BL1815N	1,5	
	BL1820B	2,5	
	BL1830B	3,5	
	BL1840B	5,0	
	BL1850B	6,5	
	BL1860B	8,0	
36 В - 40 В пост. тока макс.	BL4020	4,5	
	BL4025	5,5	
	BL4040	9,0	
	BL4050F	11,0	
	BL4080F	18,0	

Символы

Ниже приведены символы, которые могут использоваться для обозначения оборудования. Перед использованием убедитесь в том, что вы понимаете их значение.



Прочитайте руководство по эксплуатации.



Только для стран ЕС
В связи с наличием в оборудовании опасных компонентов отходы электрического и электронного оборудования, аккумуляторы и батареи могут оказывать негативное влияние на окружающую среду и здоровье человека.
Не выбрасывайте электрические и электронные устройства или батареи вместе с бытовыми отходами!
В соответствии с директивой ЕС по отходам электрического и электронного оборудования, по аккумуляторам, батареям и отходам аккумуляторов и батарей, а также в соответствии с ее адаптацией к национальному законодательству, отходы электрического оборудования, батареи и аккумуляторы следует хранить отдельно и доставлять на пункт раздельного сбора коммунальных отходов, работающий с соблюдением правил охраны окружающей среды.
Это обозначено символом в виде перечеркнутого мусорного контейнера на колесах, нанесенным на оборудование.



Осторожно!
Опасность возгорания.



Не заливайте воду непосредственно в камеру. Не погружайте устройство в воду. Не наливайте воду на устройство. В противном случае возможно поражение электрическим током или возникновение неисправности.

Источник питания

Данный инструмент должен подключаться к источнику питания с напряжением, соответствующим напряжению, указанному на идентификационной пластине, и может работать только от однофазного источника переменного тока. Он имеет двойную изоляцию и поэтому может подключаться к розеткам без заземления.

Правила техники безопасности

1. **Устройство пригодно для использования в походных условиях только при питании от блока аккумулятора.**
2. **В данном устройстве используются огнеопасные хладагенты. Прочтите и соблюдайте настоящие инструкции по обращению с устройством. За техническим обслуживанием обращайтесь в наш сервисный центр. При утилизации устройства соблюдайте требования местного законодательства, относящиеся к утилизации огнеопасных хладагентов.**
3. **ОСТОРОЖНО! Не загораживайте вентиляционные отверстия или отверстия в корпусе устройства.**
4. **ОСТОРОЖНО! Не используйте для ускорения процесса разморозки какие-либо механические устройства или другие средства, кроме рекомендуемых изготовителем.**
5. **ОСТОРОЖНО! Не используйте электроприборы внутри отделений устройства для хранения пищевых продуктов, если они не относятся к типу, рекомендуемому изготовителем.**
6. **Внутри данного устройства содержатся огнеопасные изолирующие газы. При утилизации устройства соблюдайте требования местного законодательства, относящиеся к утилизации огнеопасных изолирующих газов.**
7. **Не храните в данном устройстве взрывчатые вещества, в частности аэрозольные баллоны с горючим распыляемым веществом.**
8. **Данное устройство предназначено для использования в бытовых и аналогичных**

сферах применения, в частности:

- — кухнях для персонала в магазинах, офисных помещениях и других рабочих средах;
- — животноводческих постройках, а также клиентами в гостиницах, мотелях и других бытовых средах;
- — помещениях мини-гостиничного типа;
- — предприятиях общественного питания и аналогичных сферах применения, не связанных с розничной торговлей.

9. **Для замены осветительных ламп обращайтесь к квалифицированному ремонтнику. Замена всех деталей, включая осветительную лампу, должна производиться квалифицированным ремонтником.**
10. **ОСТОРОЖНО! Существует опасность защемления ребенка. Перед выбрасыванием данного устройства:**
    * Снимите дверцы.

Дополнительные правила техники безопасности для холодильника с системой обогрева

1. **Внимательно прочтите руководство перед началом эксплуатации.**
2. **Не позволяйте маленьким детям и домашним питомцам играть с данным устройством. Храните устройство в местах, недоступных для детей.** В противном случае возможны опасные инциденты, в частности защемление.
3. **Не разбирайте устройство.**
4. **Использование любых принадлежностей, не рекомендованных изготовителем, не допускается.** В противном случае это может привести к неисправности.
5. **Не используйте данное устройство в качестве табурета-стремянки или стула.** Это может приводить к падениям и травмам.
6. **Не погружайте устройство в воду или другую жидкость во избежание поражения электрическим током. Беречь от дождя.**
7. **Не размещайте устройство в перевернутом виде и не наклоняйте его на угол более 15°, даже если оно не используется.** В противном случае это может привести к неисправности.
8. **Не размещайте устройство в жарких местах, таких как в автомобиле под солнцем или вблизи нагревательных материалов.** Это может привести к снижению эффективности охлаждения, а утечка газа может вызвать возгорание.
9. **При размещении устройства обеспечьте защиту шнура питания от ударов или повреждений.**
10. **Не размещайте устройство вблизи газовых приборов.** Это может привести к снижению эффективности охлаждения, а утечка газа может вызвать возгорание.
11. **Не используйте распылители горючих материалов вблизи устройства.** В противном случае возможно возгорание.
12. **Не используйте данное устройство в авторефрижераторе или холодильной камере.** В авторефрижераторе или холодильной камере легко происходит конденсация, вызывающая падение капель воды на устройство, которое приводит к неисправностям.
13. **При использовании устройства в автомобиле обязательно устанавливайте его в устойчивом месте, например в багажном отсеке или на основаниях задних сидений, и закрепляйте его. Не размещайте устройство на сиденье в неустойчивом состоянии.** В случае резкого трогания или торможения во время езды устройство может опрокинуться или сместиться, причинив травму.
14. **Не используйте переходник переменного тока вне помещения.** В противном случае возможно поражение электрическим током.
15. **Не вкладывайте в устройство металлическую фольгу или другие проводящие материалы во избежание возгорания или короткого замыкания.**
16. **Проверьте, соответствует ли используемый диапазон напряжений указанному на паспортной табличке, независимо от того, подходит ли штепсельная вилка шнура питания к розетке, а также убедитесь в том, что розетка надлежащим образом заземлена.**
17. **Не допускайте ненадлежащего обращения с переходником переменного тока и переходником для прикуривателя.**
18. **При использовании переходника переменного тока не кладите на него или рядом с ним какие-либо предметы.** В противном случае возможно возгорание.
19. **Не допускайте повреждения переходника переменного тока и переходника для прикуривателя.**
    - — **Не вносите изменения в конструкцию шнура.**
    - — **Не сгибайте, не вытягивайте и не перекручивайте шнур с применением силы.**
    - — **Не защемляйте шнур.**
    - — **Не кладите на шнур тяжелые предметы.**
    - — **Не связывайте шнур узлом во время использования.**

    В противном случае возможно повреждение шнура, которое может привести к возгоранию или поражению электрическим током.
20. **Очищайте штекер переходника переменного тока и переходника для прикуривателя.** Загрязнения, в частности вода или соль, налипшая на штекер, могут вызывать коррозию, приводя к ухудшению проводимости, деформации или возгоранию.
21. **Стирайте пыль и пепел с гнезда переходника для прикуривателя.** В противном случае возможны деформация или возгорание.
22. **Не беритесь за штекер мокрой или жирной рукой.** Это может вызвать поражение электрическим током.
23. **Вставляйте штекер в гнездо “DC IN” до упора.** Невыполнение этого требования может

вызвать деформацию штекера или привести к возгоранию.

24. **Не касайтесь штекера переходника переменного тока и переходника для прикуривателя непосредственно после работы.** Они могут быть раскалены и причинить ожог кожи.
25. **Не используйте выходной разъем постоянного тока (DC) генератора двигателя в качестве источника питания.** Это может привести к отказу.
26. **При малой остаточной емкости автомобильного аккумулятора используйте устройство с работающим двигателем. После использования устройства выньте штекер из гнезда для прикуривателя во избежание нагрузки на автомобильный аккумулятор.**
27. **Не заряжайте автомобильный аккумулятор во время использования устройства.** В результате этого на изделие может быть подано неприемлемое напряжение, что может привести к отказу или возгоранию.
28. **Не работайте с устройством во время вождения.** Это может привести к аварии.
29. **В случае перегорания предохранителя в переходнике для прикуривателя обязательно замените его на новый согласно указаниям Makita. За подробной информацией обращайтесь в местный сервисный центр Makita.**
30. **Во избежание повреждения компрессора не нажимайте часто на кнопку запуска. При запуске обязательно выжидайте не менее 5 минут после предыдущего использования.**
31. **При работе в режиме охлаждения не прикасайтесь к содержимому, особенно металлическому, внутри устройства мокрыми руками.** Это может привести к обморожению.
32. **При работе в режиме нагрева не прикасайтесь руками к чему-либо внутри устройства на длительное время.** Опасность низкотемпературных ожогов.
33. **Соблюдайте осторожность, чтобы не прищемить палец при закрывании и открывании дверцы и крышки аккумуляторного отсека.**
34. **Соблюдайте осторожность во избежание разрядки аккумулятора при сохранении продуктов питания и напитков прохладными или теплыми. Не храните открытые продукты питания в течение длительного времени.** Пищевые продукты и напитки могут испортиться.
35. **Помещая пищевые продукты или напитки в устройство, сохраняйте чистоту внутри камеры.** Опасность пищевого отравления и пр.
36. **Помещая пищевые продукты или напитки в устройство, предварительно заложите в него что-либо холодное или горячее.** Устройство не должно остывать или нагреваться за короткое время.
37. **Не переполняйте устройство пищевыми продуктами и напитками.** Это может снижать эффективность охлаждения, вызывая порчу пищевых продуктов и напитков.
38. **Не кладите в камеру скоропортящиеся вещи при работе устройства в режиме нагрева.** Пищевые продукты или напитки могут испортиться.
39. **Не помещайте в устройство живые существа, например домашних питомцев.** Данное устройство не может хранить живые организмы.
40. **Не помещайте воду и т. п. непосредственно в устройство.** Вода может проникнуть внутрь устройства и вызвать неисправность. В случае скопления воды в камере вытрите ее мягкой тканью.
41. **Не помещайте хладагент в разорванный мешок.** В случае утечки хладагента в устройстве его металлическая часть может подвергнуться коррозии. В случае вытекания хладагента сотрите его влажной мягкой тканью, а затем вытрите насухо мягкой тканью.
42. **Не помещайте в устройство медикаменты или учебные материалы.** Данное устройство не может хранить материалы, требующие строгого температурного контроля.
43. **Крепко держите устройство во время его переноски.** В противном случае устройство может упасть и получить неисправность, а падение на ноги может причинить травму.
44. **При переноске устройства держите его дверцей вверх. Не носите устройство в перевернутом состоянии.** В противном случае это может привести к неисправности.
45. **На время очистки или в промежутках между эксплуатацией извлекайте аккумулятор и вынимайте штекер разъема питания.**
46. **Не используйте химические моющие жидкости и твердые инструменты для очистки изделия.**
47. **Не используйте нож или отвертку для удаления льда или инея из устройства.** Это может повредить внутреннюю часть устройства и вызвать неисправность либо привести к выбросу струи газа или масла из замкнутой системы.
48. **При использовании в пыльной среде производите более частую очистку губчатого фильтра.** Пыльная среда вызывает быстрое засорение губчатого фильтра и возгорание.

Правила техники безопасности при пользовании аккумуляторным устройством

Эксплуатация и обслуживание аккумуляторного устройства

1. **Не допускайте случайного запуска. Прежде чем подключать аккумуляторный блок, поднимать или переносить устройство, убедитесь в том, что переключатель находится в выключенном положении.** Если при переноске устройства палец пользователя находится на переключателе или питание подается на устройство с включенным переключателем, это может привести к несчастному случаю.
2. **Перед выполнением регулировок, сменой принадлежностей или хранением**

отсоединяйте аккумуляторный блок от устройства. Такие профилактические меры предосторожности снижают риск случайного включения устройства.

3. **Заряжайте аккумулятор только зарядным устройством, указанным изготовителем.** Зарядное устройство, подходящее для одного типа аккумуляторов, может привести к пожару при его использовании с другим аккумуляторным блоком.
4. **Используйте устройства только с указанными для них аккумуляторными блоками.** Использование других аккумуляторных блоков может привести к травме или пожару.
5. **Когда аккумуляторный блок не используется, храните его отдельно от металлических предметов, таких как скрепки, монеты, ключи, гвозди, шурупы или другие небольшие металлические предметы, которые могут привести к закорачиванию контактов аккумуляторного блока между собой.** Короткое замыкание между контактами аккумуляторного блока может привести к ожогам или пожару.
6. **При неправильном обращении из аккумуляторного блока может потечь жидкость. Избегайте контакта с ней. В случае контакта с кожей промойте место контакта обильным количеством воды. В случае попадания в глаза обратитесь к врачу.** Жидкость из аккумулятора может вызвать раздражение или ожоги.
7. **Не используйте аккумуляторный блок или устройство с повреждениями или модификациями.** Поврежденные или модифицированные аккумуляторы могут работать некорректно, что может привести к пожару, взрыву или травмированию.
8. **Не подвергайте аккумуляторный блок или устройство воздействию огня или высокой температуры.** Воздействие огня или температуры выше 130 °C может привести к взрыву.
9. **Следуйте всем инструкциям по зарядке и не заряжайте аккумуляторный блок или устройство при температурах, выходящих за пределы указанного в инструкции диапазона.** Зарядка, выполняемая неправильно или при температурах, выходящих за пределы указанного диапазона, может привести к повреждению аккумулятора и повысить риск пожара.
10. **Сервисное обслуживание устройства должно выполняться квалифицированным специалистом по ремонту и только с использованием идентичных запасных частей.** Это позволит обеспечить безопасность устройства.
11. **Не пытайтесь самостоятельно ремонтировать устройство или аккумуляторный блок или вносить изменения в их конструкцию; строго соблюдайте инструкции по их эксплуатации.**

Важные правила техники безопасности для работы с аккумуляторным блоком

1. **Перед использованием аккумуляторного блока прочитайте все инструкции и предупреждающие надписи на (1) зарядном устройстве, (2) аккумуляторном блоке и (3) инструменте, работающем от аккумуляторного блока.**
2. **Не разбирайте блок аккумулятора и не вносите изменений в его конструкцию.** Это может привести к пожару, перегреву или взрыву.
3. **Если время работы аккумуляторного блока значительно сократилось, немедленно прекратите работу. В противном случае, может возникнуть перегрев блока, что приведет к ожогам и даже к взрыву.**
4. **В случае попадания электролита в глаза промойте их обильным количеством чистой воды и немедленно обратитесь к врачу. Это может привести к потере зрения.**
5. **Не замыкайте контакты аккумуляторного блока между собой:**
   (1) **Не прикасайтесь к контактам какими-либо токопроводящими предметами.**
   (2) **Не храните аккумуляторный блок в контейнере вместе с другими металлическими предметами, такими как гвозди, монеты и т. п.**
   (3) **Не допускайте попадания на аккумуляторный блок воды или дождя.**
   Замыкание контактов аккумуляторного блока между собой может привести к возникновению большого тока, перегреву, возможным ожогам и даже поломке блока.
6. **Не храните и не используйте устройство и блок аккумулятора в местах, где температура может достигать или превышать 50 °C (122 °F).**
7. **Не бросайте блок аккумулятора в огонь, даже если он сильно поврежден или полностью вышел из строя. Блок аккумулятора может взорваться под действием огня.**
8. **Запрещено вбивать гвозди в блок аккумулятора, резать, ломать, бросать, ронять блок или ударять его твердым предметом.** Такие действия могут привести к пожару, перегреву или взрыву.
9. **Не используйте поврежденный аккумуляторный блок.**
10. **Запрещается обслуживать поврежденные аккумуляторные блоки.** Обслуживание аккумуляторных блоков должен осуществлять только производитель или авторизованные поставщики услуг.
11. **Входящие в комплект литий-ионные аккумуляторы должны эксплуатироваться в соответствии с требованиями законодательства об опасных товарах.**
    При коммерческой транспортировке, например, третьей стороной или экспедитором, необходимо нанести на упаковку специальные предупреждения и маркировку.

В процессе подготовки устройства к отправке обязательно проконсультируйтесь со специалистом по опасным материалам. Также соблюдайте местные требования и нормы. Они могут быть строже.
Закройте или закрепите разомкнутые контакты и упакуйте аккумулятор так, чтобы он не перемещался по упаковке.

12. **Для утилизации блока аккумулятора извлеките его из устройства и утилизируйте безопасным способом. Выполняйте требования местного законодательства по утилизации аккумулятора.**
13. **Используйте аккумуляторы только с продукцией, указанной Makita.** Установка аккумуляторов на продукцию, не соответствующую требованиям, может привести к пожару, перегреву, взрыву или утечке электролита.
14. **Если устройством не будут пользоваться в течение длительного периода времени, извлеките аккумулятор из устройства.**
15. **Во время и после использования блок аккумулятора может нагреваться, что может стать причиной ожогов, в том числе низкотемпературных. Будьте осторожны при обращении с горячим блоком аккумулятора.**
16. **Не прикасайтесь к контактам устройства сразу после использования, поскольку они могут быть достаточно горячими, чтобы вызвать ожоги.**
17. **Не допускайте застревания стружки, пыли или земли в клеммах, отверстиях и пазах блока аккумулятора.** Это может вызывать нагревание, возгорание, взрыв и неисправность устройства или блока аккумулятора, приводящие к ожогам или травмам.
18. **Если устройство не рассчитано на использование вблизи высоковольтных линий электропередачи, не используйте блок аккумулятора вблизи высоковольтных линий электропередачи.** Это может привести к неисправности, поломке устройства или блока аккумулятора.
19. **Храните аккумулятор в недоступном для детей месте.**

СОХРАНИТЕ ДАННЫЕ ИНСТРУКЦИИ.

ВНИМАНИЕ: **Используйте только фирменные аккумуляторы Makita.** Использование аккумуляторов, произведенных не компанией Makita, или аккумуляторов, подвергнутых модификациям, может привести к взрыву аккумулятора, пожару, травмам и повреждению имущества. Это также автоматически аннулирует гарантию Makita на устройство и зарядное устройство Makita.

ПРИМЕЧАНИЕ: Компания Makita не несет ответственности за какие-либо несчастные случаи в результате использования неоригинальных или видоизмененных аккумуляторов. Оригинальные аккумуляторы Makita подвергаются строгой оценке на совместимость с инструментами и зарядными устройствами Makita в соответствии с действующим законодательством и стандартами безопасности.

Советы по обеспечению максимального срока службы аккумулятора

1. **Заряжайте блок аккумулятора до того, как он полностью разрядится. Обязательно прекратите работу с устройством и зарядите блок аккумулятора, если вы заметили снижение мощности работы.**
2. **Никогда не подзаряжайте полностью заряженный блок аккумуляторов. Перезарядка сокращает срок службы аккумулятора.**
3. **Заряжайте блок аккумуляторов при комнатной температуре в 10 - 40 °C (50 - 104 °F). Перед зарядкой горячего блока аккумуляторов дайте ему остыть.**
4. **Если блок аккумулятора не используется, извлеките его из устройства или зарядного устройства.**
5. **Зарядите ионно-литиевый аккумуляторный блок, если вы не будете пользоваться инструментом длительное время (более шести месяцев).**

Описание деталей

► **Рис.1**

1	Панель управления	2	Светодиодная лампа
3	Разделитель	4	Внутренняя корзина
5	Внутренний лоток	6	Ручка для переноски
7	Открывалка	8	Вентиляционное отверстие
9	Колесо	10	Крышка USB-порта
11	Крышка гнезда “DC IN” (вход питания пост. тока)	12	Гнездо “DC IN” (вход питания пост. тока)
13	Крышка аккумуляторного отсека	14	Дверца
15	Защелка	16	Ручка тележки
17	Сливное отверстие	18	Кнопка питания
19	Лампа гнезда “DC IN”	20	Единица температуры (градус Фаренгейта)
21	Единица температуры (градус Фаренгейта)	22	Лампа режима нагрева
23	Лампа режима охлаждения	24	Кнопка настройки температуры (левая)
25	Индикатор температуры	26	Индикатор аккумулятора
27	Кнопка настройки температуры (правая)	28	Кнопка настройки

ПОРЯДОК ИСПОЛЬЗОВАНИЯ

⚠***ВНИМАНИЕ:*** **Не кладите в камеру скоропортящиеся вещи при работе устройства в режиме нагрева.** Пищевые продукты или напитки могут испортиться.

ПРИМЕЧАНИЕ: При эксплуатации устройства в среде с высокой влажностью на нем может происходить конденсация влаги. Это не является неисправностью устройства. Стирайте сконденсированную влагу с устройства при помощи сухой ткани.

Подключение источника питания

При работе с блоком аккумулятора

⚠***ВНИМАНИЕ:*** **Обязательно выключайте устройство перед установкой и извлечением блока аккумулятора.**

⚠***ВНИМАНИЕ:*** **При установке и извлечении блока аккумулятора крепко удерживайте устройство и блок аккумулятора.** При несоблюдении этого требования устройство и блок аккумулятора могут выскользнуть из рук, что приведет к повреждению устройства и блока аккумулятора, а также травмированию пользователя.

⚠***ВНИМАНИЕ:*** **Следите за тем, чтобы не защемить пальцы между блоком аккумулятора и клеммами.** Это может привести к травме в виде пореза.

Для установки блока аккумулятора откройте крышку аккумуляторного отсека.

► **Рис.2**

Совместите выступ блока аккумулятора с пазом в корпусе и задвиньте его на место. Вставляйте блок до упора, чтобы он зафиксировался с легким щелчком. Затем закройте крышку аккумуляторного отсека.

Для извлечения блока аккумулятора выдвиньте его из устройства, сдвинув кнопку на лицевой стороне блока.

► **Рис.3:** **1.** Красный индикатор **2.** Кнопка **3.** Блок аккумулятора

⚠***ВНИМАНИЕ:*** **Обязательно вставляйте блок аккумулятора до упора, чтобы красный индикатор не был виден.** В противном случае он может выпасть из устройства и нанести травму вам или окружающим.

⚠***ВНИМАНИЕ:*** **Не прилагайте чрезмерных усилий при установке блока аккумулятора.** Если блок не задвигается свободно, это означает, что его установка производится неправильно.

ПРИМЕЧАНИЕ: Возможна установка до двух блоков аккумуляторов, хотя для работы устройства используется один блок аккумулятора.

ПРИМЕЧАНИЕ: Если установлены два однотипных аккумулятора, то первым будет использоваться аккумулятор с более низким уровнем заряда.

ПРИМЕЧАНИЕ: Если установлены два разнотипных аккумулятора, то первым будет использоваться аккумулятор с напряжением пост. тока 36 В - 40 В макс. (XGT).

При работе с переходником для прикуривателя

⚠***ВНИМАНИЕ:*** **Не используйте переходник для прикуривателя, если штекер легко вынимается из гнезда, если соединение неустойчиво или если штекер не может быть подключен надлежащим образом.**

При использовании устройства с гнездом прикуривателя используйте переходник для прикуривателя, поставляемый с устройством. Вставьте штекер в гнездо “DC IN”, а затем вставьте другой конец в гнездо прикуривателя. Запустите двигатель или включите автомобиль.

► **Рис.4:** **1.** Гнездо “DC IN” (вход питания пост. тока) **2.** Штекер **3.** Гнездо прикуривателя

Когда устройство работает с питанием от переходника для прикуривателя, загорается лампа гнезда “DC IN” .

ПРИМЕЧАНИЕ: **Переходник для прикуривателя предназначен для автомобильного аккумулятора напряжением 12 В / 24 В пост. тока.** Переходник для прикуривателя не может использоваться с другими источниками питания постоянного тока.

ПРИМЕЧАНИЕ: **Не используйте устройство с ключом зажигания двигателя или переключателем двигателя в положении “ACC”.** В противном случае это может привести к полной разрядке аккумулятора.

ПРИМЕЧАНИЕ: **Не используйте удлинительные шнуры, разветвляющиеся шнуры и т. п. Используйте переходник для прикуривателя, поставляемый с устройством.** В противном случае это может привести к неисправности.

ПРИМЕЧАНИЕ: **Не тяните за шнур при его отключении.** В противном случае это может привести к неисправности.

ПРИМЕЧАНИЕ: **Если автомобиль имеет функцию уменьшения оборотов холостого хода, то устройство не может работать надлежащим образом, поскольку автомобильный аккумулятор становится низковольтным. В этом случае мы рекомендуем отключить функцию уменьшения оборотов холостого хода.**

ПРИМЕЧАНИЕ: **Когда шнур питания не подключен, крышка гнезда “DC IN” должна быть плотно закрыта.** В противном случае возможно попадание в устройство инородных материалов, вызывающее неисправность.

ПРИМЕЧАНИЕ: Если установлены и переходник для прикуривателя, и блок аккумулятора, то устройство работает от питания, подаваемого с переходника для прикуривателя.

ПРИМЕЧАНИЕ: Питание от аккумулятора незначительно потребляется даже при работе устройства от питания, подаваемого с переходника для прикуривателя.

ПРИМЕЧАНИЕ: Устройство не заряжает блок аккумулятора.

ПРИМЕЧАНИЕ: При переключении устройства между источниками питания компрессор останавливается примерно на 3 минуты в целях самозащиты.

При работе с переходником переменного тока

Дополнительная принадлежность

⚠***ВНИМАНИЕ:*** **Не используйте переходник переменного тока, если штекер легко вынимается из гнезда, если соединение неустойчиво или если штекер не может быть подключен надлежащим образом.**

⚠***ВНИМАНИЕ:*** **Используйте переходник переменного тока, поставляемый с устройством.** Использование любого другого переходника переменного тока может вызвать возгорание.

При работе от сети переменного тока используйте переходник переменного тока, поставляемый с устройством. Вставьте штекер в гнездо “DC IN”, а затем вставьте другой конец в розетку.

► **Рис.5:** **1.** Гнездо “DC IN” (вход питания пост. тока) **2.** Штекер **3.** Розетка *

* Форма вилки переходника переменного тока со стороны розетки и форма розетки различаются в зависимости от страны.

Когда устройство работает с питанием от переходника переменного тока, загорается лампа гнезда “DC IN” .

ПРИМЕЧАНИЕ: **Не тяните за шнур при его отключении.** В противном случае это может привести к неисправности.

ПРИМЕЧАНИЕ: **Когда шнур питания не подключен, крышка гнезда “DC IN” должна быть плотно закрыта.** В противном случае возможно попадание в устройство инородных материалов, вызывающее неисправность.

ПРИМЕЧАНИЕ: Если установлены и переходник переменного тока, и блок аккумулятора, то устройство работает от питания, подаваемого с переходника переменного тока.

ПРИМЕЧАНИЕ: Питание от аккумулятора незначительно потребляется даже при работе устройства от питания, подаваемого с переходника переменного тока.

ПРИМЕЧАНИЕ: Устройство не заряжает блок аккумулятора.

ПРИМЕЧАНИЕ: При переключении устройства между источниками питания компрессор останавливается примерно на 3 минуты в целях самозащиты.

Помещение пищевых продуктов или напитков в устройство

⚠***ВНИМАНИЕ:*** **Перед помещением мороженого или замороженных продуктов в камеру ее необходимо охладить в достаточной мере.** Не помещайте мороженое или замороженные продукты с другими пищевыми продуктами и напитками. В противном случае мороженое и замороженные продукты могут растаять.

⚠***ВНИМАНИЕ:*** **Не кладите в камеру скоропортящиеся вещи при работе устройства в режиме нагрева.** Пищевые продукты или напитки могут испортиться.

⚠***ВНИМАНИЕ:*** **Не помещайте продукты питания (особенно сырые продукты) при выключенном устройстве.** Пищевые продукты или напитки могут испортиться.

⚠***ВНИМАНИЕ:*** **Не кладите продукты питания непосредственно в камеру. Заворачивайте пищевые продукты или помещайте их в полиэтиленовый пакет.**

⚠***ВНИМАНИЕ:*** **При работе в режиме нагрева не помещайте в устройство пластиковые бутылки, не обладающие термостойкостью.** В противном случае они могут деформироваться или разрываться.

Открывание или закрывание дверцы

Потяните защелку вверх, чтобы разблокировать и открыть дверцу. Дверца может открываться с любой стороны.
► **Рис.6**

Потяните вверх обе защелки, чтобы разблокировать дверцу и снять ее с корпуса.
► **Рис.7**

⚠***ВНИМАНИЕ:*** **Убедитесь в том, что дверца закрыта на защелки.** В противном случае дверца может неожиданно открыться и причинить травму.

⚠***ВНИМАНИЕ:*** **Не прилагайте усилий для открывания дверцы, запертой на защелку.** В противном случае это может привести к поломке или травме.

ПРИМЕЧАНИЕ: **Закрывайте дверцу без промедления.** Открывание дверцы на длительный период может вызвать значительное повышение/понижение температуры в камере.

ПРИМЕЧАНИЕ: При закрывании дверцы обязательно запирайте защелки вручную. Защелка не запирается автоматически. Если защелка выступает над верхней поверхностью дверцы, это означает, что защелка не заперта.

Разделитель

При использовании разделителя устройство работает в двухкамерном режиме.

В двухкамерном режиме можно устанавливать различную температуру для каждой камеры. См. раздел по выбору контрольной температуры.
Для установки разделителя совместите находящиеся в нем пазы с направляющими на поверхности камеры и задвиньте его на место.
► **Рис.8**

При работе в однокамерном режиме выньте разделитель или поместите его на хранение, как показано на рисунке, чтобы устройство не обнаруживало расположенные в нем датчики. Датчики располагаются в нижнем конце разделителя и в днище камеры.
► **Рис.9**

ПРИМЕЧАНИЕ: **Обязательно проверяйте контрольную температуру после установки или снятия разделителя.** Контрольная температура меняется автоматически после установки или снятия разделителя. Непредусмотренная контрольная температура может вызвать порчу пищевых продуктов и напитков.

Открывание устройства

Включение устройства

Для включения устройства нажмите кнопку питания ⏻. Для выключения устройства нажмите кнопку питания ⏻.

Выбор контрольной температуры

Для выбора контрольной температуры нажмите кнопку настройки температуры ▲/▼. Доступные для выбора значения контрольной температуры представлены в разделе “ТЕХНИЧЕСКИЕ ХАРАКТЕРИСТИКИ”.
Устройство начинает охлаждение/нагрев примерно через 5 секунд после прекращения любых операций, затем контрольная температура перестает мигать, а индикатор температуры показывает текущую температуру.

ПРИМЕЧАНИЕ: Контрольная температура является приблизительным значением.

Текущая температура может повторно подниматься выше и опускаться ниже контрольной температуры. Это происходит потому, что устройство включает и выключает операции охлаждения/нагрева с целью приближения температуры к контрольному значению.

Разница между текущей и контрольной температурой может увеличиваться в зависимости от условий использования, рабочих настроек и содержимого, помещенного в устройство.

ПРИМЕЧАНИЕ: Текущая температура может не достигать контрольной температуры в зависимости от эксплуатационной среды (экстремальная жара/холод) и пр.

ПРИМЕЧАНИЕ: Когда текущая температура достигает контрольной температуры, устройство поддерживает данную температуру.

ПРИМЕЧАНИЕ: После остановки компрессора он не запускается в течение 3 минут в целях самозащиты.

ПРИМЕЧАНИЕ: При эксплуатации устройства в среде с высокой влажностью на нем может происходить конденсация влаги. Это не является неисправностью устройства. Стирайте сконденсированную влагу с устройства при помощи сухой ткани.

ПРИМЕЧАНИЕ: Во время операции охлаждения слышен звук воды, вытекающей изнутри устройства. Это не является неисправностью устройства. Это звук хладагента, циркулирующего внутри устройства для охлаждения камеры.

Однокамерный режим

В однокамерном режиме индикатор температуры принимает вид, показанный на рисунке. Устройство охлаждает/нагревает всю камеру до контрольной температуры.
► **Рис.10**

Двухкамерный режим

В двухкамерном режиме индикатор температуры принимает вид, показанный на рисунке. Температура может устанавливаться отдельно для левой и правой камеры.
► **Рис.11**

Также можно отказаться от настройки температуры путем нажатия на кнопку настройки ⚙. Если камера не имеет контрольной температуры, то индикатор температуры показывает " - - ".

ПРИМЕЧАНИЕ: **В двухкамерном режиме контрольная температура не может быть установлена в том случае, если разница температур с другой камерой составляет 30 °C (55 °F) или более. В случае попытки установить температуру при такой разнице раздается звуковой сигнал ошибки.**

ОПИСАНИЕ РАБОТЫ

Индикация оставшегося заряда аккумулятора

Индикатор аккумулятора показывает остаточную емкость аккумулятора. Остаточная емкость аккумулятора отображается согласно приведенной далее таблице.
► **Рис.12:** **1.** Блок аккумулятора **2.** Индикатор аккумулятора

Состояние индикатора аккумулятора	Уровень заряда
	от 50% до 100%
	от 20% до 50%
	от 0% до 20%
 (Мигает)	Зарядите аккумулятор.

ПРИМЕЧАНИЕ: Код ошибки "F2" отображается на индикаторе температуры непосредственно перед прекращением работы устройства из-за разрядки аккумулятора.

(Только для блоков аккумулятора с индикатором)

Нажмите кнопку проверки на аккумуляторном блоке для проверки заряда. Индикаторы загорятся на несколько секунд.
► **Рис.13:** **1.** Индикаторы **2.** Кнопка проверки

Индикаторы			Уровень заряда
Горит	Выкл.	Мигает	
			от 75 до 100%
			от 50 до 75%
			от 25 до 50%
			от 0 до 25%
			Зарядите аккумуляторную батарею.
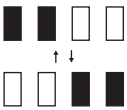			Возможно, аккумуляторная батарея неисправна.

ПРИМЕЧАНИЕ: В зависимости от условий эксплуатации и температуры окружающего воздуха индикация может незначительно отличаться от фактического значения.

ПРИМЕЧАНИЕ: Первая (дальняя левая) индикаторная лампа будет мигать во время работы защитной системы аккумулятора.

Система защиты

Устройство оснащено системами защиты. Эти системы автоматически отключают питание для продления срока службы устройства и аккумулятора.

Защита от глубокой разрядки

При истощении заряда блока аккумулятора устройство автоматически прекращает работу.
Извлеките блок аккумулятора из устройства и зарядите его.

Код ошибки

При возникновении конкретных ошибок индикатор температуры показывает следующий код.

— **F1: Устройство отклоняется на угол 30° или более относительно ровного положения.** После возвращения устройства в ровное положение для его повторного запуска требуется около 3 минут.
Код F1 отображается только при работе устройства в режиме охлаждения.

► **Рис.14**

— **F2: Разрядка аккумулятора.**

— **F3: Входное напряжение в автомобиле ниже номинального напряжения.**

— **F4: Входное напряжение в автомобиле выше номинального напряжения.**

— **В случае отображения кодов ошибок, отличающихся от вышеупомянутых:** Выключите устройство и запустите его повторно. При сохранении данной ошибки отнесите устройство в авторизованный или заводской сервисный центр Makita.

Система защиты для автомобильного аккумулятора

Устройство автоматически прекращает работу при падении входного напряжения в автомобиле до заданного порогового напряжения.
Заданное пороговое напряжение может переключаться на “Lo” или “Hi” в следующем порядке.

1. Включите устройство.
2. Нажмите и удерживайте кнопку настройки ⚙ и кнопку настройки температуры ▼ слева до момента отображения режима (“Lo” или “Hi”).
3. Нажмите кнопку настройки температуры ▲/▼ (слева или справа) для переключения на “Lo” или “Hi”.
4. Нажмите кнопку настройки ⚙ или не производите никаких операций на устройстве в течение примерно 5 секунд. Установка порогового напряжения завершена.

Lo	Заводская настройка по умолчанию. Используйте этот режим в обычных автомобилях.
Hi	Пороговое напряжение выше “Lo”. **Для автомобилей, продолжающих подавать питание от гнезда прикуривателя даже при неработающем двигателе, рекомендуется перейти в режим “Hi”.** В режиме “Hi” устройство выключается при выявлении незначительного падения напряжения, что препятствует полной разрядке аккумулятора. Устройство может не работать надлежащим образом в режиме “Hi” при низком напряжении автомобильного аккумулятора, например если автомобиль имеет функцию уменьшения оборотов холостого хода или автомобильный аккумулятор полностью разряжен. В этом случае перейдите в режим “Lo”.

Защита от других неполадок

Система защиты также обеспечивает защиту от других неполадок, способных повредить устройство, и обеспечивает автоматическую остановку устройства. В случае временной остановки или прекращения работы устройства выполните все перечисленные ниже действия для устранения причины остановки.

1. Выключите и снова включите устройство для его перезапуска.
2. Зарядите аккумулятор(ы) или замените его(их) заряженным(и).
3. Дайте устройству и аккумулятору (аккумуляторам) остыть.

Если после возврата системы защиты в исходное состояние ситуация не изменится, обратитесь в сервисный центр Makita.

Функция повторного запуска

При работе устройства с переходником переменного тока или переходником для прикуривателя активируется функция повторного запуска.
Если устройство прекращает работу каким-либо образом, кроме нажатия на кнопку питания, устройство автоматически включается при восстановлении подачи питания через переходник переменного тока или переходник для прикуривателя.
При работе устройства только с блоком аккумулятора функция повторного запуска не активируется.

Бесшумный режим

Для перехода в бесшумный режим нажмите и удерживайте кнопку настройки ⚙ и кнопку настройки температуры ▼ справа. Все рабочие звуковые сигналы, за исключением звуковых сигналов ошибок, отключаются.
В бесшумном режиме нажмите и удерживайте кнопку настройки ⚙ и кнопку настройки температуры ▼ справа для восстановления звуковых сигналов.
Все звуковые сигналы ошибок срабатывают всегда.

Переключение единиц температуры

Единицы температуры могут переключаться на °C (градус Цельсия) или °F (градус Фаренгейта) в следующем порядке.

1. Включите устройство.
2. Нажмите и удерживайте кнопку настройки ⚙, пока единица измерения (°C или °F) не начнет мигать.
3. Нажмите кнопку настройки температуры ▲/▼ (слева или справа) для выбора единицы.
4. Нажмите кнопку настройки ⚙ или не производите никаких операций на устройстве в течение примерно 5 секунд. Выбор единицы измерения завершен.

Функция памяти

Устройство запускается при тех же настройках, которые были установлены в последний раз.

USB-зарядка

USB-порт непрерывно подает напряжение 5 В в рабочем состоянии.

ПРИМЕЧАНИЕ: **Подключайте только устройства, совместимые с USB-портом подачи питания.** В противном случае возможно возникновение неисправности устройства.

ПРИМЕЧАНИЕ: **Не соединяйте USB-порт подачи питания данного устройства с USB-терминалом своего компьютера**. Это может привести к неисправности.

ПРИМЕЧАНИЕ: **Перед подключением устройства USB к данному устройству обязательно создавайте резервные копии данных с устройства USB.** В противном случае ваши данные могут быть случайно утеряны.

ПРИМЕЧАНИЕ: **В промежутках между эксплуатацией устройств или после зарядки отсоединяйте USB-кабель и закрывайте крышку USB-порта.**

ПРИМЕЧАНИЕ: Данное устройство может не обеспечивать питания некоторых устройств USB.

► **Рис.15**

Сливное отверстие

Во время очистки камеры или при накоплении в ней воды открывайте крышку сливного отверстия для слива воды. После слива воды тщательно просушите камеру. Перед использованием устройства необходимо плотно закрывать крышку сливного отверстия.

► **Рис.16**

Средства для хранения

Внутренний лоток может располагаться в верхней части камеры.

Внутренняя корзина может располагаться только с правой стороны камеры.
Внутренний лоток и внутренняя корзина могут использоваться совместно.
Устройство также может использоваться без внутреннего лотка и внутренней корзины.

► **Рис.17:** **1.** Внутренний лоток **2.** Внутренняя корзина

ПРИМЕЧАНИЕ: **Перед закрыванием дверцы убедитесь в том, что внутренний лоток плотно зафиксирован в пазу обода камеры.**

Открывалка

Используйте для открывания бутылок с корончатыми крышками.

► **Рис.18**

Лампа

Светодиодные лампы включаются автоматически при открывании дверцы и выключаются при ее закрывании.

Крючок для мусорного мешка

Используйте для подвешивания мусорного мешка.

► **Рис.19:** **1.** Крючок для мусорного мешка

Переноска

Ручка для переноски

При переноске устройства двумя руками поднимите обе ручки для переноски.

► **Рис.20**

Ручка тележки

При перемещении устройства с помощью колес поднимите ручку тележки.

► **Рис.21**

Плечевой ремень

⚠*ВНИМАНИЕ:* Используйте плечевой ремень только для переноски устройства. Не используйте его в каких-либо целях, кроме переноски устройства (для предотвращения падения с большой высоты, подвешивания с помощью кранов, волочения, подвешивания к стенам и пр.).

⚠*ВНИМАНИЕ:* Осматривайте устройство и плечевой ремень на предмет повреждений (включая ткань и строчку). Не используйте их в случае повреждения.

⚠*ВНИМАНИЕ:* Убедитесь в том, что плечевой ремень прочно прикреплен надлежащим образом. В противном случае возможно падение устройства.

⚠*ВНИМАНИЕ:* Даже при использовании плечевого ремня придерживайте устройство рукой и держите его ровно. При переноске только на плечевом ремне положение устройства не фиксируется надлежащим образом. Плечевой ремень может соскочить или устройство может удариться о другие предметы и причинить травму.

⚠*ВНИМАНИЕ:* Не прикладывайте чрезмерную нагрузку к плечевому ремню. В противном случае возможно падение устройства.

Протяните ремень через отверстия и скрепите его пряжками, как показано на рисунке.
► Рис.22

ОБСЛУЖИВАНИЕ

⚠*ВНИМАНИЕ:* Перед проведением проверки или работ по техобслуживанию необходимо убедиться, что устройство выключено и отключено от сети, а блок аккумулятора извлечен.

⚠*ВНИМАНИЕ:* При очистке устройства не распыляйте на него воду и не поливайте его водой. Не мойте его при помощи шланга; избегайте попадания воды внутрь устройства.

***ПРИМЕЧАНИЕ:* Запрещается использовать бензин, растворители, спирт и другие подобные жидкости. Это может привести к обесцвечиванию, деформации и трещинам.**

Для обеспечения БЕЗОПАСНОСТИ и НАДЕЖНОСТИ оборудования ремонт, любое другое техобслуживание или регулировку необходимо производить в уполномоченных сервис-центрах Makita или сервис-центрах предприятия с использованием только сменных частей производства Makita.

Очистка

- Регулярно очищайте камеру от жировых пятен.
- Очищайте всю внутреннюю поверхность камеры для предотвращения запаха.
- Регулярно очищайте губчатый фильтр от пыли для повышения эффективности охлаждения.
- Уплотнительная лента верхней крышки легко загрязняется и требует своевременной очистки.

Разморозка

Для разморозки камеры выключите питание и дождитесь, пока растает иней. Затем вытрите воду.

Очистка губчатого фильтра

⚠*ВНИМАНИЕ:* После очистки губчатого фильтра обязательно установите его обратно в устройство. Эксплуатация устройства без губчатого фильтра может вызвать неисправность.

1. Сдвиньте крышку фильтра в направлении стрелки, показанном на рисунке, а затем снимите крышку фильтра.
2. Снимите губчатый фильтр и очистите его.

► Рис.23

3. Установите губчатый фильтр и крышку фильтра на свои места.

► Рис.24

ДОПОЛНИТЕЛЬНЫЕ ПРИНАДЛЕЖНОСТИ

⚠*ВНИМАНИЕ:* Данные принадлежности или приспособления рекомендуются для использования с устройством Makita, указанным в настоящем руководстве. Использование других принадлежностей или приспособлений может привести к травме. Используйте принадлежности и приспособления только по назначению.

Если вам необходимо содействие в получении дополнительной информации по этим принадлежностям, свяжитесь с вашим сервис-центром Makita.

- Переходник переменного тока
- Оригинальный аккумулятор и зарядное устройство Makita

ПРИМЕЧАНИЕ: Некоторые элементы списка могут входить в комплект устройства в качестве стандартных приспособлений. Они могут различаться в зависимости от страны.

ЕСКЕРТУ

- **Пайдаланушы техникалық күтім жасаған кездегі тиісті процедуралар мен сақтық шаралары туралы мәліметті "ТЕХНИКАЛЫҚ ҚЫЗМЕТ КӨРСЕТУ" бөлімінен қараңыз.**
- Еуропадағы пайдаланушылар үшін:
  8 жасқа толған балаларға және физикалық, сезу немесе ойлау қабілеті төмен, не болмаса тәжірибесі мен білімі жоқ адамдарға бұл құрылғыны қауіпсіз жолмен пайдалану туралы нұсқаулар беріліп, олар қатысты қауіп-қатерді түсінген жағдайда, олар бұл құрылғыны пайдалана алады. Балалар құрылғымен ойнамауы тиіс. Тазалау және техникалық күтім жұмыстарын балалар қараусыз орындамауы тиіс.
- Еуропадан басқа аймақтардағы пайдаланушылар үшін:
  бұл құрылғы олардың қауіпсіздігіне жауапты адам құрылғыны пайдалану бойынша қадағалау жүргізіп, нұсқаулар бермейінше дене, сезім немесе ақыл-ой қабілеттері шектеулі, сондай-ақ тәжірибесі мен білімі жеткіліксіз тұлғаларға (соның ішінде балаларға) пайдалануға арналмаған. Балалардың құрылғымен ойнамауын қадағалау қажет.
- **Қуат сымы зақымдалған болса, оны өндірушіден немесе оның сервистік агентінен алуға болатын арнайы сымға немесе жиынтыққа ауыстыру керек.**
- **Аккумулятордың түрі туралы анықтаманы "Техникалық сипаттамалар" бөлімінен қараңыз.**
- **Аккумуляторды шығарып алу немесе орнату жолын "Аккумулятор картриджін орнату немесе алу" бөлімінен қараңыз.**
- **Аккумулятор картриджін қоқысқа тастаған кезде, оны құрылғыдан шығарып алып, қауіпсіз жерге тастаңыз. Аккумуляторды қоқысқа тастауға қатысты еліңіздегі ережелерді сақтаңыз.**
- **Құрылғы ұзақ уақыт пайдаланылмайтын болса, аккумуляторды құрылғыдан шығарып алу керек.**
- **Аккумулятор картриджін тұйықтамаңыз.**

КІРІСПЕ

Техникалық сипаттамалар

Үлгі:		**CW004G**
Қуатты жеткізу	Аккумулятор картриджі	18 В ТТ 36 В–40 В ТТ макс.
	Темекі тұтатқышының адаптері	12 В ТТ / 24 В ТТ
Қуат шығыны		80 Вт
Соққыға қарсы қорғаныс класы		III
USB қуат порты		Шығыс кернеу 5 В ТТ / шығыс ток 2,4 А ТТ / А түрі
Көлемі		29 л
Тоңазытқыш агент		R-1234yf (33 г)
Оқшаулау материалы / көбік материалы		Көбік полиуретаны / циклопентан (C_5H_{10})
Қорғаныс деңгейі		IPX4 (тек аккумулятор картриджінен қуат алып тұрғанда)
Таза салмағы (керек-жарақсыз)	Аккумулятор картриджі жоқ кезде	17,1 кг
	2 дана BL4080F салынғанда	20,9 кг
Өлшемдері (Ұ x Е x Б)	Габариттері	676 мм x 345 мм x 471 мм (тұтқалары мен тасу тұтқасы төмен түсірілген кезде)
	Камераның іші	343 мм x 240 мм x 338 мм
Климат түрі		SN / N / ST / T

- Зерттеу мен әзірлеудің үздіксіз бағдарламасына байланысты осы құжаттағы техникалық сипаттамалар ескертусіз өзгертілуі мүмкін.
- Техникалық сипаттамалары әр елде әр түрлі болуы мүмкін.

Таңдауға болатын температура

°C	-18	-15	-10	-5	0	5	10	15	20	25	30	35	40	45	50	55	60
°F	0	5	15	25	30	40	50	60	70	75	85	95	105	115	120	130	140

Жарамды аккумулятор картриджі мен зарядтау құрылғысы

Аккумулятор картриджі	18 В ТТ үлгісі	BL1815N / BL1820B / BL1830B / BL1840B / BL1850B / BL1860B
	36–40 В ТТ макс. үлгісі	BL4020 / BL4025 / BL4040 / BL4050F / BL4080F
Зарядтау құрылғысы	18 В ТТ үлгісі	DC18RC / DC18RD / DC18RE / DC18SD / DC18SE / DC18SF / DC18SH / DC18WC
	36–40 В ТТ макс. үлгісі	DC40RA / DC40RB / DC40RC / DC40WA / BCC01 / BCC02

- Жоғарыда берілген аккумулятор картридждері мен зарядтау құрылғыларының кейбірі сіздің тұрып жатқан жеріңізге байланысты қолжетімсіз болуы мүмкін.

⚠***ЕСКЕРТУ:*** **Тек жоғарыда аталған аккумулятор катридждері мен зарядтау құрылғыларын ғана пайдаланыңыз.** Аккумулятор картридждері мен зарядтау құрылғыларының басқа түрлерін пайдалансаңыз, жарақат алуыңыз және/немесе өрт шығуы мүмкін.

⚠***ЕСКЕРТУ:*** **Осы құрылғымен зарядтау құрылғысының жалғастырғышы немесе портативті қуат беру блогы сияқты қуат көзі сымын пайдаланбаңыз.** Осындай қуат көзінің кабелі жұмысқа кедергі келтіріп, дене жарақатын алуға себеп болуы мүмкін.

Жұмыс уақыты

ЕСКЕРТПЕ: Жұмыс уақыты камераның ішкі жағы орнатылатын температураға жеткен күйден өлшенеді.

ЕСКЕРТПЕ: Жұмыс уақыттары шамалап беріледі және аккумулятор түріне, қуаттау күйіне және пайдалану жағдайына қарай әртүрлі болуы мүмкін.

Бір камера ретінде пайдаланған кезде

Кернеу	**Аккумулятор картриджі (бірдей екі аккумулятор картриджін пайдаланған кезде)**	**Әр орнатылатын температура бойынша жұмыс уақыты (сағат)**		
		Қоршаған ортаның температурасы — 30 °C (85 °F)		**Қоршаған ортаның температурасы — 0 °C (30 °F)**
		-18 °C (0 °F)	**5 °C (40 °F)**	**60 °C (140 °F)**
18 В ТТ	BL1815N	1,5	4,0	1,5
	BL1820B	2,0	5,5	2,0
	BL1830B	3,0	7,5	2,5
	BL1840B	4,5	11,0	3,5
	BL1850B	5,5	14,0	5,0
	BL1860B	7,0	17,0	6,0
36 В–40 В ТТ макс.	BL4020	4,5	11,5	4,5
	BL4025	6,0	15,0	5,5
	BL4040	10,0	24,0	9,0
	BL4050F	12,5	30,0	11,5
	BL4080F	20,0	48,0	18,5

Екі камера ретінде пайдаланған кезде

Кернеу	Аккумулятор картриджі (бірдей екі аккумулятор картриджін пайдаланған кезде)	Әр орнатылатын температура бойынша жұмыс уақыты (сағат)	
		Қоршаған ортаның температурасы — 30 °C (85 °F)	
		-18 °C (0 °F)	5 °C (40 °F)
18 В ТТ	BL1815N	1,5	
	BL1820B	2,5	
	BL1830B	3,5	
	BL1840B	5,0	
	BL1850B	6,5	
	BL1860B	8,0	
36 В–40 В ТТ макс.	BL4020	4,5	
	BL4025	5,5	
	BL4040	9,0	
	BL4050F	11,0	
	BL4080F	18,0	

Белгілер

Төменде жабдықта пайдаланылуы мүмкін белгілер көрсетілген. Пайдалану алдында олардың мағынасын түсініп алыңыз.



Пайдалану жөніндегі нұсқаулықты оқып шығыңыз.



Тек ЕО елдеріне арналған
Жабдықта қауіпті құрамдастардың болуына байланысты, электрлік және электрондық жабдықтардың, аккумуляторлар мен батареялардың қалдықтары қоршаған ортаға және адам денсаулығына кері әсерін тигізуі мүмкін. Электрлік және электрондық құрылғыларды немесе батареяларды тұрмыстық қалдықтармен бірге тастауға болмайды!
Электрлік және электрондық жабдықтардың қалдықтары және аккумуляторлар мен батареялар және аккумуляторлар мен батареялардың қалдықтары, сондай-ақ олардың ұлттық заңнамаға бейімделуі туралы Еуропалық директиваға сәйкес, электрлік жабдықтардың, батареялардың және аккумуляторлардың қалдықтары бөлек жиналуы және қоршаған ортаны қорғау ережелеріне сәйкес жұмыс істейтін тұрмыстық қалдықтарды жинау пунктіне жеткізілуі керек.
Бұл жабдыққа орналастырылған айқас сызықпен сызылған дөңгелекті қоқыс жәшігінің белгісі арқылы көрсетіледі.



Ескерту;
өрт шығу қаупі бар.



Суды тікелей камераға құюға болмайды. Құрылғыны суға батыруға болмайды. Құрылғы үстіне су құюға болмайды. Әйтпесе электр тогы соғуы немесе ақаулық орын алуы мүмкін.

Қуат көзі

Құрал ақпараттық тақтайшада көрсетілген кернеумен бірдей қуат көзіне қосылуы керек және тек бір фазалы АТ көзімен жұмыс істеуі керек. Олардың қос қабатты оқшауламасы бар болғандықтан, жерге тұйықталмаған розеткаларды пайдалануға болады.

Қауіпсіздік бойынша ескертулер

1. **Құрылғы аккумуляторлық картридждан қуат алып тұрған кезде ғана, оны көкке шығуға пайдалануға болады.**
2. **Бұл құрылғыда тұтанғыш тоңазытқыш агенттер пайдаланылған. Пайдалану туралы осы нұсқауларды оқып, орындаңыз. Күтімін сервистік орталығымызға хабарласып жасатыңыз. Құрылғыны қоқысқа тастаған кезде, тұтанғыш тоңазытқыш агенттерді қоқысқа тастау туралы еліңіздегі ережелерді сақтаңыз.**
3. **ЕСКЕРТУ: құрылғының корпусындағы немесе ішіндегі желдету тесіктерін бітемеңіз.**
4. **ЕСКЕРТУ: жібіту процесін жылдамдату үшін механикалық құрылғыларды немесе өндіруші ұсынғаннан басқа әдістерді пайдаланбаңыз.**
5. **ЕСКЕРТУ: өндіруші ұсынған түрде болмаса, құрылғының тамақ сақтау бөлімдерінің ішінде электрлік құрылғыларды пайдаланбаңыз.**
6. **Бұл құрылғының құрамында ішке газдар үрлейтін тұтанғыш оқшаулағыш бар. Құрылғыны қоқысқа тастаған кезде, тұтанғыш тоңазытқыш агенттерді қоқысқа тастау туралы еліңіздегі ережелерді сақтаңыз.**
7. **Бұл құрылғының ішінде тұтанғыш пропелленті бар аэрозоль баллондары сияқты жарылғыш заттарды сақтамаңыз.**
8. **Бұл құрылғы тұрмыстық және соған ұқсас жағдайларда пайдалануға арналған, мысалы:**
   — дүкендердегі, кеңселердегі және басқа жұмыс орталарындағы қызметкерлердің ас үйлері;

— фермалар және қонақ үйлер, мотельдер және басқа тұрғын үй түріндегі орталар;
— таңғы асы бар нөмір түріндегі орта;
— қоғамдық тамақтандыру және бөлшек саудаға қатысы жоқ ұқсас қолданыстар.

9. **Жарық шамдарын ауыстырғыңыз келсе, білікті жөндеушіге тапсырыңыз. Бөлшектердің барлығын, соның ішінде жарық шамын білікті жөндеуші ауыстыруы керек.**
10. **ЕСКЕРТУ: баланың қысылып қалу қаупі бар. Бұл құрылғыны қоқысқа тастау алдында:**
    * қақпақтарын шешіп алыңыз.

Жылыту жүйесі бар тоңазытқыштың қауіпсіздігі бойынша қосымша ескертулер

1. **Құрылғыны қолданар алдында осы пайдалану жөніндегі нұсқаулықты мұқият оқып шығыңыз.**
2. **Кішкентай балалар мен үй жануарларының бұл құрылғымен ойнауына жол бермеңіз. Құрылғыны балалардың қолы жетпейтін жерде сақтаңыз.** Әйтпесе баланың қысылып қалуы сияқты ауыр жағдай орын алуы мүмкін.
3. **Құрылғыны бөлшектемеңіз.**
4. **Өндіруші ұсынбаған керек-жарақтарды пайдалануға болмайды.** Ақау орын алуы мүмкін.
5. **Бұл құрылғыны жима саты немесе орындық ретінде пайдаланбаңыз.** Құлап қалуыңыз және жарақаттануыңыз мүмкін.
6. **Электр тогы соқпауы үшін, құрылғыны суға немесе басқа сұйықтыққа батырмаңыз. Құралды жаңбыр кезінде сыртта қалдырмаңыз.**
7. **Құрылғы пайдаланылмаса да, оны төңкеріп қоймаңыз немесе 15°-тан артық еңкейтпеңіз.** Ақау орын алуы мүмкін.
8. **Құрылғыны күн астында тұрған автокөлік немесе қыздыру материалдарының қасы сияқты ыстық жерлерге қоймаңыз.** Тоңазыту тиімділігі төмендеуі мүмкін немесе газ шығып, өрт шығуы мүмкін.
9. **Құрылғыны орналастырған кезде, қуат сымы ілініп қалмауы немесе зақымдалмаған болуы тиіс.**
10. **Құрылғыны газды құрылғылардың жанына қоймаңыз.** Тоңазыту тиімділігі төмендеуі мүмкін немесе газ шығып, өрт шығуы мүмкін.
11. **Құрылғының жанында тұтанғыш бүріккішті пайдаланбаңыз.** Әйтпесе өрт шығуы мүмкін.
12. **Бұл құрылғыны рефрижератор көлікте немесе тоңазытқыш камерада қолданбаңыз.** Рефрижератор көлік пен тоңазытқыш камерада конденсат оңай пайда болып, су тамшылары құрылғы үстіне түседі және ақауларды туғызады.
13. **Құрылғыны автокөлікте пайдаланған кезде, оны жүк бөлімі немесе артқы орындықтардың аяққа арналған аймағы сияқты тұрақты жерге орнатып, бекітіңіз. Құрылғыны орындыққа бекітпей қоймаңыз.** Автокөлік күрт жүрсе немесе тоқтаса, құрылғы құлап, жылжып адамды жарақаттауы мүмкін.
14. **АТ адаптерін сыртта пайдаланбаңыз.** Әйтпесе электр тогы соғуы мүмкін.
15. **Өрт шықпауы немесе қысқа тұйықталу жағдайы орын алмауы үшін құрылғыға металл фольга немесе басқа ток өткізгіш материалдарды салмаңыз.**
16. **Пайдаланылатын кернеу диапазоны төлқұжаттық белгіде көрсетілгенмен бірдей екенін, қуат сымының штепселі мен розетка бір-біріне сәйкес келетінін тексеріңіз және розетканың жерге жақсы қосылғанына көз жеткізіңіз.**
17. **АТ адаптері мен темекі тұтатқышының адаптерін теріс пайдаланбаңыз.**
18. **АТ адаптерін пайдаланған кезде, оның үстіне немесе айналасына ешбір зат қоймаңыз.** Одан өрт шығуы мүмкін.
19. **АТ адаптері мен темекі тұтатқышы адаптерінің сымын зақымдамаңыз.**
    — **Сымды түрлендірмеңіз.**
    — **Сымды күш салып майыстырмаңыз, тартпаңыз немесе ширатпаңыз.**
    — **Сымды қыспаңыз.**
    — **Сым үстіне ауыр заттар қоймаңыз.**
    — **Пайдаланған кезде сымды байламаңыз.**

    Сым зақымдалып, өрт шығуы немесе электр тогы соғуы мүмкін.
20. **АТ адаптері мен темекі тұтатқышы адаптерінің штепселін тазалаңыз.** Штепсельге жабысқан су немесе тұз сияқты кірдің салдарынан тот басып, ток өткізу қабілеті нашарлауы, деформация орын алуы немесе өрт шығуы мүмкін.
21. **Темекі тұтатқышы адаптерінің ұясынан шаң мен күлді тазалап кетіріңіз.** Әйтпесе деформация орын алуы немесе өрт шығуы мүмкін.
22. **Штепсельді дымқыл немесе май қолмен ұстамаңыз.** Олай істесеңіз, электр тогы соғуы мүмкін.
23. **Штепсельді "DC IN" (ТТ кірісі) ұясына толық кіргізіңіз.** Толық кірмеген штепсель деформацияға ұшырауы немесе өрт шығаруы мүмкін.
24. **АТ адаптері мен темекі тұтатқышы адаптерінің штепселін пайдаланып болған бойда ұстамаңыз.** Олар өте ыстық болуы және теріңізді күйдіруі мүмкін.
25. **Қозғалтқыш генераторының ТТ шығысын (ТТ) қуат көзі ретінде пайдаланбаңыз.** Олай істесеңіз, ақау орын алуы мүмкін.
26. **Автокөлік аккумуляторының қуаты аз қалған кезде, құрылғыны қозғалтқыш оталып тұрған кезде пайдаланыңыз. Құрылғыны пайдаланып болған соң, автокөлік аккумуляторына күш түсірмеу үшін темекі тұтатқышының ұясынан ажыратыңыз.**
27. **Құрылғыны пайдаланып жатқан кезде, автокөліктің аккумуляторын қуаттамаңыз.** Өнімге рұқсат етілмейтін кернеу беріліп,

құрылғы істен шығуы немесе өрт шығуы мүмкін.

28. **Автокөлік жүргізіп келе жатып, құрылғыны пайдаланбаңыз.** Жол-көлік апаты орын алуы мүмкін.
29. **Темекі тұтатқышы адаптерінің сақтандырғышы жанып кетсе, міндетті түрде Makita көрсеткен жаңа сақтандырғыш салыңыз. Тұрғылықты жеріңіздегі Makita компаниясының сервистік орталығына хабарласып, мәлімет алыңыз.**
30. **Компрессорға зақым келмеуі үшін, іске қосу түймешігін жиі баспаңыз. Іске қосқан кезде, міндетті түрде алдыңғы пайдаланудан кейін кемінде 5 минут күтіңіз.**
31. **Салқындату режимінде пайдаланған кезде, құрылғының ішіндегі заттарды, әсіресе металдан жасалған заттарды су қолмен ұстамаңыз.** Олай істесеңіз, қолыңыз үсіп қалуы мүмкін.
32. **Қыздыру режимінде жұмыс істегенде, құрылғының ішін ұзақ уақыт қолыңызбен ұстамаңыз.** Төмен температурада күйіп қалу қаупі бар.
33. **Қақпақ пен аккумулятор қақпағын ашқанда және жапқанда, саусағыңызды қысып алмаңыз.**
34. **Тамақ пен сусынды салқын немесе жылы күйде сақтаған кезде, аккумулятор қуатының таусылып қалмауын қадағалаңыз. Беті ашылған тамақты ұзақ уақыт сақтамаңыз.** Тамақ пен сусын бұзылып кетуі мүмкін.
35. **Құрылғыға тамақ немесе сусын салғанда, камераның іші таза болуы тиіс.** Тамақтан улану қаупі, т.б. қауіп бар.
36. **Құрылғыға тамақ немесе сусын салғанда, алдын ала суық немесе ыстық зат салыңыз.** Бұл құрылғы қысқа уақыт ішінде салқындата алмайды немесе қыздыра алмайды.
37. **Құрылғыға тамақ пен сусынды шамадан тыс толтырмаңыз.** Салқындату тиімділігі төмендеп, тамақ пен сусын шіріп кетуі мүмкін.
38. **Құрылғы қыздыру режимінде істеп тұрғанда, камераға тез бұзылатын заттар салмаңыз.** Тамақ немесе сусын бұзылып кетуі мүмкін.
39. **Құрылғыға үй жануарлары сияқты тіршілік иелерін салмаңыз.** Бұл құрылғы тіршілік иелерін құтқара алмайды.
40. **Суды, т.с.с. заттарды тікелей құрылғыға құймаңыз.** Су құрылғының ішіне кіріп, ақау орын алуы мүмкін. Камерада су жиналса, оны жұмсақ шүберекпен сүртіп алыңыз.
41. **Жыртылған пакетке тоңазытқыш агент салмаңыз.** Тоңазытқыш агент құрылғыға ағып кетсе, құрылғының металл бөлігін тот басуы мүмкін. Тоңазытқыш агент ағып кетсе, оны дымқыл, жұмсақ шүберекпен сүртіп алыңыз, содан кейін жұмсақ шүберекпен құрғатып сүртіңіз.
42. **Құрылғыға дәрі-дәрмек немесе оқу материалдары сияқты заттарды салмаңыз.** Бұл құрылғыда температураны қатаң бақылауды қажет ететін материалдарды сақтауға болмайды.
43. **Құрылғыны тасығанда мықтап ұстаңыз.** Әйтпесе құрылғы құлап, істен шығуы мүмкін немесе аяғыңызға құлап сізді жарақаттауы мүмкін.
44. **Құрылғыны тасығанда, қақпағын жоғары қарату керек. Құрылғыны төңкеріп тасуға болмайды.** Ақау орын алуы мүмкін.
45. **Тазалаған немесе пайдаланбаған кезде, аккумуляторды шығарып, қуат штепселін розеткадан ажыратыңыз.**
46. **Өнімді химиялық жуу сұйықтықтарымен және қатты құралдармен тазаламаңыз.**
47. **Құрылғыдан мұзды немесе қырауды пышақпен немесе бұрауышпен кетірмеңіз.** Оның салдарынан құрылғының ішкі бөлігі зақымдалуы және ақау орын алуы мүмкін, не болмаса іштегі газ немесе май шашырауы мүмкін.
48. **Шаңды ортада пайдаланған кезде, поролон сүзгіні жиі тазалаңыз.** Шаңды ортадан поролон сүзгі оңай бітеледі және өрт шығады.

Аккумулятормен жұмыс істейтін құрылғыға арналған қауіпсіздік бойынша ескертулер

Аккумулятормен жұмыс істейтін құрылғыны пайдалану және күтім көрсету

1. **Кездейсоқ іске қосылуды болдырмаңыз. Аккумулятор жинағын жалғамас бұрын, құрылғыны жинамай тұрып немесе тасымалдамас бұрын, ауыстырып-қосқышы өшірулі күйде екеніне көз жеткізіңіз.** Құрылғыны саусағыңызды ауыстырып-қосқышына қойып тасымалдау немесе ауыстырып-қосқышы қосулы құрылғыны қуат көзіне қосу жазатайым оқиғаға әкеп соғуы мүмкін.
2. **Қандай да бір түзетулер жасау, керек-жарақтарды ауыстыру немесе құрылғыны сақтау алдында аккумулятор жинағын құрылғыдан ажыратыңыз.** Осындай алдын алу шаралары құрылғының кездейсоқ іске қосылу қаупін азайтады.
3. **Тек өндіруші көрсеткен зарядтау құрылғысымен зарядтаңыз.** Бір аккумулятор блогына сәйкес келетін зарядтау құрылғысын басқа аккумулятор блогымен пайдалану өрт қаупін тудыруы мүмкін.
4. **Жабдықтарды тек көрсетілген аккумулятор блоктарымен ғана пайдаланыңыз.** Кез келген басқа аккумулятор блоктарын пайдалану жарақат алу мен өрт шығу қаупін тудыруы мүмкін.
5. **Аккумулятор блогын пайдаланбаған кезде, оны қағаз қыстырғыштар, тиындар, кілттер, шегелер, бұрандалар сияқты металл заттар мен бір клеммадан екіншісіне қосылыс жасау мүмкін басқа шағын металл заттардан аулақ ұстаңыз.** Аккумулятор клеммаларының қысқа тұйықталуы күйік шалуға немесе өртке әкеп соғуы мүмкін.
6. **Дұрыс пайдаланбаған кезде**

аккумулятордан сұйықтық ағуы мүмкін; тиіп кетпеуге тырысыңыз. Егер абайсызда тиіп кетсеңіз, сумен шайыңыз. Егер сұйықтық көзге тиген болса, медициналық көмекке жүгініңіз. Аккумулятордан шыққан сұйықтық тітіркену немесе күйікке себеп болуы мүмкін.

7. **Зақымдалған немесе өзгертілген аккумулятор блогын немесе құрылғыны пайдаланбаңыз.** Зақымдалған немесе өзгертілген аккумуляторлардан нәтижесінде өрт, жарылыс немесе жарақат алу қаупіне әкелетін күтпеген жағдайлар туындауы мүмкін.
8. **Аккумулятор блогын немесе құрылғыны от не шамадан тыс жоғары температура әсерінен сақтаңыз.** От немесе 130 °C шамасынан жоғары температура әсері жарылысқа әкелуі мүмкін.
9. **Зарядтауға қатысты нұсқаулардың барлығын орындаңыз және аккумулятор блогын немесе құрылғыны көрсетілген температура ауқымынан тыс зарядтамаңыз.** Дұрыс зарядтамау немесе көрсетілген ауқымнан тыс температурада зарядтау аккумуляторды зақымдауы және өрт шығу қаупін арттыруы мүмкін.
10. **Жөндеу жұмыстарын білікті маман тек тиісті қосалқы бөлшектерді пайдалана отырып орындауы тиіс.** Бұл өнімнің қауіпсіздігін қамтамасыз етеді.
11. **Құрылғыны немесе аккумулятор жинағын пайдалану және күтім көрсету нұсқауларында сипатталғаннан басқа жолмен өзгертуге немесе жөндеуге әрекет етпеңіз.**

Аккумулятор картриджіне арналған маңызды қауіпсіздік нұсқаулары

1. **Аккумулятор картриджін пайдаланбас бұрын, (1) аккумулятордың зарядтау құрылғысындағы, (2) аккумулятордағы және (3) аккумуляторды пайдаланатын өнімдегі барлық нұсқаулар мен ескерту білгілерін оқып шығыңыз.**
2. **Аккумулятор картриджін бөлшектемеңіз немесе өз бетіңізше ашып жөндемеңіз.** Ол өрт, шамадан тыс қызу немесе жарылу жағдайларына алып келуі мүмкін.
3. **Егер аккумулятор картриджің пайдалану уақыты бірталай қысқарған болса, пайдалануды дереу тоқтатыңыз. Бұл қызып кету, ықтимал күйіктер немесе тіпті жарылыс қаупін тудыруы мүмкін.**
4. **Егер электролит көзіңізге тиген болса, көзіңізді таза сумен шайыңыз және дереу медициналық көмекке жүгініңіз. Бұл көру қабілетінен айырылуға әкеп соқтыруы мүмкін.**
5. **Аккумулятор картриджің жалғасуларын бір бірімен матастырмаңыз:**
   (1) **Клеммаларды кез келген ток өткізгіш материалдарға тигізбеңіз.**
   (2) **Аккумулятор картриджін ішінде шегелер, тиындар, т.б. басқа металл заттары бар контейнерде сақтамаңыз.**
   (3) **Аккумулятор блогын суға салмаңыз немесе жаңбыр астында қалдырмаңыз. Аккумулятор түйіспелерінің тұйықталуы үлкен ток ағынының пайда болуына, қызып кетуге, ықтимал күйіктерге және тіпті бұзылуға себеп болуы мүмкін.**
6. **Құрылғыны және аккумулятор картриджін температурасы 50 °C (122 °F) шамасындағы немесе одан асатын жерлерде сақтамаңыз және пайдаланбаңыз.**
7. **Аккумулятор блогы қатты зақымдалған немесе толығымен тозған болса да, оны отқа жақпаңыз. Аккумулятор блогы отта жарылып кетуі мүмкін.**
8. **Аккумулятор картриджін шегелеуге, кесуге, басуға, лақтыруға, құлатуға немесе оны қатты затпен соғуға болмайды.** Бұл әрекеттер өрт, шамадан тыс қызу немесе жарылу жағдайларына алып келуі мүмкін.
9. **Зақымдалған аккумуляторды пайдаланбаңыз.**
10. **Зақымдалған аккумулятор блоктарына қызмет көрсетуге болмайды.** Аккумулятор блоктарына қызмет көрсетуді өндіруші немесе өкілетті қызмет маманы орындауы тиіс.
11. **Жинаққа кіретін литий-ионды аккумуляторлар денсаулыққа және қоршаған ортаға зиянды заттар заңнамасы талаптарына сәйкес қарастырылады.** Коммерциялық тасымалдау үшін, мысалы, үшінші тараптар, экспедиторлар үшін қаптамада және таңбалауда арнайы талаптар сақталуы тиіс.
    Жіберілетін өнімді дайындау үшін қауіпті заттар бойынша сарапшы маманмен кеңесу керек. Сонымен қатар ұлттық ережелерді де толық қарап шығыңыз.
    Ашық түйіспелерді жауып, аккумуляторды қаптамаға қозғалмайтындай етіп орналастырыңыз.
12. **Аккумулятор картриджін кәдеге жаратқан кезде, оны құрылғыдан шығарып алып, қауіпсіз жерде кәдеге жаратыңыз. Аккумуляторды кәдеге жаратуға қатысты жергілікті ережелерді орындаңыз.**
13. **Аккумуляторларды тек Makita компаниясы көрсеткен өнімдермен бірге пайдаланыңыз.** Аккумуляторларды үйлесімді емес өнімдерге орнату өртке, қызып кетуге, жарылысқа немесе электролит ағуына әкеп соқтыруы мүмкін.
14. **Егер құрылғы ұзақ уақыт бойы пайдаланылмайтын болса, құрылғыдағы аккумуляторды алып тастау керек.**
15. **Аккумулятор картриджін пайдалану кезінде және пайдаланғаннан кейін, ол қызып, күйікке немесе төмен температуралы күйікке әкелуі мүмкін. Ыстық аккумулятор картридждерімен жұмыс істегенде сақ болыңыз.**
16. **Пайдаланғаннан кейін құрылғының клеммасын бірден ұстамаңыз, ол күюге себеп болатындай ыстық болуы мүмкін.**
17. **Аккумулятор картриджінің клеммаларына, тесіктеріне және ойықтарына жоңқа, шаң немесе кір жабысып тұрмауы керек.** Одан құрылғы немесе аккумулятор картриджі

қызуы, өртенуі, жарылуы және дұрыс істемеуі мүмкін, нәтижесінде күйіп қалуыңыз немесе жарақаттануыңыз мүмкін.

18. **Құрылғы жоғары вольтты электрлік қуат желілері жанында пайдалануға жарамды болмаса, аккумуляторлық картридждіжоғары вольтты электрлік қуат желілері жанында пайдаланбаңыз.** Бұл құрылғының немесе аккумулятор картриджінің істен шығуына немесе сынуына алып келуі мүмкін.
19. **Аккумуляторды балалардан аулақ ұстаңыз.**

ОСЫ НҰСҚАУЛАРДЫ САҚТАҢЫЗ.

⚠***САҚ БОЛЫҢЫЗ:*** **Тек түпнұсқа Makita аккумуляторларын пайдаланыңыз.** Түпнұсқа емес Makita аккумуляторларын немесе өзгертілген аккумуляторларды пайдалану нәтижесінде өрт, жарақат алу немесе зақымдалуға себеп болатын аккумулятор жарылуына әкелуі мүмкін. Ол сондай-ақ Makita құрылғысы мен зарядтау құрылғысы үшін Makita кепілдігінің күшін жояды.

НАЗАР САЛЫҢЫЗ: Makita компаниясы Makita шығармаған аккумуляторларды немесе өзгертілген аккумуляторларды пайдалану салдарынан болған ешбір жазатайым жағдайға жауапты емес. Қолданыстағы заңдар мен қауіпсіздік стандарттарына сәйкес, Makita шығарған аккумуляторлардың Makita құралдарымен және зарядтау құрылғыларымен үйлесімділігі қатаң зерттелді.

Аккумулятордың максималды қызмет ету мерзімін сақтау бойынша кеңестер

1. **Аккумулятор картриджін қуаты толығымен отырмас бұрын зарядтаңыз. Құрылғының қуаты аз екендігін байқаған кезде, құрылғы жұмысын тоқтатып, аккумулятор картриджін зарядтаңыз.**
2. **Толығымен зарядталған аккумулятор картриджін ешқашан қайта зарядтамаңыз. Артық зарядтау аккумулятордың қызмет ету мерзімін қысқартады.**
3. **Аккумулятор картриджін 10 °C – 40 °C (50 °F – 104 °F) бөлме температурасында зарядтаңыз. Зарядтамас бұрын аккумулятор картриджін суытыңыз.**
4. **Аккумулятор картриджін пайдаланбаған уақытта оны құрылғыдан немесе зарядтау құрылғысынан алыңыз.**
5. **Егер аккумулятор картриджін ұзақ уақыт бойы (алты айдан артық) пайдаланбаған болсаңыз, оны зарядтаңыз.**

Бөлшектердің сипаттамасы

► Сурет1

1	Басқару панелі	2	LED шам
3	Бөлгіш	4	Ішкі себет
5	Ішкі науа	6	Тасу тұтқасы
7	Ашқыш	8	Ауа тесігі
9	Дөңгелек	10	USB-порттың қақпағы
11	"DC IN" розеткасының қақпағы	12	"DC IN" ұясы
13	Аккумулятор қақпағы	14	Қақпақ
15	Ысырма	16	Арба тұтқасы
17	Ағызу тесігі	18	Қуат түймешігі
19	"DC IN" шамы	20	Температура бірлігі (Фаренгейт градусы)
21	Температура бірлігі (Цельсий градусы)	22	Қыздыру режимінің шамы
23	Салқындату режимінің шамы	24	Температураны орнату түймешігі (сол жағы)
25	Температураның көрсетілімі	26	Аккумулятор индикаторы
27	Температураны орнату түймешігі (оң жағы)	28	Параметрлерді реттеу түймешігі

ПАЙДАЛАНУ ЖОЛЫ

⚠***САҚ БОЛЫҢЫЗ:*** **Құрылғы қыздыру режимінде істеп тұрғанда, камераға тез бұзылатын заттар салмаңыз.** Тамақ немесе сусын бұзылып кетуі мүмкін.

ЕСКЕРТПЕ: Құрылғыны жоғары ылғалды ортада пайдаланған кезде, ішінде конденсат пайда болуы мүмкін. Бұл құрылғының істен шыққанын білдірмейді. Құрылғыдағы конденсатты құрғақ шүберекпен сүртіңіз.

Қуат көзін жалғау

Аккумулятор картриджімен пайдалану

⚠***САҚ БОЛЫҢЫЗ:*** **аккумулятор картриджін орнату немесе шығару алдында, құрылғыны міндетті түрде өшіріңіз.**

⚠***САҚ БОЛЫҢЫЗ:*** **Аккумулятор картриджін орнатқан немесе шығарған кезде, құрылғыны және аккумулятор картриджін мықтап ұстаңыз.** Құрылғыны және аккумулятор картриджін мықтап ұстамасаңыз, олар қолыңыздан тайып кетіп, құрылғы және аккумулятор картриджі зақымдалуы және адамды жарақаттауы мүмкін.

⚠***САҚ БОЛЫҢЫЗ:*** **аккумулятор картриджі мен клеммалар арасына саусақтарыңызды қысып алмаңыз.** Одан тілік жара алуыңыз мүмкін.

Аккумулятор картриджін орнату үшін аккумулятор қақпағын ашыңыз.

► Сурет2

Аккумулятор картриджіндегі тілше мен корпустағы ойықты бір-біріне туралап, картриджді орнына сырғытып салыңыз. Сырт еткен дыбыс естілгенше,

орнына итеріп салыңыз. Содан кейін аккумулятор қақпағын жабыңыз.
Аккумулятор картриджін шығару үшін оның алдыңғы жағындағы түймешікті сырғытып тұрып, картриджді құрылғыдан сырғытып шығарыңыз.

► **Сурет3:** **1.** Қызыл индикатор **2.** Түймешік **3.** Аккумулятор картриджі

⚠***САҚ БОЛЫҢЫЗ:*** **аккумулятор картриджін міндетті түрде қызыл индикатор көрінбейтіндей етіп толық орнату керек.** Толық орнатылмаса, ол құрылғыдан абайсызда түсіп қалып, сізді немесе айналаңыздағы адамдарды жарақаттауы мүмкін.

⚠***САҚ БОЛЫҢЫЗ:*** **аккумулятор картриджін күш салып орнатуға болмайды.** Оңай сырғып кірмесе, картридж дұрыс салынбай жатыр.

ЕСКЕРТПЕ: Екі аккумулятор картриджін орнатуға болады, бірақ құрылғы жұмысқа бір аккумулятор картриджін пайдаланады.

ЕСКЕРТПЕ: Түрі бірдей екі аккумулятор орнатылған болса, алдымен қуаты кем болған аккумулятор пайдаланылады.

ЕСКЕРТПЕ: Екі түрлі аккумулятор орнатылған болса, алдымен 36–40 В макс. TT (XGT) аккумуляторы пайдаланылады.

Темекі тұтатқышының адаптерін пайдалану

⚠***САҚ БОЛЫҢЫЗ:*** **штепсель розеткадан оңай ажыратылса, қосылым жақсы болмаса немесе штепсельді дұрыстап жалғау мүмкін емес болса, темекі тұтатқышының адаптерін пайдаланбаңыз.**

Құрылғыны темекі тұтатқышының ұясы арқылы пайдаланған кезде, құрылғымен бірге жеткізілетін темекі тұтатқышының адаптерін пайдаланыңыз. Штепсельді "DC IN" розеткасына жалғап, содан кейін екінші ұшын темекі тұтатқышының розеткасына жалғаңыз. Қозғалтқышты оталдырыңыз немесе автокөлікті іске қосыңыз.

► **Сурет4:** **1.** "DC IN" ұясы **2.** Штепсель **3.** Темекі тұтатқышының ұясы

Құрылғы темекі тұтатқышының адаптерінен қуат алып жұмыс істеп тұрғанда, "DC IN" шамы жанады.

НАЗАР САЛЫҢЫЗ: **Темекі тұтатқышының адаптері 12 В / 24 В TT автокөлік аккумуляторына арналған.** Темекі тұтатқышының адаптерін басқа тұрақты ток көздерімен пайдалану мүмкін емес.

НАЗАР САЛЫҢЫЗ: **қозғалтқыш кілті немесе қозғалтқыш қосқышы "ACC" күйінде тұрғанда, құрылғыны пайдаланбаңыз.** Аккумулятор қуаты таусылуы мүмкін.

НАЗАР САЛЫҢЫЗ: **ұзартқыштарды, тармақты сымдарды, т.с.с. құралдарды пайдаланбаңыз. Құрылғымен бірге берілген темекі тұтатқышының адаптерін пайдаланыңыз.** Ақау орын алуы мүмкін.

НАЗАР САЛЫҢЫЗ: **розеткадан ажыратқан кезде, сымды тартпаңыз.** Ақау орын алуы мүмкін.

НАЗАР САЛЫҢЫЗ: **Автокөліктің бос жүрісті азайту функциясы бар болса, құрылғы дұрыс істемеуі мүмкін, себебі автокөлік аккумуляторы төмен кернеулі болады. Бұл жағдайда, бос жүрісті азайту функциясын өшірген жөн.**

НАЗАР САЛЫҢЫЗ: **қуат сымы жалғанып тұрмаған кезде, "DC IN" ұясының қақпағын міндетті түрде мықтап жабыңыз.** Әйтпесе құрылғыға бөгде заттар кіріп, ақау тудыруы мүмкін.

ЕСКЕРТПЕ: Темекі тұтатқышының адаптері де, аккумулятор картриджі де орнатылған кезде, құрылғы темекі тұтатқышының адаптері арқылы келетін қуаттан жұмыс істейді.

ЕСКЕРТПЕ: Құрылғы темекі тұтатқышының адаптері арқылы жұмыс істесе де, аккумулятор қуаты аздап шығындалады.

ЕСКЕРТПЕ: Құрылғы аккумулятор картриджін қуаттамайды.

ЕСКЕРТПЕ: Құрылғының қуат көзі ауысқан кезде, компрессор өзін қорғау үшін шамамен 3 минуттай тоқтайды.

АТ адаптерін пайдалану

Қосымша керек-жарақ

⚠***САҚ БОЛЫҢЫЗ:*** **штепсель розеткадан оңай ажыратылса, қосылым жақсы болмаса немесе штепсельді дұрыстап жалғау мүмкін емес болса, АТ адаптерін пайдаланбаңыз.**

⚠***САҚ БОЛЫҢЫЗ:*** **құрылғымен бірге берілген АТ адаптерін пайдаланыңыз.** Кез келген басқа АТ адаптерін пайдалансаңыз, өрт шығуы мүмкін.

Құрылғыны АТ қуатымен пайдаланғанда, құрылғымен бірге берілген АТ адаптерін пайдаланыңыз. Штепсельді "DC IN" ұясына жалғап, содан кейін екінші ұшын розеткаға жалғаңыз.

► **Сурет5:** **1.** "DC IN" ұясы **2.** Штепсель **3.** Розетка *

* АТ адаптерінің розетка жағындағы штепселінің пішіні және розетканың пішіні елге қарай әртүрлі болады.

Құрылғы АТ адаптерінен қуат алып жұмыс істеп тұрғанда, "DC IN" шамы жанады.

НАЗАР САЛЫҢЫЗ: **розеткадан ажыратқан кезде, сымды тартпаңыз.** Ақау орын алуы мүмкін.

НАЗАР САЛЫҢЫЗ: **қуат сымы жалғанып тұрмаған кезде, "DC IN" ұясының қақпағын міндетті түрде мықтап жабыңыз.** Әйтпесе құрылғыға бөгде заттар кіріп, ақау тудыруы мүмкін.

ЕСКЕРТПЕ: АТ адаптері де, аккумулятор картриджі де орнатылған кезде, құрылғы АТ адаптері арқылы келетін қуаттан жұмыс істейді.

ЕСКЕРТПЕ: Құрылғы АТ адаптері арқылы жұмыс істесе де, аккумулятор қуаты аздап шығындалады.

ЕСКЕРТПЕ: Құрылғы аккумулятор картриджін қуаттамайды.

ЕСКЕРТПЕ: Құрылғының қуат көзі ауысқан кезде, компрессор өзін қорғау үшін шамамен 3 минуттай тоқтайды.

Құрылғыға тамақ немесе сусын салу

⚠***САҚ БОЛЫҢЫЗ:*** **балмұздақ немесе қатып тұрған тамақты камераға салмай тұрып, камераны жеткілікті түрде суытыңыз.** Балмұздақты немесе қатып тұрған тамақты басқа тамақпен және сусынмен бірге салмаңыз. Балмұздақ пен қатып тұрған тамақ еріп кетуі мүмкін.

⚠***САҚ БОЛЫҢЫЗ:*** **Құрылғы қыздыру режимінде істеп тұрғанда, камераға тез бұзылатын заттар салмаңыз.** Тамақ немесе сусын бұзылып кетуі мүмкін.

⚠***САҚ БОЛЫҢЫЗ:*** **құрылғы өшіп тұрғанда, тамақ (әсіресе шикі тамақты) салмаңыз.** Тамақ немесе сусын бұзылып кетуі мүмкін.

⚠***САҚ БОЛЫҢЫЗ:*** **тамақты тікелей камераға салмаңыз. Тамақты ораңыз немесе пластик пакетке салыңыз.**

⚠***САҚ БОЛЫҢЫЗ:*** **қыздыру режимінде пайдаланғанда, ыстыққа төзімді емес пластик бөтелкелерді салмаңыз.** Олар деформацияға ұшырауы немесе сынуы мүмкін.

Қақпақты ашу немесе жабу

Қақпақты босату және ашу үшін ысырманы жоғары тартыңыз. Қақпақты екі жағынан да ашуға болады.
► **Сурет6**

Қақпақты корпустан босату және шешіп алу үшін екі ысырманы да тартыңыз.
► **Сурет7**

⚠***САҚ БОЛЫҢЫЗ:*** **қақпақтың ысырмалармен жабылғанына көз жеткізіңіз.** Әйтпесе қақпақ кенет ашылып, жарақаттауы мүмкін.

⚠***САҚ БОЛЫҢЫЗ:*** **ысырмасы жабық тұрған қақпақты күштеп ашпаңыз.** Сынады немесе жарақаттайды.

НАЗАР САЛЫҢЫЗ: **қақпақты дереу жабыңыз.** Қақпақты ұзақ ашып тұрсаңыз, камерадағы температура айтарлықтай жоғарылауы/төмендеуі мүмкін.

ЕСКЕРТПЕ: Қақпақты жапқан кезде, ысырмаларды қолмен бекітіңіз. Ысырма автоматты түрде бекітілмейді. Ысырма қақпақтың үстіңгі жағынан шығып тұрса, ысырма бекітілмеген.

Бөлгіш

Бөлгішті пайдалансаңыз, құрылғы қос камералы режимде жұмыс істейді.
Қос камералы режимде, әр камераның температурасын әртүрлі етіп орнатуға болады.
Орнатылатын температураны таңдау жолын бөлімнен қараңыз.
Бөлгішті орнату үшін ондағы ойықтар мен камерадағы бағыттауыштарды туралап, орнына сырғытып кіргізіңіз.
► **Сурет8**

Бір камералы режимді пайдаланған кезде, құрылғы бөлгіштегі сенсорларды анықтамауы үшін, бөлгішті суретте көрсетілгендей шығарыңыз немесе сақтаңыз. Сенсорлар бөлгіштің төменгі жағында және камераның түбінде орналасқан.
► **Сурет9**

НАЗАР САЛЫҢЫЗ: **бөлгішті орнатқан немесе шығарған соң, міндетті түрде орнатылатын температурасын тексеріңіз.** Орнатылатын температура бөлгіш салынғанда немесе шығарылғанда автоматты түрде өзгереді. Температура күтпеген түрде орнатылса, тамақ пен сусын бұзылып кетуі мүмкін.

Құрылғыны пайдалану

Құрылғыны қосу

Құрылғыны қосу үшін қуат түймешігін ⏻ басыңыз.
Құрылғыны өшіру үшін қуат түймешігін ⏻ қайтадан басыңыз.

Орнатылатын температураны таңдау

Орнатылатын температураны таңдау үшін температураны орнату түймешігін ▲/▼ басыңыз.
Орнатылатын температураны таңдау үшін "ТЕХНИКАЛЫҚ СИПАТТАМАЛАР" тарауын қараңыз.
Құрылғы әрекетсіз тұрған соң 5 секундтай өткенде суытуды/қыздыруды бастайды, содан кейін орнатылатын температура жыпылықтауы тоқтайды және температура дисплейінде қолданыстағы температура көрсетіледі.

ЕСКЕРТПЕ: Орнатылатын температура шамалап көрсетіледі.

Қолданыстағы температура орнатылатын температурадан артық және кем бола беруі мүмкін. Себебі температура орнатылатын температураға жақын болуы үшін құрылғы суыту/қыздыру процесін қосады және өшіреді.

Қолданыстағы температура мен орнатылатын температура арасындағы айырмашылық пайдалану жағдайына, пайдалану параметрлеріне және құрылғыға салынған заттарға байланысты артуы мүмкін.

ЕСКЕРТПЕ: Пайдалану ортасына (өте ыстық/суық), т.б. жағдайларға байланысты қолданыстағы температура орнатылатын температураға жетпеуі мүмкін.

ЕСКЕРТПЕ: Қолданыстағы температура орнатылатын температураға жеткенде, құрылғы температураны сақтайды.

ЕСКЕРТПЕ: Компрессор тоқтаған соң, ол өзін қорғау үшін 3 минут бойы қайта қосылмайды.

ЕСКЕРТПЕ: Құрылғыны жоғары ылғалды ортада пайдаланған кезде, ішінде конденсат пайда болуы мүмкін. Бұл құрылғының істен шыққанын білдірмейді. Құрылғыдағы конденсатты құрғақ шүберекпен сүртіңіз.

ЕСКЕРТПЕ: Салқындату барысында құрылғының ішінен ағып жатқан судың дыбысы естілуі мүмкін. Бұл құрылғының істен шыққанын білдірмейді. Бұл — камераны суыту үшін құрылғының ішіне ағып жатқан тоңазытқыш агенттің дыбысы.

Бір камералы режим

Бір камералы режимде температура суреттегідей көрсетіледі. Құрылғы бүкіл камераны орнатылатын температураға дейін суытады/қыздырады.
► **Сурет10**

Қос камералы режим

Қос камералы режимде температура суреттегідей көрсетіледі. Сол және оң жақ камераның температурасын бөлек орнатуға болады.
► **Сурет11**

Орнату түймешігін ⚙ басу арқылы температураны орнатпауды таңдауға да болады. Камераның орнатылған температурасы жоқ болса, температура дисплейінде " - - " көрсетіледі.

НАЗАР САЛЫҢЫЗ: **қос камералы режимде, екінші камерамен 30 °C (55 °F) немесе одан артық айырмашылық болса, температураны орнату мүмкін емес. Осындай айырмашылығы бар температураны орнатуға тырыссаңыз, қателік дыбысы естіледі.**

ФУНКЦИЯЛЫҚ СИПАТТАМА

Аккумулятордың қалған қуатын көрсету

Аккумулятор индикаторы аккумулятордың қалған қуатын көрсетеді. Аккумулятордың қалған қуаты төмендегі кестедегідей көрсетіледі.
► **Сурет12:** **1.** Аккумулятор картриджі
2. Аккумулятор индикаторы

Аккумулятор индикаторының күйі	Қалған қуат
	50–100%
	20–50%
	0–20%
(Жыпылықтап тұр)	Аккумуляторды қуаттаңыз.

ЕСКЕРТПЕ: Аккумулятор қуатының таусылуына байланысты құрылғы тоқтамай тұрып, температура дисплейінде "F2" қателік коды көрсетіледі.

(Тек индикаторы бар аккумулятор картридждерінде)

Аккумулятордың қалған қуатын көрсету үшін аккумулятор картриджіндегі тексеру түймесін басыңыз. Индикатор шамдары бірнеше секунд жанып тұрады.
► **Сурет13:** **1.** Индикатор шамдары **2.** Тексеру түймесі

Индикатор шамдары			Қалған қуат
Жанып тұру	Өшірулі	Жыпылықтау	
			75% - 100%
			50% - 75%
			25% - 50%
			0% - 25%
			Аккумуляторды зарядтаңыз.
			Аккумулятор ақаулы болуы мүмкін.

ЕСКЕРТПЕ: Қолдану жағдайларына және қоршаған ортаның температурасына қарай көрсеткіш нақты қуаттан біршама ерекшеленуі мүмкін.

ЕСКЕРТПЕ: Аккумулятордың қорғаныс жүйесі жұмыс істегенде, бірінші (шеткі сол жақ) индикатор шамы жыпылықтайды.

Қорғаныс жүйесі

Құрылғы қорғаныс жүйелерімен жабдықталған. Осы жүйелер құрылғы мен аккумулятордың жұмыс мерзімін ұзарту үшін қуатты автоматты түрде ажыратады.

Қуаттың шамадан тыс таусылуынан қорғау

Аккумулятордың қуаты төмен болғанда, құрылғы автоматты түрде тоқтайды.
Аккумулятор картриджін құрылғыдан шығарып, аккумулятор картриджін қуаттаңыз.

Қателік коды

Арнайы қателер пайда болғанда, температура дисплейінде мына код көрсетіледі.

— **F1: құрылғының еңкею бұрышының 30°-қа тең немесе одан жоғары болуы.**
Құрылғы қайтадан көлденең күйге қайтқан соң, қайта іске қосуға 3 минуттай уақыт кетеді.
F1 коды құрылғы салқындату режимінде істеп тұрғанда ғана көрсетіледі.

► **Сурет14**

— **F2: аккумулятор қуаты таусылуға жақын.**

— **F3: автокөліктің кіріс кернеуі номиналды кернеуден кем.**

— **F4: автокөліктің кіріс кернеуі номиналды кернеуден артық.**

— **Жоғарыда көрсетілгеннен басқа қателік кодтары көрсетілгенде:**
құрылғыны өшіріп, қайта іске қосыңыз. Қате сонда да көрсетілсе, құрылғыны Makita компаниясының мақұлданған немесе зауыттық сервис орталықтарына апарыңыз.

Автокөлік аккумуляторының қорғаныс жүйесі

Автокөліктің кіріс кернеуі белгілі шекті кернеуге дейін төмендегенде, құрылғы автоматты түрде тоқтайды. "Lo" немесе "Hi" белгілі шекті кернеуін келесі процедураны орындап ауыстыруға болады.

1. Құрылғыны қосыңыз.
2. Режим ("Lo" немесе "Hi") көрсетілгенше сол жақтағы орнату түймешігін ⚙ және температураны орнату түймешігін ▼ басып тұрыңыз.
3. "Lo" немесе "Hi" күйін ауыстыру үшін температураны орнату түймешігін ▲/▼ (сол немесе оң жақтағысын) басыңыз.
4. Орнату түймешігін ⚙ басыңыз немесе құрылғыны 5 секундтай пайдаланбаңыз. Шекті кернеу орнатылды.

Lo	Зауытта орнатылатын әдепкі мән. Бұл режимді кәдімгі автокөліктерде пайдаланыңыз.
Hi	Шекті кернеу "Lo" режимінен жоғары болады. **Қозғалтқышы өшіп тұрған кезде де төмекі тұтатқышының розеткасынан қуат беріп тұра беретін автокөліктерде "Hi" режимін өзгертпеңіз жөн.** "Hi" режимінде құрылғы кернеудің аздап төмендеуін анықтайды және өшеді, осылайша аккумулятор қуатының таусылуына жол берілмейді. Автокөлік аккумуляторының кернеуі төмен болса, мысалы, автокөліктің бос жүрісті азайту функциясы бар болса немесе автокөлік аккумуляторының қуаты таусылған болса, құрылғы "Hi" режимінде дұрыс істемеуі мүмкін. Бұл жағдайда "Lo" режиміне ауысыңыз.

Басқа ақаулардан қорғау

Сондай-ақ қорғау жүйесі құрылғыны зақымдайтын басқа ақаулардан қорғау үшін жасалған және құрылғыны автоматты түрде тоқтатуға мүмкіндік береді. Құрылғы уақытша тоқтап немесе жұмыс кезінде тоқтап қалса, ақауларды жою үшін келесі қадамдардың барлығын орындаңыз.

1. Құрылғыны өшіріңіз, содан кейін қайта іске қосу үшін оны қайтадан қосыңыз.
2. Аккумулятор(лар)ды зарядтаңыз немесе оны/оларды қайта зарядталған аккумулятор(лар) мен ауыстырыңыз.
3. Құрылғы мен аккумулятор(лар)ды суытыңыз.

Қорғау жүйесін қалпына келтіру арқылы жақсарту болмаса, Makita компаниясының жергілікті қызмет көрсету орталығына хабарласыңыз.

Қайта іске қосу функциясы

Құрылғы AT адаптері немесе темекі тұтатқышының адаптері арқылы істеп тұрғанда, қайта іске қосу функциясы қосылады.
Құрылғы қуат түймешігін басудан басқа кез келген әдіспен өшсе, AT адаптерінің немесе темекі тұтатқышы адаптерінің қуат көзі қайта қосылғанда құрылғы автоматты түрде іске қосылады.
Құрылғы тек аккумулятор картриджі арқылы істеп тұрғанда, қайта іске қосу функциясы қосылмайды.

Дыбысты өшіру режимі

Дыбысты өшіру режиміне өту үшін оң жақтағы орнату түймешігін ⚙ және температураны орнату түймешігін ▼ басып тұрыңыз. Қате туралы дыбыстардан басқа операциялық дыбыстардың барлығы өшеді.
Дыбысты өшіру режимінде, дыбыстарды қайта шығару үшін оң жақтағы орнату түймешігін ⚙ және температураны орнату түймешігін ▼ басып тұрыңыз.
Қате туралы дыбыстардың барлығы шығады.

Температура бірлігін ауыстыру

Төмендегі процедураны орындап температура бірлігін °C (Цельсий градусы) немесе °F (Фаренгейт градусы) етіп ауыстыруға болады.

1. Құрылғыны қосыңыз.

2. Бірлік (°C немесе °F) жыпылықтай бастағанша, орнату түймешігін ⚙ басып тұрыңыз.
3. Бірлікті таңдау үшін температураны орнату түймешігін ▲/▼ (сол немесе оң жақтағысын) басыңыз.
4. Орнату түймешігін ⚙ басыңыз немесе құрылғыны 5 секундтай пайдаланбаңыз. Бірлік таңдалып болды.

Жад функциясы

Құрылғы орнатылған соңғы параметрде қосылады.

USB арқылы қуаттау

Жұмыс күйінде USB порт үнемі 5 В кернеу шығарады.

НАЗАР САЛЫҢЫЗ: **USB қуат беру портымен істей алатын құрылғыларды ғана жалғаңыз.** Әйтпесе құрылғы істен шығуы мүмкін.

НАЗАР САЛЫҢЫЗ: **Бұл құрылғының USB қуат беру портын компьютердің USB ұяшығына жалғамаңыз**. Бұдан ақау пайда болуы мүмкін.

НАЗАР САЛЫҢЫЗ: **құрылғыға USB құрылғысын жалғау алдында, USB құрылғысындағы деректеріңіздің резервтік көшірмесін міндетті түрде жасаңыз.** Әйтпесе деректеріңіз кез келген жағдайда жойылуы мүмкін.

НАЗАР САЛЫҢЫЗ: **құрылғыларды пайдаланбаған кезде немесе қуаттап болған соң, USB кабелін ажыратып, USB жабынын жабыңыз.**

ЕСКЕРТПЕ: Құрылғы кей USB құрылғыларына қуат бермеуі мүмкін.

► **Сурет15**

Ағызу тесігі

Камераны тазалағанда немесе камерада су жиналып қалғанда, ағызу тесігінің қақпағын ашып суды ағызыңыз. Суды ағызып болған соң, камераны жақсылап құрғатыңыз. Құрылғыны пайдалану алдында ағызу тесігінің қақпағын міндетті түрде мықтап жабыңыз.

► **Сурет16**

Сақталатын элементтер

Ішкі науаны камераның жоғарғы бөлігіне қоюға болады.
Ішкі себетті камераның оң жағына ғана салуға болады.
Ішкі науа мен ішкі себетті бірге пайдалануға болады.
Құрылғыны ішкі науасыз және ішкі себетсіз де пайдалануға болады.

► **Сурет17: 1.** Ішкі науа **2.** Ішкі себет

НАЗАР САЛЫҢЫЗ: **қақпақты жаппай тұрып, ішкі науаның камераның шетіндегі ойыққа жақсылап кіріп тұрғанына көз жеткізіңіз.**

Ашқыш

Бөтелке қақпағын ашуға арналған.

► **Сурет18**

Шам

LED шамдар қақпақ ашылған кезде автоматты түрде қосылып, қақпақ жабылған кезде өшеді.

Қоқыс пакетінің ілгегі

Қоқыс пакетін ілуге арналған.

► **Сурет19: 1.** Қоқыс пакетінің ілгегі

Тасу

Тасу тұтқасы

Құрылғыны екі қолмен тасығанда, екі тасу тұтқасын да көтеріңіз.

► **Сурет20**

Арба тұтқасы

Құрылғыны дөңгелектерін пайдаланып тасымалдағанда, арба тұтқасын көтеріңіз.

► **Сурет21**

Иық бауы

⚠***САҚ БОЛЫҢЫЗ:*** **иық бауы тек құрылғыны тасуға арналған. Құрылғыны тасудан басқа мақсаттармен (биік жерде құлаудың алдын алу, крандармен ілу, сүйреу, қабырғаға ілу, т.б.) пайдаланбаңыз.**

⚠***САҚ БОЛЫҢЫЗ:*** **құрылғының және иық бауының зақымдалмағанын (матасы мен тігісін де) тексеріңіз. Зақымдалған болса, қолданбаңыз.**

⚠***САҚ БОЛЫҢЫЗ:*** **иық бауы дұрыс мықтап бекітілгеніне көз жеткізіңіз.** Әйтпесе құрылғы құлап жарақаттауы мүмкін.

⚠***САҚ БОЛЫҢЫЗ:*** **иық бауын пайдалансаңыз да, құрылғыны қолыңызбен демеп ұстаңыз және оны еңкейтпеңіз.** құрылғыны тек иық бауымен ғана тасысаңыз, құрылғы тұрақсыз болады. Иық бауы ажырап кетуі мүмкін немесе құрылғы басқа заттарға соғылып, жарақаттауы мүмкін.

⚠***САҚ БОЛЫҢЫЗ:*** **иық бауына шамадан тыс күш түсірмеңіз.** Әйтпесе құрылғы құлап жарақаттауы мүмкін.

Бауды тесіктерден өткізіп, суретте көрсетілгендей бекітіңіз.

► **Сурет22**

ТЕХНИКАЛЫҚ ҚЫЗМЕТ КӨРСЕТУ

⚠***САҚ БОЛЫҢЫЗ:*** **қарап тексеру немесе техникалық күтім жұмыстарын орындау алдында, міндетті түрде құрылғының өшіп тұрғанына, электр желісінен ажыратылғанына және аккумулятор картриджінің шығарылғанына көз жеткізіңіз.**

⚠***САҚ БОЛЫҢЫЗ:*** **Тазалаған кезде, құрылғы үстіне су себуге немесе құюға болмайды. Шлангімен жууға болмайды және құрылғының ішіне су кіргізбеңіз.**

НАЗАР САЛЫҢЫЗ: **Жанармайды, бензинді, сұйылтқышты, спиртті немесе соған ұқсас заттарды ешқашан пайдаланбаңыз. Нәтижесінде түссіздену, бүліну немесе жарықтар пайда болуына әкелуі мүмкін.**

Өнімнің ҚАУІПСІЗДІГІ мен СЕНІМДІЛІГІН қамтамасыз ету үшін, жөндеу жұмыстары, кез келген басқа техникалық қызмет көрсету немесе реттеу әрдайым Makita қосалқы бөлшектерін пайдалану арқылы Makita компаниясының өкілетті немесе зауыттық қызмет көрсету орталықтары тарапынан орындалуы керек.

Тазалау

- Камерадағы май дақтарын жүйелі түрде тазалаңыз.
- Иіс шықпауы үшін камераның ішін тазалаңыз.
- Тоңазыту тиімділігін арттыру үшін поролон сүзгідегі шаңды жүйелі түрде кетіріңіз.
- Жоғарғы қақпақтың тығыздағыш жолағы оңай кірленеді, оны уақытында тазалаңыз.

Жібіту

Жібіту үшін қуатты өшіріп, мұз ерігенше күтіңіз. Содан кейін суды сүртіп кетіріңіз.

Поролон сүзгіні тазалау

⚠***САҚ БОЛЫҢЫЗ:*** **поролон сүзгіні тазалап болған соң, оны құрылғыға ұмытпай орнатыңыз.** Құрылғыны поролон сүзгісіз пайдаланса, ақау пайда болуы мүмкін.

1. Сүзгі қақпағын суретте көрсетілген көрсеткі бағытымен сырғытыңыз, содан кейін сүзгі қақпағын шешіп алыңыз.
2. Поролон сүзгіні шығарыңыз, поролон сүзгіні тазалаңыз.

► **Сурет23**

3. Поролон сүзгі мен сүзгі қақпағын қайтадан орнатыңыз.

► **Сурет24**

ҚОСЫМША КЕРЕК-ЖАРАҚТАР

⚠***САҚ БОЛЫҢЫЗ:*** **Бұл керек-жарақтарды немесе қондырмаларды осы нұсқаулықта көрсетілген Makita құрылғысымен бірге пайдаланған дұрыс.** Басқа керек-жарақтарды немесе қондырмаларды пайдалану адамдардың жарақаттануына әкелуі мүмкін. Керек-жарақты немесе қондырманы тек мақсатына сәйкес пайдаланыңыз.

Осы керек-жарақтар туралы қосымша мәлімет алу үшін көмек қажет болса, жергілікті Makita қызмет көрсету орталығына хабарласыңыз.

- АТ адаптері
- Makita түпнұсқа аккумуляторы және зарядтау құрылғысы

ЕСКЕРТПЕ: Тізімдегі кей элементтер стандартты керек-жарақ ретінде құрылғы қаптамасында болуы мүмкін. Олар әр елде әртүрлі болуы мүмкін.

警告

- **有关用户维护期间的相应步骤和注意事项，请参阅“保养”章节。**
- 致欧洲用户：
  在有人监督或在接受安全使用工具的指导并清楚可能存在的危险后，8岁及以上的儿童以及体力、感知觉、心智不健全或缺乏经验知识的人员可使用本工具。请勿让儿童玩耍本工具。在无人监督的情况下，请勿让儿童进行清洁和用户保养工作。
- 致非欧洲地区用户：
  本设备不得由不熟悉操作说明的人员（包括小孩）和体力、感官及心智不健全或缺乏经验和知识的人员使用，除非由负责他们安全的人员在使用时对他们进行监督和指导。应看管好儿童，勿让其玩耍本设备。
- **如果电源线破损，必须更换制造商或其服务代理所提供的专用电源线或组件。**
- **有关电池的类型参考信息，请参阅“规格”章节。**
- **有关如何拆卸或安装电池的信息，请参阅“安装或拆卸电池组”部分。**
- **废弃电池组时，需将其从工具上卸下并在安全地带进行处理。请遵循当地有关如何处理废弃电池的法规。**
- **如长时间不使用工具，必须将电池从工具中取出。**
- **请勿使电池组短路。**

简介

规格

型号:		**CW004G**
输入	电池组	D.C. 18 V D.C. 36 V - 40 V 最大
	点烟器适配器	D.C. 12 V/D.C. 24 V
功耗		80 W
抗冲击防护等级		III
USB供电端口		输出电压D.C. 5 V/输出电流D.C. 2.4 A/Type A
容量		29 L
制冷剂		R-1234yf (33 g)
绝缘材料/发泡材料		聚氨酯泡沫/环戊烷 (C_5H_{10})
防护等级		IPX4（仅电池组供电时）
净重（不含附件）	不含电池组	17.1 kg
	带BL4080Fx2	20.9 kg
尺寸（长 × 宽 × 高）	外形尺寸	676 mm × 345 mm × 471 mm （把手和搬运把手处于降下位置）
	腔室内部	343 mm × 240 mm × 338 mm
气候类型		SN / N / ST / T（亚温带/温带/亚热带/热带）

- 生产者保留变更规格不另行通知之权利。
- 规格可能因销往国家之不同而异。

可选择温度

°C	-18	-15	-10	-5	0	5	10	15	20	25	30	35	40	45	50	55	60
°F	0	5	15	25	30	40	50	60	70	75	85	95	105	115	120	130	140

适用电池组和充电器

电池组	D.C.18 V型	BL1815N / BL1820B / BL1830B / BL1840B / BL1850B / BL1860B
	D.C. 36 V - 40 V（最大）型	BL4020 / BL4025 / BL4040 / BL4050F / BL4080F
充电器	D.C.18 V型	DC18RC / DC18RD / DC18RE / DC18SD / DC18SE / DC18SF / DC18SH / DC18WC
	D.C. 36 V - 40 V（最大）型	DC40RA / DC40RB / DC40RC / DC40WA / BCC01 / BCC02

- 部分以上所列电池组和充电器是否适用视用户所在地区而异。

⚠警告： 请仅使用以上所列电池组和充电器。使用其他类型的电池组或充电器可能会导致人身伤害和 / 或失火。

⚠警告： 请勿对本工具使用带线电源，例如电池连接转换器或便携电源装置。此类电源的电缆可能会阻碍操作，进而导致人员受伤。

工作时间

注： 工作时间从腔室内部达到控制温度的状态开始测量。

注： 以上工作时间为近似值，实际可能因电池类型、充电状态和使用情况不同而异。

以单腔室运转时

电压	电池组（使用两个相同的电池组时）	各控制温度的工作时间（小时）		
		环境温度为30°C (85°F)		环境温度为0°C (30°F)
		-18°C (0°F)	5°C (40°F)	60°C (140°F)
D.C. 18 V	BL1815N	1.5	4.0	1.5
	BL1820B	2.0	5.5	2.0
	BL1830B	3.0	7.5	2.5
	BL1840B	4.5	11.0	3.5
	BL1850B	5.5	14.0	5.0
	BL1860B	7.0	17.0	6.0
D.C. 36 V - 40 V 最大	BL4020	4.5	11.5	4.5
	BL4025	6.0	15.0	5.5
	BL4040	10.0	24.0	9.0
	BL4050F	12.5	30.0	11.5
	BL4080F	20.0	48.0	18.5

以双腔室运转时

电压	电池组（使用两个相同的电池组时）	各控制温度的工作时间（小时）	
		环境温度为30°C (85°F)	
		-18°C (0°F)	5°C (40°F)
D.C. 18 V	BL1815N	1.5	
	BL1820B	2.5	
	BL1830B	3.5	
	BL1840B	5.0	
	BL1850B	6.5	
	BL1860B	8.0	
D.C. 36 V - 40 V 最大	BL4020	4.5	
	BL4025	5.5	
	BL4040	9.0	
	BL4050F	11.0	
	BL4080F	18.0	

符号

以下显示本设备可能会使用的符号。在使用工具之前，请务必理解其含义。



阅读使用说明书。



仅限于欧盟国家
由于本设备中包含有害成分，因此废弃的电气和电子设备、蓄电池和普通电池可能会对环境和人体健康产生负面影响。
请勿将电气和电子工具或电池与家庭普通废弃物放在一起处置！
根据欧洲关于废弃电气电子设备、蓄电池和普通电池、废弃的蓄电池和普通电池的指令及其国家层面的修订法案，废弃的电气设备、普通电池和蓄电池应当单独存放并递送至城市垃圾收集点，根据环保法规进行处置。
此规定由标有叉形标志的带轮垃圾桶符号表示。



警告：
有起火风险。



请勿将水直接加入腔室。请勿将工具浸入水中。请勿将水倾倒在工具上。否则会造成触电或故障。

电源

本工具只可连接电压与铭牌所示电压相同的电源，且仅可使用单相交流电源。本工具双重绝缘，因此也可用于不带接地线的插座。

安全警告

1. **仅电池组给工具供电时，工具适合露营使用。**
2. **本工具使用易燃制冷剂。阅读并遵循这些使用说明。请我们的维修中心进行维修。废弃本工具时，请遵循当地有关如何处理易燃制冷剂的法规。**
3. **警告：务必确保通风口或工具外壳内没有障碍物。**
4. **警告：除制造商推荐外，请勿使用机械装置或其他方式加速除霜过程。**
5. **警告：除制造商推荐的类型外，请勿在工具的食品储藏格内使用电器。**
6. **本工具内部含有易燃绝热发泡气体。废弃本工具时，请遵循当地有关如何处理易燃绝热发泡气体的法规。**
7. **请勿将喷雾罐等易爆物质与易燃推进剂一起存放在本工具内。**
8. **本工具供家庭以及以下类似情况下使用**
   - 商店、办公室和其他工作环境中的员工厨房区域；
   - 农舍以及酒店、汽车旅馆和其他居住型环境中的客人；
   - 住宿加早餐型环境；
   - 餐饮和类似非零售情况下。

9. **想要更换照明灯时，请有资格的维修人员进行。包括照明灯在内的所有部件应交由有资格的维修人员更换。**
10. **警告：有儿童被卡住的风险。丢弃本工具前：**
    * 取下门。

冷热二用保温箱附加安全警告

1. **请务必在使用前仔细阅读本使用说明书。**
2. **请勿让幼童和宠物玩耍本工具。存放时将工具放在儿童接触不到的地方。**否则可能会发生卡住等严重事故。
3. **请勿拆解工具。**
4. **不得使用任何非制造商推荐的附件。**否则可能会导致故障。
5. **请勿将本工具用作脚踏凳或椅子。**否则可能会导致摔落和人身伤害。
6. **请勿将工具浸入水或其他液体中，以免触电。请勿暴露在雨水中。**
7. **即使工具未在使用，请勿将工具倒置，或倾斜15°以上。**否则可能会导致故障。
8. **请勿将工具放置在阳光下的车内或发热材料附近等高温场所。**制冷性能可能会降低，或由于气体泄漏导致起火。
9. **放置工具时，确保电源线未分接或损坏。**
10. **请勿将工具放置在燃气设备附近。**制冷性能可能会降低，或由于气体泄漏导致起火。
11. **请勿在工具附近使用易燃喷雾器。**否则可能会导致起火。
12. **请勿在冷藏车或冷藏室内使用本工具。**冷藏车或冷藏室内容易发生结露，从而造成水滴掉落在工具上，导致故障。
13. **在汽车内使用工具时，请务必将工具安置在行李舱或后排座椅的脚部等稳定的场所，并将其固定。请勿将工具放置在处于不稳定状态的座椅上。**如果行驶过程中汽车突然启动或停止，工具可能会翻倒和移动，从而造成人身伤害。
14. **请勿在室外使用AC适配器。**否则可能会导致触电。
15. **请勿将金属箔或其他导电材料插入工具，以免起火或短路。**
16. **确认所使用电压范围是否与铭牌上标记的相同，电源线插头是否匹配插座，并确保插座接地良好。**
17. **请勿不当使用AC适配器和点烟器适配器。**
18. **使用时，请勿在AC适配器上面或周围放置任何物品。**否则可能会导致起火。
19. **请勿损坏AC适配器和点烟器适配器的电源线。**
    — **请勿改装电源线。**
    — **请勿强行弯曲、拉拽或扭转电源线。**
    — **请勿挤压电源线。**
    — **请勿在电源线上放置重物。**
    — **使用时，请勿捆绑电源线。**
    否则电源线可能会受损，并导致起火或触电。
20. **清洁AC适配器和点烟器适配器的插头。**附着在插头上的水或盐等污垢可能会造成生锈，并导致导电性差、变形或起火。
21. **清除烟器适配器插口中的灰尘和灰烬。**否则可能会导致变形或起火。
22. **请勿用潮湿或沾有油污的手处理插头。**否则可能会导致触电。
23. **将插头完全插入“DC IN”插口。**否则可能会使插头变形或导致起火。
24. **请勿在运转之后马上触摸AC适配器和点烟器适配器的插头。**因其可能会非常烫而烫伤皮肤。
25. **请勿使用汽油发动机驱动的发电机的DC输出（DC）作为电源。**否则可能会导致故障。
26. **剩余汽车电池电量不足时，请在汽油发动机运转状态下使用工具。使用工具后，拔出点烟器插口，以免加载于汽车电池。**
27. **使用工具时，请勿给汽车电池充电。**不可接受的电压可能会施加于产品，导致故障或起火。
28. **驾驶时，请勿操作本工具。**否则可能会导致交通事故。
29. **如果点烟器适配器的保险丝熔断，请务必更换Makita（牧田）指定的新保险丝。有关详细信息，请联系当地Makita（牧田）维修中心。**
30. **为避免损坏压缩机，请勿频繁按启动按钮。启动时，请务必至少与上次使用间隔5分钟。**
31. **制冷模式运转时，请勿用湿手触摸工具内的物品，特别是金属制品。**否则可能会导致冻伤。
32. **加热模式运转时，请勿长时间用手触摸工具内部。**有低温烫伤的风险。

33. **打开和关闭腔室门和电池盖时，小心不要夹住您的手指。**
34. **对食品和饮料进行冷热保温时，小心不要让电池电量耗尽。请勿长时间存放打开的食品。**食品和饮料可能会变质。
35. **将食品或饮料放在工具内时，请保持腔室内的清洁。**有食品中毒等风险。
36. **将食品或饮料放在工具内时，请预先放入冷或热的物品。**本工具无法在短时间内制冷或加热。
37. **请勿在工具中装入过多的食品和饮料。**制冷性能可能会降低，从而导致食品和饮料变质。
38. **工具在加热模式下时，请勿将易腐烂物品放在腔室内。**食品或饮料可能会变质。
39. **请勿将宠物等生物放在工具内。**本工具无法保存生物。
40. **请勿将水等直接放在工具中。**水可能会进入工具内，并导致故障。如果腔室内有水积聚，使用软布将其擦拭干净。
41. **请勿将保冷剂放在破损的袋子中。**如果保冷剂漏入工具，工具的金属部件可能会被腐蚀。如果保冷剂泄漏，使用柔软的湿布将其擦拭干净，然后使用软布擦干。
42. **请勿将药物或学术材料放在工具中。**本工具无法储存需要严格控制温度的材料。
43. **搬运时请握紧工具。**否则工具可能会掉落，并导致故障，或掉落在您的脚上造成人身伤害。
44. **搬运工具时，使工具保持腔室门朝上。请勿将工具倒置搬运。**否则可能会导致故障。
45. **清洁或不使用时，请取出电池并拔掉电源线。**
46. **请勿使用化学洗涤液和硬质工具清洁产品。**
47. **请勿使用刀或螺丝刀清除工具中的冰或霜。**否则可能会损坏工具内部，并导致故障或者可能使封住的气体或油喷出。
48. **在多尘环境中使用时，请时常清洁海绵过滤器。**多尘环境会使海绵过滤器容易堵塞并起火。

电池驱动设备安全警告

电池驱动设备的使用和保养

1. **防止意外启动。在连接至电池组，拿起或搬运设备之前，请确保开关处于关闭位置。**搬运设备时手指放在开关上或者在开关打开的情况下给设备通电会导致意外情况发生。
2. **在进行任何调整、更换附件或存放设备之前，请断开电池组与设备的连接。**这些安全防卫措施可降低设备意外启动的风险。
3. **请仅使用制造商指定的充电器进行充电。**将适用于某一种类型电池组的充电器用于其他类型的电池组时，可能会导致起火。
4. **这些设备仅可使用指定的专用电池组。**使用其他类型的电池组可能会导致人身伤害或起火。
5. **不使用电池组时请将其远离纸夹、硬币、钥匙、钉子、螺丝或其他小型金属物体放置。这些物体可能会使电池端子短路。**这些物体可能会使电池端子短路，引起燃烧或起火。
6. **使用过度时，电池中可能溢出液体。请避免接触。如果意外接触到电池漏液，请用水冲洗。如果液体接触到眼睛，请就医。**电池漏液可能会导致过敏发炎或灼伤。
7. **不要使用损坏或改装过的电池组或设备。**损坏或改装过的电池组可能呈现无法预测的结果，导致着火、爆炸或伤害。
8. **不要将电池组或设备暴露于火或高温环境下。**暴露于火或高于130°C的高温中可能导致爆炸。
9. **请遵循所有充电说明，不要在说明书中指定的温度范围之外给电池组或设备充电。**不正确充电或在指定的温度范围外充电可能会损坏电池并增加着火的风险。
10. **由具备必要资质的专业维修人员进行维修并只使用与原部件相同的更换部件。**这样可确保产品的安全性。
11. **除非在使用和维护说明中另有指示，否则请勿改装或尝试维修设备或电池组。**

电池组的重要安全注意事项

1. **在使用电池组之前，请仔细通读所有的说明以及（1）电池充电器，（2）电池，以及（3）使用电池的产品上的警告标记。**
2. **请勿拆卸或改装此电池组。**否则可能引起火灾、过热或爆炸。
3. **如果机器运行时间变得过短，请立即停止使用。否则可能会导致过热、起火甚**

至爆炸。

4. **如果电解液进入您的眼睛，请用清水将其冲洗干净并立即就医。否则可能会导致视力受损。**
5. **请勿使电池组短路：**
   (1) **请勿使任何导电材料碰触到端子。**
   (2) **避免将电池组与其他金属物品如钉子、硬币等放置在同一容器内。**
   (3) **请勿将电池组置于水中或使其淋雨。**

   电池短路将产生大的电流，导致过热，并可能导致起火甚至击穿。
6. **请勿在温度可能达到或超过50°C（122°F）的场所存放以及使用设备和电池组。**
7. **即使电池组已经严重损坏或完全磨损，也请勿焚烧电池组。电池组会在火中爆炸。**
8. **请勿对电池组射钉，或者切削、挤压、抛掷、掉落电池组，又或者用硬物撞击电池组。**否则可能引起火灾、过热或爆炸。
9. **请勿使用损坏的电池。**
10. **决不能维修损坏的电池包。**电池包仅能由生产者或其授权的维修服务商进行维修。
11. **本工具附带的锂离子电池需符合危险品法规要求。**
    第三方或转运代理等进行商业运输时，应遵循包装和标识方面的特殊要求。有关运输项目的准备作业，咨询危险品方面的专业人士。同时，请遵守可能更为详尽的国家法规。
    请使用胶带保护且勿遮掩表面的联络信息，并牢固封装电池，使电池在包装内不可动。
12. **丢弃电池组时，需将其从设备上卸下并在安全地带进行处理。关于如何处理废弃的电池，请遵循当地法规。**
13. **仅将电池用于Makita（牧田）指定的产品。**将电池安装至不兼容的产品会导致起火、过热、爆炸或电解液泄漏。
14. **如长时间不使用设备，必须将电池从设备中取出。**
15. **使用设备期间以及使用设备之后，电池组温度可能较高，易引起灼伤或低温烫伤。处理高温电池组时请小心操作。**
16. **在使用设备后请勿立即触碰设备的端子，否则可能引起灼伤。**
17. **不要让碎屑、灰尘或泥土卡入电池组的端子、孔口和凹槽内。**否则可能会导致过热、着火、爆炸和工具/电池组故障，造成烫伤或人身伤害。
18. **除非设备支持在高压电源线路附近使用，否则请勿在高压电源线路附近使用电池组。**否则可能导致设备或电池组故障或失常。
19. **确保电池远离儿童。**

请保留此说明书。

⚠小心： 请仅使用原装Makita（牧田）电池。使用非原装Makita（牧田）电池或经改装的电池，可能会引起电池爆裂，造成起火、人身伤害和财产损失。同时还会导致Makita（牧田）设备和充电器保修失效。

注意： Makita（牧田）对因使用非Makita（牧田）原装电池或经过改装的电池而造成的任何事故概不负责。Makita（牧田）原装电池与Makita（牧田）工具和充电器的兼容性已经过严格评估，符合适用法规和安全标准。

保持电池最大使用寿命的提示

1. **在电池组电量完全耗尽前及时充电。发现设备电量低时，务必停止设备操作，并给电池组充电。**
2. **请勿对已充满电的电池组重新充电。过度充电将缩短电池的使用寿命。**
3. **请在10 °C - 40 °C（50 °F - 104 °F）的室温条件下给电池组充电。请在灼热的电池组冷却后再充电。**
4. **不使用电池组时，请将其从设备或充电器上拆除。**
5. **如果电池组长时间（超过六个月）未使用，请给其充电。**

部件说明

► 图片1

1	控制面板	2	LED灯
3	隔板	4	内部篮筐
5	内部托盘	6	搬运把手
7	开盖器	8	通风口
9	轮	10	USB盖
11	“DC IN”插口盖	12	“DC IN”插口
13	电池盖	14	腔室门

15	闩锁	16	手推把手
17	排水口	18	电源按钮
19	“DC IN”灯	20	温度单位（华氏度）
21	温度单位（摄氏度）	22	加热模式灯
23	制冷模式灯	24	温度设置按钮（左）
25	温度显示	26	电池指示灯
27	温度设置按钮（右）	28	设置按钮

具体使用方法

⚠小心： 工具在加热模式下时，请勿将易腐烂物品放在腔室内。食品或饮料可能会变质。

注： 在高湿度环境下操作工具时，工具上可能会发生结露。这不是工具故障。使用干布将结露从工具上擦拭干净。

连接电源

使用电池组运转时

⚠小心： 安装或拆卸电池组之前，请务必关闭工具电源。

⚠小心： 安装或拆卸电池组时，请握紧工具和电池组。若未握紧工具和电池组，可能使其从您的手中滑落，造成工具和电池组受损，并导致人身伤害。

⚠小心： 请小心不要让手指夹在电池组和端子之间。这可能会造成割伤。

要安装电池组时，请打开电池盖。

► **图片2**

将电池组上的舌簧与外罩上的凹槽对齐，然后将其滑入到位。将其完全插入，直至其锁定到位并发出轻微卡嗒声为止。然后关闭电池盖。

要拆卸电池组时，滑动电池组前侧的按钮，同时将电池组从工具中滑出。

► **图片3： 1.** 红色指示器 **2.** 按钮 **3.** 电池组

⚠小心： 务必完全装入电池组，直至看不见红色指示器为止。否则其可能会从工具中意外脱落，从而造成您自身或他人受伤。

⚠小心： 请勿强行安装电池组。如果电池组难以滑入，则其未正确插入。

注： 最多可以安装两个电池组，但工具运转仅使用其中一个电池组。

注： 如果安装了两个相同类型的电池，则先使用剩余电量较低的电池。

注： 如果安装了两个不同类型的电池，则先使用D.C.36 V至最大40V（XGT）的电池。

使用点烟器适配器运转时

⚠小心： 如果插头能轻松拔出，如果连接不稳固，或如果插头无法正确连接，请勿使用点烟器适配器。

要通过点烟器插口使用工具时，请使用工具随附的点烟器适配器。将插头插入“DC IN”插口，然后将另一端插入点烟器插口。启动汽油发动机或开启汽车电源。

► **图片4： 1.** “DC IN”插口 **2.** 插头 **3.** 点烟器插口

工具使用来自点烟器适配器的电源运转时，“DC IN”灯亮起。

注意： 点烟器适配器适用于D.C. 12 V / 24 V汽车电池。点烟器适配器无法与其他D.C.电源一起使用。

注意： 请勿在汽油发动机钥匙或汽油发动机开关处于“ACC”状态下使用工具。否则可能会导致电池电量耗尽。

注意： 请勿使用延长线、分支线等。使用工具附带的点烟器适配器。否则可能会导致故障。

注意： 拔出时，请勿拉线。否则可能会导致故障。

注意： 如果汽车有怠速降低功能，工具可能因汽车电池电压变低而无法正常工作。在这种情况下，我们建议关闭怠速降低功能。

注意： 拔出电源线时，请务必将“DC IN”插口盖关紧。否则异物可能会进入工具，并导致故障。

注： 点烟器适配器和电池组均已安装时，工具使用来自点烟器适配器的电源运转。

注： 即使工具使用来自点烟器适配器的电源运转，电池电量也略有消耗。

注： 工具不给电池组充电。

注： 工具转换电源时，压缩机停止约3分钟以自我保护。

使用AC适配器运转时

选购附件

⚠小心： 如果插头能轻松拔出，如果连接不稳固，或如果插头无法正确连接，请勿使用AC适配器。

⚠小心： 使用工具附带的AC适配器。使用其他任何AC适配器可能会导致起火。

使用交流电对工具供电时，请使用随工具附送的AC适配器。将插头插入“DC IN”插口，然后将另一端插入电源插座。

► **图片5: 1.** “DC IN”插口 **2.** 插头 **3.** 电源插座 *

* 电源插座侧的AC适配器插头形状和电源插座的形状因国家不同而异。

工具使用来自AC适配器的电源运转时，“DC IN”灯亮起。

注意： 拔出时，请勿拉线。否则可能会导致故障。

注意： 拔出电源线时，请务必将“DC IN”插口盖关紧。否则异物可能会进入工具，并导致故障。

注： AC适配器和电池组均已安装时，工具使用来自AC适配器的电源运转。

注： 即使工具使用来自AC适配器的电源运转，电池电量也略有消耗。

注： 工具不给电池组充电。

注： 工具转换电源时，压缩机停止约3分钟以自我保护。

将食品或饮料放在工具中

⚠小心： 将冰淇淋或冷冻食品放入腔室前，请充分冷却腔室。请勿将冰淇淋或冷冻食品与其他食品和饮料放在一起。否则冰淇淋和冷冻食品可能会融化。

⚠小心： 工具在加热模式下时，请勿将易腐烂物品放在腔室内。食品或饮料可能会变质。

⚠小心： 工具电源关闭时，请勿放置食品（特别是生的食品）。食品或饮料可能会变质。

⚠小心： 请勿直接将食品放在腔室中。将食品包起来或将食品放到塑料袋中。

⚠小心： 在加热模式下运转时，请勿放置不耐热的塑料瓶。否则其可能会变形或破裂。

打开或关闭腔室门

向上拉闩锁以松开并打开腔室门。腔室门可从两侧中任一侧打开。

► **图片6**

向上拉两个闩锁以松开并将腔室门从主体拆下。

► **图片7**

⚠小心： 确保用闩锁关闭腔室门。否则腔室门可能会突然打开并导致人身伤害。

⚠小心： 请勿在闩锁锁定的状态下强行打开腔室门。否则会导致破损或人身伤害。

注意： 及时关闭腔室门。长时间打开腔室门会导致腔室内温度显著升高/降低。

注： 关闭腔室门时，请务必手动锁定闩锁。闩锁不自动锁定。如果闩锁从腔室门顶面凸出，则闩锁未锁定。

隔板

通过使用隔板，工具可以双腔室模式运转。在双腔室模式下，可为各腔室设定不同温度。请参考选择控制温度部分。

要安装隔板时，将隔板上的凹槽与腔室上的滑轨对齐，然后将其滑入到位。

► **图片8**

在单腔室模式下运转时，如图所示拆下或存放隔板，使工具不检测隔板内的传感器。传感器位于隔板的底端和腔室的底部。

► **图片9**

注意： 安装或取出隔板后，请务必确认控制温度。安装或取出隔板时，控制温度自动改变。非预期的控制温度可能会导致食品和饮料变质。

操作工具

开启工具电源

按下电源按钮⏻可开启工具电源。再次按下电源按钮⏻可关闭工具电源。

选择控制温度

按下温度设置按钮▲/▼以选择控制温度。关于可选择的控制温度，请参阅“规格”章节。
无任何操作约5秒后，工具启动制冷/加热，然后控制温度停止闪烁，温度显示为当前温度。

注： 控制温度是近似值。

当前温度可能在控制温度上下反复变动。这是因为工具会开启和关闭制冷/加热运转，使温度接近控制温度。

当前温度和控制温度之差可能因使用条件、操作设定和放入工具的物品而增加。

注： 根据使用环境（酷热/严寒）等，当前温度可能达不到控制温度。

注： 当前温度达到控制温度时，工具将保持温度。

注： 一旦压缩机停止，为自我保护，压缩机在3分钟内不会重新启动。

注： 在高湿度环境下操作工具时，工具上可能会发生结露。这不是工具故障。使用干布将结露从工具上擦拭干净。

注： 制冷运转期间，可能会听到工具内部的水流声。这不是工具故障。这是制冷剂在工具内部流动以冷却腔室的声音。

单腔室模式

在单腔室模式下，温度显示变为如图所示。工具制冷/加热整个腔室以控制温度。
► **图片10**

双腔室模式

在双腔室模式下，温度显示变为如图所示。可分别为左腔室和右腔室设定温度。
► **图片11**

也可选择不通过按设置按钮⚙来设定温度。如果腔室没有控制温度，则温度显示为“- -”。

注意： 在双腔室模式下，如果与另一个腔室相差30°C（55°F）或以上，则无法设定控制温度。如果在如此差异下尝试设定温度，会响起错误提示音。

功能描述

显示电池的剩余电量

电池指示灯显示剩余电池电量。剩余电池电量如下表所示。
► **图片12: 1.** 电池组 **2.** 电池指示灯

电池指示灯状态	剩余电量
	50%至100%
	20%至50%
	0%至20%
 （闪烁）	给电池充电。

注： 在工具即将因电池耗尽而停止前，错误代码“F2”显示在温度显示上。

（仅限带指示灯的电池组）

按电池组上的CHECK（查看）按钮可显示电池剩余电量。指示灯将亮起数秒。
► **图片13: 1.** 指示灯 **2.** CHECK（查看）按钮

指示灯			剩余电量
■ 点亮	□ 熄灭	◪ 闪烁	
■■■■			75%至100%
■■■□			50%至75%
■■□□			25%至50%
■□□□			0%至25%
◪□□□			给电池充电。

指示灯			剩余电量
点亮	熄灭	闪烁	
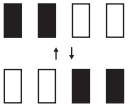			电池可能出现故障。

注： 在不同的使用条件及环境温度下，指示灯所示电量可能与实际情况略有不同。

注： 当电池保护系统启动时，第一个（最左侧）指示灯将闪烁。

保护系统

本工具配备有保护系统。这些系统可自动切断电源以延长工具和电池寿命。

过放电保护

电池组的电量变低时，工具会自动停止运转。
请将电池组从工具中取出，并给电池组充电。

错误代码

对于特定错误，温度显示为以下代码。

— **F1: 工具与水平角度等于或超过30°。**
工具回到水平位置后，需要约3分钟重新启动。
仅当工具在制冷模式下运转时显示代码F1。

► **图片14**

— **F2: 电池耗尽。**

— **F3: 汽车输入电压低于额定电压。**

— **F4: 汽车输入电压高于额定电压。**

— **显示除上述以外的错误代码时：**
关闭工具电源后重新启动。如仍发生错误，请将工具带到Makita（牧田）授权的或工厂维修服务中心。

汽车电池保护系统

汽车输入电压降至特定阈值电压时，工具会自动停止运转。
可按照以下步骤将特定阈值电压切换至“Lo”或“Hi”。

1. 开启工具电源。
2. 按住设置按钮⚙和左温度设置按钮▼，直至显示模式（“Lo”或“Hi”）。
3. 按下温度设置按钮▲/▼（左或右）以切换“Lo”或“Hi”。
4. 按下设置按钮⚙，或在约5秒内不对工具进行任何操作。完成阈值电压。

Lo	出厂默认设定。 在传统汽车中使用此模式。
Hi	阈值电压高于“Lo”。 **对于汽车汽油发动机关闭时也继续从点烟器插口供电的汽车，我们建议更改“Hi”模式。** 在“Hi”模式下，工具检测小电压下降并关闭电源，以免电池电量耗尽。 如果汽车电池电压低，例如车辆有怠速降低功能或汽车电池电量已耗尽，工具在“Hi”模式下可能无法正常工作。 在这种情况下，改为“Lo”模式。

其他原因防护

保护系统还适用于其他可能导致工具受损的情况，从而使工具自动停止运转。工具暂时或中途停止工作时，执行以下所有步骤以排除异常原因。

1. 关闭工具，然后再次重新启动。
2. 给电池充电或更换为充电电池。
3. 请等待工具和电池冷却。

如果保护系统恢复后仍无改善，请联络当地的Makita（牧田）维修服务中心。

重启功能

工具使用AC适配器或点烟器适配器运转时，重启功能激活。
如果通过除按下电源按钮以外的任何方式使工具停止运转，AC适配器或点烟器适配器的电源恢复时，工具将自动开启电源。
工具仅使用电池组运转时，重启功能不激活。

静音模式

按住设置按钮⚙和右温度设置按钮▼以进入静音模式。除错误提示音以外的所有操作音均关闭。
在静音模式下，按住设置按钮⚙和右温度设置按钮▼以恢复声音。
所有错误提示音会始终响起。

切换温度单位

可按照以下步骤切换温度单位°C（摄氏度）或°F（华氏度）。

1. 开启工具电源。
2. 按住设置按钮⚙，直至单位（°C或°F）开始闪烁。
3. 按下温度设置按钮▲/▼（左或右）以选择单位。
4. 按下设置按钮⚙，或在约5秒内不对工具进行任何操作。完成单位选择。

记忆功能

工具将以与上一次设定相同的设定启动。

USB充电

在运转状态下，USB端口持续输出5 V电压。

注意： 只能连接与USB供电端口兼容的设备。否则可能会导致工具故障。

注意： 请勿将本工具的USB供电端口连接至电脑的USB端子。否则可能会导致故障。

注意： 在将USB设备连接至本工具前，请务必备份USB设备的数据。否则数据可能会丢失。

注意： 不使用设备时或充电后，取下USB电缆并盖好USB盖。

注： 工具可能不会给某些USB设备供电。

► **图片15**

排水口

清洁腔室或腔室内有积水时，打开排水口盖进行排水。排水后，使腔室充分干燥。使用工具前，请务必牢固安装排水口盖。

► **图片16**

储存用品

内部托盘可放置于腔室上部。
内部篮筐仅可放置于腔室右侧。
内部托盘和内部篮筐可一起使用。
工具也可在无内部托盘和内部篮筐的状态下使用。

► **图片17: 1.** 内部托盘 **2.** 内部篮筐

注意： 关闭腔室门前，请确保内部托盘牢固嵌入腔室边缘的凹槽中。

开盖器

用于开启冠形瓶盖。

► **图片18**

照明灯

LED灯在腔室门开启时自动打开，在腔室门关闭时熄灭。

垃圾袋挂钩

用于悬挂垃圾袋。

► **图片19: 1.** 垃圾袋挂钩

搬运

搬运把手

用双手搬运工具时，抬起两个搬运把手。

► **图片20**

手推把手

用轮运送工具时，抬起手推把手。

► **图片21**

肩带

⚠小心： 仅将肩带用于搬运工具。请勿用于除搬运工具以外的用途（防止高处掉落、用吊车吊挂、拖拽、墙壁悬挂等）。

⚠小心： 检查工具和肩带有无损坏（包括织物和缝线）。如有损坏，请勿使用。

⚠小心： 确保肩带正确牢固安装。否则可能会发生掉落事故。

⚠小心： 即使在使用肩带时，也请用手握住工具，使其保持水平。仅使用肩带搬运工具可能会导致工具不稳定。肩带可能会脱落或者工具撞击到其他物体，并造成人身伤害。

⚠小心： 请勿在肩带上施加过大的负载。否则可能会发生掉落事故。

如图所示，将带子穿过孔后扣住带子。

► **图片22**

保养

⚠小心： 检查或保养工具之前，请务必关闭工具电源，拔出电源插头并取出电池组。

⚠小心： 清洁时，请勿将水喷洒或倾倒在工具上。请勿用水管冲洗，避免工具内部进水。

注意： 切勿使用汽油、苯、稀释剂、酒精或类似物品清洁工具。否则可能会导致工具变色、变形或出现裂缝。

为了保证产品的安全与可靠性，维修、任何其他的维修保养或调节需由Makita（牧田）授权的或工厂维修服务中心完成。务必使用Makita（牧田）的替换部件。

清洁

- 定期清洁腔室内的油污。
- 清洁腔室内部四周，以防止气味。
- 定期清洁海绵过滤器上的灰尘，以提高制冷效率。
- 上盖的密封条容易变脏，请及时清洁。

除霜

要除霜时，关闭电源，并等待直至霜融化。然后将水擦拭干净。

清洁海绵过滤器

⚠小心： 清洁海绵过滤器后，请务必将其安装至工具。在未安装海绵过滤器的状态下操作工具可能会导致故障。

1. 按照图中所示的箭头方向滑动过滤器盖板，然后取下过滤器盖板。
2. 取下海绵过滤器，清洁海绵过滤器。

► **图片23**

3. 安装海绵过滤器，并将过滤器盖板装回。

► **图片24**

选购附件

⚠小心： 这些附件或装置专用于本说明书所列的Makita（牧田）工具。使用其他配件或装置存在人身伤害风险。仅可将附件或装置用于规定目的。

如您需要了解更多关于这些选购附件的信息，请咨询当地的Makita（牧田）维修服务中心。

- AC适配器
- Makita（牧田）原装电池和充电器

注： 本列表中的一些部件可能作为标准附件包含于工具包装内。它们可能因国家/地区不同而异。

警告

- **如需保養工作期間相關程序和注意事項的詳細資料，請參閱「保養」章節。**
- 歐洲使用者須知：
  8 歲以上兒童及身體、感官或精神缺陷者，或缺乏使用經驗與知識者，須在人員監督或指導器具安全使用方式並瞭解可能產生之危險的情況下，使用本器具。兒童不得把玩本器具。在未經監督的情況下，不得讓兒童進行清潔及保養工作。
- 非歐洲地區使用者須知：
  本器具不適用於身體、感官或智力缺陷者，或缺乏使用經驗與知識者（包括兒童），除非由負責這些人員安全的監護人監督或瞭解如何安全使用器具。應監督兒童，確保他們不會將本器具當成玩具。
- **若電源線損壞，則應以專用電源線或由製造商或其服務代理商提供的總成進行更換。**
- **如需電池類型的參考資料，請參閱「規格」章節。**
- **如需瞭解拆卸或安裝電池的方式，請參閱「安裝或拆卸電池組」一節。**
- **棄置電池組時，請將其從器具取出並棄置於安全場所。請遵循當地法規處理廢棄電池。**
- **如果長時間不使用本器具，必須從器具中取出電池。**
- **請勿使電池組短路。**

簡介

規格

型號：		**CW004G**
輸入	電池組	D.C. 18 V D.C. 36 V - 40 V（最大）
	點菸器變壓器	D.C. 12 V / D.C. 24 V
耗電量		80 W
防震保護等級		III
USB 電源埠		輸出電壓 D.C. 5 V／輸出電流 D.C. 2.4 A／Type A
容量		29 L
冷媒		R-1234yf (33 g)
保溫材料／發泡材料		聚酯纖維泡棉／環戊烷 (C_5H_{10})
防護等級		IPX4（僅限由電池組供電）
淨重（不含配件）	不含電池組	17.1 kg
	含 BL4080F x2	20.9 kg
尺寸（長 x 寬 x 高）	外觀尺寸	676 mm x 345 mm x 471 mm （含把手和手提把手降低位置）
	箱體內部	343 mm x 240 mm x 338 mm
氣候類型		SN / N / ST / T

- 生產者保留變更規格不另行通知之權利。
- 規格可能因銷往國家之不同而異。

可選擇溫度

°C	-18	-15	-10	-5	0	5	10	15	20	25	30	35	40	45	50	55	60
°F	0	5	15	25	30	40	50	60	70	75	85	95	105	115	120	130	140

適用的電池組與充電器

電池組	D.C.18 V 型號	BL1815N / BL1820B / BL1830B / BL1840B / BL1850B / BL1860B
	D.C. 36 V - 40 V（最大）型號	BL4020 / BL4025 / BL4040 / BL4050F / BL4080F
充電器	D.C.18 V 型號	DC18RC / DC18RD / DC18RE / DC18SD / DC18SE / DC18SF / DC18SH / DC18WC
	D.C. 36 V - 40 V（最大）型號	DC40RA / DC40RB / DC40RC / DC40WA / BCC01 / BCC02

- 上述某些電池組與充電器可能會因居住地區而無法使用。

⚠警告： 務必使用上述的電池組與充電器。使用任何其他電池組與充電器可能會導致人員受傷和／或火災。

⚠警告： 本器具請勿搭配腰掛式電池轉接座或背負式電池搭載器等有線電源使用。此類有線電源的纜線可能會阻礙操作，並導致人員受傷。

操作時間

注： 操作時間是從箱體內達到控制溫度的狀態開始測量。

注： 操作時間為約略估算，會因電池類型、充電狀態及使用狀況而異。

以單箱體操作時

電壓	電池組（使用兩個相同的電池組）	各控制溫度的操作時間（小時）		
		環境溫度為 30°C (85°F)		環境溫度為 0°C (30°F)
		-18°C (0°F)	5°C (40°F)	60°C (140°F)
D.C. 18 V	BL1815N	1.5	4.0	1.5
	BL1820B	2.0	5.5	2.0
	BL1830B	3.0	7.5	2.5
	BL1840B	4.5	11.0	3.5
	BL1850B	5.5	14.0	5.0
	BL1860B	7.0	17.0	6.0
D.C. 36 V - 40 V（最大）	BL4020	4.5	11.5	4.5
	BL4025	6.0	15.0	5.5
	BL4040	10.0	24.0	9.0
	BL4050F	12.5	30.0	11.5
	BL4080F	20.0	48.0	18.5

以雙箱體操作時

電壓	電池組（使用兩個相同的電池組）	各控制溫度的操作時間（小時）	
		環境溫度為 30°C (85°F)	
		-18°C (0°F)	5°C (40°F)
D.C. 18 V	BL1815N	1.5	
	BL1820B	2.5	
	BL1830B	3.5	
	BL1840B	5.0	
	BL1850B	6.5	
	BL1860B	8.0	
D.C. 36 V - 40 V（最大）	BL4020	4.5	
	BL4025	5.5	
	BL4040	9.0	
	BL4050F	11.0	
	BL4080F	18.0	

符號

以下顯示本設備可能使用的符號。在使用工具前，請務必理解其涵義。



請仔細閱讀使用說明書。



僅用於歐盟國家
由於本設備中存有危險組件，廢棄電氣與電子設備、蓄電池與電池可能會對環境與人體健康產生負面影響。請勿將電氣與電子器具或電池和家庭廢棄物一同處理！根據針對廢棄電氣與電子設備、蓄電池與電池及廢棄蓄電池與電池制訂的歐洲指令及其對本國法律的修改版，應依照環境保護法規個別存放廢棄電氣設備、電池與蓄電池，並將其送至都市垃圾獨立回收點。
這類設備會在設備上以打叉的滑輪垃圾桶作為符號標示。



警告：
起火風險。



請勿將水直接注入箱體內。請勿將器具浸泡在水中。請勿在器具上傾倒水。否則可能導致觸電或故障。

電源

工具的電源電壓應為單相交流電源，且電壓應與標示板所標示的電壓相同。工具採用雙重絕緣設計，因此無需另接地線便可直接與插座相連。

安全警告

1. **器具僅在由電池組供電時，才適合露營使用。**
2. **本器具使用可燃性冷媒。操作時請仔細閱讀並遵循使用說明。請將維修工作交由維修服務中心執行。棄置器具時，請遵守當地有關可燃性冷媒的處理規定。**
3. **警告：請勿阻塞器具通風口或外殼通風孔。**
4. **警告：請勿使用非製造商建議的機械裝置或其他方法加速除霜過程。**
5. **警告：請勿在器具的食物儲存室內使用非製造商建議型式的電器。**
6. **本器具含有可燃性絕緣吹製氣體。棄置器具時，請遵守當地有關可燃性絕緣吹製氣體的處理規定。**
7. **請勿於本器具中存放含有易燃推進劑等爆炸性物質，例如噴霧罐。**
8. **本器具適用於居家及類似應用，如**
   - 商店、辦公室及其他工作環境內的員工廚房區；
   - 農舍、飯店、汽車旅館及其他住宿類型環境；
   - 民宿類型環境；
   - 餐飲及類似的非零售應用。

9. **當您想更換照明燈時，請洽詢合格的維修人員。所有零件（包含照明燈）應由合格的維修人員進行更換。**
10. **警告：兒童被困危險。在您丟棄本器具前，請注意以下事項：**
    * 拆下蓋板。

保溫保冷箱的其他安全警告

1. **使用前請詳閱使用說明書。**
2. **切勿讓兒童和寵物在本器具玩耍。存放器具時，請置於兒童無法接觸的地方。**否則可能發生受困等嚴重意外。
3. **請勿拆解器具。**
4. **不可使用非製造商建議的任何配件。**否則可能會發生故障。
5. **請勿將本器具作為梯子或椅子使用。**可能會導致跌倒及受傷。
6. **請勿將器具浸泡在水或其他液體中，以免發生觸電。勿受雨水淋濕。**
7. **即使器具沒有使用，也不要將器具倒置，或使其傾斜超過 15°。**否則可能會發生故障。
8. **請勿將器具放置在高溫場所，例如烈日下的車內或靠近加熱材料。**冷卻性能可能會降低，或氣體洩漏可能會引起火災。
9. **安裝器具時，請確定電源線未被夾住或損壞。**
10. **不要將本器具放置在靠近瓦斯器具的地方。**冷卻性能可能會降低，或氣體洩漏可能會引起火災。
11. **切勿在器具附近使用可燃噴霧劑。**否則可能會引起火災。
12. **切勿在冷藏車或冷藏室內使用本器具。**冷藏車和冷藏室容易出現凝結水，使得水滴落在器具上而導致故障。
13. **在車內使用器具時，請務必將本器具安裝於行李廂或後座地板等穩定處並加以固定。請勿將本器具置於不穩定的座椅上。**如果汽車在行駛過程中突然起步或停止，本器具可能會掉落並移動，並因此導致受傷。
14. **請勿在室外使用 AC 變壓器。**否則可能發生觸電。
15. **請勿將金屬箔或其他導電材料插入到器具中，以防止火災或短路。**
16. **請檢查使用的電壓範圍是否與銘板上標示的相同，電源線插頭是否符合插座，並確保插座正確接地。**
17. **請勿濫用 AC 變壓器和點菸器變壓器。**
18. **使用時，不要在 AC 變壓器上方或周圍放置任何物體。**否則可能會引起火災。
19. **請勿損壞 AC 變壓器和點菸器變壓器的電線。**
    — **請勿改裝電線。**
    — **請勿用力彎曲、拉扯或扭轉電線。**
    — **請勿夾住電線。**
    — **請勿將重物置於電線上。**
    — **使用時不可綑綁電線。**
    否則電線可能損壞並導致起火或觸電。
20. **清潔 AC 變壓器和點菸器變壓器的插頭。**附著在插頭上的髒汙（例如水或鹽）可能會導致生鏽，而導致導電性不良、變形或起火。
21. **清潔點菸器變壓器插座上的灰塵及粉塵。**否則，可能導致變形或起火。
22. **請勿在手部潮濕或沾有油脂的情形下拿取插頭。**這麼做可能會造成觸電。
23. **將插頭完全插入「DC IN」插座。**否則可能會導致插頭變形或引起火災。
24. **操作後切勿立即觸碰 AC 變壓器和點菸器變壓器的插頭。**它們可能會非常燙而造成皮膚燙傷。
25. **請勿使用引擎發電機的 DC 輸出 (DC) 作為電源。**這麼做可能會導致故障。
26. **當剩餘汽車電池電量變小時，在引擎運轉時使用本器具。使用器具後，拔出點菸器插座的插頭，避免汽車電池負荷過高。**
27. **請勿在使用器具時充電汽車電池。**不適當的電壓可能供應至產品，而導致故障或起火。
28. **行駛時，請勿使用本器具。**這麼做可能會導致事故。
29. **如果點菸器變壓器的保險絲燒斷，務必更換 Makita（牧田）規定的新保險絲。如需詳細資訊，請洽詢當地 Makita（牧田）維修服務中心。**
30. **為避免壓縮機損壞，請勿頻繁按壓啟動按鈕。啟動時，務必與上次使用時保持至少 5 分鐘的間隔時間。**
31. **使用冷卻模式時，請勿用濕手觸摸器具內的物品，特別是金屬材質的部分。**這麼做可能導致凍傷。
32. **使用加熱模式時，請勿長時間用手觸碰器具內部。**具有低溫灼傷風險。
33. **在關閉或開啟蓋板及電池蓋時，請小心不要夾傷手指。**
34. **小心不要在食物和飲料保冷或保溫時耗**

盡電池電量。不要長時間存放開封的食物。食物和飲料可能會腐壞。

35. **在器具中放置食物或飲料時，請保持箱內清潔。**食物中毒等風險。
36. **在器具中放置食物或飲料時，先放入冷卻或加熱過的物品。**本器具無法在短時間內冷卻或加熱。
37. **請勿在器具中裝入太多食物和飲料。**冷卻性能可能會降低，導致食物和飲料腐壞。
38. **本器具處於加熱模式時，不要放易腐壞的物品在箱內。**食物或飲料可能會腐壞。
39. **請勿將寵物等生物放入器具中。**本器具無法保護生物安全。
40. **請勿直接將水等液體裝入器具中。**水可能會滲入器具而導致故障。如果箱體內積水，請使用軟布擦拭乾淨。
41. **請勿將冷卻劑放入破損的袋子內。**如果冷卻劑在器具中洩漏，可能會腐蝕器具的金屬部分。如果冷卻劑洩漏，請用柔軟濕布擦拭，然後用軟布擦乾。
42. **請勿將藥物或學術資料放入器具中。**本器具無法儲存需要嚴格控制溫度的物品。
43. **搬運時，請握緊器具。**否則器具可能掉落而導致故障，或掉落到您的腳上而導致受傷。
44. **搬運器具時，將器具的蓋板朝上。請勿以倒置方式搬運器具。**否則可能會發生故障。
45. **清潔或不使用時，請取出電池並拔出電源插頭。**
46. **請勿使用化學清潔劑和硬質工具清潔產品。**
47. **請勿使用刀子或螺絲起子從器具上刮除冰或霜。**這樣做可能會損壞器具內部並導致故障，或封閉的氣體或油液可能會噴出。
48. **在多塵環境中使用時，要更常清潔海綿濾網。**多塵環境容易導致海綿濾網堵塞和火災。

電池供電器具的安全警告

電池供電器具的使用和注意事項

1. **避免意外啟動。在接上電池組及拿起或搬運器具之前，請先確保開關位於關閉位置。**搬運器具時手指放在開關上，或在開關處於開啟位置時將器具通電，皆可能會引發事故。
2. **在進行任何調整、更換配件或存放器具之前，請將電池組從器具上取下。**此類防護性安全措施可降低器具意外啟動的風險。
3. **僅使用製造商指定的充電器進行充電。**使用適用於某一類型電池組的充電器給其他電池組充電可能會引起火災。
4. **僅限使用專門設計的電池組操作器具。**使用任何其他電池組可能會造成人員受傷及火災。
5. **不使用電池組時請將其遠離紙夾、硬幣、鑰匙、釘子、螺絲或其他小型金屬物體放置。這些物體可能會使電池端子短路。**短接電池端子可能會引起燃燒或起火。
6. **使用過度時，電池中可能溢出液體；請避免接觸。如果意外接觸到電池漏液，請用水沖洗。如果液體接觸到眼睛，請就醫。**電池漏液可能會導致過敏發炎或灼傷。
7. **請勿使用損壞或經改裝的電池組或器具。**損壞或經改裝的電池可能會出現無法預料的運作情形，而引發火災、爆炸或人員受傷風險。
8. **請勿將電池組或器具暴露於火源或高溫環境。**暴露於火源或 130 °C 以上的高溫可能會發生爆炸。
9. **請遵守所有充電說明，並勿於說明中指定之溫度範圍外為電池組或器具進行充電。**以錯誤的方式或於指定之溫度範圍外進行充電，可能會損壞電池，並增加火災風險。
10. **僅可由合格維修人員使用相同的更換零件進行維修。**如此可確保維持產品的安全性。
11. **除使用和注意事項說明中的指示外，請勿改裝或嘗試維修器具或電池組。**

電池組的重要安全須知

1. **使用電池組之前，請閱讀（1）充電器、（2）電池和（3）使用電池的產品上的所有指示說明和注意標識。**
2. **請勿拆解或改裝電池組。**以免引發火災、過熱或爆炸。
3. **如果工具運行時間極短，請立即停止使用。否則可能會導致過熱、起火甚至爆炸。**
4. **如果電解液進入眼睛，請立即用清水沖洗並就醫。這種情況可能會導致失明。**
5. **請勿短接電池組：**

   (1) 請勿用任何導電材料觸碰電池

端子。
(2) 避免將電池組與釘子、硬幣等金屬物品存放在同一容器中。
(3) 請勿將電池組置於水中或使其淋雨。

電池短路會產生較大的電流、導致過熱並可能引起起火甚至擊穿。

6. **請勿在溫度可能達到或超過 50 °C (122 °F) 的場所存放或使用器具和電池組。**
7. **請勿焚燒電池組，即使其已嚴重損壞或徹底磨損。電池組會在火中爆炸。**
8. **請勿釘牢、切割、輾壓、丟擲、摔落電池組，或使電池組撞擊硬物。**這類行為可能會引發火災、過熱或爆炸。
9. **請勿使用損壞的電池。**
10. **請勿維修損壞的電池組。**僅可由製造商或授權的維修商維修電池組。
11. **本工具附帶的鋰離子電池需符合危險品法規要求。**
第三方或轉運代理在進行商業運輸時，應遵循包裝和標識方面的特殊要求。
有關運輸項目的準備作業，諮詢危險品方面的專業人士。同時，請遵守可能更詳盡的國家法規。
請使用膠帶保護且勿遮掩表面的聯絡資訊，並牢固封裝電池，使電池在包裝內不可動。
12. **棄置電池組時，請將其從器具取出，並棄置於安全場所。請遵循當地法規處理廢棄電池。**
13. **電池僅可用於 Makita（牧田）規定產品。**將電池裝入非相容產品中可能會導致起火、過熱、爆炸或電解液滲漏情形。
14. **如果長時間不使用本器具，必須從器具中取出電池。**
15. **使用期間和之後，電池組可能會發燙，因而造成燙傷或低溫灼傷。處理發燙的電池組時，請多加小心。**
16. **使用後請勿立即觸碰器具的端子，因為端子溫度極高，足以造成燙傷。**
17. **請勿讓碎屑或塵土卡在電池組的端子、孔洞和溝槽。**否則可能會造成器具或電池組過熱、起火、爆炸及故障，導致人員燙傷或受傷。
18. **除非器具支援在高電壓電氣線路附近使用，否則請勿在高電壓電氣線路附近使用電池組。**以免造成器具或電池組故障或損壞。
19. **將電池置於兒童無法觸及之處。**

妥善保存這些手冊。

⚠小心： 請僅使用原裝 Makita（牧田）電池。使用非原裝 Makita（牧田）電池或經過改裝的電池可能會導致電池爆炸，從而造成火災、人身傷害或物品受損。同時也會導致 Makita（牧田）器具和充電器的 Makita（牧田）保固服務失效。

注意： 若因使用非原裝 Makita（牧田）電池或經過改裝的電池而導致任何意外，Makita（牧田）概不負責。原裝 Makita（牧田）電池經過嚴格評估，可相容於 Makita（牧田）工具和充電器，且符合適用法規與安全標準。

保持電池最大使用壽命的提示

1. **要在電池組完全放電前對其充電。當發現器具動力不足時，一定要停止使用器具並對電池組進行充電。**
2. **切勿對已經充滿的電池組再次充電。過度充電會縮短電池的使用壽命。**
3. **要在室溫為10 ℃－40 ℃的條件下對電池組充電。請在充電前使處於發熱狀態的電池組冷卻。**
4. **不使用電池組時，請將其從器具或充電器取出。**
5. **如果電池組長時間（超過六個月）未使用，請給其充電。**

零件說明

► 圖片1

1	控制面板	2	LED 燈
3	隔板	4	內置物籃
5	內托盤	6	提把
7	開啟器	8	通風口
9	輪	10	USB 護蓋
11	「DC IN」插座蓋	12	「DC IN」插座
13	電池蓋	14	蓋板
15	卡榫	16	手推車把手
17	排水口	18	電源按鈕
19	「DC IN」燈	20	溫度單位（華氏度）
21	溫度單位（攝氏度）	22	加熱模式燈
23	冷卻模式燈	24	溫度設定按鈕（左）

25	溫度顯示幕	26	電池指示燈
27	溫度設定按鈕（右）	28	設定按鈕

使用方式

⚠小心： 本器具處於加熱模式時，不要放易腐壞的物品在箱內。食物或飲料可能會腐壞。

注： 在高濕度環境中操作器具時，器具上可能出現凝結水。這並非器具故障。請用乾布擦去器具上的凝結水。

連接電源

使用電池組操作時

⚠小心： 安裝或拆卸電池組前，請務必關閉器具電源。

⚠小心： 安裝或拆卸電池組時，請握緊器具和電池組。若未握緊，器具和電池組可能會從手中滑落，進而導致器具和電池組損壞及人員受傷。

⚠小心： 請小心手指不要遭電池組及端子夾傷。這可能會造成割傷。

若要安裝電池組，請開啟電池蓋。

► 圖片2

將電池組上的舌片對準外殼上的槽溝並滑入。將其插到底，直到聽見喀嗒聲鎖入定位為止。然後關閉電池蓋。

若要拆卸電池組，請在滑動電池組前方按鈕的同時將其從器具中抽出。

► 圖片3: 1. 紅色指示器 **2.** 按鈕 **3.** 電池組

⚠小心： 務必將電池組完全插入，直到無法看見紅色指示器為止。否則其可能從器具意外脫落，導致自身或他人受傷。

⚠小心： 請勿過度用力安裝電池組。如果電池組滑動不順暢，可能是插入不當。

注： 最多可安裝兩個電池組，不過本器具運作時只會用到一個電池組。

注： 如果安裝兩個相同類型的電池，將會先使用剩餘電量較低的電池。

注： 如果安裝兩個不同類型的電池，將會先使用 D.C.36 V - 40V（最大）(XGT) 電池。

使用點菸器變壓器操作時

⚠小心： 如果插頭容易脫落、連接不穩定或插頭無法正確連接，請勿使用點菸器變壓器。

透過點菸器插座使用器具時，請使用器具隨附的點菸器變壓器。將插頭插入「DC IN」插座，然後將另一端插入點菸器插座。啟動車輛的引擎或電源。

► 圖片4: 1.「DC IN」插座 **2.** 插頭 **3.** 點菸器插座

當器具由點菸器變壓器供電時，「DC IN」燈 會亮起。

注意： 點菸器變壓器適用於 D.C. 12 V / 24 V 汽車電池。點菸器變壓器不能用於其他 D.C. 電源。

注意： 請勿在引擎鑰匙或引擎開關處於「ACC」狀態下使用器具。否則可能會導致電池沒電。

注意： 請勿使用延長線、分支線等纜線。請使用器具隨附的點菸器變壓器。否則可能會發生故障。

注意： 拔除時不可拉扯電線。否則可能會發生故障。

注意： 如果車輛具有減少怠速排放功能，器具可能會因汽車電池電壓變低而無法正常運作。在此情況下，建議關閉減少怠速排放功能。

注意： 未插入電源線時，務必確實關閉「DC IN」插座蓋。否則異物可能會進入器具，進而導致故障。

注： 同時安裝點菸器變壓器和電池組時，器具透過點菸器變壓器供電運作。

注： 即使器具透過點菸器變壓器供電運作，仍會稍微消耗電池電量。

注： 器具不會為電池組充電。

注： 當器具切換電源時，壓縮機將會停止約 3 分鐘，執行自我保護機制。

使用 AC 變壓器操作時

選購配件

⚠小心： 如果插頭容易脫落、連接不穩定或插頭無法正確連接，請勿使用 AC 變壓器。

⚠小心： 請使用器具隨附的 AC 變壓器。使用任何其他 AC 變壓器可能會導致起火。

以 AC 電源使用器具時，請使用器具隨附的 AC 變壓器。將插頭插入「DC IN」插座，然後將另一端插入插座。

► **圖片5: 1.**「DC IN」插座 **2.** 插頭 **3.** 插座 *

* AC 變壓器插頭的形狀與插座的形狀因國家而異。

當器具由 AC 變壓器供電時，「DC IN」燈 會亮起。

注意： 拔除時不可拉扯電線。否則可能會發生故障。

注意： 未插入電源線時，務必確實關閉「DC IN」插座蓋。否則異物可能會進入器具，進而導致故障。

注： 同時安裝 AC 變壓器和電池組時，器具透過 AC 變壓器供電運作。

注： 即使器具透過 AC 變壓器供電運作，仍會稍微消耗電池電量。

注： 器具不會為電池組充電。

注： 當器具切換電源時，壓縮機將會停止約 3 分鐘，執行自我保護機制。

在器具中放置食物或飲料

⚠小心： 在箱體內放入冰淇淋或冷凍食品前，先讓箱體充分冷卻。請勿將冰淇淋或冷凍食品與其他食物和飲料放在一起。否則冰淇淋和冷凍食品可能會融化。

⚠小心： 本器具處於加熱模式時，不要放易腐壞的物品在箱內。食物或飲料可能會腐壞。

⚠小心： 請勿在器具電源關閉時放入食物（特別是生食）。食物或飲料可能會腐壞。

⚠小心： 請勿將食物直接放入箱體內。將食物包好或放入塑膠袋內。

⚠小心： 使用加熱模式時，不可放入不耐熱的塑膠瓶。否則可能變形或破裂。

開啟或關閉蓋板

拉起卡榫釋放並開啟蓋板。蓋板可從任一側開啟。

► **圖片6**

拉起兩個卡榫釋放並從本體拆下蓋板。

► **圖片7**

⚠小心： 確認蓋板使用卡榫關閉。否則蓋板可能突然開啟並造成受傷。

⚠小心： 請勿強行開啟已上鎖的蓋板。否則可能導致斷裂或受傷。

注意： 請盡快關閉蓋板。長時間開啟蓋板會導致箱體內的溫度明顯升高／降低。

注： 關閉蓋板時，請務必手動鎖上卡榫。卡榫不會自動上鎖。如果卡榫從蓋板的頂部突出，表示卡榫沒有上鎖。

隔板

使用隔板時，器具能以雙箱體模式運作。在雙箱體模式中，您可為每個箱體設定不同溫度。請參閱選擇控制溫度的章節。

若要安裝隔板，將隔板的凹槽對準箱體上的滑軌並將其滑入定位。

► **圖片8**

以單箱體模式運作時，請依圖示拆下或存放隔板，確保器具不會偵測到隔板中的感應器。感應器位於隔板底部及箱體底部。

► **圖片9**

注意： 在安裝或拆下隔板後，務必確認控制溫度。控制溫度會在安裝或拆下隔板後自動變更。不適當的控制溫度可能導致食物和飲料腐壞。

操作器具

開啟器具電源

按下電源按鈕 ⏻ 開啟器具。再次按下電源按鈕 ⏻ 即可關閉器具。

選擇控制溫度

按下溫度設定按鈕 ▲／▼ 選擇控制溫度。關於可選擇的控制溫度，請參閱「規格」章節。
器具會在未執行任何操作後開始冷卻／加熱約 5 秒，然後控制溫度會停止閃爍且溫度顯示幕會顯示目前溫度。

注： 控制溫度為約略值。

目前溫度可能在控制溫度上下浮動。這是因為器具開啟及關閉冷卻／加熱操作，使溫度更接近控制溫度的緣故。

目前溫度與控制溫度之間的差異可能根據使用條件、操作設定及放入器具的物品而增加。

注： 根據使用環境（極炎熱／寒冷等），目前溫度可能無法達到控制溫度。

注： 目前溫度達到控制溫度時，器具會保持該溫度。

注： 壓縮機停止運作後，壓縮機執行自我保護機制，在 3 分鐘內不會重新啟動。

注： 在高濕度環境中操作器具時，器具上可能出現凝結水。這並非器具故障。請用乾布擦去器具上的凝結水。

注： 在冷卻操作期間，您可能聽見器具內有水流的聲音。這並非器具故障。這是冷媒在器具內流動冷卻箱體的聲音。

單箱體模式

在單箱體模式中，溫度顯示幕變為如圖所示。器具會將整個箱體冷卻／加熱至控制溫度。
► **圖片10**

雙箱體模式

在雙箱體模式中，溫度顯示幕變為如圖所示。您可以分別設定左和右箱體的溫度。
► **圖片11**

您也可以按下設定按鈕 ⚙ 選擇不設定溫度。如果箱體沒有設定控制溫度，溫度顯示幕會顯示「 - - 」。

注意： 在雙箱體模式中，如果兩個箱體的溫差大於 30°C (55°F)，則無法設定控制溫度。如果您嘗試設定此溫度差異，系統將會發出錯誤警示音。

功能描述

顯示電池的剩餘電量

電池指示燈會顯示剩餘電池電量。剩餘電池電量的顯示如下表所示。
► **圖片12: 1.** 電池組 **2.** 電池指示燈

電池指示燈狀態	剩餘電量
	50% 至 100%
	20% 至 50%
	0% 至 20%
 （閃爍）	請對電池進行充電。

注： 當器具因電池沒電而停止運作之前，溫度顯示幕上會顯示錯誤代碼「F2」。

（僅適用於帶指示燈的電池組）

按下電池組上的檢查按鈕顯示剩餘電池電量。指示燈將亮起數秒。
► **圖片13: 1.** 指示燈 **2.** 檢查按鈕

指示燈			剩餘電量
 亮起	關閉	閃爍	
			75%至100%
			50%至75%
			25%至50%
			0%至25%

指示燈			剩餘電量
亮起	關閉	閃爍	
			請對電池進行充電。
			電池可能存在故障。

注： 根據使用條件和環境溫度，指示電量可能於實際電量有稍許不同。

注： 電池保護系統運作時，第一個 (最左側) 指示燈將閃爍。

保護系統

本器具配備保護系統。這些系統可自動切斷電源，有利於延長器具和電池使用壽命。

過放電保護

電池組電量變低時，本器具將自動停止運作。
請取出器具中的電池組並為電池組充電。

錯誤代碼

對於特定錯誤，溫度顯示幕會顯示以下代碼。

— **F1：器具與平面的角度等於或大於 30°。**
當器具回到水平位置後，需要大約 3 分鐘才會重新啟動。
F1 代碼僅在器具於冷卻模式下運作時才會顯示。

► **圖片14**

— **F2：電池沒電。**

— **F3：車輛輸入電壓小於額定電壓。**

— **F4：車輛輸入電壓大於額定電壓。**

— **顯示上述以外的錯誤代碼時：**
關閉器具電源並重新啟動。若錯誤持續出現，請將器具送至 Makita（牧田）授權或工廠維修服務中心。

汽車電池的保護系統

當車輛輸入電壓低於特定閾值電壓時，器具會自動停止運作。
您可透過下列程序切換特定閾值電壓「Lo」或「Hi」。

1. 開啟器具電源。
2. 按住左側的設定按鈕 ⚙ 和溫度設定按鈕 ▼，直到顯示模式（「Lo」或「Hi」）為止。
3. 按下溫度設定按鈕 ▲／▼（左側或右側）切換「Lo」或「Hi」。
4. 按下設定按鈕 ⚙，或讓器具閒置大約 5 秒。閾值電壓完成。

Lo	出廠預設值。 傳統車輛使用此模式。
Hi	閾值電壓高於「Lo」。 **若車輛即使引擎熄火仍會從點菸器插座持續供電，則建議切換至「Hi」模式。**在「Hi」模式中，器具一偵測到微幅電壓下降就會關閉，防止車輛電池沒電。 如果車輛電池電壓較低（例如車輛具有減少怠速排放功能或汽車電池電量耗盡），則器具可能無法在「Hi」模式下正常運作。在此情況下，請切換至「Lo」模式。

其他原因保護

保護系統也設計用於防止可能損壞器具的其他原因，並可讓器具自動停止運轉。當器具暫時停止或停止運作時，請執行所有下列步驟以解決原因。

1. 關閉器具電源並重新開啟，以重新啟動。
2. 對電池進行充電，或更換為已充電的電池。
3. 等待器具和電池冷卻。

如果恢復保護系統運作後，情況沒有任何改善，請洽詢當地 Makita（牧田）維修服務中心。

重新啟動功能

當器具由 AC 變壓器或點菸器變壓器供電時，重新啟動功能會啟用。
如果器具並非因按下電源按鈕而停止運作，當 AC 變壓器或點菸器變壓器的電源恢復時，器具會自動開啟。
如果器具只由電池組供電，則不會啟用重新啟動功能。

靜音模式

按住右側的設定按鈕 ⚙ 和溫度設定按鈕 ▼ 進入靜音模式。除了錯誤警示音以

外，所有其他操作提示音都會關閉。
在靜音模式中，按住右側的設定按鈕 ⚙ 和溫度設定按鈕 ▼ 可恢復提示音。
所有錯誤警示音永遠會響起。

切換溫度單位

您可透過下列程序切換溫度單位 °C（攝氏度）或 °F（華氏度）。

1. 開啟器具電源。
2. 按住設定 ⚙ 按鈕，直到單位（°C 或 °F）開始閃爍。
3. 按下溫度設定按鈕 ▲/▼（左側或右側）選擇單位。
4. 按下設定按鈕 ⚙，或讓器具閒置大約 5 秒。單位選擇完成。

記憶功能

器具啟動時的設定會與上次設定時相同。

USB 充電

USB 連接埠在運作狀態下持續輸出 5 V 電壓。

注意： 僅可連接與 USB 電源埠相容的裝置。否則可能會造成器具故障。

注意： 請勿將本器具的 USB 電源埠連接至電腦的 USB 端子。可能會造成故障。

注意： 將 USB 裝置連接至器具前，請務必備份 USB 裝置的資料。否則可能會發生資料遺失的情形。

注意： 不使用裝置或充電後，請拔除 USB 纜線並關上 USB 護蓋。

注： 器具可能無法為某些 USB 裝置供電。

► **圖片15**

排水口

清潔箱體或內部積水時，請開啟排水蓋讓水排出。將水排出後，將箱體確實擦乾。使用器具前，務必確實安裝排水蓋。
► **圖片16**

存放物品

內托盤可置於箱體的上部。
內置物籃只能置於箱體的右側。
內托盤和內置物籃可同時使用。
即使未裝上內托盤和內置物籃，也能使用器具。

► **圖片17: 1.** 內托盤 **2.** 內置物籃

注意： 關閉蓋板前，確定內托盤牢固地裝入箱體邊緣的槽溝內。

開啟器

用於開啟瓶蓋。
► **圖片18**

燈

LED 燈在蓋板開啟時自動亮起，且在蓋板關閉時熄滅。

垃圾袋掛鉤

用於掛上垃圾袋。
► **圖片19: 1.** 垃圾袋掛鉤

運送

手提把手

用雙手搬運器具時，請拉起兩側的手提把手。
► **圖片20**

手推車把手

用輪子搬運器具時，請拉起手推車把手。
► **圖片21**

肩帶

⚠小心： 肩帶只能用來搬運器具。請勿用於搬運器具以外的其他用途（例如防止從高處掉落、使用起重機吊起、拖曳、壁掛等）。

⚠小心： 檢查器具和肩帶是否損壞（包括安全繩材料及縫線）。如有受損，請勿使用。

⚠小心： 確保肩帶已確實正確安裝。否則可能會發生掉落意外。

⚠小心： 即便使用肩帶，仍應用手握住器具並保持水平。僅使用肩帶搬運器具會造成不穩定。肩帶可能脫落或器具可能碰撞其他物體，而造成受傷。

⚠小心： 請勿對肩帶過度施力。否則可能會發生掉落意外。

將皮帶穿過開孔並扣上，如圖所示。
► **圖片22**

保養

⚠小心： 嘗試執行檢查或保養作業前，請務必關閉器具電源開關、拔除插頭並取下電池組。

⚠小心： 清潔時，請勿在器具上噴灑或傾倒水。請勿使用水管沖洗；避免器具內部進水。

注意： 切勿使用汽油、苯、稀釋劑、酒精或類似物品清潔工具。否則可能會導致工具變色、變形或出現裂縫。

為了保證產品的安全與可靠性，任何維修或其他維修保養工作需由Makita（牧田）授權的或工廠維修服務中心來進行。務必使用Makita（牧田）的更換部件。

清潔

- 定期清潔箱體內的油汙。
- 清潔箱體內部周圍，防止出現異味。
- 定期清潔海綿濾網上的灰塵，改善冷卻效率。
- 上護蓋的密封條容易變髒，請適時清潔。

除霜

若要進行除霜，請關閉電源並等待結霜融化。然後擦乾水分。

清潔海綿濾網

⚠小心： 清潔海綿濾網後，請務必將其裝回器具。若在未安裝海綿濾網的情況下操作器具，可能會導致故障。

1. 將濾網護蓋朝圖中所示箭頭方向滑動，然後拆下濾網護蓋。
2. 拆下濾網護蓋，清潔海綿濾網。

► **圖片23**

3. 裝回海綿濾網和濾網護蓋。

► **圖片24**

選購附件

⚠小心： 這類配件或組件為本說明手冊中所列的 Makita（牧田）器具專用。如使用其他廠牌配件或組件，可能會發生人員受傷的危險。僅可將選購配件或組件用於規定目的。

如您需要瞭解更多關於這些選購附件的信息，請諮詢當地的Makita（牧田）維修服務中心。

- AC 變壓器
- Makita（牧田）原裝電池和充電器

注： 本列表中的部分部件可能為器具包裝內隨附的標準配件。內容可能因國家而異。

PERINGATAN

- **Lihat bagian "PERAWATAN" untuk mengetahui prosedur dan tindakan pencegahan yang sesuai selama perawatan oleh pengguna.**
- Untuk pengguna di Eropa:
  Peralatan ini dapat digunakan oleh anak-anak berumur 8 tahun ke atas dan orang dengan kekurangan kemampuan fisik, indra, atau jiwa atau kurangnya pengalaman dan pengetahuan jika mereka diawasi atau panduan yang berkaitan dengan penggunaan peralatan secara aman dan pemahaman bahaya yang dapat terjadi. Jangan membiarkan anak-anak bermain dengan peralatan ini. Pembersihan dan perawatan pengguna tidak boleh dilakukan oleh anak-anak tanpa pengawasan.
- Untuk pengguna di luar Eropa:
  Peralatan ini tidak ditujukan untuk digunakan oleh orang (termasuk anak-anak) dengan kekurangan kemampuan fisik, indra, atau jiwa, atau memiliki pengalaman dan pengetahuan yang kurang, kecuali mereka telah mendapatkan pengawasan atau panduan yang berkaitan dengan penggunaan peralatan dari orang yang bertanggung jawab terhadap keselamatan mereka. Awasi anak-anak untuk memastikan mereka tidak bermain-main dengan peralatan ini.
- **Jika kabel suplai rusak, maka harus diganti dengan kabel khusus atau rakitan yang tersedia dari produsen atau agen layanannya.**
- **Lihat bagian "Spesifikasi" untuk mengetahui referensi tipe baterai.**
- **Lihat bagian "Memasang atau melepas kartrid baterai" untuk mengetahui cara mengganti atau memasang baterai.**
- **Ketika membuang kartrid baterai, lepaskan dari peralatan dan buang ke tempat yang aman. Patuhi peraturan setempat yang berkaitan dengan pembuangan baterai.**
- **Jika peralatan tidak digunakan dalam jangka waktu yang lama, baterai harus dilepas dari peralatan.**
- **Jangan menghubungkan terminal kartrid baterai.**

PENGANTAR

Spesifikasi

Model:		**CW004G**
Input	Kartrid baterai	D.C. 18 V D.C. 36 V - 40 V maks
	Adaptor pemantik rokok	D.C. 12 V / D.C. 24 V
Konsumsi daya		80 W
Kelas pelindung anti-guncangan		III
Port suplai daya USB		Tegangan output D.C. 5 V / Arus output D.C. 2,4 A / Tipe A
Kapasitas		29 L
Zat pendingin		R-1234yf (33 g)
Bahan insulasi / Bahan berbusa		Busa poliuretan / Siklopentana (C_5H_{10})
Derajat perlindungan		IPX4 (hanya jika ditenagai dengan kartrid baterai)
Berat bersih (Tanpa aksesori)	Tanpa kartrid baterai	17,1 kg
	Dengan kartrid baterai BL4080F x2	20,9 kg
Dimensi (P x L x T)	Dimensi eksternal	676 mm x 345 mm x 471 mm (Dengan posisi gagang dan gagang pembawa diturunkan)
	Bagian dalam ruang	343 mm x 240 mm x 338 mm
Tipe iklim		SN / N / ST / T

- Karena kesinambungan program penelitian dan pengembangan kami, spesifikasi yang disebutkan di sini dapat berubah tanpa pemberitahuan.
- Spesifikasi dapat berbeda dari satu negara ke negara lainnya.

Suhu yang dapat dipilih

°C	-18	-15	-10	-5	0	5	10	15	20	25	30	35	40	45	50	55	60
°F	0	5	15	25	30	40	50	60	70	75	85	95	105	115	120	130	140

Kartrid dan pengisi daya baterai yang dapat digunakan

Kartrid baterai	Model D.C.18 V	BL1815N / BL1820B / BL1830B / BL1840B / BL1850B / BL1860B
	Model D.C. 36 V - 40 V maks	BL4020 / BL4025 / BL4040 / BL4050F / BL4080F
Pengisi daya	Model D.C.18 V	DC18RC / DC18RD / DC18RE / DC18SD / DC18SE / DC18SF / DC18SH / DC18WC
	Model D.C. 36 V - 40 V maks	DC40RA / DC40RB / DC40RC / DC40WA / BCC01 / BCC02

- Beberapa kartrid baterai dan pengisi daya yang tercantum di atas mungkin tidak tersedia, tergantung wilayah tempat tinggal Anda.

⚠***PERINGATAN:*** **Hanya gunakan kartrid dan pengisi daya baterai yang tercantum di atas.** Penggunaan kartrid dan pengisi daya baterai lain dapat menimbulkan risiko cedera dan/atau kebakaran.

⚠***PERINGATAN:*** **Jangan menggunakan suplai daya berkabel seperti adaptor baterai atau paket daya portabel dengan peralatan ini.** Kabel suplai daya tersebut dapat menghalangi pengoperasian dan mengakibatkan cedera.

Waktu pengoperasian

CATATAN: Waktu pengoperasian diukur dari keadaan di mana bagian dalam ruang pendingin/penghangat mencapai suhu kontrol.

CATATAN: Waktu pengoperasian merupakan perkiraan dapat berbeda bergantung pada jenis baterai, status pengisian daya, dan kondisi penggunaan.

Saat mengoperasikan sebagai ruang tunggal

Tegangan	Kartrid baterai (Saat menggunakan dua kartrid baterai yang sama)	Waktu pengoperasian untuk setiap suhu kontrol (jam)		
		Suhu sekitar adalah 30°C (85°F)		Suhu sekitar adalah 0°C (30°F)
		-18°C (0°F)	5°C (40°F)	60°C (140°F)
D.C. 18 V	BL1815N	1,5	4,0	1,5
	BL1820B	2,0	5,5	2,0
	BL1830B	3,0	7,5	2,5
	BL1840B	4,5	11,0	3,5
	BL1850B	5,5	14,0	5,0
	BL1860B	7,0	17,0	6,0
D.C. 36 V - 40 V maks	BL4020	4,5	11,5	4,5
	BL4025	6,0	15,0	5,5
	BL4040	10,0	24,0	9,0
	BL4050F	12,5	30,0	11,5
	BL4080F	20,0	48,0	18,5

Saat mengoperasikan sebagai ruang ganda

Tegangan	Kartrid baterai (Saat menggunakan dua kartrid baterai yang sama)	Waktu pengoperasian untuk setiap suhu kontrol (jam)	
		Suhu sekitar adalah 30°C (85°F)	
		-18°C (0°F)	5°C (40°F)
D.C. 18 V	BL1815N	1,5	
	BL1820B	2,5	
	BL1830B	3,5	
	BL1840B	5,0	
	BL1850B	6,5	
	BL1860B	8,0	

Tegangan	Kartrid baterai (Saat menggunakan dua kartrid baterai yang sama)	Waktu pengoperasian untuk setiap suhu kontrol (jam)	
		Suhu sekitar adalah 30°C (85°F)	
		-18°C (0°F)	5°C (40°F)
D.C. 36 V - 40 V maks	BL4020	4,5	
	BL4025	5,5	
	BL4040	9,0	
	BL4050F	11,0	
	BL4080F	18,0	

Simbol

Berikut ini adalah simbol-simbol yang dapat digunakan pada peralatan ini. Pastikan Anda memahami arti masing-masing simbol sebelum menggunakan peralatan.

	Baca petunjuk penggunaan.
 Ni-MH Li-ion	Hanya untuk negara-negara UE Akibat adanya komponen berbahaya dalam peralatan, limbah peralatan listrik dan elektronik, aki dan baterai dapat memiliki dampak negatif pada lingkungan dan kesehatan manusia. Jangan buang peralatan listrik dan elektronik atau baterai bersama limbah rumah tangga! Sesuai dengan Petunjuk Eropa tentang limbah peralatan listrik dan elektronik dan tentang aki dan baterai serta limbah aki dan baterai, serta penyesuaiannya terhadap undang-undang nasional, limbah peralatan listrik, baterai dan aki harus disimpan secara terpisah dan dikirim ke tempat pengumpulan terpisah untuk sampah kota, beroperasi sesuai dengan peraturan tentang perlindungan lingkungan. Hal ini ditunjukkan dengan simbol tempat sampah bersilang yang ditempatkan pada peralatan.
	Peringatan; Risiko kebakaran.
	Jangan mengisi air langsung ke dalam ruang. Jangan merendam peralatan di dalam air. Jangan menuangkan air ke peralatan. Jika tidak, sengatan listrik atau malafungsi dapat terjadi.

Pasokan daya

Mesin harus terhubung dengan pasokan daya listrik yang bervoltase sama dengan yang tertera pada pelat nama, dan hanya dapat dijalankan dengan listrik AC fase tunggal. Mesin diisolasi ganda dan oleh sebab itu dapat dihubungkan dengan soket tanpa kabel.

Peringatan keselamatan

1. **Hanya saat ditenagai dengan kartrid baterai, peralatan ini cocok untuk digunakan saat berkemah.**
2. **Peralatan ini menggunakan zat pendingin yang mudah terbakar. Baca dan ikuti instruksi ini untuk penanganan. Mintalah kepada pusat layanan kami untuk perbaikan. Saat membuang peralatan, ikuti peraturan setempat terkait pembuangan zat pendingin yang mudah terbakar.**
3. **PERINGATAN: Jauhkan bukaan ventilasi atau di dalam penutup peralatan dari penghalang.**
4. **PERINGATAN: Jangan menggunakan perangkat mekanis atau alat lain untuk mempercepat proses pencairan, selain alat yang direkomendasikan oleh produsen.**
5. **PERINGATAN: Jangan menggunakan peralatan listrik di dalam kompartemen penyimpanan makanan pada peralatan, kecuali jenis peralatan yang direkomendasikan oleh produsen.**
6. **Peralatan ini mengandung insulasi yang mudah terbakar yang meniupkan gas di dalamnya. Saat membuang peralatan, ikuti peraturan setempat terkait pembuangan gas peniup insulasi yang mudah terbakar.**
7. **Jangan menaruh zat yang mudah meledak seperti kaleng aerosol dengan propelan yang mudah terbakar di dalam peralatan ini.**
8. **Peralatan ini dirancang sedemikian rupa untuk digunakan pada aplikasi rumah tangga dan aplikasi serupa seperti**
   - area dapur staf di toko, kantor, dan lingkungan kerja lainnya;
   - rumah pertanian dan oleh para klien di hotel, motel, dan lingkungan sejenis tempat tinggal lainnya;
   - jasa penginapan yang menyediakan sarapan;
   - katering dan penggunaan non-ritel sejenis.
9. **Mintalah kepada petugas perbaikan yang berkualifikasi bila Anda ingin mengganti lampu penerangannya. Semua komponen, termasuk lampu penerangan, harus diganti oleh petugas perbaikan yang berkualifikasi.**
10. **PERINGATAN: Risiko anak terperangkap. Sebelum Anda membuang peralatan ini:**
    * Copot pintunya.

Peringatan keselamatan tambahan untuk kotak pendingin & penghangat

1. **Baca buku petunjuk dengan saksama sebelum menggunakan.**
2. **Jangan izinkan anak kecil dan hewan peliharaan untuk bermain-main dengan alat ini. Jauhkan peralatan dari jangkauan anak-anak ketika menyimpannya.** Jika tidak, insiden serius seperti terperangkap dapat terjadi.
3. **Jangan membongkar peralatan.**

4. **Aksesori apa pun yang tidak direkomendasikan oleh pabrikan tidak boleh digunakan.** Jika tidak, dapat terjadi malafungsi.
5. **Jangan gunakan peralatan ini sebagai bangku pijakan atau kursi.** Hal tersebut dapat menyebabkan jatuh dan cedera.
6. **Jangan merendam peralatan di dalam air atau cairan lain untuk mencegah sengatan listrik. Jangan membiarkannya kehujanan.**
7. **Meskipun peralatan sedang tidak digunakan, jangan meletakkan peralatan secara terbalik, atau memiringkannya lebih dari 15°.** Jika tidak, dapat terjadi malafungsi.
8. **Jangan meletakkan peralatan di tempat yang panas seperti di dalam mobil di bawah sinar matahari atau di dekat bahan pemanas.** Kinerja pendinginan dapat berkurang, atau kebocoran gas dapat menyebabkan kebakaran.
9. **Saat memposisikan peralatan, pastikan kabel daya tidak tertekan atau rusak.**
10. **Jangan meletakkan peralatan di dekat peralatan gas.** Kinerja pendinginan dapat berkurang, atau kebocoran gas dapat menyebabkan kebakaran.
11. **Jangan menggunakan penyemprot yang mudah terbakar di dekat peralatan.** Jika tidak, dapat menyebabkan kebakaran.
12. **Jangan menggunakan peralatan ini di dalam kendaraan pendingin atau ruang pendingin.** Kondensasi embun mudah terjadi di dalam kendaraan pendingin dan ruang pendingin, yang menyebabkan tetesan air jatuh ke peralatan dan mengakibatkan malafungsi.
13. **Saat menggunakan peralatan di dalam mobil, pastikan untuk memasang peralatan di tempat yang stabil seperti ruang bagasi atau kaki jok belakang, dan kencangkan peralatan. Jangan meletakkan peralatan pada jok dalam kondisi tidak stabil.** Jika mobil tiba-tiba berjalan atau berhenti saat mengemudi, peralatan bisa jatuh dan bergerak, yang menyebabkan cedera.
14. **Jangan menggunakan adaptor AC di luar ruangan.** Jika tidak, sengatan listrik dapat terjadi.
15. **Jangan memasukkan foil logam atau bahan konduktif lainnya ke dalam peralatan untuk mencegah kebakaran atau hubungan pendek.**
16. **Periksa apakah rentang tegangan yang digunakan sama dengan yang tertera pada pelat nama, apakah steker kabel daya sesuai dengan soket, dan pastikan bahwa soket diarde dengan baik.**
17. **Jangan menggunakan adaptor AC dan adaptor pemantik rokok dengan tidak semestinya.**
18. **Jangan meletakkan benda apa pun pada atau di sekitar adaptor AC saat penggunaan.** Jika tidak, dapat menyebabkan kebakaran.
19. **Jangan merusak kabel adaptor AC dan adaptor pemantik rokok.**
    - — **Jangan memodifikasi kabel.**
    - — **Jangan membengkokkan, menarik, atau memuntir kabel secara paksa.**
    - — **Jangan menjepit kabel.**
    - — **Jangan meletakkan benda berat di atas kabel.**
    - — **Jangan mengikat kabel saat menggunakan peralatan.**

    Jika tidak, kabel dapat rusak dan menimbulkan kebakaran atau sengatan listrik.
20. **Bersihkan steker adaptor AC dan adaptor pemantik rokok.** Kotoran seperti air atau garam yang menempel pada steker dapat menyebabkan karat dan mengakibatkan konduktivitas yang memburuk, deformasi, atau kebakaran.
21. **Bersihkan debu dan abu dari soket adaptor pemantik rokok.** Jika tidak, deformasi atau kebakaran dapat terjadi.
22. **Jangan memegang steker dengan tangan basah atau berminyak.** Hal tersebut dapat menyebabkan sengatan listrik.
23. **Masukkan steker sepenuhnya ke soket "DC IN".** Kelalaian untuk melakukannya dapat mendeformasi steker atau menyebabkan kebakaran.
24. **Jangan menyentuh steker adaptor AC dan adaptor pemantik rokok sesaat setelah pengoperasian.** Suhunya mungkin masih sangat panas dan dapat membakar kulit Anda.
25. **Jangan menggunakan output DC (DC) dari generator mesin sebagai suplai daya.** Melakukannya dapat menyebabkan kegagalan.
26. **Ketika kapasitas aki mobil yang tersisa semakin kecil, gunakan peralatan dengan mesin dinyalakan. Setelah selesai menggunakan peralatan, cabut soket pemantik rokok untuk mencegah penggunaan aki mobil.**
27. **Jangan mengisi daya aki mobil saat menggunakan peralatan.** Tegangan yang tidak dapat diterima mungkin dipergunakan ke produk, yang mengakibatkan kegagalan atau kebakaran.
28. **Jangan menggunakan peralatan saat mengemudi.** Melakukan hal tersebut dapat mengakibatkan kecelakaan.
29. **Jika sekring adaptor pemantik rokok putus, selalu ganti dengan yang baru yang ditentukan oleh Makita. Hubungi Pusat Layanan Makita setempat untuk detailnya.**
30. **Untuk menghindari kerusakan pada kompresor, jangan sering-sering menekan tombol mulai. Saat menyalakan, selalu beri jarak minimal 5 menit dari penggunaan sebelumnya.**
31. **Saat mengoperasikan mode pendinginan, jangan menyentuh isinya, terutama yang terbuat dari logam, di dalam peralatan dengan tangan basah.** Hal tersebut dapat menyebabkan radang dingin.
32. **Saat mengoperasikan mode pemanasan, jangan menyentuh bagian dalam peralatan dengan tangan Anda dalam waktu lama.** Risiko luka bakar suhu rendah.
33. **Berhati-hatilah agar jari Anda tidak terjepit saat menutup serta membuka pintu dan penutup baterai.**
34. **Berhati-hatilah agar tidak kehabisan daya baterai saat mendinginkan atau menghangatkan makanan dan minuman. Jangan menyimpan makanan terbuka dalam waktu yang lama.** Makanan dan minuman dapat membusuk.

35. **Saat memasukkan makanan atau minuman ke dalam peralatan, jaga kebersihan bagian dalam ruang peralatan.** Risiko keracunan makanan dll.
36. **Saat memasukkan makanan atau minuman ke dalam peralatan, masukkan sesuatu yang dingin atau panas terlebih dahulu.** Peralatan ini tidak dapat mendinginkan atau memanaskan dalam waktu singkat.
37. **Jangan mengisi terlalu banyak makanan dan minuman di dalam peralatan.** Kinerja pendinginan dapat berkurang, yang menyebabkan makanan dan minuman membusuk.
38. **Jangan menaruh sesuatu yang mudah membusuk ke dalam ruang peralatan saat peralatan dalam mode pemanasan.** Makanan atau minuman dapat membusuk.
39. **Jangan memasukkan makhluk seperti hewan peliharaan ke dalam peralatan.** Peralatan ini tidak dapat menyelamatkan makhluk.
40. **Jangan menaruh air dll. secara langsung ke dalam peralatan.** Air dapat masuk ke bagian dalam peralatan dan menyebabkan malafungsi. Jika air menumpuk di dalam ruang peralatan, seka dengan kain lembut.
41. **Jangan memasukkan larutan dingin ke dalam kantong yang rusak.** Jika larutan dingin bocor di dalam peralatan, bagian logam dari peralatan dapat berkarat. Jika larutan dingin bocor, seka dengan kain lembut yang lembap lalu seka hingga kering dengan kain lembut.
42. **Jangan menaruh obat-obatan atau bahan-bahan akademis di dalam peralatan.** Peralatan ini tidak dapat menyimpan bahan-bahan yang memerlukan kontrol suhu yang ketat.
43. **Pegang peralatan dengan kuat saat membawanya.** Jika tidak, peralatan dapat terjatuh dan menyebabkan malafungsi, atau terjatuh ke kaki Anda sehingga menyebabkan cedera.
44. **Saat membawa peralatan, pastikan agar pintu peralatan menghadap ke atas. Jangan membawa peralatan dengan posisi terbalik.** Jika tidak, dapat terjadi malafungsi.
45. **Saat membersihkan atau sedang tidak digunakan, lepas baterai dan cabut steker listrik.**
46. **Jangan menggunakan cairan pencuci berbahan kimia dan alat-alat yang keras untuk membersihkan produk.**
47. **Jangan menggunakan pisau atau obeng untuk menghilangkan es atau embun beku dari peralatan.** Menggunakan pisau atau obeng dapat merusak bagian dalam peralatan dan menyebabkan malafungsi, atau gas atau minyak yang tertutup dapat memuncrat.
48. **Saat digunakan di lingkungan berdebu, bersihkan saringan spons secara lebih sering.** Lingkungan yang berdebu menyebabkan saringan spons mudah tersumbat dan terbakar.

Peringatan keselamatan untuk peralatan yang dioperasikan dengan baterai

Penggunaan dan perawatan peralatan yang dioperasikan dengan baterai

1. **Cegah penyalaan yang tidak disengaja. Pastikan bahwa sakelar berada dalam posisi mati sebelum menyambungkan ke paket baterai, mengangkat atau membawa peralatan.** Membawa peralatan dengan jari berada di sakelar atau mengalirkan listrik pada peralatan dengan sakelar hidup akan meningkatkan potensi kecelakaan.
2. **Putuskan sambungan paket baterai dari peralatan sebelum melakukan penyetelan, mengganti aksesori, atau menyimpan peralatan.** Langkah keselamatan preventif tersebut mengurangi risiko hidupnya peralatan secara tidak sengaja.
3. **Isi ulang baterai hanya dengan pengisi daya yang ditentukan oleh pabrikan.** Pengisi daya yang cocok untuk satu jenis paket baterai dapat menimbulkan risiko kebakaran ketika digunakan untuk paket baterai yang lain.
4. **Gunakan peralatan hanya dengan paket baterai yang telah ditentukan secara khusus.** Penggunaan paket baterai lain dapat menimbulkan risiko cedera dan kebakaran.
5. **Ketika paket baterai tidak digunakan, jauhkan dari benda logam lain, seperti penjepit kertas, uang logam, kunci, paku, sekrup atau benda logam kecil lainnya, yang dapat menghubungkan satu terminal ke terminal lain.** Hubungan singkat terminal baterai dapat menyebabkan luka bakar atau kebakaran.
6. **Pemakaian yang salah, dapat menyebabkan keluarnya cairan dari baterai; hindari kontak. Jika terjadi kontak secara tidak sengaja, bilas dengan air. Jika cairan mengenai mata, cari bantuan medis.** Cairan yang keluar dari baterai bisa menyebabkan iritasi atau luka bakar.
7. **Jangan menggunakan paket baterai atau peralatan yang sudah rusak atau telah diubah.** Baterai yang rusak atau telah diubah dapat menyebabkan hal-hal yang tidak dapat diprediksi yang dapat menyebabkan kebakaran, ledakan atau risiko cidera.
8. **Jangan membiarkan paket baterai atau peralatan berada di dekat api atau suhu yang sangat tinggi.** Paparan api atau suhu di atas 130 °C dapat menyebabkan ledakan.
9. **Ikuti semua petunjuk pengisian daya dan jangan mengisi daya paket baterai atau peralatan di luar rentang suhu yang ditentukan di panduan.** Mengisi daya secara tidak tepat atau pada suhu di luar rentang yang ditentukan dapat merusak baterai dan meningkatkan risiko kebakaran.
10. **Perbaikan hanya boleh dilakukan oleh teknisi yang berkualifikasi dan hanya menggunakan suku cadang pengganti yang serupa.** Hal ini akan menjamin terjaganya keamanan produk.
11. **Jangan memodifikasi atau mencoba**

memperbaiki peralatan atau paket baterai selain seperti yang ditunjukkan dalam petunjuk penggunaan dan perawatan.

Petunjuk keselamatan penting untuk kartrid baterai

1. **Sebelum menggunakan kartrid baterai, bacalah semua petunjuk dan penandaan pada (1) pengisi daya baterai, (2) baterai, dan (3) produk yang menggunakan baterai.**
2. **Jangan membongkar atau merusak kartrid baterai.** Tindakan tersebut dapat menimbulkan api, panas berlebih, atau ledakan.
3. **Jika waktu beroperasinya menjadi sangat singkat, segera hentikan penggunaan. Hal tersebut dapat menimbulkan risiko panas berlebih, kemungkinan mengalami luka bakar atau bahkan terjadi ledakan.**
4. **Jika elektrolit mengenai mata Anda, basuh dengan air bersih dan segera cari pertolongan medis. Hal tersebut dapat mengakibatkan hilangnya kemampuan penglihatan Anda.**
5. **Jangan menghubungkan terminal kartrid baterai:**
   (1) **Jangan menyentuhkan terminal dengan bahan penghantar listrik apa pun.**
   (2) **Hindari menyimpan kartrid baterai pada wadah yang berisi benda logam lain seperti paku, uang logam, dsb.**
   (3) **Jangan membiarkan baterai terkena air atau kehujanan.**
   Hubungan singkat baterai dapat menyebabkan aliran arus listrik yang besar, panas berlebih, kemungkinan mengalami luka bakar dan bahkan kerusakan pada baterai.
6. **Jangan menyimpan dan menggunakan peralatan serta kartrid baterai pada lokasi dengan suhu yang bisa mencapai atau melebihi 50 °C (122 °F).**
7. **Jangan membuang kartrid baterai di tempat pembakaran sampah walaupun benar-benar rusak atau tidak bisa digunakan sama sekali. Kartrid baterai bisa meledak jika terbakar.**
8. **Jangan memaku, memotong, menghancurkan, melempar, menjatuhkan kartrid baterai, atau memukulkan benda keras ke kartrid baterai.** Tindakan tersebut dapat menimbulkan api, panas berlebih, atau ledakan.
9. **Jangan menggunakan baterai yang rusak.**
10. **Jangan pernah memperbaiki paket baterai yang sudah rusak.** Perbaikan paket baterai harus dilakukan hanya oleh produsen atau penyedia servis resmi.
11. **Baterai litium-ion yang disertakan sesuai dengan persyaratan Perundangan Makanan Berbahaya.**
    Harus ada pengawasan untuk pengangkutan komersial misalnya oleh pihak ketiga, ekspeditor, persyaratan khusus terhadap pengemasan dan pelabelan.
    Diperlukan adanya konsultasi dengan ahli mengenai material berbahaya untuk persiapan barang yang akan dikirimkan. Perhatikan pula peraturan nasional yang lebih terperinci yang mungkin ada.
    Beri perekat atau tutupi bagian yang terbuka dan kemasi baterai dengan cara yang tidak akan menimbulkan pergeseran dalam pengemasan.
12. **Ketika membuang kartrid baterai, lepaskan itu dari peralatan dan buang ke tempat yang aman. Patuhi peraturan setempat yang berkaitan dengan pembuangan baterai.**
13. **Gunakan baterai hanya dengan produk yang ditentukan oleh Makita.** Memasang baterai pada produk yang tidak sesuai dapat menyebabkan kebakaran, kelebihan panas, ledakan, atau kebocoran elektrolit.
14. **Jika peralatan tidak digunakan dalam jangka waktu yang lama, baterai harus dilepas dari peralatan.**
15. **Selama dan setelah digunakan, kartrid baterai mungkin menyimpan panas yang dapat menyebabkan luka bakar atau luka bakar suhu rendah. Perhatikan cara memegang kartrid baterai yang masih panas.**
16. **Jangan langsung sentuh terminal peralatan setelah digunakan karena suhunya mungkin cukup panas untuk menyebabkan luka bakar.**
17. **Jangan biarkan serpihan, debu, atau tanah menempel di terminal, lubang, dan alur kartrid baterai.** Hal tersebut dapat menyebabkan pemanasan, kebakaran, ledakan, dan kegagalan fungsi peralatan atau kartrid baterai, yang mengakibatkan luka bakar atau cedera diri.
18. **Kecuali jika peralatan mendukung penggunaan di dekat saluran listrik bertegangan tinggi, jangan menggunakan kartrid baterai di dekat saluran listrik bertegangan tinggi.** Hal tersebut dapat mengakibatkan malfungsi atau kerusakan peralatan maupun kartrid baterai.
19. **Jauhkan baterai dari jangkauan anak-anak.**

SIMPAN PETUNJUK INI.

⚠***PERHATIAN:*** **Hanya gunakan baterai Makita asli.** Penggunaan baterai Makita palsu, atau baterai yang telah diubah, dapat membuat ledakan baterai yang menimbulkan api, cedera diri, dan kerusakan. Hal tersebut juga akan membatalkan garansi Makita untuk peralatan dan pengisi daya Makita.

PEMBERITAHUAN: Makita tidak bertanggung jawab atas kecelakaan apa pun yang diakibatkan penggunaan baterai Makita palsu atau baterai yang telah dimodifikasi. Baterai Makita asli telah dievaluasi secara ketat kompatibilitasnya terhadap alat dan pengisi daya Makita, selaras dengan undang-undang dan standar keselamatan yang berlaku.

Tip untuk menjaga agar umur pemakaian baterai maksimum

1. **Isi ulang kartrid baterai sebelum habis sama sekali. Selalu hentikan penggunaan peralatan dan ganti kartrid baterai jika Anda melihat bahwa peralatan kurang tenaga.**
2. **Jangan pernah mengisi ulang kartrid baterai yang sudah diisi penuh. Pengisian ulang yang berlebih memperpendek umur pemakaian baterai.**
3. **Isi ulang kartrid baterai pada suhu ruangan 10**

°C - 40 °C. Biarkan kartrid baterai yang panas menjadi dingin terlebih dahulu sebelum diisi ulang.

4. **Saat kartrid baterai tidak digunakan, lepaskan dari peralatan atau pengisi daya.**
5. **Isi ulang daya kartrid baterai jika Anda tidak menggunakannya untuk jangka waktu yang lama (lebih dari enam bulan).**

Deskripsi komponen mesin

► Gbr.1

1	Panel kontrol	2	Lampu LED
3	Separator	4	Keranjang dalam
5	Baki dalam	6	Gagang jinjing
7	Pembuka tutup botol	8	Ventilasi udara
9	Roda	10	Penutup USB
11	Penutup soket “DC IN”	12	Soket “DC IN”
13	Penutup baterai	14	Pintu
15	Pengait	16	Gagang troli
17	Saluran penguras	18	Tombol daya
19	Lampu “DC IN”	20	Satuan suhu (derajat Fahrenheit)
21	Satuan suhu (derajat Celsius)	22	Lampu mode pemanasan
23	Lampu mode pendinginan	24	Tombol pengaturan suhu (kiri)
25	Tampilan suhu	26	Indikator baterai
27	Tombol pengaturan suhu (kanan)	28	Tombol pengaturan

CARA MENGOPERASIKAN

⚠***PERHATIAN:*** **Jangan menaruh sesuatu yang mudah membusuk ke dalam ruang peralatan saat peralatan dalam mode pemanasan.** Makanan atau minuman dapat membusuk.

CATATAN: Saat mengoperasikan peralatan di lingkungan dengan kelembapan tinggi, kondensasi embun dapat terjadi pada peralatan. Hal ini bukan kerusakan peralatan. Gunakan kain kering untuk menyeka kondensasi embun dari peralatan.

Menyambungkan suplai daya

Saat mengoperasikan dengan kartrid baterai

⚠***PERHATIAN:*** **Selalu matikan peralatan sebelum memasang atau melepas kartrid baterai.**

⚠***PERHATIAN:*** **Pegang peralatan dan kartrid baterai kuat-kuat saat memasang atau melepas kartrid baterai.** Kelalaian untuk memegang peralatan dan kartrid baterai kuat-kuat bisa menyebabkan keduanya tergelincir dari tangan Anda dan mengakibatkan kerusakan pada peralatan dan kartrid baterai serta cedera badan.

⚠***PERHATIAN:*** **Berhati-hatilah agar jari Anda tidak terjepit di antara kartrid baterai dan terminal.** Hal tersebut dapat menyebabkan cedera tersayat.

Untuk memasang kartrid baterai, buka penutup baterai.
► Gbr.2

Sejajarkan lidah kartrid baterai dengan alur pada rumah dan masukkan ke dalam tempatnya. Masukkan seluruhnya sampai terkunci pada tempatnya dan terdengar bunyi klik kecil. Kemudian tutup penutup baterai.
Untuk melepas kartrid baterai, geser dari peralatan sambil menggeser tombol pada bagian depan kartrid.
► Gbr.3: **1.** Indikator berwarna merah **2.** Tombol **3.** Kartrid baterai

⚠***PERHATIAN:*** **Selalu pasang kartrid baterai sepenuhnya sampai indikator berwarna merah tidak terlihat.** Jika tidak, kartrid baterai dapat terlepas dari peralatan secara tidak sengaja, menyebabkan cedera pada Anda atau orang di sekitar Anda.

⚠***PERHATIAN:*** **Jangan memasang kartrid baterai secara paksa.** Jika kartrid tidak dapat didorong masuk dengan mudah, berarti cara pemasangannya salah.

CATATAN: Hingga dua kartrid baterai dapat dipasang, meski demikian mesin hanya menggunakan satu kartrid baterai untuk pengoperasian.

CATATAN: Jika dipasang dua baterai dengan tipe yang sama, baterai dengan sisa kapasitas lebih rendah akan digunakan terlebih dahulu.

CATATAN: Jika dipasang dua baterai dengan tipe yang berbeda, baterai D.C. 36 V - 40 V maks (XGT) akan digunakan terlebih dahulu.

Saat mengoperasikan dengan adaptor pemantik rokok

⚠***PERHATIAN:*** **Jangan menggunakan adaptor pemantik rokok jika steker dapat dicabut dengan mudah, jika sambungan goyah, atau jika steker tidak dapat tersambung dengan benar.**

Saat menggunakan peralatan dengan soket pemantik rokok, gunakan adaptor pemantik rokok yang

disertakan bersama peralatan. Masukkan steker ke soket “DC IN” lalu masukkan ujung lainnya ke soket pemantik rokok. Nyalakan mesin atau nyalakan mobil.

► **Gbr.4:** **1.** Soket “DC IN” **2.** Steker **3.** Soket pemantik rokok

Saat peralatan beroperasi dengan daya dari adaptor pemantik rokok, lampu “DC IN” akan menyala.

PEMBERITAHUAN: **Adaptor pemantik rokok digunakan untuk aki mobil D.C. 12 V / 24 V.** Adaptor pemantik rokok tidak dapat digunakan dengan sumber daya D.C. lainnya.

PEMBERITAHUAN: **Jangan menggunakan peralatan dengan kunci mesin atau sakelar mesin dalam keadaan “ACC”.** Jika tidak, aki mobil bisa mati.

PEMBERITAHUAN: **Jangan menggunakan kabel ekstensi, kabel bercabang, dll. Gunakan adaptor pemantik rokok yang disertakan bersama peralatan.** Jika tidak, dapat terjadi malafungsi.

PEMBERITAHUAN: **Jangan menarik kabelnya saat mencabut dari soket.** Jika tidak, dapat terjadi malafungsi.

PEMBERITAHUAN: **Jika mobil memiliki fungsi pengurangan idle, peralatan mungkin tidak berfungsi dengan baik karena tegangan aki mobil melemah. Dalam hal ini, kami menyarankan untuk mematikan fungsi pengurangan idle.**

PEMBERITAHUAN: **Selalu tutup penutup soket “DC IN” dengan kuat saat kabel daya tidak dicolokkan.** Jika tidak, benda asing dapat masuk ke peralatan dan menyebabkan malafungsi.

CATATAN: Saat kedua adaptor pemantik rokok dan kartrid baterai terpasang, peralatan beroperasi dengan daya dari adaptor pemantik rokok.

CATATAN: Daya baterai sedikit digunakan meskipun peralatan beroperasi dengan daya dari adaptor pemantik rokok.

CATATAN: Peralatan tidak mengisi daya ke kartrid baterai.

CATATAN: Saat peralatan mengalihkan suplai daya, kompresor akan berhenti sekitar 3 menit untuk melindungi peralatan.

Saat mengoperasikan dengan adaptor AC

Aksesori pilihan

⚠PERHATIAN: **Jangan menggunakan adaptor AC jika steker dapat dicabut dengan mudah, jika sambungan goyah, atau jika steker tidak dapat tersambung dengan benar.**

⚠PERHATIAN: **Gunakan adaptor AC yang disertakan bersama peralatan.** Penggunaan adaptor AC lain dapat menyebabkan kebakaran.

Saat menggunakan peralatan dengan daya AC, gunakan adaptor AC yang disertakan bersama peralatan. Masukkan steker ke soket “DC IN” lalu masukkan ujung lainnya ke stopkontak.

► **Gbr.5:** **1.** Soket “DC IN” **2.** Steker **3.** Stopkontak *

* Bentuk steker adaptor AC di sisi stopkontak dan bentuk stopkontak berbeda-beda bergantung masing-masing negara.

Saat peralatan beroperasi dengan daya dari adaptor AC, lampu “DC IN” akan menyala.

PEMBERITAHUAN: **Jangan menarik kabelnya saat mencabut dari soket.** Jika tidak, dapat terjadi malafungsi.

PEMBERITAHUAN: **Selalu tutup penutup soket “DC IN” dengan kuat saat kabel daya tidak dicolokkan.** Jika tidak, benda asing dapat masuk ke peralatan dan menyebabkan malafungsi.

CATATAN: Saat kedua adaptor AC dan kartrid baterai terpasang, peralatan beroperasi dengan daya dari adaptor AC.

CATATAN: Daya baterai sedikit digunakan meskipun peralatan beroperasi dengan daya dari adaptor AC.

CATATAN: Peralatan tidak mengisi daya ke kartrid baterai.

CATATAN: Saat peralatan mengalihkan suplai daya, kompresor akan berhenti sekitar 3 menit untuk melindungi peralatan.

Memasukkan makanan atau minuman ke dalam peralatan

⚠PERHATIAN: **Dinginkan ruang dalam peralatan secukupnya sebelum memasukkan es krim atau makanan beku ke dalam ruang peralatan.** Jangan menaruh es krim atau makanan beku bersama makanan dan minuman lain. Jika tidak, es krim dan makanan beku bisa meleleh.

⚠PERHATIAN: **Jangan menaruh sesuatu yang mudah membusuk ke dalam ruang peralatan saat peralatan dalam mode pemanasan.** Makanan atau minuman dapat membusuk.

⚠PERHATIAN: **Jangan menaruh makanan (terutama makanan mentah) saat peralatan dimatikan.** Makanan atau minuman dapat membusuk.

⚠PERHATIAN: **Jangan memasukkan secara langsung makanan ke dalam ruang peralatan. Bungkus makanan atau masukkan makanan ke dalam kantong plastik.**

⚠PERHATIAN: **Saat mengoperasikan dalam mode pemanasan, jangan menaruh botol plastik yang tidak tahan panas.** Jika tidak, botol dapat berubah bentuk atau rusak.

Membuka atau menutup pintu

Tarik pengait untuk melepaskan dan membuka pintu. Pintu dapat dibuka dari kedua sisi.

► **Gbr.6**

Tarik kedua pengait untuk melepaskan dan lepas pintu dari badan peralatan.

► **Gbr.7**

***PERHATIAN:* Pastikan pintu tertutup dengan pengait.** Jika tidak, pintu dapat terbuka tiba-tiba dan mengakibatkan cedera.

***PERHATIAN:* Jangan membuka pintu secara paksa saat pengait terkunci.** Jika tidak, dapat menimbulkan kerusakan atau cedera.

***PEMBERITAHUAN:* Tutup pintu secara tepat.** Membuka pintu dalam waktu lama dapat menyebabkan peningkatan/penurunan suhu yang signifikan di dalam ruang peralatan.

CATATAN: Saat menutup pintu, pastikan untuk mengunci pengait secara manual. Pengait tidak mengunci secara otomatis. Jika pengait menonjol dari bagian atas pintu, kait kancing tidaklah terkunci.

Separator

Dengan menggunakan separator, peralatan beroperasi dalam mode ruang ganda.
Dalam mode ruang ganda, Anda dapat mengatur suhu yang berbeda untuk setiap ruang. Lihat bagian untuk pemilihan suhu kontrol.
Untuk memasang separator, sejajarkan lekukan pada separator dengan rel pada ruang peralatan dan geser ke dalam tempatnya.
► Gbr.8

Saat mengoperasikan dalam mode ruang tunggal, lepas atau simpan separator seperti yang diilustrasikan agar peralatan tidak mendeteksi sensor di separator. Sensor diposisikan di ujung bawah separator dan di bagian bawah ruang peralatan.
► Gbr.9

***PEMBERITAHUAN:* Selalu pastikan suhu kontrol setelah memasang atau melepas separator.** Suhu kontrol berubah secara otomatis saat memasang atau melepas separator. Suhu kontrol yang tidak terduga dapat menyebabkan makanan dan minuman menjadi busuk.

Mengoperasikan peralatan

Menghidupkan peralatan

Tekan tombol daya ⏻ untuk menyalakan peralatan.
Tekan tombol daya ⏻ lagi untuk mematikan peralatan.

Memilih suhu kontrol

Tekan tombol pengaturan suhu ▲/▼ untuk memilih suhu kontrol. Lihat bagian “SPESIFIKASI” untuk mengetahui suhu kontrol yang dapat dipilih.
Peralatan mulai mendinginkan/memanaskan sekitar 5 detik setelah tanpa pengoperasian apa pun, lalu suhu kontrol berhenti berkedip dan tampilan suhu menunjukkan suhu saat ini.

CATATAN: Suhu kontrol adalah perkiraan.

Suhu saat ini dapat berulang di atas dan di bawah suhu kontrol. Ini dikarenakan peralatan menghidupkan dan mematikan operasi pendinginan/pemanasan untuk mendekatkan suhu ke suhu kontrol.

Perbedaan antara suhu saat ini dan suhu kontrol dapat meningkat tergantung pada kondisi penggunaan, pengaturan pengoperasian, dan benda yang Anda masukkan ke dalam peralatan.

CATATAN: Suhu saat ini mungkin tidak mencapai suhu kontrol tergantung pada lingkungan penggunaan (sangat panas/dingin), dll.

CATATAN: Peralatan menjaga suhu saat suhu saat ini mencapai suhu kontrol.

CATATAN: Setelah kompresor berhenti, kompresor tidak hidup kembali selama 3 menit untuk melindungi peralatan.

CATATAN: Saat mengoperasikan peralatan di lingkungan dengan kelembapan tinggi, kondensasi embun dapat terjadi pada peralatan. Hal ini bukan kerusakan peralatan. Gunakan kain kering untuk menyeka kondensasi embun dari peralatan.

CATATAN: Selama operasi pendinginan, Anda mungkin mendengar suara air mengalir dari dalam peralatan. Hal ini bukan kerusakan peralatan. Ini adalah suara zat pendingin yang mengalir di dalam peralatan untuk mendinginkan ruang peralatan.

Mode ruang tunggal

Pada mode ruang tunggal, tampilan suhu menjadi seperti yang ditunjukkan pada gambar. Peralatan mendinginkan/memanaskan seluruh ruang peralatan hingga mencapai suhu kontrol.
► Gbr.10

Mode ruang ganda

Pada mode ruang ganda, tampilan suhu menjadi seperti yang ditunjukkan pada gambar. Anda dapat mengatur suhu untuk ruang kiri dan ruang kanan secara terpisah.
► Gbr.11

Anda juga dapat memilih untuk tidak mengatur suhu dengan menekan tombol pengaturan ✿. Tampilan suhu menunjukkan “ - - ” jika ruang peralatan tidak menetapkan suhu kontrol.

***PEMBERITAHUAN:* Dalam mode ruang ganda, Anda tidak dapat mengatur suhu kontrol jika terdapat perbedaan suhu sebesar 30°C (55°F) atau lebih antar kedua ruang. Nada kesalahan akan berbunyi jika Anda mencoba untuk mengatur suhu dengan perbedaan tersebut.**

DESKRIPSI FUNGSI

Mengindikasikan kapasitas baterai yang tersisa

Indikator baterai menunjukkan kapasitas baterai yang tersisa. Kapasitas baterai yang tersisa ditunjukkan

sebagaimana tercantum dalam tabel berikut ini.
► **Gbr.12: 1.** Kartrid baterai **2.** Indikator baterai

Status indikator baterai	Kapasitas yang tersisa
	50% hingga 100%
	20% hingga 50%
	0% hingga 20%
 (Berkedip)	Isi ulang baterai.

CATATAN: Kode kesalahan “F2” ditampilkan pada tampilan suhu tepat sebelum peralatan terhenti karena kehabisan baterai.

(Hanya untuk kartrid baterai dengan indikator)

Tekan tombol pemeriksaan pada kartrid baterai untuk melihat kapasitas baterai yang tersisa. Lampu indikator menyala selama beberapa detik.
► **Gbr.13: 1.** Lampu indikator **2.** Tombol pemeriksaan

Lampu indikator			Kapasitas yang tersisa
Menyala	Mati	Berkedip	
			75% hingga 100%
			50% hingga 75%
			25% hingga 50%
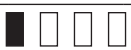			0% hingga 25%
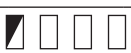			Isi ulang baterai.
			Baterai mungkin sudah rusak.

CATATAN: Tergantung kondisi penggunaan dan suhu lingkungannya, penunjukkan mungkin saja sedikit berbeda dari kapasitas sebenarnya.

CATATAN: Lampu indikator pertama (ujung kiri) akan berkedip ketika sistem perlindungan mesin bekerja.

Sistem perlindungan

Peralatan ini dilengkapi dengan sistem perlindungan. Sistem ini secara otomatis memutus daya untuk memperpanjang usia pakai peralatan dan baterai.

Perlindungan penggunaan daya berlebih

Ketika kapasitas kartrid baterai melemah, peralatan akan berhenti secara otomatis.
Lepaskan kartrid baterai dari peralatan lalu isi ulang daya kartrid baterai.

Kode kesalahan

Untuk kesalahan tertentu, tampilan suhu menunjukkan kode berikut.

— **F1: Peralatan miring dengan sudut yang sama atau lebih besar dari 30° dari sudut rata.** Setelah peralatan kembali ke posisi rata, perlu waktu sekitar 3 menit untuk memulai kembali. Kode F1 hanya ditampilkan saat peralatan beroperasi dalam mode pendinginan.
► **Gbr.14**

— **F2: Kehabisan baterai.**

— **F3: Tegangan input mobil lebih rendah dari tegangan terukur.**

— **F4: Tegangan input mobil lebih tinggi dari tegangan terukur.**

— **Ketika kode kesalahan selain yang di atas ditampilkan:**
Matikan dan nyalakan kembali peralatan. Jika kesalahan masih terjadi, bawa peralatan ke Pusat Servis Resmi atau Pabrik Makita.

Sistem perlindungan untuk aki mobil

Peralatan secara otomatis berhenti ketika tegangan input mobil turun dari tegangan ambang spesifik. Anda dapat mengganti tegangan ambang spesifik “Lo” atau “Hi” dengan prosedur berikut.

1. Nyalakan peralatan.
2. Tekan dan tahan tombol pengaturan ⚙ dan tombol pengaturan suhu ▼ di sebelah kiri hingga mode (“Lo” atau “Hi”) ditampilkan.
3. Tekan tombol pengaturan suhu ▲/▼ (di sebelah kiri atau kanan) untuk mengganti “Lo” atau “Hi”.
4. Tekan tombol pengaturan ⚙, atau biarkan peralatan selama sekitar 5 detik tanpa pengoperasian apa pun. Tegangan ambang telah selesai.

Lo	Default pabrik. Gunakan mode ini di mobil konvensional.
Hi	Tegangan ambang lebih tinggi dari “Lo”. **Untuk mobil yang tetap mengalirkan daya dari soket pemantik rokok meskipun mesin mobil dimatikan, kami sarankan untuk mengubah ke mode “Hi”.** Dalam mode “Hi”, peralatan mendeteksi penurunan tegangan yang kecil dan mematikan peralatan, yang mencegah aki mobil menjadi mati. Peralatan mungkin tidak berfungsi dengan baik dalam mode “Hi” jika aki mobil bertegangan rendah, misalnya, kendaraan memiliki fungsi pengurangan idle atau aki mobil kosong. Dalam hal ini, ubah ke mode “Lo”.

Perlindungan terhadap penyebab lain

Sistem perlindungan juga dirancang untuk penyebab lain yang dapat merusak peralatan dan memungkinkan peralatan untuk berhenti secara otomatis. Lakukan semua langkah berikut ini untuk mengatasi penyebabnya, saat peralatan dihentikan sementara atau berhenti beroperasi.

1. Matikan peralatan, dan kemudian hidupkan kembali untuk memulai ulang.
2. Isi baterai atau ganti dengan baterai yang sudah diisi ulang.
3. Biarkan peralatan dan baterai menjadi dingin.

Jika tidak ada peningkatan yang dapat ditemukan dengan memulihkan sistem perlindungan, hubungi Pusat Servis Makita setempat Anda.

Fungsi mulai ulang

Saat peralatan beroperasi dengan adaptor AC atau adaptor pemantik rokok, fungsi mulai ulang diaktifkan. Jika peralatan terhenti dengan cara apa pun selain menekan tombol daya, peralatan akan menyala secara otomatis saat suplai daya dari adaptor AC atau adaptor pemantik rokok didapatkan kembali.
Saat peralatan beroperasi hanya dengan kartrid baterai, fungsi mulai ulang tidak diaktifkan.

Mode senyap

Tekan dan tahan tombol pengaturan ⚙ dan tombol pengaturan suhu ▼ di sebelah kanan untuk masuk ke mode senyap. Semua nada pengoperasian, kecuali nada kesalahan, dimatikan.
Dalam mode senyap, tekan dan tahan tombol pengaturan ⚙ dan tombol pengaturan suhu ▼ di sebelah kanan untuk mengembalikan nada.
Semua nada kesalahan selalu berbunyi.

Mengganti satuan suhu

Anda dapat mengganti satuan suhu °C (derajat Celcius) atau °F (derajat Fahrenheit) dengan prosedur berikut.

1. Nyalakan peralatan.
2. Tekan dan tahan tombol pengaturan ⚙ hingga satuan (°C atau °F) mulai berkedip.
3. Tekan tombol pengaturan suhu ▲/▼ (di sebelah kiri atau kanan) untuk memilih satuan suhu.
4. Tekan tombol pengaturan ⚙, atau biarkan peralatan selama sekitar 5 detik tanpa pengoperasian apa pun. Pemilihan satuan selesai.

Fungsi memori

Peralatan memulai dengan pengaturan yang sama dengan pengaturan terakhir.

Pengisian daya USB

Port USB secara terus-menerus mengeluarkan tegangan 5 V dalam kondisi operasi.

PEMBERITAHUAN: **Hanya hubungkan perangkat yang kompatibel dengan port suplai daya USB.** Jika tidak, dapat menyebabkan kegagalan fungsi pada peralatan.

PEMBERITAHUAN: **Jangan hubungkan port suplai daya USB peralatan ini ke terminal USB komputer Anda**. Hal ini dapat menyebabkan malafungsi.

PEMBERITAHUAN: **Sebelum menghubungkan perangkat USB ke peralatan, selalu cadangkan data perangkat USB Anda.** Jika tidak, data Anda dapat hilang karena kemungkinan apa pun.

PEMBERITAHUAN: **Saat tidak menggunakan perangkat atau setelah pengisian daya, lepaskan kabel USB dan tutup penutup USBnya.**

CATATAN: Peralatan mungkin tidak memberikan suplai daya untuk beberapa perangkat USB.

► **Gbr.15**

Saluran penguras

Saat membersihkan ruang peralatan atau air terakumulasi di dalam ruang peralatan, buka penutup saluran penguras untuk mengalirkan air. Setelah menguras air, keringkan dengan baik ruang peralatannya. Selalu pasang tutup saluran penguras dengan aman sebelum menggunakan peralatan.
► **Gbr.16**

Item penyimpanan

Baki dalam dapat ditempatkan di bagian atas ruang peralatan.
Keranjang dalam hanya dapat ditempatkan di sisi kanan ruang peralatan.
Baki dalam dan keranjang dalam dapat digunakan bersamaan.
Peralatan juga dapat tersedia tanpa baki dalam dan keranjang dalam.
► **Gbr.17:** **1.** Baki dalam **2.** Keranjang dalam

PEMBERITAHUAN: **Pastikan baki dalam dipasang dengan kuat ke dalam alur di tepi ruang peralatan sebelum menutup pintu.**

Pembuka tutup botol

Gunakan untuk membuka tutup botol.
► **Gbr.18**

Lampu

Lampu LED menyala secara otomatis saat pintu dibuka dan mati saat pintu ditutup.

Pengait kantong sampah

Gunakan untuk menggantung kantong sampah.
► **Gbr.19:** **1.** Pengait kantong sampah

Memindahkan peralatan

Pegangan jinjing

Angkat kedua pegangan jinjing saat membawa peralatan dengan kedua tangan.
► **Gbr.20**

Gagang troli

Angkat gagang troli saat membawa peralatan dengan roda.
► **Gbr.21**

Tali bahu

⚠***PERHATIAN:*** **Gunakan tali bahu hanya untuk membawa peralatan. Jangan menggunakannya untuk tujuan selain membawa peralatan (pencegahan terjatuh dari tempat tinggi, digantung dengan derek, diseret, digantung di dinding, dll.).**

⚠***PERHATIAN:*** **Periksa peralatan dan tali bahu akan kerusakan (termasuk kain dan jahitan). Jangan menggunakannya apabila rusak.**

⚠***PERHATIAN:*** **Pastikan tali bahu terpasang dengan kencang dengan tepat.** Jika tidak, dapat terjadi kecelakaan jatuh.

⚠***PERHATIAN:*** **Bahkan saat menggunakan tali bahu, pegang peralatan dengan tangan Anda dan jaga agar tetap rata.** Mengangkat peralatan hanya dengan menggunakan tali bahu membuatnya tidak stabil. Tali bahu bisa terlepas atau peralatan bisa membentur benda lain sehingga menyebabkan cedera.

⚠***PERHATIAN:*** **Jangan berikan beban berlebih pada tali bahu.** Jika tidak, dapat terjadi kecelakaan jatuh.

Pasang tali melalui lubang dan kencangkan tali seperti yang ditunjukkan pada gambar.
► **Gbr.22**

PERAWATAN

⚠***PERHATIAN:*** **Selalu pastikan bahwa peralatan dimatikan, tidak terhubung ke sumber listrik, dan kartrid baterai dilepas sebelum melakukan pemeriksaan atau perawatan.**

⚠***PERHATIAN:*** **Saat membersihkan, jangan menyemprotkan atau menuangkan air ke peralatan. Jangan mencuci peralatan dengan selang; jangan sampai ada air yang masuk ke dalam peralatan.**

PEMBERITAHUAN: **Jangan sekali-kali menggunakan bensin, tiner, alkohol, atau bahan sejenisnya. Penggunaan bahan demikian dapat menyebabkan perubahan warna, perubahan bentuk atau timbulnya retakan.**

Untuk menjaga KEAMANAN dan KEANDALAN mesin, perbaikan, perawatan atau penyetelan lainnya harus dilakukan oleh Pusat Layanan Resmi atau Pabrik Makita; selalu gunakan suku cadang pengganti buatan Makita.

Pembersihan

- Bersihkan noda minyak di ruang peralatan secara rutin.
- Bersihkan di sekitar bagian dalam dari ruang peralatan untuk mencegah bau.
- Bersihkan debu pada saringan spons secara teratur untuk meningkatkan efisiensi pendinginan.
- Strip penyegel penutup bagian atas mudah kotor, bersihkan strip tepat waktu.

Pencairan

Untuk mencairkan, matikan daya dan tunggu hingga embun beku mencair. Lalu bersihkan airnya.

Membersihkan saringan spons

⚠***PERHATIAN:*** **Setelah membersihkan saringan spons, pastikan untuk memasangnya pada peralatan.** Mengoperasikan peralatan tanpa saringan spons dapat menyebabkan malafungsi.

1. Geser penutup saringan searah panah yang ditunjukkan pada gambar, lalu lepas penutup saringan.
2. Lepaskan saringan spons, bersihkan saringan spons.

► **Gbr.23**

3. Pasang kembali saringan spons dan penutup saringan.

► **Gbr.24**

AKSESORI PILIHAN

⚠***PERHATIAN:*** **Dianjurkan untuk menggunakan aksesori atau perangkat tambahan ini dengan peralatan Makita Anda yang ditentukan dalam petunjuk ini.** Penggunaan aksesori atau perangkat tambahan lain bisa menyebabkan risiko cedera pada manusia. Hanya gunakan aksesori atau perangkat tambahan sesuai dengan peruntukannya.

Jika Anda memerlukan bantuan lebih rinci berkenaan dengan aksesori ini, tanyakan pada Pusat Layanan Makita terdekat.

- Adaptor AC
- Baterai dan pengisi daya asli buatan Makita

CATATAN: Beberapa item dalam daftar tersebut mungkin sudah termasuk dalam paket peralatan sebagai aksesori standar. Kelengkapan mesin dapat berbeda di setiap negara.

AMARAN

- **Lihat bab "PENYELENGGARAAN" untuk mendapatkan prosedur dan langkah berjaga-jaga yang sesuai semasa penyelenggaraan pengguna.**
- Bagi pengguna di Eropah:
  Alat ini boleh digunakan oleh kanak-kanak berumur 8 tahun ke atas dan orang yang mengalami kecacatan fizikal, deria atau kurang keupayaan mental atau kurang pengalaman dan pengetahuan jika mereka telah diberi pengawasan atau arahan berkenaan penggunaan alat ini secara selamat dan memahami bahaya yang terlibat. Kanak-kanak tidak boleh bermain dengan alat ini. Pembersihan dan penyelenggaraan pengguna tidak boleh dilakukan oleh kanak-kanak tanpa pengawasan.
- Bagi pengguna di kawasan selain Eropah:
  Alat ini tidak bertujuan untuk digunakan oleh orang (termasuk kanak-kanak) yang mempunyai kekurangan fizikal, deria atau kebolehan mental, atau kurang pengalaman dan pengetahuan, melainkan mereka telah diberikan penyeliaan dan arahan berkenaan penggunaan alat oleh orang yang bertanggungjawab ke atas keselamatan mereka. Kanak-kanak harus diselia untuk memastikan mereka tidak bermain dengan alat ini.
- **Jika kord bekalan rosak, ia mesti digantikan dengan kord khas atau pemasangan yang tersedia daripada pengilang atau ejen perkhidmatannya.**
- **Lihat bab "Spesifikasi" untuk mendapatkan rujukan jenis bateri.**
- **Lihat bahagian "Memasang atau mengeluarkan kartrij bateri" untuk cara mengeluarkan atau memasang bateri.**
- **Apabila melupuskan kartrij bateri, keluarkan ia daripada alat dan lupuskan di tempat yang selamat. Ikut peraturan tempatan anda berkaitan dengan pelupusan bateri.**
- **Jika alat tidak digunakan untuk tempoh masa yang lama, bateri mesti dikeluarkan daripada alat.**
- **Jangan pintaskan kartrij bateri.**

PENGENALAN

Spesifikasi

Model:		**CW004G**
Input	Kartrij bateri	D.C. 18 V D.C. 36 V - 40 V maks
	Penyesuai pemetik api	D.C. 12 V / D.C. 24 V
Penggunaan kuasa		80 W
Kelas perlindungan antirenjatan		III
Port bekalan kuasa USB		Voltan output D.C. 5 V / Arus output D.C. 2.4 A / Jenis A
Kapasiti		29 L
Bahan penyejuk		R-1234yf (33 g)
Bahan penebat / Bahan pembusa		Buih poliuretana / Siklopentana (C_5H_{10})
Tahap perlindungan		IPX4 (hanya apabila dikuasakan oleh kartrij bateri)
Berat bersih (Tanpa aksesori)	Tanpa kartrij bateri	17.1 kg
	Dengan BL4080F x2	20.9 kg
Dimensi (P x L x T)	Dimensi luaran	676 mm x 345 mm x 471 mm (Dengan kedudukan pemegang dan pemegang pembawa direndahkan)
	Di dalam kebuk	343 mm x 240 mm x 338 mm
Jenis iklim		SN / N / ST / T

- Disebabkan program penyelidikan dan pembangunan kami yang berterusan, spesifikasi yang terkandung di dalam ini adalah tertakluk kepada perubahan tanpa notis.
- Spesifikasi mungkin berbeza mengikut negara.

Suhu boleh dipilih

°C	-18	-15	-10	-5	0	5	10	15	20	25	30	35	40	45	50	55	60
°F	0	5	15	25	30	40	50	60	70	75	85	95	105	115	120	130	140

Kartrij bateri dan pengecas yang boleh digunakan

Kartrij bateri	Model D.C.18 V	BL1815N / BL1820B / BL1830B / BL1840B / BL1850B / BL1860B
	Model D.C. 36 V - 40 V maks	BL4020 / BL4025 / BL4040 / BL4050F / BL4080F
Pengecas	Model D.C.18 V	DC18RC / DC18RD / DC18RE / DC18SD / DC18SE / DC18SF / DC18SH / DC18WC
	Model D.C. 36 V - 40 V maks	DC40RA / DC40RB / DC40RC / DC40WA / BCC01 / BCC02

- Sesetengah kartrij bateri dan pengecas yang disenaraikan di atas mungkin tidak tersedia bergantung pada kawasan kediaman anda.

AMARAN: **Gunakan hanya kartrij bateri dan pengecas yang disenaraikan di atas.** Penggunaan mana-mana kartrij bateri dan pengecas yang lain mungkin menyebabkan kecederaan dan/atau kebakaran.

AMARAN: **Jangan gunakan bekalan kuasa yang dikodkan seperti penyesuai bateri atau pek kuasa mudah alih dengan peralatan ini.** Kabel bekalan kuasa mungkin menghalang pengendalian dan mengakibatkan kecederaan peribadi.

Masa operasi

NOTA: Masa operasi dikira dari keadaan bahagian dalam kebuk mencapai suhu kawalan.

NOTA: Masa operasi adalah anggaran dan mungkin berbeza bergantung kepada jenis bateri, status pengecasan, dan keadaan penggunaan.

Apabila beroperasi sebagai kebuk tunggal

Voltan	Kartrij bateri (Apabila menggunakan dua kartrij bateri yang sama)	Masa operasi untuk setiap suhu kawalan (jam)		
		Suhu persekitaran ialah 30°C (85°F)		Suhu persekitaran ialah 0°C (30°F)
		-18°C (0°F)	5°C (40°F)	60°C (140°F)
D.C. 18 V	BL1815N	1.5	4.0	1.5
	BL1820B	2.0	5.5	2.0
	BL1830B	3.0	7.5	2.5
	BL1840B	4.5	11.0	3.5
	BL1850B	5.5	14.0	5.0
	BL1860B	7.0	17.0	6.0
D.C. 36 V - 40 V maks	BL4020	4.5	11.5	4.5
	BL4025	6.0	15.0	5.5
	BL4040	10.0	24.0	9.0
	BL4050F	12.5	30.0	11.5
	BL4080F	20.0	48.0	18.5

Apabila beroperasi sebagai kebuk duaan

Voltan	Kartrij bateri (Apabila menggunakan dua kartrij bateri yang sama)	Masa operasi untuk setiap suhu kawalan (jam)	
		Suhu persekitaran ialah 30°C (85°F)	
		-18°C (0°F)	5°C (40°F)
D.C. 18 V	BL1815N	1.5	
	BL1820B	2.5	
	BL1830B	3.5	
	BL1840B	5.0	
	BL1850B	6.5	
	BL1860B	8.0	

Voltan	Kartrij bateri (Apabila menggunakan dua kartrij bateri yang sama)	Masa operasi untuk setiap suhu kawalan (jam)	
		Suhu persekitaran ialah 30°C (85°F)	
		-18°C (0°F)	5°C (40°F)
D.C. 36 V - 40 V maks	BL4020	4.5	
	BL4025	5.5	
	BL4040	9.0	
	BL4050F	11.0	
	BL4080F	18.0	

Simbol

Berikut menunjukkan simbol-simbol yang boleh digunakan untuk alat ini. Pastikan anda memahami maksudnya sebelum menggunakan.



Baca manual arahan.



Hanya untuk negara-negara EU
Disebabkan kehadiran komponen berbahaya dalam peralatan, sisa peralatan elektrik dan elektronik, akumulator dan bateri boleh memberi kesan negatif terhadap persekitaran dan kesihatan manusia.
Jangan buang alat elektrik dan elektronik atau bateri bersama dengan bahan buangan isi rumah!
Mengikut Arahan Eropah mengenai sisa peralatan elektrik dan elektronik dan mengenai akumulator dan bateri dan sisa akumulator dan bateri serta penyesuaian dengan undang-undang negara, sisa peralatan elektrik, bateri dan akumulator hendaklah disimpankan secara berasingan dan dihantar ke tempat pengumpulan berasingan untuk sisa perbandaran, beroperasi mengikut peraturan perlindungan persekitaran.
Ini ditunjukkan oleh simbol tong sampah beroda yang bersilang pada peralatan.



Amaran;
Risiko kebakaran.



Jangan isi air terus di dalam kebuk. Jangan rendam alat di dalam air. Jangan tuang air pada alat. Jika tidak, kejutan elektrik atau pincang tugas akan berlaku.

Bekalan kuasa

Alat ini perlu disambungkan hanya kepada bekalan kuasa dengan voltan yang sama seperti yang ditunjukkan pada papan nama, dan hanya boleh dikendalikan pada bekalan AC fasa tunggal. Ia mempunyai penebatan berganda dan oleh itu, ia juga boleh digunakan pada soket tanpa wayar bumi.

Amaran keselamatan

1. **Hanya apabila alat dikuasakan oleh kartrij bateri, alat ini sesuai untuk kegunaan perkhemahan.**
2. **Alat ini menggunakan bahan penyejuk mudah terbakar. Baca dan ikuti arahan pengendalian ini. Tanya pusat servis kami untuk perkhidmatan servis. Semasa melupuskan alat, ikut peraturan tempatan anda berkaitan dengan pelupusan bahan penyejuk mudah terbakar.**
3. **AMARAN: Pastikan bukaan pengudaraan atau dalam penutup alat bebas daripada halangan.**
4. **AMARAN: Jangan gunakan peranti mekanikal atau cara lain untuk mempercepat proses penyahbekuan, selain daripada yang disyorkan oleh pengilang.**
5. **AMARAN: Jangan gunakan alat elektrik di dalam ruang penyimpanan makanan alat, melainkan alat adalah daripada jenis yang disyorkan oleh pengilang.**
6. **Alat ini mengandungi penebat mudah terbakar yang meniup gas di dalamnya. Semasa melupuskan alat, ikut peraturan tempatan anda berkaitan dengan pelupusan gas peniup penebat mudah terbakar.**
7. **Jangan simpan bahan letupan seperti tin aerosol dengan propelan mudah terbakar di dalam alat ini.**
8. **Alat ini bertujuan untuk digunakan di dalam rumah dan penggunaan yang serupa seperti**
   - — kawasan dapur kakitangan di kedai, pejabat dan persekitaran kerja lain;
   - — rumah ladang dan oleh klien di hotel, motel dan persekitaran jenis kediaman lain;
   - — persekitaran jenis inap sarapan;
   - — katering dan penggunaan bukan runcit yang serupa.
9. **Minta orang pembaikan yang berkelayakan apabila anda ingin menggantikan lampu bercahaya. Semua bahagian, termasuk lampu pencahayaan, hendaklah digantikan oleh orang pembaikan yang berkelayakan.**
10. **AMARAN: Risiko kanak-kanak terperangkap. Sebelum anda membuang alat ini:**
    * Tanggalkan pintu.

Amaran keselamatan tambahan untuk peti penyejuk & pemanas

1. **Baca manual arahan dengan teliti sebelum penggunaan.**
2. **Jangan benarkan kanak-kanak kecil dan haiwan peliharaan untuk bermain dengan alat ini. Jauhkan alat daripada jangkauan kanak-kanak semasa menyimpan.** Jika tidak, insiden serius seperti terperangkap mungkin berlaku.
3. **Jangan meleraikan alat.**
4. **Sebarang aksesori yang tidak disyorkan oleh pengilang tidak boleh digunakan.** Jika tidak, pincang tugas mungkin berlaku.
5. **Jangan gunakan alat ini sebagai bangku**

tangga atau kerusi. Ia boleh menyebabkan jatuh dan kecederaan.

6. **Jangan rendam alat di dalam air atau cecair lain untuk mengelakkan kejutan elektrik. Jangan dedahkan kepada hujan.**
7. **Walaupun alat tidak digunakan, jangan letakkan alat secara terbalik, atau condongkan alat melebihi 15°.** Jika tidak, pincang tugas mungkin berlaku.
8. **Jangan letakkan alat di tempat panas seperti di dalam kereta di bawah matahari atau berhampiran bahan pemanas.** Prestasi penyejukan mungkin berkurangan, atau kebocoran gas boleh menyebabkan kebakaran.
9. **Apabila meletakkan alat, pastikan kord kuasa tidak diketuk atau rosak.**
10. **Jangan letakkan alat berhampiran alat gas.** Prestasi penyejukan mungkin berkurangan, atau kebocoran gas boleh menyebabkan kebakaran.
11. **Jangan gunakan penyembur mudah terbakar berhampiran alat.** Jika tidak, ia boleh menyebabkan kebakaran.
12. **Jangan gunakan alat ini di dalam kenderaan peti sejuk atau kebuk peti sejuk.** Pemeluwapan embun mudah berlaku di dalam kenderaan peti sejuk dan kebuk peti sejuk, menyebabkan titisan air jatuh ke atas alat dan mengakibatkan kerosakan.
13. **Apabila menggunakan alat di dalam kereta, pastikan anda memasang alat di tempat yang stabil seperti ruang bagasi atau ruang kaki tempat duduk belakang, dan tetapkan alat. Jangan letakkan alat di atas tempat duduk dalam keadaan yang tidak stabil.** Jika kereta tiba-tiba bergerak atau berhenti semasa memandu, alat mungkin terjatuh dan beralih, menyebabkan kecederaan.
14. **Jangan gunakan penyesuai AC di luar bangunan.** Jika tidak, kejutan elektrik akan berlaku.
15. **Jangan masukkan kerajang logam atau bahan berkonduksi lain ke dalam alat untuk mengelakkan kebakaran atau litar pintas.**
16. **Periksa sama ada julat voltan yang digunakan adalah sama seperti yang ditandakan pada papan nama, sama ada palam kord kuasa sepadan dengan soket, dan pastikan soket dibumikan dengan baik.**
17. **Jangan menyalahgunakan penyesuai AC dan penyesuai pemetik api.**
18. **Jangan letakkan sebarang objek pada atau di sekeliling penyesuai AC semasa menggunakan.** Jika tidak, ia boleh menyebabkan kebakaran.
19. **Jangan rosakkan kord penyesuai AC dan penyesuai pemetik api.**
    - — **Jangan ubah suai kord.**
    - — **Jangan bengkokkan, tarik atau putar kord secara paksa.**
    - — **Jangan picit kord.**
    - — **Jangan letakkan objek berat pada kord.**
    - — **Jangan ikat kord semasa menggunakan.**

    Jika tidak, kord mungkin rosak dan mengakibatkan kebakaran atau kejutan elektrik.
20. **Bersihkan kord penyesuai AC dan penyesuai pemetik api.** Kotoran seperti air atau garam yang melekat pada palam boleh menyebabkan karat dan mengakibatkan kekonduksian yang lemah, ubah bentuk atau kebakaran.
21. **Bersihkan habuk dan abu daripada soket penyesuai pemetik api.** Jika tidak, ubah bentuk atau kebakaran mungkin berlaku.
22. **Jangan pegang palam dengan tangan basah atau berminyak.** Melakukan perkara sedemikian mungkin menyebabkan kejutan elektrik.
23. **Masukkan palam sepenuhnya ke dalam soket "DC IN".** Kegagalan berbuat demikian mungkin mengubah bentuk palam atau menyebabkan kebakaran.
24. **Jangan sentuh kord penyesuai AC dan penyesuai pemetik api serta-merta selepas operasi.** Ia mungkin sangat panas dan boleh melecurkan kulit anda.
25. **Jangan gunakan output DC (DC) penjana enjin sebagai bekalan kuasa.** Berbuat demikian boleh menyebabkan kegagalan.
26. **Apabila baki kapasiti bateri kereta semakin berkurang, gunakan alat semasa enjin hidup. Selepas menggunakan alat, cabut soket pemetik api untuk mengelakkan pemuatan pada bateri kereta.**
27. **Jangan cas bateri kereta semasa menggunakan alat.** Voltan yang tidak boleh diterima mungkin dikenakan pada produk, mengakibatkan kegagalan atau kebakaran.
28. **Jangan kendalikan alat semasa memandu.** Berbuat demikian boleh menyebabkan kemalangan.
29. **Jika fius penyesuai pemetik api meletup, sentiasa gantikan dengan fius baharu yang telah ditentukan oleh Makita. Hubungi Pusat Servis Makita tempatan anda untuk butiran.**
30. **Untuk mengelakkan kerosakan pada pemampat, jangan tekan butang mula dengan kerap. Semasa memulakan, sentiasa biarkan sekurang-kurangnya selang 5 minit daripada penggunaan sebelumnya.**
31. **Semasa mengoperasikan mod penyejukan, jangan sentuh kandungan, terutamanya yang diperbuat daripada logam, di dalam alat dengan tangan yang basah.** Berbuat demikian boleh menyebabkan luka beku.
32. **Semasa mengendalikan mod pemanasan, jangan sentuh bahagian dalam alat dengan tangan anda untuk masa yang lama.** Risiko melecur suhu rendah.
33. **Berhati-hati supaya tidak terkepit jari anda semasa menutup dan membuka pintu dan penutup bateri.**
34. **Berhati-hati supaya tidak kehabisan kuasa bateri sewaktu memastikan makanan dan minuman sejuk atau suam. Jangan simpan makanan yang dibuka untuk masa yang lama.** Makanan dan minuman mungkin menjadi busuk.
35. **Apabila meletakkan makanan atau minuman di dalam alat, pastikan bahagian dalam kebuk bersih.** Risiko keracunan makanan dll.
36. **Apabila meletakkan makanan atau minuman**

ke dalam alat, letakkan benda sejuk atau panas terlebih dahulu. Alat ini tidak boleh menyejukkan atau memanaskan dalam masa yang singkat.

37. **Jangan terlebih isi makanan dan minuman di dalam alat.** Prestasi penyejukan mungkin berkurangan, menyebabkan makanan dan minuman menjadi busuk.
38. **Jangan letakkan benda yang mudah rosak di dalam kebuk apabila alat dalam mod pemanasan.** Makanan atau minuman mungkin menjadi busuk.
39. **Jangan letakkan makhluk seperti haiwan peliharaan di dalam alat.** Alat ini tidak dapat menyimpan makhluk.
40. **Jangan letakkan air dll. secara terus di dalam alat.** Air mungkin masuk ke dalam alat dan menyebabkan kerosakan. Jika air telah terkumpul di dalam kebuk, lap air dengan kain lembut.
41. **Jangan letakkan agen penyejuk dalam beg yang rosak.** Jika agen penyejuk bocor dalam alat, bahagian logam alat mungkin terhakis. Jika agen penyejuk bocor, lap ia dengan kain lembut yang lembap dan kemudian lap kering dengan kain lembut.
42. **Jangan letakkan, contohnya ubat-ubatan atau bahan akademik di dalam alat.** Alat ini tidak boleh menyimpan bahan yang memerlukan kawalan suhu yang ketat.
43. **Pegang alat dengan kukuh semasa membawa.** Jika tidak, alat boleh terjatuh dan menyebabkan kerosakan, atau terjatuh di atas kaki anda boleh menyebabkan kecederaan.
44. **Semasa membawa alat, pastikan alat dengan bahagian pintu menghadap ke atas. Jangan bawa alat dalam keadaan terbalik.** Jika tidak, pincang tugas mungkin berlaku.
45. **Apabila membersihkan atau tidak digunakan, keluarkan bateri dan cabut palam kuasa.**
46. **Jangan gunakan cecair pencuci kimia dan alat keras untuk membersihkan produk.**
47. **Jangan gunakan pisau atau pemutar skru untuk mengeluarkan ais atau fros daripada alat.** Berbuat sedemikian mungkin merosakkan bahagian dalam alat dan menyebabkan kerosakan, atau gas atau minyak yang tertutup mungkin terpancut.
48. **Apabila digunakan dalam persekitaran berhabuk, bersihkan penapis span dengan lebih kerap.** Persekitaran yang berhabuk menyebabkan penapis span mudah tersumbat dan terbakar.

Amaran keselamatan untuk alat yang beroperasi menggunakan bateri

Penggunaan dan penjagaan alat yang beroperasi menggunakan bateri

1. **Elakkan permulaan yang tidak disengajakan. Pastikan suis berada dalam kedudukan tertutup sebelum menyambung kepada pek bateri, mengangkat atau membawa alat.** Membawa peralatan dengan jari anda pada suis atau mentenagakan peralatan dengan suis dalam kedudukan hidup mengundang kemalangan.
2. **Cabut sambungan pek bateri dari peralatan sebelum membuat apa-apa pelarasan, menukar aksesori, atau menyimpan peralatan.** Langkah-langkah keselamatan pencegahan sedemikian mengurangkan risiko memulakan peralatan secara tidak sengaja.
3. **Cas semula dengan pengecas yang ditentukan oleh pengeluar sahaja.** Pengecas yang sesuai untuk satu jenis pek bateri mungkin menimbulkan risiko kebakaran apabila digunakan dengan pek bateri lain.
4. **Gunakan alat dengan pek bateri yang ditentukan secara khusus sahaja.** Penggunaan mana-mana pek bateri lain mungkin menimbulkan risiko kecederaan dan kebakaran.
5. **Apabila pek bateri tidak digunakan, jauhkannya daripada objek logam lain, seperti klip kertas, duit syiling, kunci, paku, skru atau objek logam kecil lain, yang boleh membuat sambungan dari satu terminal ke terminal yang lain.** Memintas terminal bateri bersama-sama mungkin menyebabkan lecuran atau kebakaran.
6. **Dalam keadaan kasar, cecair mungkin dikeluarkan daripada bateri; elakkan sentuhan. Jika tersentuh secara tidak sengaja, siram dengan air. Jika cecair terkena mata, dapatkan bantuan perubatan di samping siraman air.** Cecair yang dikeluarkan dari bateri mungkin menyebabkan kegatalan atau luka kebakaran.
7. **Jangan gunakan pek bateri atau alat yang rosak atau diubah suai.** Bateri yang rosak atau diubah suai mungkin menunjukkan tingkah laku yang tidak dijangka menyebabkan kebakaran, letupan atau risiko kecederaan.
8. **Jangan dedahkan pek bateri atau alat kepada api atau suhu yang berlebihan.** Pendedahan kepada api atau suhu melebihi 130 °C mungkin menyebabkan letupan.
9. **Ikut semua arahan pengecasan dan jangan cas pek bateri atau alat di luar julat suhu yang ditetapkan dalam arahan.** Mengecas dengan tidak betul atau pada suhu di luar julat yang ditetapkan mungkin merosakkan bateri dan meningkatkan risiko kebakaran.
10. **Pastikan servis dijalankan oleh orang yang berkelayakan menggunakan alat ganti yang sama.** Ini akan memastikan keselamatan produk dapat dikekalkan.
11. **Jangan ubah suai atau cuba membaiki perkakas atau pek bateri kecuali seperti yang dinyatakan dalam arahan untuk penggunaan dan penjagaan.**

Arahan keselamatan penting untuk kartrij bateri

1. **Sebelum menggunakan kartrij bateri, baca semua arahan dan tanda amaran pada (1) pengecas bateri, (2) bateri, dan (3) produk menggunakan bateri.**
2. **Jangan nyahpasang atau menghentak kartrij bateri.** Ia boleh mengakibatkan kebakaran, haba berlebihan, atau letupan.
3. **Jika masa operasi menjadi sangat pendek, berhenti operasi serta merta. Ia mungkin menyebabkan risiko pemanasan lampau,**

melecur bahkan letupan.

4. **Jika elektrolit masuk ke dalam mata anda, bilas mata dengan air jernih dan dapatkan rawatan perubatan serta merta. Ia mungkin menyebabkan kehilangan penglihatan.**
5. **Jangan pintaskan kartrij bateri:**
   (1) **Jangan sentuh terminal dengan bahan berkonduksi.**
   (2) **Elakkan menyimpan kartrij bateri dalam bekas bersama-sama objek besi lain seperti paku, duit syiling, dll.**
   (3) **Jangan dedahkan kartrij bateri kepada air atau hujan.**

   Pintasan bateri boleh menyebabkan aliran kuasa yang besar, pemanasan lampau, melecur dan juga kerosakan.
6. **Jangan simpan dan gunakan alat dan kartrij bateri di lokasi yang suhunya mungkin mencapai atau melebihi 50 °C (122 °F).**
7. **Jangan bakar kartrij bateri walaupun jika ia rosak teruk atau haus sepenuhnya. Kartrij bateri boleh meletup dalam kebakaran.**
8. **Jangan paku, potong, pecahkan, buang, jatuhkan kartrij bateri, atau tekan objek keras pada kartrij bateri.** Perbuatan sedemikian boleh mengakibatkan kebakaran, haba berlebihan, atau letupan.
9. **Jangan gunakan bateri yang rosak.**
10. **Jangan servis pek bateri yang telah rosak.** Servis pek bateri hanya boleh dilakukan oleh pengeluar atau penyedia servis yang sah.
11. **Bateri litium ion yang terkandung adalah tertakluk kepada keperluan Perundangan Barangan Berbahaya.**
    Bagi pengangkutan komersil cth. oleh pihak ketiga, ejen penghantar, keperluan khas pada pembungkusan dan pelabelan mestilah diperhatikan.
    Bagi persediaan item yang dihantar, berunding dengan pakar bahan berbahaya adalah diperlukan. Sila juga perhatikan sebolehnya peraturan kebangsaan yang lebih terperinci.
    Lekatkan atau balut bahagian terbuka dan pek bateri supaya ia tidak bergerak dalam pembungkusan.
12. **Apabila melupuskan kartrij bateri, keluarkan ia daripada alat dan lupuskan di tempat yang selamat. Ikut peraturan tempatan anda berkaitan dengan pelupusan bateri.**
13. **Gunakan bateri hanya dengan produk yang ditentukan oleh Makita.** Memasang bateri kepada produk yang tidak patuh mungkin menyebabkan kebakaran, pemanasan lampau, atau kebocoran elektrolit.
14. **Jika alat tidak digunakan untuk tempoh masa yang lama, bateri mesti dikeluarkan daripada alat.**
15. **Semasa dan selepas penggunaan, kartrij bateri mungkin ada haba yang boleh menyebabkan terbakar atau suhu rendah terbakar. Beri perhatian kepada pengendalian kartrij bateri yang panas.**
16. **Jangan sentuh terminal alat itu selepas digunakan kerana ia mungkin panas menyebabkan terbakar.**
17. **Jangan biarkan serpihan, habuk, atau tanah terperangkap ke dalam terminal, lubang dan alur kartrij bateri.** Ia mungkin menyebabkan pemanasan, terbakar, meletup dan pincang tugas peralatan atau kartrij bateri, mengakibatkan lecur atau kecederaan diri.
18. **Melainkan alat ini menyokong penggunaan berhampiran talian kuasa elektrik voltan tinggi, jangan gunakan kartrij bateri berhampiran talian kuasa elektrik voltan tinggi.** Ia mungkin menyebabkan pincang tugas atau kerosakan pada alat atau kartrij bateri.
19. **Jauhkan bateri daripada kanak-kanak.**

SIMPAN ARAHAN INI.

PERHATIAN: **Hanya gunakan bateri asli Makita.** Penggunaan bateri tidak asli Makita, atau bateri yang telah diubah suai, mungkin menyebabkan bateri meletup menyebabkan kebakaran, kecederaan diri dan kerosakan. Ia juga membatalkan jaminan Makita untuk alat dan pengecas Makita.

NOTIS: Makita tidak bertanggungjawab ke atas sebarang kemalangan akibat penggunaan bateri Makita bukan tulen atau bateri yang telah diubah suai. Bateri Makita tulen telah dinilai dengan teliti untuk keserasian dengan alat dan pengecas Makita, selaras dengan perundangan dan standard keselamatan yang berkenaan.

Tip untuk mengekalkan hayat bateri maksimum

1. **Cas kartrij bateri sebelum ternyahcas sepenuhnya. Sentiasa menghentikan operasi alat dan cas kartrij bateri apabila anda menyedari kurang kuasa alat.**
2. **Jangan cas semula kartrij bateri yang dicas sepenuhnya. Terlebih cas memendekkan hayat servis bateri.**
3. **Cas kartrij bateri dengan suhu bilik pada 10 °C - 40 °C (50 °F - 104 °F). Biarkan kartrij bateri yang panas menyejuk sebelum mengecasnya.**
4. **Apabila tidak menggunakan kartrij bateri, tanggalkan kartrij daripada alat atau pengecas.**
5. **Cas kartrij bateri jika anda tidak gunakannya untuk tempoh yang lama (lebih daripada enam bulan).**

Keterangan bahagian

► **Rajah1**

1	Panel kawalan	2	Lampu LED
3	Pemisah	4	Bakul dalam
5	Dulang dalam	6	Pemegang pembawa
7	Pembuka	8	Bolong udara
9	Roda	10	Penutup USB
11	Penutup soket “DC IN”	12	Soket “DC IN”
13	Penutup bateri	14	Pintu
15	Selak	16	Pemegang troli
17	Saliran	18	Butang kuasa

19	Lampu “DC IN”	20	Unit suhu (darjah Fahrenheit)
21	Unit suhu (darjah Celcius)	22	Lampu mod pemanasan
23	Lampu mod penyejukan	24	Butang tetapan suhu (kiri)
25	Paparan suhu	26	Penunjuk bateri
27	Butang tetapan suhu (kanan)	28	Butang tetapan

CARA PENGGUNAAN

⚠***PERHATIAN:*** **Jangan letakkan benda yang mudah rosak di dalam kebuk apabila alat dalam mod pemanasan.** Makanan atau minuman mungkin menjadi busuk.

NOTA: Apabila mengendalikan alat dalam persekitaran berkelembapan tinggi, pemeluwapan embun mungkin berlaku pada alat. Ini bukan pincang tugas pada alat. Gunakan kain kering untuk mengelap pemeluwapan embun daripada alat.

Menyambungkan bekalan kuasa

Apabila beroperasi dengan kartrij bateri

⚠***PERHATIAN:*** **Sentiasa matikan alat sebelum memasang atau menanggalkan kartrij bateri.**

⚠***PERHATIAN:*** **Pegang alat dan kartrij bateri dengan kukuh semasa memasang atau menanggalkan kartrij bateri.** Kegagalan untuk memegang alat dan kartrij bateri dengan kukuh boleh menyebabkan ia terlepas daripada tangan anda dan mengakibatkan kerosakan kepada alat dan kartrij bateri serta kecederaan diri.

⚠***PERHATIAN:*** **Berhati-hati supaya tidak tersepit jari anda di antara kartrij bateri dengan terminal.** Ia boleh menyebabkan kecederaan terhiris.

Untuk memasang kartrij bateri, buka penutup bateri.
► **Rajah2**

Sejajarkan lidah pada kartrij bateri dengan alur pada perumah dan selitkan ia ke tempatnya. Masukkan sepenuhnya sehingga ia terkunci di tempatnya dengan klik kecil. Kemudian, tutup penutup bateri.
Untuk mengeluarkan kartrij bateri, luncurkan ia daripada alat apabila meluncurkan butang di hadapan kartrij.
► **Rajah3:** **1.** Penunjuk merah **2.** Butang **3.** Kartrij bateri

⚠***PERHATIAN:*** **Sentiasa pasang kartrij bateri sepenuhnya sehingga penunjuk merah tidak boleh dilihat.** Jika tidak, ia mungkin terjatuh daripada alat dan menyebabkan kecederaan kepada anda atau seseorang di sekeliling anda.

⚠***PERHATIAN:*** **Jangan pasang kartrij bateri secara paksa.** Jika kartrij tidak meluncur dengan mudah, ia tidak dimasukkan dengan betul.

NOTA: Sehingga dua kartrij bateri boleh dipasang, walaupun alat menggunakan satu kartrij bateri untuk operasi.

NOTA: Jika dua bateri daripada jenis yang sama dipasang, bateri dengan baki kapasiti yang lebih rendah akan digunakan dahulu.

NOTA: Jika dua bateri daripada jenis yang berbeza dipasang, bateri D.C. 36 V - 40 V maks (XGT) akan digunakan terlebih dahulu.

Apabila beroperasi dengan penyesuai pemetik api

⚠***PERHATIAN:*** **Jangan gunakan penyesuai pemetik api jika palam dicabut dengan mudah, jika sambungan bergoyang, atau jika palam tidak dapat disambungkan dengan betul.**

Apabila menggunakan alat dengan soket pemetik api, gunakan penyesuai pemetik api yang dibekalkan bersama alat. Masukkan palam ke soket “DC IN” dan kemudian masukkan hujung satu lagi ke soket pemetik api. Hidupkan enjin atau hidupkan kereta.
► **Rajah4:** **1.** Soket “DC IN” **2.** Palam **3.** Soket pemetik api

Apabila alat beroperasi dengan kuasa daripada penyesuai pemetik api, lampu “DC IN” menyala.

NOTIS: **Penyesuai pemetik api adalah untuk bateri kereta D.C. 12 V / 24 V.** Penyesuai pemetik api tidak boleh digunakan dengan sumber kuasa D.C. yang lain.

NOTIS: **Jangan gunakan alat dengan kunci enjin atau suis enjin dalam keadaan “ACC”.** Jika tidak, bateri mati mungkin berlaku.

NOTIS: **Jangan gunakan kord sambungan, kord cabang, dll. Gunakan penyesuai pemetik api yang disediakan bersama alat.** Jika tidak, pincang tugas mungkin berlaku.

NOTIS: **Jangan tarik kord semasa mencabut palam.** Jika tidak, pincang tugas mungkin berlaku.

NOTIS: **Jika kereta mempunyai fungsi pengurangan melahu, alat mungkin tidak berfungsi dengan baik kerana bateri kereta menjadi voltan rendah. Dalam kes ini, kami mengesyorkan untuk mematikan fungsi pengurangan melahu.**

NOTIS: **Sentiasa tutup penutup soket “DC IN” dengan kukuh apabila kord kuasa tidak dipasang palam.** Jika tidak, bahan asing boleh memasuki alat dan menyebabkan pincang tugas.

NOTA: Apabila kedua-dua penyesuai pemetik api dan kartrij bateri dipasang, alat beroperasi dengan kuasa daripada penyesuai pemetik api.

NOTA: Kuasa bateri digunakan sedikit walaupun alat beroperasi dengan kuasa daripada penyesuai pemetik api.

NOTA: Alat tidak mengecas kartrij bateri.

NOTA: Apabila alat mengalihkan bekalan kuasa, pemampat akan berhenti selama kira-kira 3 minit untuk melindungi dirinya sendiri.

Apabila beroperasi dengan penyesuai AC

Aksesori pilihan

⚠***PERHATIAN:*** **Jangan gunakan penyesuai AC jika palam dicabut dengan mudah, jika sambungan bergoyang, atau jika palam tidak dapat disambungkan dengan betul.**

⚠***PERHATIAN:*** **Guna penyesuai AC yang disediakan bersama alat.** Penggunaan mana-mana penyesuai AC lain mungkin menyebabkan kebakaran.

Apabila menggunakan alat dengan kuasa AC, gunakan penyesuai AC yang dibekalkan bersama-sama alat. Masukkan palam ke soket “DC IN”, kemudian masukkan hujung satu lagi ke salur keluar.
► **Rajah5: 1.** Soket “DC IN” **2.** Palam **3.** Salur keluar *

* Bentuk palam penyesuai AC di bahagian salur keluar dan bentuk salur keluar berbeza bergantung pada negara.

Apabila alat beroperasi dengan kuasa daripada penyesuai AC, lampu “DC IN” menyala.

NOTIS: **Jangan tarik kord semasa mencabut palam.** Jika tidak, pincang tugas mungkin berlaku.

NOTIS: **Sentiasa tutup penutup soket “DC IN” dengan kukuh apabila kord kuasa tidak dipasang palam.** Jika tidak, bahan asing boleh memasuki alat dan menyebabkan pincang tugas.

NOTA: Apabila kedua-dua penyesuai AC dan kartrij bateri dipasang, alat beroperasi dengan kuasa daripada penyesuai AC.

NOTA: Kuasa bateri digunakan sedikit walaupun alat beroperasi dengan kuasa daripada penyesuai AC.

NOTA: Alat tidak mengecas kartrij bateri.

NOTA: Apabila alat mengalihkan bekalan kuasa, pemampat akan berhenti selama kira-kira 3 minit untuk melindungi dirinya sendiri.

Meletakkan makanan atau minuman ke dalam alat

⚠***PERHATIAN:*** **Sejukkan kebuk secukupnya sebelum memasukkan ais krim atau makanan beku ke dalam kebuk.** Jangan letakkan aiskrim atau makanan sejuk beku bersama makanan dan minuman lain. Jika tidak, ais krim dan makanan sejuk beku mungkin cair.

⚠***PERHATIAN:*** **Jangan letakkan benda yang mudah rosak di dalam kebuk apabila alat dalam mod pemanasan.** Makanan atau minuman mungkin menjadi busuk.

⚠***PERHATIAN:*** **Jangan letakkan makanan (terutama makanan mentah) semasa alat dimatikan.** Makanan atau minuman mungkin menjadi busuk.

⚠***PERHATIAN:*** **Jangan letak makanan di dalam kebuk secara langsung. Balut makanan atau masukkan makanan ke dalam beg plastik.**

⚠***PERHATIAN:*** **Apabila beroperasi dalam mod pemanasan, jangan letakkan botol plastik tanpa penahan haba.** Jika tidak, ia boleh berubah bentuk atau pecah.

Membuka atau menutup pintu

Tarik tuil pelekat untuk melepaskan dan membuka pintu. Pintu boleh dibuka dari kedua-dua belah.
► **Rajah6**

Tarik kedua-dua tuil pelekat untuk melepaskan dan menanggalkan pintu daripada badan.
► **Rajah7**

⚠***PERHATIAN:*** **Pastikan pintu ditutup dengan tuil pelekat.** Jika tidak, pintu mungkin terbuka secara tiba-tiba dan mengakibatkan kecederaan.

⚠***PERHATIAN:*** **Jangan paksa pintu dibuka dengan tuil pelekat terkunci.** Jika tidak, pecah atau kecederaan akan berlaku.

NOTIS: **Tutup pintu dengan segera.** Membuka pintu untuk tempoh yang lama boleh menyebabkan peningkatan/penurunan ketara suhu dalam kebuk.

NOTA: Semasa menutup pintu, pastikan anda mengunci tuil pelekat secara manual. Tuil pelekat tidak terkunci secara automatik. Jika tuil pelekat terkeluar dari permukaan atas pintu, tuil pelekat tidak dikunci.

Pemisah

Dengan menggunakan pemisah, alat beroperasi dalam mod kebuk duaan.
Dalam mod kebuk duaan, anda boleh menetapkan suhu yang berbeza untuk setiap kebuk. Rujuk kepada bahagian untuk memilih kawalan suhu.
Untuk memasang pemisah, selaraskan alur dalam pemisah dengan rel pada kebuk dan luncurkannya ke tempatnya.
► **Rajah8**

Apabila beroperasi dalam mod kebuk tunggal, keluarkan atau simpan pemisah seperti yang digambarkan supaya alat tidak mengesan sensor dalam pemisah. Sensor diletakkan di hujung bawah pemisah dan di bahagian bawah kebuk.
► **Rajah9**

***NOTIS:* Sentiasa sahkan suhu kawalan selepas memasang atau mengeluarkan pemisah.**
Suhu kawalan berubah secara automatik apabila memasang atau mengeluarkan pemisah. Suhu kawalan yang tidak dijangka boleh menyebabkan makanan dan minuman menjadi busuk.

Mengoperasikan alat

Hidupkan alat

Tekan butang kuasa ⏻ untuk menghidupkan alat.
Tekan butang kuasa ⏻ semula untuk mematikan alat.

Memilih suhu kawalan

Tekan butang tetapan suhu ▲/▼ untuk memilih suhu kawalan. Rujuk bab “SPESIFIKASI” untuk suhu kawalan yang boleh dipilih.
Alat mula menyejukkan/memanaskan kira-kira 5 saat selepas tanpa sebarang operasi, kemudian suhu kawalan berhenti berkelip dan paparan suhu menunjukkan suhu semasa.

NOTA: Suhu kawalan adalah anggaran.

Suhu semasa mungkin berulang melebihi dan di bawah suhu kawalan. Ini kerana alat menghidupkan dan mematikan operasi penyejukan/pemanasan untuk mendekatkan suhu kepada suhu kawalan.

Perbezaan antara suhu semasa dan suhu kawalan mungkin meningkat bergantung pada keadaan penggunaan, tetapan operasi dan benda yang anda masukkan ke dalam alat.

NOTA: Suhu semasa mungkin tidak mencapai suhu kawalan bergantung pada persekitaran penggunaan (sangat panas/sejuk), dll.

NOTA: Alat mengekalkan suhu apabila suhu semasa mencapai suhu kawalan.

NOTA: Sebaik sahaja pemampat berhenti, pemampat tidak bermula semula selama 3 minit untuk melindungi dirinya sendiri.

NOTA: Apabila mengendalikan alat dalam persekitaran berkelembapan tinggi, pemeluwapan embun mungkin berlaku pada alat. Ini bukan pincang tugas pada alat. Gunakan kain kering untuk mengelap pemeluwapan embun daripada alat.

NOTA: Semasa operasi penyejukan, anda mungkin mendengar bunyi air mengalir dari dalam alat. Ini bukan pincang tugas pada alat. Ini merupakan bunyi bahan penyejuk yang mengalir di dalam alat untuk menyejukkan kebuk.

Mod kebuk tunggal

Dalam mod kebuk tunggal, paparan suhu menjadi seperti yang ditunjukkan dalam rajah. Alat menyejukkan/memanaskan seluruh kebuk kepada suhu kawalan.
► **Rajah10**

Mod kebuk duaan

Dalam mod kebuk duaan, paparan suhu menjadi seperti yang ditunjukkan dalam rajah. Anda boleh menetapkan suhu untuk kebuk kiri dan kebuk kanan secara berasingan.
► **Rajah11**

Anda juga boleh memilih untuk tidak menetapkan suhu dengan menekan butang tetapan ⚙. Paparan suhu menunjukkan “ - - ” jika kebuk tidak mempunyai suhu kawalan.

***NOTIS:* Dalam mod kebuk duaan, anda tidak boleh menetapkan suhu kawalan jika terdapat perbezaan 30°C (55°F) atau lebih dengan kebuk yang lain. Nada ralat akan berbunyi jika anda cuba menetapkan suhu dengan perbezaan tersebut.**

KETERANGAN FUNGSI

Menunjukkan kapasiti bateri yang tinggal

Penunjuk bateri menunjukkan baki kapasiti bateri. Kapasiti bateri yang tinggal ditunjukkan seperti jadual di bawah.
► **Rajah12: 1.** Kartrij bateri **2.** Penunjuk bateri

Status penunjuk bateri	Kapasiti yang tinggal
	50% hingga 100%
	20% hingga 50%
	0% hingga 20%
 (Berkelip)	Cas bateri.

NOTA: Kod ralat “F2” dipaparkan pada paparan suhu sejurus sebelum alat berhenti kerana kehabisan bateri.

(Hanya untuk kartrij bateri dengan penunjuk)

Tekan butang semak pada kartrij bateri untuk menunjukkan kapasiti bateri yang tinggal. Lampu penunjuk menyala untuk beberapa saat.
► **Rajah13: 1.** Lampu penunjuk **2.** Butang semak

Lampu penunjuk			Kapasiti yang tinggal
Dinyalakan	Mati	Berkelip	
			75% hingga 100%
			50% hingga 75%
			25% hingga 50%
	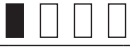		0% hingga 25%
			Cas bateri.
	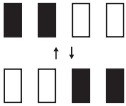		Bateri mungkin telah rosak.

NOTA: Bergantung kepada keadaan penggunaan dan suhu persekitaran, penunjuk mungkin berbeza sedikit daripada kapasiti sebenar.

NOTA: Lampu penunjuk (kiri jauh) pertama akan berkedip apabila sistem perlindungan bateri berfungsi.

Sistem perlindungan

Alat dilengkapi dengan sistem perlindungan. Sistem ini memutuskan kuasa secara automatik untuk memanjangkan hayat alat dan bateri.

Perlindungan lebih nyahcas

Apabila kapasiti kartrij bateri menjadi rendah, alat akan berhenti secara automatik.
Keluarkan kartrij bateri daripada alat dan cas kartrij bateri.

Kod ralat

Untuk ralat khusus, paparan suhu menunjukkan kod berikut.

— **F1: Alat menjadi sama dengan atau lebih besar daripada 30° daripada sudut aras.**
Selepas alat kembali ke kedudukan rata, ia mengambil masa kira-kira 3 minit untuk dimulakan semula.
Kod F1 dipaparkan hanya apabila alat beroperasi dalam mod penyejukan.

► **Rajah14**

— **F2: Kehabisan bateri.**

— **F3: Voltan input kereta adalah lebih rendah daripada voltan terkadar.**

— **F4: Voltan input kereta adalah lebih tinggi daripada voltan terkadar.**

— **Apabila kod ralat selain daripada di atas dipaparkan:**
Matikan dan mulakan semula alat. Jika ralat masih berlaku, bawa alat ke Kilang atau Pusat Servis Makita yang Diiktiraf.

Sistem perlindungan untuk bateri kereta

Alat berhenti secara automatik apabila voltan input kereta jatuh daripada voltan ambang tertentu.
Anda boleh menukar voltan ambang tertentu “Lo” atau “Hi” dengan mengikut prosedur.

1. Hidupkan alat.
2. Tekan dan tahan butang tetapan ⚙ dan butang tetapan suhu ▼ di sebelah kiri sehingga mod (“Lo” atau “Hi”) dipaparkan.
3. Tekan butang tetapan suhu ▲/▼ (sama ada di kiri atau kanan) untuk bertukar kepada “Lo” atau “Hi”.
4. Tekan butang tetapan ⚙, atau biarkan alat selama kira-kira 5 saat tanpa sebarang operasi. Voltan ambang selesai.

Lo	Lalai kilang. Gunakan mod ini dalam kereta konvensional.
Hi	Voltan ambang lebih tinggi daripada “Lo”. **Bagi kereta yang terus membekalkan kuasa daripada soket pemetik api walaupun enjin kereta dimatikan, kami mengesyorkan untuk menukar mod “Hi”.** Dalam mod “Hi”, alat mengesan penurunan voltan kecil dan dimatikan, yang menghalang bateri mati. Alat mungkin tidak berfungsi dengan betul dalam mod “Hi” jika bateri kereta voltan rendah, cth., kenderaan mempunyai fungsi pengurangan melahu atau bateri kereta habis. Dalam kes ini, tukar kepada mod “Lo”.

Perlindungan terhadap punca lain

Sistem perlindungan juga direka bentuk untuk punca lain yang boleh merosakkan peralatan dan membolehkan peralatan berhenti secara automatik. Ambil semua langkah yang berikut untuk membuang punca, apabila peralatan telah dibawa kepada berhenti sementara atau berhenti beroperasi.

1. Matikan peralatan dan kemudian hidupkan peralatan lagi untuk mula semula.
2. Cas bateri atau gantikan bateri dengan bateri yang telah dicas.
3. Biarkan peralatan dan bateri menyejuk.

Jika tiada penambahbaikan boleh didapati melalui pemulihan sistem perlindungan, maka hubungi Pusat Servis Makita tempatan anda.

Fungsi mula semula

Apabila alat beroperasi dengan penyesuai AC atau penyesuai pemetik api, fungsi mula semula diaktifkan. Jika alat berhenti dengan apa-apa cara selain daripada menekan butang kuasa, alat akan dihidupkan secara automatik apabila bekalan kuasa penyesuai AC atau penyesuai pemetik api disambung semula.
Apabila alat beroperasi dengan hanya kartrij bateri, fungsi mula semula tidak diaktifkan.

Mod bisu

Tekan dan tahan butang tetapan ⚙ dan butang tetapan suhu ▼ di sebelah kanan untuk memasuki mod bisu. Semua nada operasi, kecuali nada ralat, dimatikan.

Dalam mod bisu, tekan dan tahan butang tetapan ⚙ dan butang tetapan suhu ▼ di sebelah kanan untuk mengembalikan nada.
Semua nada ralat sentiasa berbunyi.

Menukar unit suhu

Anda boleh menukar unit suhu °C (darjah Celsius) atau °F (darjah Fahrenheit) dengan mengikut prosedur.

1. Hidupkan alat.
2. Tekan dan tahan butang ⚙ tetapan sehingga unit (°C atau °F) mula berkelip.
3. Tekan butang tetapan suhu ▲/▼ (sama ada di kiri atau kanan) untuk memilih unit.
4. Tekan butang tetapan ⚙, atau biarkan alat selama kira-kira 5 saat tanpa sebarang operasi. Pemilihan unit selesai.

Fungsi memori

Alat mula pada masa yang sama seperti tetapan terakhir.

Pengecasan USB

Port USB secara berterusan mengeluarkan voltan 5 V dalam keadaan operasi.

NOTIS: **Sambungkan peranti yang serasi dengan port bekalan kuasa USB sahaja.** Jika tidak, ia boleh menyebabkan pincang tugas pada alat.

NOTIS: **Jangan sambungkan port bekalan kuasa USB alat ini ke terminal USB komputer anda**. Ia boleh menyebabkan pincang tugas.

NOTIS: **Sebelum menyambungkan peranti USB ke alat, sentiasa sandarkan data peranti USB anda.** Jika tidak, data anda akan hilang dengan sebarang kemungkinan.

NOTIS: **Apabila tidak menggunakan peranti atau selepas mengecas, keluarkan kabel USB dan tutup USB penutup.**

NOTA: Alat mungkin tidak membekalkan kuasa kepada beberapa peranti USB.

► **Rajah15**

Saliran

Apabila membersihkan kebuk atau air terkumpul di dalam kebuk, buka penutup saliran untuk mengalirkan air. Selepas mengalirkan air, keringkan dengan kebuk dengan baik. Sentiasa pasang penutup saliran dengan selamat sebelum menggunakan alat.
► **Rajah16**

Barang simpanan

Dulang dalam boleh diletakkan di bahagian atas kebuk.
Dulang dalam boleh diletakkan di sebelah kanan kebuk.
Dulang dalam dan bakul dalam boleh digunakan bersama-sama.
Alat ini juga boleh tersedia tanpa dulang dalam dan bakul dalam.
► **Rajah17: 1.** Dulang dalam **2.** Bakul dalam

NOTIS: **Pastikan dulang dalam meletakkannya dengan kuat ke dalam alur pada rim kebuk sebelum menutup pintu.**

Pembuka

Gunakan untuk membuka penutup botol.
► **Rajah18**

Lampu

Lampu LED menyala secara automatik apabila pintu dibuka dan mati apabila pintu ditutup.

Cangkuk beg sampah

Gunakan untuk menggantung beg sampah.
► **Rajah19: 1.** Cangkuk beg sampah

Membawa

Pemegang pembawa

Angkat pemegang troli apabila membawa alat dengan kedua-dua belah tangan.
► **Rajah20**

Pemegang troli

Angkat pemegang troli apabila membawa alat dengan roda.
► **Rajah21**

Tali galas

⚠***PERHATIAN:*** **Gunakan tali galas hanya untuk membawa alat. Jangan gunakan untuk tujuan selain daripada membawa alat (pencegahan jatuh di tempat tinggi, tergantung dengan kren, menyeret, hiasan dinding, dll.).**

⚠***PERHATIAN:*** **Periksa perkakas dan galas untuk kerosakan (termasuk fabrik dan jahitan). Jangan gunakan jika rosak.**

⚠***PERHATIAN:*** **Pastikan tali galas dipasang dengan kukuh dengan betul.** Jika tidak, kemalangan terjatuh mungkin berlaku.

⚠***PERHATIAN:*** **Walaupun semasa menggunakan tali galas, pegang alat dengan tangan anda dan pastikan ia sama rata.** Membawa alat menggunakan tali galas sahaja menjadikannya tidak stabil. Tali galas mungkin terlucut atau alat terlanggar objek lain dan menyebabkan kecederaan.

⚠***PERHATIAN:*** **Jangan kenakan beban berlebihan pada tali galas bahu.** Jika tidak, kemalangan terjatuh mungkin berlaku.

Letakkan tali itu melalui lubang dan pasangkan tali itu seperti yang ditunjukkan dalam rajah.
► **Rajah22**

PENYELENGGARAAN

⚠*PERHATIAN:* Sentiasa pastikan alat dimatikan, palamnya dicabut dan kartrij bateri dikeluarkan sebelum cuba menjalankan pemeriksaan atau penyelenggaraan.

⚠*PERHATIAN:* Jangan sembur atau tuang air pada alat semasa membersihkan. Jangan basuh dengan hos; elakkan air terkena pada alat.

***NOTIS:* Jangan gunakan petrol, benzin, pencair, alkohol atau bahan yang serupa. Ia boleh menyebabkan perubahan warna, bentuk atau keretakan.**

Untuk mengekalkan KESELAMATAN dan KEBOLEHPERCAYAAN produk, pembaikan, apa-apa penyelenggaraan atau penyesuaian lain perlu dilakukan oleh Kilang atau Pusat Servis Makita yang Diiktiraf, sentiasa gunakan alat ganti Makita.

Membersih

- Bersihkan kotoran minyak di dalam kebuk dengan kerap.
- Bersihkan sekeliling bahagian dalam kebuk untuk mengelakkan bau.
- Bersihkan habuk pada penapis span dengan kerap untuk meningkatkan kecekapan penyejukan.
- Jalur pengedap penutup atas mudah kotor, bersihkan tepat pada masanya.

Menyahbeku

Untuk menyahbeku, matikan kuasa dan tunggu sehingga fros cair. Kemudian, lap air.

Membersihkan penapis span

⚠*PERHATIAN:* Selepas membersihkan penapis span, pastikan untuk memasangkan semula ia pada pembersih. Mengendalikan alat tanpa penapis span boleh menyebabkan pincang tugas.

1. Luncurkan penutup penapis ke arah anak panah yang ditunjukkan dalam rajah, dan kemudian tanggalkan penutup penapis.
2. Tanggalkan penapis span, bersihkan penapis span.

► Rajah23

3. Pasang penapis span dan penutup penapis kembali.

► Rajah24

AKSESORI PILIHAN

⚠*PERHATIAN:* Aksesori atau pemasangan ini adalah disyorkan untuk digunakan dengan produk Makita anda yang dinyatakan dalam manual ini. Penggunaan mana-mana aksesori-aksesori atau lampiran-lampiran lain mungkin mengakibatkan risiko kecederaan kepada individu. Hanya gunakan aksesori atau lampiran untuk tujuan yang dinyatakannya.

Jika anda memerlukan sebarang bantuan untuk maklumat lebih lanjut mengenai aksesori ini, tanya Pusat Perkhidmatan Makita tempatan anda.

- Penyesuai AC
- Bateri dan pengecas asli Makita

NOTA: Beberapa item dalam senarai mungkin disertakan dalam pakej alat sebagai aksesori standard. Item mungkin berbeza mengikut negara.

CẢNH BÁO

- **Xem chương "BẢO TRÌ" để biết các quy trình và biện pháp phòng ngừa thích hợp trong quá trình bảo trì của người dùng.**
- Dành cho người dùng ở Châu Âu:
  Trẻ em trong độ tuổi từ 8 tuổi trở lên và người suy giảm thể chất, giác quan hoặc khả năng trí óc hoặc thiếu kinh nghiệm và kiến thức có thể sử dụng thiết bị này nếu họ được giám sát hoặc hướng dẫn sử dụng thiết bị an toàn và hiểu được những tác hại nguy hiểm khi sử dụng. Trẻ em không được nghịch thiết bị. Không nên để trẻ em thực hiện vệ sinh và bảo dưỡng mà không có sự giám sát.
- Dành cho người dùng ở các khu vực khác ngoài Châu Âu:
  Thiết bị này không dành cho những người (bao gồm cả trẻ em) suy giảm thể chất, giác quan hoặc khả năng trí óc, hoặc thiếu kinh nghiệm và kiến thức sử dụng, trừ khi họ được giám sát hoặc hướng dẫn sử dụng thiết bị bởi người có trách nhiệm cho sự an toàn của họ. Cần giám sát trẻ em để đảm bảo rằng chúng sẽ không nghịch thiết bị.
- **Nếu dây nguồn bị hỏng, phải thay bằng dây điện đặc biệt hoặc bộ phận lắp ráp có sẵn từ nhà sản xuất hoặc đại lý dịch vụ.**
- **Xem chương "Thông số kỹ thuật" để biết loại tham chiếu dành cho pin.**
- **Xem phần "Lắp hoặc tháo hộp pin" để biết cách tháo hoặc lắp pin.**
- **Khi thải bỏ hộp pin, hãy tháo chúng ra khỏi thiết bị và thải bỏ ở nơi an toàn. Phải tuân thủ theo các quy định của địa phương liên quan đến việc thải bỏ pin.**
- **Nếu không sử dụng thiết bị trong một thời gian dài, phải tháo pin ra khỏi thiết bị.**
- **Không để hộp pin ở tình trạng đoản mạch.**

HƯỚNG DẪN

Thông số kỹ thuật

Kiểu máy:		**CW004G**
Đầu vào	Hộp pin	D.C. 18 V D.C. 36 V - tối đa 40 V
	Bộ chuyển đổi đầu tẩu thuốc lá	D.C. 12 V / D.C. 24 V
Điện năng tiêu thụ		80 W
Cấp bảo vệ chống sốc		III
Cổng cấp điện USB		Điện áp đầu ra D.C. 5 V / Dòng điện đầu ra D.C. 2,4 A / Loại A
Dung tích		29 L
Chất làm lạnh		R-1234yf (33 g)
Vật liệu cách nhiệt / Vật liệu tạo bọt		Bọt nhựa / Cyclopentane (C_5H_{10})
Cấp bảo vệ		IPX4 (chỉ khi được cấp điện bằng hộp pin)
Khối lượng tịnh (Không có phụ kiện)	Không có hộp pin	17,1 kg
	Với BL4080F x2	20,9 kg
Kích thước (D x R x C)	Kích thước bên ngoài	676 mm x 345 mm x 471 mm (Với vị trí tay cầm và tay xách hạ xuống)
	Bên trong ngăn	343 mm x 240 mm x 338 mm
Kiểu môi trường		SN / N / ST / T

- Do chương trình nghiên cứu và phát triển liên tục của chúng tôi nên các thông số kỹ thuật trong đây có thể thay đổi mà không cần thông báo trước.
- Các thông số kỹ thuật có thể thay đổi tùy theo từng quốc gia.

Nhiệt độ có thể chọn

°C	-18	-15	-10	-5	0	5	10	15	20	25	30	35	40	45	50	55	60
°F	0	5	15	25	30	40	50	60	70	75	85	95	105	115	120	130	140

Hộp pin và sạc pin có thể áp dụng

Hộp pin	Kiểu D.C.18 V	BL1815N / BL1820B / BL1830B / BL1840B / BL1850B / BL1860B
	Kiểu D.C. 36 V - tối đa 40 V	BL4020 / BL4025 / BL4040 / BL4050F / BL4080F
Bộ sạc	Kiểu D.C.18 V	DC18RC / DC18RD / DC18RE / DC18SD / DC18SE / DC18SF / DC18SH / DC18WC
	Kiểu D.C. 36 V - tối đa 40 V	DC40RA / DC40RB / DC40RC / DC40WA / BCC01 / BCC02

- Một số hộp pin và sạc pinđược nêu trong danh sách ở trên có thể không khả dụng tùy thuộc vào khu vực cư trú của bạn.

⚠CẢNH BÁO: **Chỉ sử dụng hộp pin và sạc pin được nêu trong danh sách ở trên.** Việc sử dụng bất cứ hộp pin và sạc pin nào khác có thể gây ra thương tích và/hoặc hỏa hoạn.

⚠CẢNH BÁO: **Không sử dụng nguồn cấp điện có dây như bộ chuyển đổi pin hoặc bộ cấp nguồn di động đeo vai với thiết bị này.** Cáp của nguồn cấp điện này có thể cản trở vận hành và dẫn đến thương tích cá nhân.

Thời gian hoạt động

LƯU Ý: Thời gian hoạt động được đo từ trạng thái bên trong ngăn đạt đến nhiệt độ kiểm soát.

LƯU Ý: Thời gian hoạt động là gần đúng và có thể khác nhau tùy thuộc vào loại pin, trạng thái sạc và điều kiện sử dụng.

Khi hoạt động như ngăn đơn

Điện áp	Hộp pin (Khi sử dụng hai trong cùng một hộp pin)	Thời gian hoạt động cho mỗi nhiệt độ kiểm soát (giờ)		
		Nhiệt độ môi trường xung quanh là 30°C (85°F)		Nhiệt độ môi trường xung quanh là 0°C (30°F)
		-18°C (0°F)	5°C (40°F)	60°C (140°F)
D.C. 18 V	BL1815N	1,5	4,0	1,5
	BL1820B	2,0	5,5	2,0
	BL1830B	3,0	7,5	2,5
	BL1840B	4,5	11,0	3,5
	BL1850B	5,5	14,0	5,0
	BL1860B	7,0	17,0	6,0
D.C. 36 V - tối đa 40 V	BL4020	4,5	11,5	4,5
	BL4025	6,0	15,0	5,5
	BL4040	10,0	24,0	9,0
	BL4050F	12,5	30,0	11,5
	BL4080F	20,0	48,0	18,5

Khi hoạt động như ngăn kép

Điện áp	Hộp pin (Khi sử dụng hai trong cùng một hộp pin)	Thời gian hoạt động cho mỗi nhiệt độ kiểm soát (giờ)	
		Nhiệt độ môi trường xung quanh là 30°C (85°F)	
		-18°C (0°F)	5°C (40°F)
D.C. 18 V	BL1815N	1,5	
	BL1820B	2,5	
	BL1830B	3,5	
	BL1840B	5,0	
	BL1850B	6,5	
	BL1860B	8,0	

Điện áp	Hộp pin (Khi sử dụng hai trong cùng một hộp pin)	Thời gian hoạt động cho mỗi nhiệt độ kiểm soát (giờ)	
		Nhiệt độ môi trường xung quanh là 30°C (85°F)	
		-18°C (0°F)	5°C (40°F)
D.C. 36 V - tối đa 40 V	BL4020	4,5	
	BL4025	5,5	
	BL4040	9,0	
	BL4050F	11,0	
	BL4080F	18,0	

Ký hiệu

Phần dưới đây cho biết các ký hiệu có thể được dùng cho thiết bị. Đảm bảo rằng bạn hiểu rõ ý nghĩa của các ký hiệu này trước khi sử dụng.



Đọc tài liệu hướng dẫn.



Chỉ dành cho các quốc gia EU
Do có các thành phần nguy hiểm bên trong thiết bị điện và điện tử, ắc quy và pin thải bỏ nên có thể có tác động không tốt đến môi trường và sức khỏe con người.
Không vứt bỏ các thiết bị điện và điện tử hoặc pin với rác thải sinh hoạt!
Theo Chỉ thị của Châu Âu về thiết bị điện và điện tử thải bỏ và về pin và ắc quy và pin và ắc quy thải bỏ, cũng như sự thích ứng của chúng với luật pháp quốc gia, các thiết bị điện, pin và ắc quy thải phải được cất giữ riêng biệt và chuyển đến một điểm thu gom rác thải đô thị riêng, hoạt động theo các quy định về bảo vệ môi trường. Điều này được biểu thị bằng biểu tượng thùng rác có bánh xe gạch chéo được đặt trên thiết bị.



Cảnh báo;
Nguy cơ hỏa hoạn.



Không đổ nước trực tiếp vào ngăn. Không nhúng thiết bị vào nước. Không đổ nước lên thiết bị. Nếu không, có thể bị điện giật hoặc trục trặc.

Nguồn cấp điện

Dụng cụ này chỉ được nối với nguồn cấp điện có điện áp giống như đã chỉ ra trên biển tên và chỉ có thể được vận hành trên nguồn điện AC đơn pha. Chúng được cách điện hai lớp và do đó cũng có thể được sử dụng từ các ổ cắm điện không có dây tiếp đất.

Cảnh báo an toàn

1. **Chỉ khi thiết bị được cấp điện bằng hộp pin, thiết bị thích hợp để sử dụng khi cắm trại.**
2. **Thiết bị này sử dụng chất làm lạnh dễ cháy. Đọc và làm theo các hướng dẫn này để xử lý. Hãy nhờ trung tâm dịch vụ của chúng tôi để bảo dưỡng. Khi thải bỏ thiết bị, phải tuân thủ các quy định của địa phương liên quan đến việc thải bỏ các chất làm lạnh dễ cháy.**
3. **CẢNH BÁO: Giữ cho lỗ mở thông gió hoặc trong vỏ thiết bị không bị tắc nghẽn.**
4. **CẢNH BÁO: Không sử dụng các thiết bị cơ học hoặc các phương tiện khác để đẩy nhanh quá trình rã đông ngoài các thiết bị được nhà sản xuất khuyến nghị.**
5. **CẢNH BÁO: Không được sử dụng các thiết bị điện bên trong ngăn bảo quản thực phẩm của thiết bị, trừ khi chúng là những loại được nhà sản xuất khuyên dùng.**
6. **Thiết bị này có chứa khí thổi cách nhiệt dễ cháy bên trong. Khi thải bỏ thiết bị, phải tuân thủ các quy định của địa phương liên quan đến việc thải bỏ khí thổi cách nhiệt dễ cháy.**
7. **Không để các chất gây nổ như các bình xịt sol khí có chất đẩy dễ cháy trong thiết bị này.**
8. **Thiết bị này được thiết kế để sử dụng trong hộ gia đình và các ứng dụng tương tự như**
   - khu vực bếp của nhân viên trong cửa hàng, văn phòng và các môi trường làm việc khác;
   - nhà ở trong trang trại và bởi khách hàng trong khách sạn, nhà nghỉ và các môi trường chỗ ở khác;
   - các môi trường trên giường và bữa sáng;
   - phục vụ ăn uống và các ứng dụng không bán lẻ tương tự.
9. **Hãy nhờ nhân viên sửa chữa đủ trình độ khi bạn muốn thay đèn chiếu sáng. Tất cả các bộ phận, bao gồm cả đèn chiếu sáng, nên được thay bởi nhân viên sửa chữa đủ trình độ.**
10. **CẢNH BÁO: Nguy cơ trẻ em có thể bị kẹt. Trước khi bạn vứt thiết bị này:**
    * Tháo nắp ra.

Cảnh báo an toàn bổ sung cho máy làm mát và ấm

1. **Đọc kỹ tài liệu hướng dẫn trước khi sử dụng.**
2. **Không để trẻ nhỏ và thú cưng nghịch thiết bị này. Giữ thiết bị ngoài tầm với của trẻ em khi cất giữ.** Nếu không, có thể xảy ra sự cố nghiêm trọng như bị kẹt.
3. **Không tháo rời thiết bị.**
4. **Bất kỳ phụ kiện nào không được nhà sản xuất khuyên dùng đều có thể không được sử dụng.** Nếu không có thể xảy ra trục trặc.
5. **Không sử dụng thiết bị này làm ghế thang hoặc ghế ngồi.** Làm như vậy có thể gây ngã và thương tích.
6. **Không nhúng thiết bị vào nước hoặc chất lỏng khác để tránh điện giật. Không để tiếp xúc với mưa.**
7. **Ngay cả khi không sử dụng thiết bị, không úp ngược thiết bị hoặc để nghiêng thiết bị trên 15°.** Nếu không có thể xảy ra trục trặc.
8. **Không đặt thiết bị ở những nơi nóng như trong xe ô tô ngoài nắng hoặc gần các vật liệu nóng.** Hiệu suất làm mát có thể bị giảm, hoặc rò rỉ

gas có thể gây ra hỏa hoạn.

9. **Khi định vị thiết bị, đảm bảo dây nguồn không bị kẹp hoặc bị hỏng.**
10. **Không đặt thiết bị gần các thiết bị gas.** Hiệu suất làm mát có thể bị giảm, hoặc rò rỉ gas có thể gây ra hỏa hoạn.
11. **Không sử dụng bình xịt dễ cháy gần thiết bị.** Nếu không có thể gây ra hỏa hoạn.
12. **Không sử dụng thiết bị này trong xe đông lạnh hoặc tủ đông lạnh.** Ngưng tụ sương dễ xuất hiện trong xe đông lạnh và tủ đông lạnh, làm nhiễu giọt trên thiết bị và dẫn đến trục trặc.
13. **Khi sử dụng thiết bị trong xe ô tô, hãy đảm bảo lắp đặt thiết bị ở nơi ổn định như khoang hành lý hoặc chân ghế sau, và cố định thiết bị. Không đặt thiết bị trên ghế ngồi ở trạng thái không ổn định.** Nếu xe ô tô đột ngột khởi động hoặc dừng lại khi đang lái, thiết bị có thể ngã đổ và di chuyển, gây thương tích.
14. **Không sử dụng bộ tiếp hợp AC ở ngoài trời.** Nếu không có thể bị điện giật.
15. **Không cho lá kim loại hoặc các vật liệu dẫn điện khác vào thiết bị để ngăn chặn hỏa hoạn hoặc đoản mạch.**
16. **Kiểm tra xem dải điện áp được sử dụng có giống như được đánh dấu trên bảng tên không, xem phích cắm dây nguồn có khớp với ổ cắm không và đảm bảo ổ cắm được nối đất phù hợp.**
17. **Không sử dụng bộ tiếp hợp AC và bộ chuyển đổi đầu tẩu thuốc lá sai mục đích.**
18. **Không đặt bất kỳ vật nào lên trên hoặc xung quanh bộ tiếp hợp AC khi sử dụng.** Nếu không có thể gây ra hỏa hoạn.
19. **Không làm hỏng dây của bộ tiếp hợp AC và bộ chuyển đổi đầu tẩu thuốc lá.**
    - — **Không sửa đổi dây điện.**
    - — **Không bẻ cong, kéo, hoặc vặn mạnh dây điện.**
    - — **Không để dây điện bị kẹt.**
    - — **Không đặt vật nặng lên dây điện.**
    - — **Không bó dây điện khi sử dụng.**

    Nếu không dây điện có thể bị hư hỏng và gây ra hỏa hoạn hoặc điện giật.
20. **Làm sạch phích cắm của bộ tiếp hợp AC và bộ chuyển đổi đầu tẩu thuốc lá.** Vết bẩn như nước hoặc muối bám vào phích cắm có thể gây gỉ sét và ảnh hưởng đến độ dẫn điện, gây ra biến dạng hoặc hỏa hoạn.
21. **Vệ sinh bụi và tro trên lỗ cắm bộ chuyển đổi đầu tẩu thuốc lá.** Nếu không có thể xảy ra biến dạng hoặc hỏa hoạn.
22. **Không được thao tác phích điện bằng tay ướt hay dính dầu mỡ.** Làm như vậy có thể gây ra điện giật.
23. **Lắp hẳn phích cắm vào ổ cắm "DC IN".** Nếu không làm như vậy có thể làm biến dạng phích cắm hoặc gây ra hỏa hoạn.
24. **Không chạm vào phích cắm của bộ tiếp hợp AC và bộ chuyển đổi đầu tẩu thuốc lá ngay sau khi vận hành.** Chúng có thể rất nóng và có thể gây bỏng da.
25. **Không sử dụng đầu ra DC (DC) của máy phát điện động cơ làm nguồn cấp điện.** Làm như vậy có thể gây ra hỏng hóc.
26. **Khi dung lượng ắc quy xe ô tô còn lại nhỏ, hãy sử dụng thiết bị khi động cơ đang chạy. Sau khi sử dụng thiết bị, rút phích cắm khỏi lỗ cắm đầu tẩu thuốc lá để tránh tải điện lên ắc quy xe ô tô.**
27. **Không sạc ắc quy xe ô tô khi đang sử dụng thiết bị.** Điện áp không thể tiếp nhận có thể áp lên sản phẩm và dẫn đến hư hỏng hoặc hỏa hoạn.
28. **Không xách thiết bị trong khi đang lái xe.** Làm như vậy có thể gây ra tai nạn.
29. **Nếu cầu chì của bộ chuyển đổi đầu tẩu thuốc lá bị nổ, hãy luôn thay bằng cầu chì mới do Makita chỉ định. Liên hệ với Trung tâm Dịch vụ Makita tại địa phương của bạn để biết chi tiết.**
30. **Để tránh làm hỏng máy nén, không được nhấn nút khởi động thường xuyên. Khi khởi động, luôn để khoảng nghỉ ít nhất 5 phút từ lần sử dụng trước đó.**
31. **Khi vận hành chế độ làm mát, không chạm vào chất bên trong, đặc biệt là những vật làm bằng kim loại, bên trong thiết bị bằng tay ướt.** Làm như vậy có thể gây bỏng lạnh.
32. **Khi vận hành chế độ làm nóng, không chạm tay vào bên trong thiết bị trong thời gian dài.** Nguy cơ bỏng ở nhiệt độ thấp.
33. **Cẩn thận không để ngón tay bạn bị kẹt khi đóng và mở nắp và nắp đậy pin.**
34. **Cẩn thận không hết pin trong khi giữ lạnh hoặc giữ ấm thực phẩm và đồ uống. Không bảo quản thực phẩm đã mở trong thời gian dài.** Thực phẩm và đồ uống có thể bị hỏng.
35. **Khi đặt thực phẩm hoặc đồ uống vào thiết bị, hãy giữ cho bên trong ngăn sạch sẽ.** Nguy cơ ngộ độc thực phẩm, v.v...
36. **Khi đặt thực phẩm hoặc đồ uống vào thiết bị, hãy để đồ lạnh hoặc đồ nóng vào trước.** Thiết bị này không thể làm mát hoặc làm nóng trong thời gian ngắn.
37. **Không đổ quá đầy thực phẩm và đồ uống trong thiết bị.** Hiệu suất làm mát có thể bị giảm, làm cho thực phẩm và đồ uống bị hỏng.
38. **Không để những vật dễ hư hỏng vào ngăn khi thiết bị ở chế độ làm nóng.** Thực phẩm hoặc đồ uống có thể bị hỏng.
39. **Không đặt các sinh vật như thú cưng vào thiết bị.** Thiết bị này không thể chứa sinh vật.
40. **Không đổ nước, v.v... trực tiếp vào thiết bị.** Nước có thể lọt vào bên trong thiết bị và gây trục trặc. Nếu nước đọng lại trong ngăn, hãy lau sạch bằng vải mềm.
41. **Không để chất làm lạnh trong túi bị vỡ.** Nếu chất làm lạnh rò rỉ trong thiết bị, phần kim loại của thiết bị có thể bị ăn mòn. Nếu chất lỏng lạnh rò rỉ, hãy lau sạch bằng vải mềm ẩm và sau đó lau khô bằng vải mềm.
42. **Không để thuốc hoặc vật liệu học thuật vào thiết bị.** Thiết bị này không thể bảo quản các vật liệu đòi hỏi kiểm soát nhiệt độ nghiêm ngặt.
43. **Cầm chắc thiết bị khi mang.** Nếu không thiết bị có thể rơi, dẫn đến trục trặc, hoặc có thể gây thương tích nếu rơi xuống chân bạn.
44. **Khi mang thiết bị, giữ thiết bị sao cho nắp**

ngửa lên. Không mang thiết bị úp ngược xuống. Nếu không có thể xảy ra trục trặc.

45. **Khi vệ sinh hoặc không sử dụng, hãy tháo pin và rút phích cắm điện.**
46. **Không sử dụng các loại nước tẩy rửa hóa chất và dụng cụ cứng để vệ sinh sản phẩm.**
47. **Không sử dụng dao hoặc tuốc-nơ-vít để làm sạch đá hoặc băng trên thiết bị.** Làm như vậy có thể làm hỏng bên trong thiết bị và gây ra trục trặc, hay khí hoặc dầu đi kèm phun ra.
48. **Khi sử dụng trong môi trường bụi bặm, hãy vệ sinh bộ lọc bọt biển thường xuyên hơn.** Môi trường bụi bặm sẽ dễ gây tắc nghẽn bộ lọc bọt biển và gây cháy.

Cảnh báo an toàn cho thiết bị vận hành bằng pin

Sử dụng và bảo quản thiết bị vận hành bằng pin

1. **Tránh tình huống vô tình khởi động. Đảm bảo công tắc ở vị trí tắt trước khi kết nối với bộ pin, cầm hoặc mang thiết bị.** Việc di chuyển thiết bị khi đang đặt ngón tay ở vị trí công tắc hoặc cấp điện cho thiết bị đang bật thường dễ gây ra tai nạn.
2. **Ngắt kết nối bộ pin khỏi thiết bị trước khi thực hiện bất kỳ điều chỉnh nào, thay đổi phụ kiện hoặc bảo quản thiết bị.** Các biện pháp an toàn phòng ngừa này sẽ làm giảm nguy cơ vô tình khởi động thiết bị.
3. **Chỉ sạc pin lại với bộ sạc do nhà sản xuất quy định.** Bộ sạc phù hợp với một loại bộ pin này có thể gây ra nguy cơ hỏa hoạn khi được dùng cho một bộ pin khác.
4. **Chỉ sử dụng thiết bị với các bộ pin được quy định cụ thể.** Việc sử dụng bất cứ bộ pin nào khác có thể gây ra nguy cơ thương tích và hỏa hoạn.
5. **Khi không sử dụng bộ pin, hãy giữ tránh xa các đồ vật khác bằng kim loại, chẳng hạn như kẹp giấy, tiền xu, chìa khóa, đinh, ốc vít hoặc các vật nhỏ bằng kim loại mà có thể làm nối tắt các đầu cực pin.** Các đầu cực pin bị đoản mạch có thể gây cháy hoặc hỏa hoạn.
6. **Trong điều kiện sử dụng quá mức, pin có thể bị chảy nước; hãy tránh tiếp xúc. Nếu vô tình tiếp xúc với pin bị chảy nước, hãy rửa sạch bằng nước. Nếu dung dịch từ pin tiếp xúc với mắt, cần đi khám bác sĩ thêm.** Dung dịch chảy ra từ pin có thể gây rát da hoặc bỏng.
7. **Không sử dụng bộ pin hoặc thiết bị có hư hỏng hoặc đã bị sửa đổi.** Pin đã bị hư hỏng hoặc đã bị sửa đổi có thể hành động theo cách không thể đoán trước dẫn đến cháy, nổ hoặc nguy cơ thương tích.
8. **Không để bộ pin hoặc thiết bị tiếp xúc với lửa hoặc nhiệt độ quá cao.** Tiếp xúc với lửa hoặc nhiệt độ trên 130 °C có thể gây ra cháy nổ.
9. **Làm theo tất cả hướng dẫn sạc pin và không được sạc bộ pin hoặc thiết bị vượt giới hạn nhiệt độ quy định trong hướng dẫn.** Sạc pin không đúng hoặc ở nhiệt độ vượt giới hạn nhiệt độ có thể gây hư hỏng cho pin và làm tăng nguy cơ cháy.
10. **Hãy để nhân viên sửa chữa đủ trình độ thực hiện việc bảo trì và chỉ sử dụng các bộ phận thay thế đồng nhất.** Việc này sẽ đảm bảo duy trì được độ an toàn của sản phẩm.
11. **Không sửa đổi hoặc cố sửa chữa thiết bị hay bộ pin ngoại trừ trường hợp được thể hiện trong hướng dẫn sử dụng và bảo quản.**

Hướng dẫn quan trọng về an toàn dành cho hộp pin

1. **Trước khi sử dụng hộp pin, hãy đọc kỹ tất cả các hướng dẫn và dấu hiệu cảnh báo trên (1) bộ sạc pin, (2) pin và (3) sản phẩm sử dụng pin.**
2. **Không tháo rời hoặc làm thay đổi hộp pin.** Việc này có thể dẫn đến hỏa hoạn, quá nhiệt hoặc nổ.
3. **Nếu thời gian vận hành ngắn hơn quá mức, hãy ngừng vận hành ngay lập tức. Điều này có thể dẫn đến rủi ro quá nhiệt, có thể gây bỏng và thậm chí là nổ.**
4. **Nếu chất điện phân rơi vào mắt, hãy rửa sạch bằng nước sạch và đến cơ sở y tế ngay lập tức. Chất này có thể khiến bạn giảm thị lực.**
5. **Không để hộp pin ở tình trạng đoản mạch:**
   (1) **Không chạm vào cực pin bằng vật liệu dẫn điện.**
   (2) **Tránh cất giữ hộp pin trong hộp có các vật kim loại khác như đinh, tiền xu, v.v...**
   (3) **Không được để hộp pin tiếp xúc với nước hoặc mưa.**

   Đoản mạch pin có thể gây ra dòng điện lớn, quá nhiệt, có thể gây bỏng và thậm chí là hỏng hóc.
6. **Không bảo quản cũng như sử dụng thiết bị và hộp pin ở nơi nhiệt độ có thể lên tới hoặc vượt quá 50 °C (122 °F).**
7. **Không đốt hộp pin ngay cả khi hộp pin đã bị hư hại nặng hoặc hư hỏng hoàn toàn. Hộp pin có thể nổ khi tiếp xúc với lửa.**
8. **Không đóng đinh, cắt, nghiền nát, ném, làm rơi hộp pin hoặc va vật cứng vào hộp pin.** Làm như thế có thể dẫn đến hỏa hoạn, quá nhiệt hoặc nổ.
9. **Không sử dụng pin đã hỏng.**
10. **Không bao giờ sử dụng bộ pin đã hỏng.** Dịch vụ bảo hành bộ pin chỉ nên thực hiện bởi nhà sản xuất hoặc các nhà cung cấp dịch vụ được ủy quyền.
11. **Pin nén lithium-ion là đối tượng có yêu cầu bắt buộc theo Luật Hàng hoá Nguy hiểm.**
    Đối với vận tải thương mại, ví dụ như vận tải do bên thứ ba, đại lý giao nhận, thì yêu cầu đặc biệt về đóng gói và nhãn ghi phải được giám sát.
    Để chuẩn bị cho mặt hàng cần vận chuyển, cần phải tham khảo ý kiến chuyên gia về vật liệu nguy hiểm. Nếu được, vui lòng tuân thủ các quy định quốc gia chi tiết hơn.
    Buộc hoặc niêm phong các tiếp điểm mở và đóng gói pin theo cách đó để nó không thể di chuyển trong bao bì.
12. **Khi thải bỏ hộp pin, hãy tháo chúng ra khỏi thiết bị và thải bỏ ở nơi an toàn. Phải tuân thủ theo các quy định của địa phương liên quan đến việc thải bỏ pin.**

13. **Chỉ sử dụng pin cho các sản phẩm Makita chỉ định.** Lắp pin vào sản phẩm không thích hợp có thể gây ra hoả hoạn, quá nhiệt, nổ, hoặc rò chất điện phân.
14. **Nếu không sử dụng thiết bị trong một thời gian dài, phải tháo pin ra khỏi thiết bị.**
15. **Trong và sau khi sử dụng, hộp pin có thể bị nóng, có thể gây bỏng hoặc bỏng ở nhiệt độ thấp. Chú ý xử lý hộp pin nóng.**
16. **Không chạm vào điện cực của thiết bị ngay sau khi sử dụng vì điện cực có thể trở nên đủ nóng để gây bỏng.**
17. **Không để vụn bào, bụi hoặc đất bám vào các điện cực, lỗ và rãnh của hộp pin.** Điều này có thể làm nóng, bắt lửa, nổ và gây trục trặc cho thiết bị hoặc hộp pin, dẫn đến bỏng hoặc thương tích cá nhân.
18. **Trừ khi thiết bị hỗ trợ sử dụng gần đường dây điện cao thế, không sử dụng hộp pin gần đường dây điện cao**thế**.** Việc này có thể dẫn đến trục trặc hoặc hỏng hóc thiết bị hay hộp pin.
19. **Giữ pin tránh xa trẻ em.**

LƯU GIỮ CÁC HƯỚNG DẪN NÀY.

⚠***THẬN TRỌNG:*** **Chỉ sử dụng pin Makita chính hãng.** Việc sử dụng pin Makita không chính hãng, hoặc pin đã bị biến đổi có thể dẫn đến nổ pin, gây cháy, thương tích và thiệt hại cá nhân. Việc này cũng sẽ làm mất hiệu lực bảo hành của Makita đối với thiết bị và bộ sạc của Makita.

CHÚ Ý: Makita không chịu trách nhiệm cho bất kỳ tai nạn nào phát sinh do sử dụng pin không chính hãng Makita hoặc pin đã bị thay đổi. Pin chính hãng Makita đã được đánh giá nghiêm ngặt về khả năng tương thích với các dụng cụ và bộ sạc của Makita, phù hợp với luật pháp và các tiêu chuẩn an toàn hiện hành.

Mẹo duy trì tuổi thọ tối đa cho pin

1. **Sạc hộp pin trước khi pin bị xả điện hoàn toàn. Luôn dừng việc vận hành thiết bị và sạc hộp pin khi bạn nhận thấy công suất thiết bị giảm.**
2. **Không được phép sạc lại một hộp pin đã được sạc đầy. Sạc quá mức sẽ làm giảm tuổi thọ của pin.**
3. **Sạc pin ở nhiệt độ phòng 10°C - 40°C. Để cho hộp pin nóng nguội lại dần trước khi sạc pin.**
4. **Khi không sử dụng hộp pin, hãy tháo hộp pin ra khỏi thiết bị hoặc bộ sạc.**
5. **Sạc pin sáu tháng một lần nếu bạn không sử dụng dụng cụ trong một thời gian dài (hơn sáu tháng).**

Mô tả bộ phận

► **Hình1**

1	Bảng điều khiển	2	Đèn LED
3	Tấm ngăn	4	Giỏ trong
5	Khay trong	6	Tay xách
7	Dụng cụ mở nắp	8	Lỗ thông hơi
9	Bánh xe	10	Nắp bảo vệ USB
11	Nắp đậy ổ cắm “DC IN”	12	Ổ cắm “DC IN”
13	Nắp đậy pin	14	Nắp
15	Chốt	16	Tay cầm xe đẩy
17	Lỗ xả	18	Nút nguồn
19	Đèn của ổ cắm “DC IN”	20	Đơn vị nhiệt độ (độ F)
21	Đơn vị nhiệt độ (độ C)	22	Đèn của chế độ làm nóng
23	Đèn của chế độ làm mát	24	Nút cài đặt nhiệt độ (trái)
25	Màn hình nhiệt độ	26	Đèn chỉ báo pin
27	Nút cài đặt nhiệt độ (phải)	28	Nút cài đặt

CÁCH SỬ DỤNG

⚠***THẬN TRỌNG:*** **Không để những vật dễ hư hỏng vào ngăn khi thiết bị ở chế độ làm nóng.** Thực phẩm hoặc đồ uống có thể bị hỏng.

LƯU Ý: Khi vận hành thiết bị trong môi trường có độ ẩm cao, có thể xảy ra ngưng tụ sương trên thiết bị. Đây không phải là trục trặc của thiết bị. Sử dụng vải khô để lau sương ngưng tụ trên thiết bị.

Kết nối nguồn cấp điện

Khi vận hành với hộp pin

⚠***THẬN TRỌNG:*** **Luôn tắt thiết bị trước khi lắp hoặc tháo hộp pin.**

⚠***THẬN TRỌNG:*** **Giữ chặt thiết bị và hộp pin khi lắp hoặc tháo hộp pin.** Không giữ chặt thiết bị và hộp pin có thể làm trượt chúng khỏi tay và làm hư hỏng thiết bị và hộp pin hoặc gây thương tích cá nhân.

⚠***THẬN TRỌNG:*** **Cẩn thận không để ngón tay bạn bị kẹt giữa hộp pin và các điện cực.** Việc này có thể gây ra thương tích do vết cắt.

Để lắp hộp pin, hãy mở nắp đậy pin.
► **Hình2**

Đặt thẳng hàng phần chốt nhô ra của hộp pin vào phần rãnh nằm trên vỏ và trượt hộp pin vào vị trí. Đưa hộp pin vào hết mức cho đến khi chốt khóa vào đúng vị trí với một tiếng cách nhẹ. Sau đó đóng nắp đậy pin.
Để tháo hộp pin, vừa trượt pin ra khỏi thiết bị vừa trượt nút ở phía trước hộp pin.
► **Hình3: 1.** Chỉ báo màu đỏ **2.** Nút **3.** Hộp pin

***THẬN TRỌNG:* Luôn lắp hộp pin khớp hoàn toàn vào vị trí cho đến khi không thể nhìn thấy chỉ báo màu đỏ.** Nếu không, hộp pin có thể vô ý rơi ra khỏi thiết bị, gây thương tích cho bạn hoặc người khác ở xung quanh.

***THẬN TRỌNG:* Không được dùng sức lắp hộp pin.** Nếu hộp pin không nhẹ nhàng trượt vào vị trí, có nghĩa là pin vẫn chưa được lắp đúng.

LƯU Ý: Có thể lắp đặt tới hai hộp pin, mặc dù thiết bị sử dụng một hộp pin để hoạt động.

LƯU Ý: Nếu lắp hai cục pin cùng loại, pin có dung lượng còn lại thấp hơn sẽ được sử dụng trước.

LƯU Ý: Nếu lắp hai loại pin khác nhau, pin D.C. 36 V - tối đa 40 V (XGT) sẽ được sử dụng trước.

Khi vận hành với bộ chuyển đổi đầu tẩu thuốc lá

***THẬN TRỌNG:* Không sử dụng bộ chuyển đổi đầu tẩu thuốc lá nếu phích cắm bị rút ra dễ dàng, nếu kết nối không ổn định, hoặc nếu không thể kết nối phích cắm đúng cách.**

Khi sử dụng thiết bị với lỗ cắm đầu tẩu thuốc lá, hãy sử dụng bộ chuyển đổi đầu tẩu thuốc lá đi kèm với thiết bị. Cắm phích cắm vào ổ cắm “DC IN” và sau đó cắm đầu kia vào lỗ cắm đầu tẩu thuốc lá. Khởi động động cơ hoặc bật xe.

► **Hình4: 1.** Ổ cắm “DC IN” **2.** Phích cắm **3.** Lỗ cắm đầu tẩu thuốc lá

Khi thiết bị đang vận hành nguồn điện từ bộ chuyển đổi đầu tẩu thuốc lá, đèn của ổ cắm “DC IN” sáng lên.

***CHÚ Ý:* Bộ chuyển đổi đầu tẩu thuốc lá dành cho ắc quy xe ô tô D.C. 12 V / 24 V.** Không thể dùng bộ chuyển đổi đầu tẩu thuốc lá với các nguồn điện D.C.

***CHÚ Ý:* Không sử dụng thiết bị với chìa khóa động cơ hoặc công tắc động cơ ở trạng thái “ACC”.** Nếu không có thể dẫn đến hết pin.

***CHÚ Ý:* Không sử dụng dây điện nối dài, dây nhánh, v.v... Sử dụng bộ chuyển đổi đầu tẩu thuốc lá được cung cấp kèm theo thiết bị.** Nếu không có thể xảy ra trục trặc.

***CHÚ Ý:* Không kéo dây điện khi rút phích cắm.** Nếu không có thể xảy ra trục trặc.

***CHÚ Ý:* Nếu xe ô tô có chức năng giảm không tải, thiết bị có thể không hoạt động bình thường do ắc quy xe ô tô có điện áp thấp. Trong trường hợp này, chúng tôi khuyên bạn nên tắt chức năng giảm không tải.**

***CHÚ Ý:* Luôn đóng chặt nắp ổ cắm “DC IN” khi không cắm dây nguồn.** Nếu không, ngoại vật có thể xâm nhập vào thiết bị và gây ra trục trặc.

LƯU Ý: Khi cả bộ chuyển đổi đầu tẩu thuốc lá và hộp pin được lắp, thiết bị vận hành bằng nguồn điện từ bộ chuyển đổi đầu tẩu thuốc lá.

LƯU Ý: Năng lượng pin sẽ được tiêu thụ một ít ngay cả khi thiết bị vận hành bằng nguồn điện từ bộ chuyển đổi đầu tẩu thuốc lá.

LƯU Ý: Thiết bị không sạc hộp pin.

LƯU Ý: Khi thiết bị ngừng cấp điện, máy nén sẽ dừng lại trong khoảng 3 phút để tự bảo vệ.

Khi vận hành bằng bộ tiếp hợp AC

Phụ kiện tùy chọn

***THẬN TRỌNG:* Không sử dụng bộ tiếp hợp AC nếu phích cắm được rút ra dễ dàng, nếu kết nối không ổn định, hoặc nếu phích cắm không thể cắm đúng cách.**

***THẬN TRỌNG:* Sử dụng bộ tiếp hợp AC được cung cấp kèm theo thiết bị.** Việc sử dụng bất cứ bộ tiếp hợp AC nào khác có thể gây ra hỏa hoạn.

Khi sử dụng thiết bị với nguồn cấp điện AC, hãy sử dụng bộ tiếp hợp AC đi kèm với thiết bị. Cắm phích cắm vào ổ cắm “DC IN” và sau đó cắm đầu kia vào ổ cắm.

► **Hình5: 1.** Ổ cắm “DC IN” **2.** Phích cắm **3.** Ổ cắm *

* Hình dạng của phích cắm của bộ tiếp hợp AC ở phía ổ cắm và hình dạng của ổ cắm sẽ khác nhau tùy theo quốc gia.

Khi thiết bị đang vận hành với nguồn điện từ bộ tiếp hợp AC, đèn của ổ cắm “DC IN” sáng lên.

***CHÚ Ý:* Không kéo dây điện khi rút phích cắm.** Nếu không có thể xảy ra trục trặc.

***CHÚ Ý:* Luôn đóng chặt nắp ổ cắm “DC IN” khi không cắm dây nguồn.** Nếu không, ngoại vật có thể xâm nhập vào thiết bị và gây ra trục trặc.

LƯU Ý: Khi lắp cả bộ tiếp hợp AC và hộp pin, thiết bị sẽ vận hành bằng nguồn điện từ bộ tiếp hợp AC.

LƯU Ý: Năng lượng pin sẽ được tiêu thụ một ít ngay cả khi thiết bị vận hành bằng nguồn điện từ bộ tiếp hợp AC.

LƯU Ý: Thiết bị không sạc hộp pin.

LƯU Ý: Khi thiết bị ngừng cấp điện, máy nén sẽ dừng lại trong khoảng 3 phút để tự bảo vệ.

Đặt thực phẩm hoặc đồ uống vào thiết bị

⚠***THẬN TRỌNG:*** **Để ngăn đủ mát trước khi để kem hoặc thực phẩm đông lạnh trong ngăn.** Không để kem hoặc thực phẩm đông lạnh với các thực phẩm và đồ uống khác. Nếu không kem và thực phẩm đông lạnh có thể tan chảy.

⚠***THẬN TRỌNG:*** **Không để những vật dễ hư hỏng vào ngăn khi thiết bị ở chế độ làm nóng.** Thực phẩm hoặc đồ uống có thể bị hỏng.

⚠***THẬN TRỌNG:*** **Không để thực phẩm (đặc biệt là thực phẩm sống) trong khi thiết bị đã tắt.** Thực phẩm hoặc đồ uống có thể bị hỏng.

⚠***THẬN TRỌNG:*** **Không để thực phẩm trực tiếp vào ngăn. Bọc thực phẩm lại hoặc cho thực phẩm vào túi nhựa.**

⚠***THẬN TRỌNG:*** **Khi vận hành ở chế độ làm nóng, không đặt chai nhựa loại không chịu nhiệt vào.** Nếu không chai có thể biến dạng hoặc vỡ.

Mở hoặc đóng nắp

Kéo chốt lên để nhả và mở nắp. Có thể mở nắp ở cả hai bên.
► **Hình6**

Kéo cả hai chốt lên để nhả ra và tháo nắp ra khỏi phần thân.
► **Hình7**

⚠***THẬN TRỌNG:*** **Đảm bảo rằng nắp được đóng bằng các chốt.** Nếu không nắp có thể mở ra bất ngờ và gây thương tích.

⚠***THẬN TRỌNG:*** **Không cố mở nắp khi chốt đã khóa.** Nếu không có thể gây ra hư hỏng hoặc thương tích.

CHÚ Ý: **Đóng nắp ngay.** Việc mở nắp trong thời gian dài có thể làm tăng/giảm nhiệt độ trong ngăn đáng kể.

LƯU Ý: Khi đóng nắp, đảm bảo khóa chốt bằng tay. Chốt không khóa tự động. Nếu chốt nhô ra từ mặt trên của nắp, chốt sẽ không được khóa.

Tấm ngăn

Bằng cách sử dụng tấm ngăn, thiết bị sẽ hoạt động ở chế độ ngăn kép.
Trong chế độ ngăn kép, bạn có thể cài đặt nhiệt độ khác nhau cho mỗi ngăn. Tham khảo phần lựa chọn nhiệt độ kiểm soát.
Để lắp đặt tấm ngăn, căn chỉnh rãnh trên tấm ngăn thẳng hàng với các thanh ray trên ngăn và trượt vào đúng vị trí.
► **Hình8**

Khi vận hành ở chế độ ngăn đơn, hãy tháo hoặc cất giữ tấm ngăn như minh họa để thiết bị không phát hiện cảm biến trong tấm ngăn. Các cảm biến được định vị ở dưới cùng của tấm ngăn và ở dưới cùng của ngăn.
► **Hình9**

CHÚ Ý: **Luôn xác nhận nhiệt độ kiểm soát sau khi cài đặt hoặc tháo tấm ngăn.** Nhiệt độ kiểm soát tự động thay đổi khi lắp đặt hoặc tháo tấm ngăn. Nhiệt độ kiểm soát bất ngờ có thể làm thực phẩm và đồ uống bị hỏng.

Vận hành thiết bị

Bật thiết bị

Nhấn nút nguồn ⏻ để bật thiết bị. Nhấn nút nguồn ⏻ lần nữa để tắt thiết bị.

Chọn nhiệt độ kiểm soát

Nhấn nút cài đặt nhiệt độ ▲/▼ để chọn nhiệt độ kiểm soát. Tham khảo chương “THÔNG SỐ KỸ THUẬT” để biết nhiệt độ điều khiển có thể lựa chọn.
Thiết bị bắt đầu làm mát/làm nóng khoảng 5 giây sau khi không vận hành, sau đó nhiệt độ kiểm soát ngừng nhấp nháy và màn hình nhiệt độ hiển thị nhiệt độ hiện tại.

LƯU Ý: Nhiệt độ kiểm soát là gần đúng.

Nhiệt độ hiện tại có thể lặp lại khi vượt qua và thấp hơn nhiệt độ kiểm soát. Điều này là do thiết bị bật và tắt hoạt động làm mát/làm nóng để đưa nhiệt độ gần với nhiệt độ kiểm soát hơn.

Sự chênh lệch giữa nhiệt độ hiện tại và nhiệt độ kiểm soát có thể tăng tùy thuộc vào điều kiện sử dụng, cài đặt vận hành và những thứ bạn đặt vào thiết bị.

LƯU Ý: Nhiệt độ hiện tại có thể không đạt đến nhiệt độ kiểm soát tùy thuộc vào môi trường sử dụng (nhiệt độ cực kỳ nóng/lạnh), v.v...

LƯU Ý: Thiết bị sẽ duy trì nhiệt độ khi nhiệt độ hiện tại đạt đến nhiệt độ kiểm soát.

LƯU Ý: Khi máy nén dừng, máy nén không khởi động lại trong 3 phút để tự bảo vệ.

LƯU Ý: Khi vận hành thiết bị trong môi trường có độ ẩm cao, có thể xảy ra ngưng tụ sương trên thiết bị. Đây không phải là trục trặc của thiết bị. Sử dụng vải khô để lau sương ngưng tụ trên thiết bị.

LƯU Ý: Trong hoạt động làm mát, bạn có thể nghe thấy âm thanh nước chảy từ bên trong thiết bị. Đây không phải là trục trặc của thiết bị. Đây là âm thanh của chất làm lạnh chảy bên trong thiết bị để làm mát ngăn.

Chế độ ngăn đơn

Trong chế độ ngăn đơn, màn hình nhiệt độ sẽ như thể hiện trong hình. Thiết bị làm mát/làm nóng toàn bộ ngăn đến nhiệt độ kiểm soát.
► **Hình10**

Chế độ ngăn kép

Trong chế độ ngăn kép, màn hình nhiệt độ sẽ như thể hiện trong hình. Bạn có thể cài đặt nhiệt độ riêng biệt cho ngăn trái và ngăn phải.
► **Hình11**

Bạn cũng có thể chọn không cài đặt nhiệt độ bằng cách nhấn nút cài đặt ⚙. Màn hình nhiệt độ hiển thị “ - - ” nếu ngăn không cài đặt nhiệt độ kiểm soát.

CHÚ Ý: **Trong chế độ ngăn kép, bạn không thể cài đặt nhiệt độ kiểm soát nếu có sự chênh lệch nhiệt độ hơn 30°C (55°F) so với ngăn khác. Âm báo lỗi sẽ vang lên nếu bạn cố gắng cài đặt nhiệt độ chênh lệch như vậy.**

MÔ TẢ CHỨC NĂNG

Chỉ báo dung lượng pin còn lại

Đèn chỉ báo pin hiển thị dung lượng pin còn lại. Dung lượng pin còn lại được trình bày trong bảng sau đây.
► **Hình12: 1.** Hộp pin **2.** Đèn chỉ báo pin

Trạng thái đèn chỉ báo pin	Dung lượng còn lại
	50% đến 100%
	20% đến 50%
	0% đến 20%
 (Nhấp nháy)	Sạc pin.

LƯU Ý: Mã lỗi "F2" được hiển thị trên màn hình nhiệt độ ngay trước khi thiết bị dừng lại do hết pin.

(Chỉ dành cho hộp pin có đèn chỉ báo)

Ấn nút check (kiểm tra) trên hộp pin để chỉ báo dung lượng pin còn lại. Các đèn chỉ báo bật sáng lên trong vài giây.
► **Hình13: 1.** Các đèn chỉ báo **2.** Nút Check (kiểm tra)

Các đèn chỉ báo			Dung lượng còn lại
Bật sáng	Tắt	Nhấp nháy	
			75% đến 100%
			50% đến 75%
			25% đến 50%
			0% đến 25%
			Sạc pin.
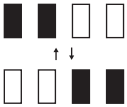			Pin có thể đã bị hỏng.

LƯU Ý: Tùy thuộc vào các điều kiện sử dụng và nhiệt độ xung quanh, việc chỉ báo có thể khác biệt một chút so với dung lượng thực sự.

LƯU Ý: Đèn chỉ báo (phía xa bên trái) đầu tiên sẽ nhấp nháy khi hệ thống bảo vệ pin hoạt động.

Hệ thống bảo vệ

Thiết bị này được trang bị hệ thống bảo vệ. Các hệ thống này sẽ tự động ngắt nguồn điện để kéo dài tuổi thọ thiết bị và pin.

Bảo vệ xả điện quá mức

Khi dung lượng của hộp pin thấp, thiết bị sẽ tự động ngừng.
Tháo hộp pin ra khỏi thiết bị và sạc hộp pin.

Mã lỗi

Đối với các lỗi cụ thể, màn hình nhiệt độ hiển thị mã sau đây.

— **F1: Thiết bị phải bằng hoặc hơn 30° so với góc chuẩn.**
Sau khi thiết bị trở lại vị trí bằng phẳng, phải mất khoảng 3 phút để khởi động lại.
Mã F1 chỉ hiển thị khi thiết bị đang vận hành ở chế độ làm mát.

► **Hình14**

— **F2: Hết pin.**

— **F3: Điện áp đầu vào của xe ô tô thấp hơn điện áp định mức.**

— **F4: Điện áp đầu vào của xe ô tô cao hơn điện áp định mức.**

— **Khi các mã lỗi khác với các mã lỗi ở trên được hiển thị:**
Tắt và khởi động lại thiết bị. Nếu vẫn xảy ra lỗi, hãy mang thiết bị đến Trung tâm dịch vụ nhà máy hoặc Trung tâm được ủy quyền của Makita.

Hệ thống bảo vệ ắc quy xe ô tô

Thiết bị sẽ tự động ngừng khi điện áp đầu vào của xe ô tô giảm xuống điện áp ngưỡng cụ thể.
Bạn có thể chuyển đổi điện áp ngưỡng cụ thể "Lo" hoặc "Hi" bằng quy trình sau đây.

1. Bật thiết bị.
2. Nhấn giữ nút cài đặt ⚙ và nút cài đặt nhiệt độ ▼ ở bên trái cho đến khi hiển thị chế độ ("Lo" hoặc "Hi").
3. Nhấn nút cài đặt nhiệt độ ▲/▼ (bên trái hoặc bên phải) để chuyển sang "Lo" hoặc "Hi".
4. Nhấn nút cài đặt ⚙, hoặc để thiết bị trong khoảng 5 giây mà không có bất cứ thao tác nào. Hoàn thành điện áp ngưỡng.

Lo	Mặc định khi xuất xưởng. Sử dụng chế độ này trong xe ô tô thông thường.

Hi	Điện áp ngưỡng cao hơn "Lo". **Đối với xe ô tô tiếp tục cung cấp nguồn điện từ lỗ cắm đầu tẩu thuốc lá ngay cả khi tắt động cơ xe ô tô, chúng tôi khuyến nghị nên thay đổi chế độ "Hi".** Trong chế độ "Hi", thiết bị phát hiện sự sụt giảm điện áp nhỏ và tắt, để ngăn hết pin. Thiết bị có thể không hoạt động bình thường ở chế độ "Hi" nếu ắc quy xe ô tô có điện áp thấp, ví dụ như xe có chức năng giảm không tải hoặc ắc quy xe ô tô đã cạn. Trong trường hợp này, hãy chuyển sang chế độ "Lo".

Bảo vệ chống lại các nguyên nhân khác

Hệ thống bảo vệ cũng được thiết kế để chống lại các nguyên nhân khác có thể làm hư hỏng thiết bị và cho phép thiết bị dừng tự động. Thực hiện tất cả các bước sau đây để loại bỏ nguyên nhân, khi thiết bị đã được tạm dừng hoặc ngừng hoạt động.

1. Tắt thiết bị, sau đó bật lại lần nữa để khởi động lại.
2. Sạc (các) pin hoặc thay pin/các pin bằng (các) pin đã sạc.
3. Để thiết bị và (các) pin nguội dần.

Nếu không thấy cải thiện bằng cách khôi phục hệ thống bảo vệ, hãy liên hệ với Trung tâm Dịch vụ Makita tại địa phương của bạn.

Chức năng khởi động lại

Khi thiết bị đang vận hành với bộ tiếp hợp AC hoặc bộ chuyển đổi đầu tẩu thuốc lá, chức năng khởi động lại sẽ được kích hoạt.
Nếu thiết bị dừng bằng bất kỳ phương thức nào khác ngoài nhấn nút nguồn, thiết bị sẽ tự động bật khi nguồn điện của bộ tiếp hợp AC hoặc bộ chuyển đổi đầu tẩu thuốc lá được khôi phục.
Khi thiết bị vận hành mà chỉ có hộp pin, chức năng khởi động lại sẽ không được kích hoạt.

Chế độ tắt tiếng

Nhấn giữ nút cài đặt ⚙ và nút cài đặt nhiệt độ ▼ ở bên phải để vào chế độ tắt tiếng. Tất cả các âm thanh vận hành, ngoại trừ âm báo lỗi, sẽ được tắt.
Ở chế độ tắt tiếng, nhấn giữ nút cài đặt ⚙ và nút cài đặt nhiệt độ ▼ ở bên phải để khôi phục âm báo.
Tất cả âm báo lỗi luôn được phát.

Chuyển đổi đơn vị nhiệt độ

Bạn có thể chuyển đổi đơn vị nhiệt độ °C (độ C) hoặc °F (độ F) theo quy trình sau đây.

1. Bật thiết bị.
2. Nhấn và giữ nút cài đặt ⚙ cho đến khi đơn vị (°C hoặc °F) bắt đầu nhấp nháy.
3. Nhấn nút cài đặt nhiệt độ ▲/▼ (bên trái hoặc bên phải) để chọn đơn vị.
4. Nhấn nút cài đặt ⚙, hoặc để thiết bị trong khoảng 5 giây mà không có bất cứ thao tác nào. Hoàn tất lựa chọn đơn vị.

Chức năng bộ nhớ

Thiết bị bắt đầu ở cùng cài đặt với cài đặt cuối cùng.

Sạc bằng USB

Cổng USB liên tục xuất ra điện áp 5 V trong trạng thái hoạt động.

***CHÚ Ý:* Chỉ kết nối những thiết bị tương thích với cổng cấp điện USB.** Nếu không, có thể gây ra trục trặc cho thiết bị.

***CHÚ Ý:* Không kết nối cổng cấp điện USB của thiết bị này với thiết bị đầu cuối USB của máy tính**. Việc này có thể gây ra trục trặc.

***CHÚ Ý:* Trước khi kết nối thiết bị USB với thiết bị, luôn sao lưu dữ liệu của bạn trong thiết bị USB.** Nếu không, dữ liệu của bạn có thể bị mất do bất kỳ khả năng nào.

***CHÚ Ý:* Khi không sử dụng thiết bị hoặc sau khi sạc, hãy tháo cáp USB và đóng nắp bảo vệ USB.**

LƯU Ý: Thiết bị có thể không cấp điện năng cho một số thiết bị USB.

► **Hình15**

Lỗ xả

Khi vệ sinh ngăn hoặc nước đọng trong ngăn, hãy mở nắp xả để xả nước. Sau khi đã xả nước, lau khô ngăn. Luôn lắp chặt nắp xả trước khi sử dụng thiết bị.
► **Hình16**

Đồ lưu trữ

Khay trong có thể được đặt ở phần trên của ngăn.
Chỉ có thể đặt giỏ trong ở bên phải của ngăn.
Khay trong và giỏ trong có thể được sử dụng cùng nhau.
Thiết bị cũng có thể sử dụng mà không cần khay trong và giỏ trong.
► **Hình17: 1.** Khay trong **2.** Giỏ trong

***CHÚ Ý:* Đảm bảo rằng khay trong đã được để chắc chắn vào rãnh trên vành của ngăn trước khi đóng nắp.**

Dụng cụ mở nắp

Sử dụng để mở nắp chai vương miện.
► **Hình18**

Đèn

Đèn LED sẽ tự động bật khi mở nắp và tắt khi đóng nắp.

Móc treo túi rác

Sử dụng để treo túi rác.
► **Hình19: 1.** Móc treo túi rác

Mang đi

Tay xách

Nâng cả hai tay xách lên khi mang thiết bị bằng hai tay.
► **Hình20**

Tay cầm xe đẩy

Nâng tay cầm xe đẩy lên khi di chuyển thiết bị bằng bánh xe.
► **Hình21**

Dây đeo vai

⚠***THẬN TRỌNG:*** **Chỉ sử dụng dây đeo vai để mang thiết bị. Không sử dụng cho các mục đích khác ngoài việc mang thiết bị (tránh để rơi từ nơi cao, treo bằng cần cẩu, kéo, treo tường, v.v...).**

⚠***THẬN TRỌNG:*** **Kiểm tra hư hỏng của thiết bị và dây đeo vai (kể cả vải và đường khâu). Không sử dụng nếu sản phẩm bị hư hỏng.**

⚠***THẬN TRỌNG:*** **Đảm bảo dây đeo vai được gắn chặt đúng cách.** Nếu không có thể xảy ra tai nạn rơi ngã.

⚠***THẬN TRỌNG:*** **Ngay cả khi sử dụng dây đeo vai, giữ thiết bị bằng tay và giữ thiết bị cân bằng.** Mang thiết bị mà chỉ sử dụng dây đeo vai sẽ làm cho thiết bị không ổn định. Dây đeo vai có thể rơi ra hoặc thiết bị va vào các vật thể khác và gây thương tích.

⚠***THẬN TRỌNG:*** **Không dùng tải quá mức lên dây đeo vai.** Nếu không có thể xảy ra tai nạn rơi ngã.

Đặt dây đai xuyên qua các lỗ và khóa đai sẽ như thể hiện trong hình.
► **Hình22**

BẢO TRÌ

⚠***THẬN TRỌNG:*** **Hãy luôn chắc chắn rằng thiết bị đã được tắt, rút phích cắm và hộp pin đã được tháo ra trước khi cố gắng thực hiện việc kiểm tra hay bảo dưỡng.**

⚠***THẬN TRỌNG:*** **Không phun hoặc đổ nước lên thiết bị khi vệ sinh. Không rửa bằng vòi; tránh để nước chảy vào bên trong thiết bị.**

CHÚ Ý: **Không được phép dùng xăng, ét xăng, dung môi, cồn hoặc hóa chất tương tự. Có thể xảy ra hiện tượng mất màu, biến dạng hoặc nứt vỡ.**

Để đảm bảo ĐỘ AN TOÀN và ĐỘ TIN CẬY của sản phẩm, việc sửa chữa hoặc bất cứ thao tác bảo trì, điều chỉnh nào đều phải được thực hiện bởi các Trung tâm Dịch vụ Nhà máy hoặc Trung tâm được Makita Ủy quyền và luôn sử dụng các phụ tùng thiết bị thay thế của Makita.

Vệ sinh

- Vệ sinh vết dầu trong ngăn thường xuyên.
- Vệ sinh xung quanh phần bên trong ngăn để tránh mùi hôi.
- Thường xuyên vệ sinh bụi trên bộ lọc bọt biển để nâng cao hiệu quả làm lạnh.
- Đệm kín của nắp trên rất dễ bị bẩn, hãy vệ sinh kịp thời.

Rã đông

Để rã đông, hãy tắt nguồn và chờ cho đến khi băng tan chảy. Sau đó lau sạch nước.

Vệ sinh bộ lọc bọt biển

⚠***THẬN TRỌNG:*** **Sau khi vệ sinh bộ lọc bọt biển, đảm bảo đã lắp bộ lọc vào thiết bị.** Vận hành thiết bị mà không có bộ lọc bọt biển có thể gây ra trục trặc.

1. Trượt nắp bộ lọc theo hướng mũi tên thể hiện trong hình, sau đó gỡ nắp bộ lọc ra.
2. Tháo bộ lọc bọt biển, vệ sinh bộ lọc bọt biển.
► **Hình23**
3. Lắp bộ lọc bọt biển và nắp bộ lọc lại.
► **Hình24**

PHỤ KIỆN TÙY CHỌN

⚠***THẬN TRỌNG:*** **Các phụ kiện hoặc phụ tùng gắn thêm này được khuyến cáo sử dụng với thiết bị Makita của bạn theo như quy định trong hướng dẫn này.** Việc sử dụng bất cứ phụ kiện hoặc phụ tùng gắn thêm nào khác đều có thể gây ra rủi ro thương tích cho người. Chỉ sử dụng phụ kiện hoặc phụ tùng gắn thêm cho mục đích đã quy định sẵn của chúng.

Nếu bạn cần bất kỳ sự hỗ trợ nào để biết thêm chi tiết về các phụ tùng này, hãy hỏi Trung tâm Dịch vụ của Makita tại địa phương của bạn.

- Bộ tiếp hợp AC
- Pin và bộ sạc chính hãng của Makita

LƯU Ý: Một số mục trong danh sách có thể được bao gồm trong gói thiết bị làm phụ kiện tiêu chuẩn. Các mục này ở mỗi quốc gia có thể khác nhau.

คำเตือน

- **โปรดอ้างอิงบท “การบำรุงรักษา” สำหรับขั้นตอนที่เหมาะสมและข้อควรระวังในระหว่างการบำรุงรักษาโดยผู้ใช้**
- สำหรับผู้ใช้ในยุโรป:
  เด็กอายุตั้งแต่ 8 ปีขึ้นไป และบุคคลที่มีความบกพร่องทางร่างกาย การรับความรู้สึก หรือทางจิตใจ หรือขาดประสบการณ์และความรู้เกี่ยวกับการใช้งาน สามารถใช้งานเครื่องใช้นี้ได้ หากได้รับคำแนะนำการใช้งานอย่างปลอดภัยและเข้าใจถึงอันตรายที่อาจเกิดขึ้น ไม่ควรให้เด็กเล่นกับเครื่องใช้นี้ ไม่ควรให้เด็กทำความสะอาดและบำรุงรักษาตามลำพังโดยไม่มีผู้ดูแล
- สำหรับผู้ใช้ในพื้นที่อื่นนอกเหนือจากยุโรป:
  อุปกรณ์นี้ไม่ได้ออกแบบมาเพื่อให้บุคคล (รวมถึงเด็ก) ที่มีความบกพร่องทางร่างกาย การรับความรู้สึก หรือทางจิตใจ หรือขาดประสบการณ์และความรู้เกี่ยวกับการใช้งานใช้ เว้นแต่ได้รับคำแนะนำการใช้งานอย่างปลอดภัยโดยบุคคลที่รับผิดชอบความปลอดภัยของพวกเขา ควรดูแลเด็กอย่างใกล้ชิดเพื่อป้องกันไม่ให้เด็กเล่นอุปกรณ์นี้
- **หากสายไฟเสียหาย ควรเปลี่ยนสายไฟใหม่ด้วยสายไฟพิเศษหรือสายไฟที่มาจากผู้ผลิตหรือตัวแทนให้บริการเท่านั้น**
- **โปรดอ้างอิงบท “ข้อมูลจำเพาะ” สำหรับการอ้างอิงประเภทแบตเตอรี่**
- **โปรดอ้างอิงส่วน “การใส่หรือการถอดตลับแบตเตอรี่” สำหรับวิธีถอดหรือติดตั้งแบตเตอรี่**
- **เมื่อกำจัดตลับแบตเตอรี่ ให้ถอดตลับแบตเตอรี่ออกจากเครื่องใช้และกำจัดในสถานที่ที่ปลอดภัย ปฏิบัติตามข้อบังคับเกี่ยวกับการกำจัดแบตเตอรี่ที่บังคับใช้ในท้องถิ่น**
- **หากไม่ได้ใช้เครื่องใช้เป็นระยะเวลานาน จะต้องถอดแบตเตอรี่ออกจากเครื่อง**
- **อย่าลัดวงจรตลับแบตเตอรี่**

บทนำ

ข้อมูลจำเพาะ

รุ่น:		**CW004G**
อินพุต	ตลับแบตเตอรี่	D.C. 18 V D.C. 36 V - 40 V สูงสุด
	อะแดปเตอร์ที่จุดบุหรี่	D.C. 12 V / D.C. 24 V
การใช้พลังงาน		80 W
ระดับการป้องกันการกระแทก		III
พอร์ตจ่ายไฟ USB		แรงดันไฟฟ้าเอาต์พุต D.C. 5 V / แรงดันไฟฟ้าเอาต์พุต D.C. 2.4 A / ประเภท A
ความจุ		29 L
สารทำความเย็น		R-1234yf (33 g)
วัสดุฉนวน / วัสดุโฟม		โฟมโพลียูรีเทน / ไซโคลเพนเทน (C_5H_{10})
ระดับการป้องกัน		IPX4 (เฉพาะเมื่อใช้ไฟจากตลับแบตเตอรี่)

รุ่น:		CW004G
น้ำหนักสุทธิ (ไม่รวมอุปกรณ์เสริม)	ไม่รวมตลับแบตเตอรี่	17.1 kg
	รวม BL4080F x2	20.9 kg
ขนาด (ยาว x กว้าง x สูง)	ขนาดภายนอก	676 mm x 345 mm x 471 mm (รวมมือจับต่างๆ และมือจับขนย้ายที่อยู่ในตำแหน่งพับลง)
	ภายในช่องเก็บ	343 mm x 240 mm x 338 mm
ประเภทของสภาพอากาศ		SN / N / ST / T

- เนื่องจากการค้นคว้าวิจัยและพัฒนาอย่างต่อเนื่อง ข้อมูลจำเพาะในเอกสารฉบับนี้อาจเปลี่ยนแปลงได้โดยไม่ต้องแจ้งให้ทราบล่วงหน้า
- ข้อมูลจำเพาะอาจแตกต่างกันไปในแต่ละประเทศ

อุณหภูมิที่สามารถเลือกได้

°C	-18	-15	-10	-5	0	5	10	15	20	25	30	35	40	45	50	55	60
°F	0	5	15	25	30	40	50	60	70	75	85	95	105	115	120	130	140

ตลับแบตเตอรี่และเครื่องชาร์จที่ใช้ได้

ตลับแบตเตอรี่	รุ่น D.C. 18 V	BL1815N / BL1820B / BL1830B / BL1840B / BL1850B / BL1860B
	รุ่น D.C. 36 V - 40 V สูงสุด	BL4020 / BL4025 / BL4040 / BL4050F / BL4080F
เครื่องชาร์จ	รุ่น D.C. 18 V	DC18RC / DC18RD / DC18RE / DC18SD / DC18SE / DC18SF / DC18SH / DC18WC
	รุ่น D.C. 36 V - 40 V สูงสุด	DC40RA / DC40RB / DC40RC / DC40WA / BCC01 / BCC02

- ตลับแบตเตอรี่และเครื่องชาร์จบางรายการที่แสดงอยู่ด้านบนอาจไม่มีวางจำหน่ายขึ้นอยู่กับภูมิภาคที่คุณอาศัยอยู่

⚠***คำเตือน:*** **ใช้ตลับแบตเตอรี่และเครื่องชาร์จที่ระบุไว้ข้างบนเท่านั้น** การใช้ตลับแบตเตอรี่และเครื่องชาร์จประเภทอื่นอาจก่อให้เกิดความเสี่ยงที่จะได้รับบาดเจ็บและ/หรือเกิดไฟไหม้

⚠***คำเตือน:*** **อย่าใช้แหล่งจ่ายไฟที่มีสายเช่นอะแดปเตอร์แบตเตอรี่หรือชุดต้นกำลังแบบพกพากับเครื่องใช้นี้** สายของแหล่งจ่ายไฟดังกล่าวอาจเข้าไปขวางการทำงานของเครื่องและทำให้เกิดอันตรายแก่ตัวผู้ใช้ได้

เวลาการทำงาน

หมายเหตุ: เวลาการทำงานวัดจากสถานะที่ภายในช่องเก็บมีอุณหภูมิสูงถึงอุณหภูมิควบคุม

หมายเหตุ: เวลาการทำงานเป็นเวลาโดยประมาณและอาจแตกต่างกันไปขึ้นอยู่กับประเภทแบตเตอรี่ สถานะการชาร์จ และสภาวะการใช้งาน

เมื่อทำงานเป็นช่องเก็บเดียว

แรงดันไฟฟ้า	ตลับแบตเตอรี่ (เมื่อใช้ตลับแบตเตอรี่ที่เหมือนกันสองอัน)	เวลาการทำงานสำหรับอุณหภูมิควบคุมแต่ละข้อ (ชั่วโมง)		
		อุณหภูมิแวดล้อมคือ 30°C (85°F)		อุณหภูมิแวดล้อมคือ 0°C (30°F)
		-18°C (0°F)	5°C (40°F)	60°C (140°F)
D.C. 18 V	BL1815N	1.5	4.0	1.5
	BL1820B	2.0	5.5	2.0
	BL1830B	3.0	7.5	2.5
	BL1840B	4.5	11.0	3.5
	BL1850B	5.5	14.0	5.0
	BL1860B	7.0	17.0	6.0
D.C. 36 V - 40 V สูงสุด	BL4020	4.5	11.5	4.5
	BL4025	6.0	15.0	5.5
	BL4040	10.0	24.0	9.0
	BL4050F	12.5	30.0	11.5
	BL4080F	20.0	48.0	18.5

เมื่อใช้งานเป็นช่องเก็บคู่

แรงดันไฟฟ้า	ตลับแบตเตอรี่ (เมื่อใช้ตลับแบตเตอรี่ที่เหมือนกันสองอัน)	เวลาการทำงานสำหรับอุณหภูมิควบคุมแต่ละข้อ (ชั่วโมง)	
		อุณหภูมิแวดล้อมคือ 30°C (85°F)	
		-18°C (0°F)	5°C (40°F)
D.C. 18 V	BL1815N	1.5	
	BL1820B	2.5	
	BL1830B	3.5	
	BL1840B	5.0	
	BL1850B	6.5	
	BL1860B	8.0	
D.C. 36 V - 40 V สูงสุด	BL4020	4.5	
	BL4025	5.5	
	BL4040	9.0	
	BL4050F	11.0	
	BL4080F	18.0	

สัญลักษณ์

ต่อไปนี้คือสัญลักษณ์ที่อาจใช้สำหรับอุปกรณ์ โปรดศึกษาความหมายของสัญลักษณ์ให้เข้าใจก่อนการใช้งาน



อ่านคู่มือการใช้งาน



สำหรับประเทศในสหภาพยุโรปเท่านั้น
เนื่องจากในอุปกรณ์มีส่วนประกอบอันตราย ขยะจำพวกอุปกรณ์ไฟฟ้าและอิเล็กทรอนิกส์ แบตเตอรี่ และหม้อแบตเตอรี่จึงอาจส่งผลต่อสิ่งแวดล้อมและสุขอนามัยของมนุษย์ในเชิงลบ
อย่าทิ้งเครื่องใช้ไฟฟ้าและอิเล็กทรอนิกส์หรือแบตเตอรี่รวมกับวัสดุเหลือทิ้งในครัวเรือน!
เพื่อให้เป็นไปตามกฎระเบียบของยุโรปว่าด้วยขยะจำพวกอุปกรณ์ไฟฟ้าและอิเล็กทรอนิกส์ และหม้อสะสมไฟฟ้าและแบตเตอรี่ และขยะจำพวกหม้อสะสมไฟฟ้าและแบตเตอรี่ รวมถึงการบังคับใช้ตามกฎหมายภายในประเทศ ควรมีการจัดเก็บขยะจำพวกอุปกรณ์ไฟฟ้า แบตเตอรี่ และหม้อสะสมไฟฟ้าแยกต่างหากและส่งไปยังจุดรับขยะต่างหากในเขตเทศบาลซึ่งมีการดำเนินการตามระเบียบว่าด้วยการดูแลสิ่งแวดล้อม
โดยระบุด้วยสัญลักษณ์เส้นคาดขวางรูปถังขยะแบบมีล้อไว้บนอุปกรณ์



คำเตือน;
ความเสี่ยงในการเกิดไฟไหม้



อย่าเติมน้ำใส่ช่องเก็บโดยตรง ห้ามจุ่มเครื่องใช้ในน้ำ ห้ามเทน้ำใส่เครื่องใช้ ไม่เช่นนั้นอาจเกิดไฟช็อตหรือการทำงานผิดปกติได้

แหล่งจ่ายไฟ

ควรเชื่อมต่อเครื่องมือกับแหล่งจ่ายไฟที่มีแรงดันไฟฟ้าตามที่ระบุไว้ในป้ายข้อมูลของเครื่องมือ และจะต้องใช้ไฟฟ้ากระแสสลับแบบเฟสเดียวเท่านั้น อุปกรณ์นี้ได้รับการหุ้มฉนวนสองชั้นและสามารถใช้กับปลั๊กไฟที่ไม่มีสายดินได้

คำเตือนด้านความปลอดภัย

1. **เครื่องใช้นี้เหมาะสำหรับการใช้งานในการแคมปิ้งเมื่อใช้ไฟจากตลับแบตเตอรี่เท่านั้น**
2. **เครื่องนี้ใช้สารทำความเย็นซึ่งไวไฟ อ่านและปฏิบัติตามคำแนะนำเหล่านี้สำหรับการจัดการเครื่องใช้ สอบถามศูนย์บริการให้ทำการซ่อมแซมให้ เมื่อทิ้งเครื่องใช้ ให้ปฏิบัติตามข้อบังคับท้องถิ่นที่เกี่ยวข้องกับการทิ้งสารทำความเย็นซึ่งไวไฟ**
3. **คำเตือน: ตรวจสอบว่าช่องระบายอากาศหรือในช่องปิดของเครื่องไม่มีสิ่งกีดขวาง**
4. **คำเตือน: อย่าใช้อุปกรณ์กลไกหรือวิธีอื่นๆ เพื่อเร่งกระบวนการละลายน้ำแข็ง นอกเหนือจากวิธีที่แนะนำโดยผู้ผลิต**
5. **คำเตือน: อย่าใช้เครื่องใช้ไฟฟ้าภายในช่องเก็บอาหารของเครื่องใช้ เว้นแต่เป็นประเภทที่ผู้ผลิตแนะนำ**
6. **ในเครื่องใช้นี้มีก๊าซเป่าฉนวนความเย็นไวไฟ เมื่อทิ้งเครื่องใช้ ให้ปฏิบัติตามข้อบังคับท้องถิ่นที่เกี่ยวข้องกับการทิ้งฉนวนเป่าโฟมไวไฟก๊าซเป่าฉนวนความเย็นไวไฟ**
7. **อย่าจัดเก็บวัตถุระเบิด เช่น กระป๋องแอโรซอล ไว้กับสารขับดันไวไฟในเครื่องใช้นี้**
8. **เครื่องใช้นี้มีจุดประสงค์เพื่อใช้ในครัวเรือนและการใช้งานอื่นๆ ที่คล้ายคลึงกัน เช่น**
   - พื้นที่ครัวสำหรับพนักงานในร้านค้า สำนักงานหรือสถานที่ทำงานอื่นๆ
   - บ้านสวน และการใช้งานสำหรับลูกค้าโรงแรม โมเต็ล หรือที่พักประเภทอื่นๆ
   - บริการที่พักประเภทห้องพักพร้อมอาหารเช้า
   - บริการจัดเลี้ยง และการใช้งานอื่นๆ ที่คล้ายกันนี้ ซึ่งไม่ใช่ในร้านค้าปลีก
9. **สอบถามช่างซ่อมที่ได้รับการรับรองเมื่อคุณต้องเปลี่ยนไฟส่องสว่าง ชิ้นส่วนทั้งหมด ซึ่งรวมถึงไฟส่องสว่าง ควรถูกเปลี่ยนโดยช่างซ่อมที่ได้รับการรับรอง**
10. **คำเตือน: ความเสี่ยงที่เด็กจะเข้าไปติด ก่อนที่คุณจะทิ้งเครื่องใช้นี้:**
    * ถอดฝาเครื่องออก

คำเตือนด้านความปลอดภัยเพิ่มเติมสำหรับกล่องทำความเย็นและทำความร้อน

1. **อ่านคู่มือการใช้งานอย่างระมัดระวังก่อนใช้งาน**
2. **อย่าให้เด็กเล็กและสัตว์เลี้ยงเล่นเครื่องใช้นี้ เก็บรักษาเครื่องใช้ให้ห่างจากมือเด็ก** ไม่เช่นนั้นอาจเกิดเหตุการณ์ร้ายแรง เช่น การเข้าไปติดในเครื่อง
3. **อย่าถอดแยกชิ้นส่วนเครื่องใช้**
4. **อย่าใช้อุปกรณ์เสริมใดๆ ที่ไม่ได้แนะนำโดยผู้ผลิต** ไม่เช่นนั้นอาจเกิดการทำงานผิดปกติได้
5. **อย่าใช้อุปกรณ์นี้เป็นเก้าอี้สำหรับปีนหรือเก้าอี้นั่ง** เนื่องจากอาจทำให้ตกลงมาและส่งผลให้ได้รับบาดเจ็บได้
6. **อย่าจุ่มเครื่องใช้ลงในน้ำหรือของเหลวอื่นๆ เพื่อป้องกันไฟฟ้าช็อต ห้ามให้โดนน้ำฝน**
7. **แม้ว่าจะไม่ได้ใช้เครื่องใช้ อย่าวางเครื่องโดยคว่ำเครื่องลง หรือเอียงมากกว่า 15°** ไม่เช่นนั้นอาจเกิดการทำงานผิดปกติได้
8. **อย่าวางเครื่องใช้ในสถานที่ที่ร้อน เช่น ในรถยนต์**

กลางแดด หรือใกล้กับวัสดุที่สร้างความร้อน ประสิทธิภาพการทำความเย็นอาจลดลงหรือแก๊สรั่ว อาจทำให้เกิดไฟไหม้ได้

9. **เมื่อวางเครื่อง ตรวจสอบให้แน่ใจว่าสายไฟอยู่ในตำแหน่งที่ไม่ถูกสะดุดโดยง่ายหรือเสียหาย**
10. **อย่าวางเครื่องใช้ไกล้กับเครื่องใช้ที่ใช้แก๊ส** ประสิทธิภาพการทำความเย็นอาจลดลงหรือแก๊สรั่ว อาจทำให้เกิดไฟไหม้ได้
11. **อย่าใช้เครื่องพ่นไวไฟใกล้กับเครื่องใช้นี้** ไม่เช่นนั้น อาจทำให้เกิดไฟไหม้ได้
12. **อย่าใช้เครื่องใช้นี้ใกล้กับรถทำความเย็นหรือห้องแช่เย็น** อาจเกิดการควบแน่นได้ง่ายในรถทำความเย็นและห้องแช่เย็น หยดน้ำอาจหยดใส่เครื่องและส่งผลให้เครื่องใช้ทำงานผิดปกติได้
13. **เมื่อใช้เครื่องใช้ในรถยนต์ ตรวจสอบให้แน่ใจว่าติดตั้งเครื่องใช้ในจุดที่มั่นคง เช่น ที่วางกระเป๋าสัมภาระ หรือที่วางเท้าที่ที่นั่งด้านหลัง แล้วยึดไว้ให้แน่น อย่าวางเครื่องใช้บนที่นั่งซึ่งทำให้เครื่องตั้งไม่มั่นคง** หากสตาร์ทหรือหยุดรถยนต์กะทันหันในระหว่างการขับขี่ เครื่องใช้อาจร่วงหล่นและเคลื่อนที่ไปมา ส่งผลให้เกิดการบาดเจ็บได้
14. **อย่าใช้อะแดปเตอร์ไฟฟ้ากระแสสลับกลางแจ้ง** ไม่เช่นนั้นอาจเกิดไฟฟ้าช็อตได้
15. **อย่าใส่ฟอยล์โลหะหรือวัสดุนำไฟฟ้าอื่นๆ เข้าไปในเครื่องเพื่อป้องกันไฟไหม้หรือไฟช็อต**
16. **ตรวจสอบว่าช่วงแรงดันไฟฟ้าที่ใช้เหมือนกันกับเครื่องหมายบนป้าย ปลั๊กไฟตรงกับเต้าเสียบ และเต้าเสียบเชื่อมต่อกับสายดินแล้ว**
17. **อย่าใช้อะแดปเตอร์ไฟฟ้ากระแสสลับและอะแดปเตอร์ที่จุดบุหรี่รถยนต์ในแบบผิดๆ**
18. **อย่าวางวัตถุใดๆ บนหรือรอบอะแดปเตอร์ไฟฟ้ากระแสสลับเมื่อใช้งาน** ไม่เช่นนั้นอาจทำให้เกิดไฟไหม้ได้
19. **อย่าทำให้อะแดปเตอร์ไฟฟ้ากระแสสลับและอะแดปเตอร์ที่จุดบุหรี่รถยนต์เสียหาย**
    - **อย่าดัดแปลงสายไฟ**
    - **อย่าฝืนงอหรือบิดสายไฟ**
    - **อย่าหนีบสายไฟ**
    - **อย่าวางสิ่งของหนักๆ บนสายไฟ**
    - **อย่ามัดสายไฟรวมกันเมื่อใช้งาน**

    ไม่เช่นนั้นสายไฟอาจเสียหายหรือส่งผลให้ไฟไหม้หรือไฟฟ้าช็อตได้
20. **ทำความสะอาดอะแดปเตอร์ไฟฟ้ากระแสสลับและอะแดปเตอร์ที่จุดบุหรี่รถยนต์** สิ่งสกปรก เช่น น้ำหรือเกลือที่ติดกับปลั๊กอาจทำให้เกิดสนิมและส่งผลให้การนำไฟฟ้าแย่ลง เกิดการผิดรูปหรือไฟไหม้ได้
21. **ทำความสะอาดฝุ่นและขี้เถ้าจากเต้าเสียบอะแดปเตอร์ที่ช่องจุดบุหรี่รถยนต์** ไม่เช่นนั้นอาจเกิดการผิดรูปหรือไฟไหม้ได้
22. **อย่าจับปลั๊กไฟด้วยมือที่เปียกหรือเปื้อนจาระบี** การกระทำดังกล่าวอาจทำให้เกิดไฟฟ้าช็อตได้
23. **เสียบปลั๊กเข้าไปในเต้าเสียบช่อง “DC IN” จนสุด** ไม่เช่นนั้นอาจทำให้ปลั๊กผิดรูปหรือไฟไหม้ได้
24. **อย่าสัมผัสอะแดปเตอร์ไฟฟ้ากระแสสลับและอะแดปเตอร์ที่จุดบุหรี่รถยนต์ทันทีหลังจากใช้งาน** เนื่องจากอาจมีความร้อนสูงและไหม้ผิวหนังของคุณได้
25. **อย่าใช้เอาต์พุตไฟฟ้ากระแสตรง (DC) ของเครื่องกำเนิดไฟฟ้าเป็นแหล่งจ่ายไฟ** ไม่เช่นนั้นอาจทำให้เครื่องเสียหายได้
26. **เมื่อความจุแบตเตอรี่รถยนต์เหลือน้อย ให้ใช้เครื่องใช้ขณะที่เครื่องยนต์ทำงานอยู่ หลังจากใช้เครื่องใช้เสร็จแล้ว ให้ถอดปลั๊กออกจากเต้าเสียบที่จุดบุหรี่รถยนต์เพื่อป้องกันแบตเตอรี่รถยนต์ทำงานหนัก**
27. **อย่าชาร์จแบตเตอรี่รถยนต์ในขณะที่ใช้เครื่องใช้นี้** แรงดันไฟฟ้าที่ไม่เป็นไปตามกำหนดอาจทำให้ผลิตภัณฑ์เสียหายหรือเกิดไฟไหม้ได้
28. **อย่าจัดการกับเครื่องใช้นี้ขณะขับรถ** เนื่องจากอาจทำให้เกิดอุบัติเหตุได้
29. **หากฟิวส์ของอะแดปเตอร์ที่จุดบุหรี่รถยนต์เสีย ให้เปลี่ยนใหม่โดยใช้ผลิตภัณฑ์ที่ Makita กำหนด โปรดติดต่อศูนย์บริการของ Makita ใกล้คุณสำหรับรายละเอียดเพิ่มเติม**
30. **เพื่อหลีกเลี่ยงความเสียหายต่อคอมเพรสเซอร์ อย่ากดปุ่มสตาร์ทบ่อยๆ เมื่อเริ่มใช้ ให้ปล่อยให้เครื่องทำงานเป็นระยะเวลาอย่างน้อย 5 นาทีจากการใช้งานครั้งก่อน**
31. **เมื่อใช้โหมดทำความเย็น อย่าสัมผัสสิ่งที่อยู่ด้านในเครื่องโดยเฉพาะโลหะภายในเครื่องใช้ด้วยมือที่เปียก** ไม่เช่นนั้นอาจทำให้เกิดบาดแผลจากการถูกความเย็นจัด
32. **เมื่อใช้โหมดทำความร้อน อย่าสัมผัสภายในเครื่องใช้ด้วยมือของคุณเป็นเวลานาน** ความเสี่ยงจากการเกิดแผลไหม้ที่อุณหภูมิต่ำ
33. **ระวังอย่าให้หนีบนิ้วขณะเปิดหรือปิดฝาเครื่องและฝาครอบแบตเตอรี่**
34. **ระวังอย่าให้แบตเตอรี่หมดในขณะที่คุณแช่เย็นหรือทำให้อาหารและเครื่องดื่มอุ่น อย่าเก็บอาหารที่เปิดแล้วไว้นานๆ** อาหารและเครื่องดื่มอาจเน่าเสียได้

35. **เมื่อใส่อาหารและเครื่องดื่มในไว้ในเครื่อง ให้ดูแลช่องเก็บให้สะอาดอยู่เสมอ** ความเสี่ยงจากอาหารเป็นพิษฯลฯ
36. **เมื่อใส่อาหารและเครื่องดื่มไว้ในเครื่อง ให้ทำให้อาหารและเครื่องดื่มเย็นหรือร้อนล่วงหน้า** เครื่องนี้ไม่สามารถทำความเย็นหรือความร้อนในเวลาสั้นๆ ได้
37. **อย่าใส่อาหารและเครื่องดื่มในเครื่องใช้จนล้น** ประสิทธิภาพการทำความเย็นอาจลดลง ทำให้อาหารและเครื่องดื่มเน่าเสียได้
38. **อย่าใส่สิ่งที่เน่าเสียง่ายในช่องเก็บเมื่อเครื่องอยู่ในโหมดทำความร้อน** อาหารหรือเครื่องดื่มอาจเน่าเสียได้
39. **อย่าใส่สิ่งมีชีวิต เช่น สัตว์เลี้ยง ในเครื่อง** เครื่องใช้นี้ไม่สามารถใช้เก็บสิ่งมีชีวิตให้ปลอดภัยได้
40. **อย่าใส่น้ำ ฯลฯ ลงในเครื่องโดยตรง** น้ำอาจเข้าเครื่องและทำให้เครื่องทำงานผิดปกติได้ หากน้ำสะสมในช่องเก็บ ให้เช็ดด้วยผ้าที่อ่อนนุ่ม
41. **อย่าใส่สารให้ความเย็นในถุงที่แตก** หากสารให้ความเย็นรั่วในเครื่อง ส่วนที่เป็นโลหะของเครื่องอาจถูกกัดกร่อนได้ หากสารให้ความเย็นรั่ว ให้เช็ดด้วยผ้าที่อ่อนนุ่มชุบน้ำหมาดๆ จากนั้นให้เช็ดให้แห้งด้วยผ้านุ่ม
42. **อย่าใส่ยาหรือวัสดุเชิงการศึกษาในเครื่องนี้** เครื่องใช้นี้ไม่สามารถจัดเก็บวัสดุที่ต้องใช้การควบคุมอุณหภูมิที่เคร่งครัดได้
43. **จับเครื่องใช้ให้แน่นเมื่อขนย้าย** ไม่เช่นนั้นเครื่องใช้อาจร่วงหล่นและทำให้เครื่องทำงานผิดปกติได้ หรือร่วงหล่นใส่เท้าของคุณและทำให้คุณบาดเจ็บ
44. **เมื่อเคลื่อนย้ายเครื่องใช้ ให้ถือโดยให้ฝาเครื่องอยู่ด้านบน อย่าถือเครื่องใช้โดยคว่ำหน้าลง** ไม่เช่นนั้นอาจเกิดการทำงานผิดปกติได้
45. **เมื่อทำความสะอาดเครื่องใช้หรือไม่ได้ใช้เครื่อง ให้ถอดแบตเตอรี่และถอดปลั๊กออก**
46. **อย่าใช้น้ำยาทำความสะอาดที่เป็นสารเคมีและเครื่องมือแข็งๆ ในการทำความสะอาดผลิตภัณฑ์**
47. **อย่าใช้มีดหรือไขควงเพื่อนำน้ำแข็งที่ติดอยู่ออกจากเครื่อง** เนื่องจากอาจทำให้ภายในเครื่องใช้เสียหายและทำงานผิดปกติ หรือทำให้แก๊สหรือน้ำมันที่ถูกห่อหุ้มอยู่พ่นออกมาได้
48. **เมื่อใช้เครื่องใช้ในสภาพแวดล้อมที่เต็มไปด้วยฝุ่น ให้ทำความสะอาดกรองฟองน้ำบ่อยๆ** สภาพแวดล้อมที่เต็มไปด้วยฝุ่นอาจทำให้กรองฟองน้ำอุดตันได้ง่ายและทำให้เกิดไฟไหม้ได้

คำเตือนด้านความปลอดภัยสำหรับเครื่องใช้ที่ทำงานด้วยแบตเตอรี่

การใช้งานและการดูแลรักษาเครื่องใช้ที่ทำงานด้วยแบตเตอรี่

1. **ป้องกันไม่ให้เกิดการใช้งานโดยไม่ได้ตั้งใจ ตรวจสอบให้แน่ใจว่าสวิตช์อยู่ในตำแหน่งปิดก่อนติดตั้งชุดแบตเตอรี่หรือทำการยกหรือเคลื่อนย้ายเครื่องมือ** การเคลื่อนย้ายเครื่องมือโดยที่นิ้วมือของคุณอยู่บนสวิตช์หรือการจ่ายไฟแก่เครื่องมือโดยที่สวิตช์เปิดอยู่จะทำให้เกิดอุบัติเหตุได้
2. **ถอดชุดแบตเตอรี่ออกจากเครื่องก่อนทำการปรับเปลี่ยน เปลี่ยนอุปกรณ์เสริม หรือจัดเก็บเครื่องใช้ไฟฟ้า** มาตรการความปลอดภัยเชิงป้องกันดังกล่าวจะลดความเสี่ยงในการเริ่มใช้งานเครื่องมือโดยไม่ได้ตั้งใจ
3. **ชาร์จไฟใหม่ด้วยเครื่องชาร์จที่ระบุโดยผู้ผลิตเท่านั้น** เครื่องชาร์จที่เหมาะสำหรับชุดแบตเตอรี่ประเภทหนึ่งอาจเสี่ยงที่จะเกิดไฟไหม้หากนำไปใช้กับชุดแบตเตอรี่อีกประเภทหนึ่ง
4. **ใช้อุปกรณ์กับชุดแบตเตอรี่ที่กำหนดไว้โดยเฉพาะเท่านั้น** การใช้ชุดแบตเตอรี่ประเภทอื่นอาจทำให้เสี่ยงที่จะได้รับบาดเจ็บและเกิดไฟไหม้
5. **เมื่อไม่ใช้งานชุดแบตเตอรี่ ให้เก็บห่างจากวัตถุที่เป็นโลหะอื่นๆ เช่น คลิปหนีบกระดาษ เหรียญ กุญแจ กรรไกรตัดเล็บ สกรู หรือวัตถุที่เป็นโลหะขนาดเล็กอื่นๆ ที่สามารถเชื่อมต่อขั้วหนึ่งกับอีกขั้วหนึ่งได้** การลัดวงจรขั้วแบตเตอรี่อาจทำให้ร้อนจัดหรือเกิดไฟไหม้
6. **ในกรณีที่ใช้งานไม่ถูกต้อง อาจมีของเหลวไหลออกจากแบตเตอรี่ ให้หลีกเลี่ยงการสัมผัส หากสัมผัสโดนของเหลวโดยไม่ตั้งใจ ให้ล้างออกด้วยน้ำ หากของเหลวกระเด็นเข้าตา ให้รีบไปพบแพทย์** ของเหลวที่ไหลออกจากแบตเตอรี่อาจทำให้ผิวหนังระคายเคืองหรือไหม้
7. **ห้ามใช้ชุดแบตเตอรี่หรืออุปกรณ์ที่ชำรุดหรือมีการดัดแปลง** แบตเตอรี่ที่เสียหายหรือมีการแก้ไขอาจทำให้เกิดสิ่งที่คาดไม่ถึงได้ เช่น ไฟไหม้ ระเบิด หรือเสี่ยงต่อการบาดเจ็บ
8. **ห้ามให้ชุดแบตเตอรี่หรืออุปกรณ์ใกล้กับไฟ หรือบริเวณที่มีอุณหภูมิสูงเกิน** หากโดนไฟหรืออุณหภูมิสูงเกิน 130 °C อาจทำให้เกิดการระเบิดได้
9. **กรุณาปฏิบัติตามคำแนะนำสำหรับการชาร์จไฟ และห้ามชาร์จชุดแบตเตอรี่หรือเครื่องใช้ในบริเวณที่มีอุณหภูมินอกเหนือไปจากที่ระบุในคำแนะนำ** การชาร์จไฟที่ไม่เหมาะสม หรืออุณหภูมินอกเหนือไปจากช่วงอุณหภูมิที่ระบุในคำแนะนำอาจทำให้แบตเตอรี่เสีย

หายและเป็นการเพิ่มความเสี่ยงในการเกิดไฟไหม้

10. **ให้รับบริการซ่อมโดยผู้ซ่อมที่ผ่านการรับรอง โดยใช้ชิ้นส่วนทดแทนที่เหมือนกันเท่านั้น** เพราะจะทำให้การใช้ผลิตภัณฑ์มีความปลอดภัย
11. **ห้ามดัดแปลงหรือพยายามซ่อมเครื่องมือหรือชุดแบตเตอรี่ด้วยตนเอง ยกเว้นทำตามคำแนะนำในการใช้งานและการดูแลรักษาที่ระบุไว้ในคู่มือการใช้และการดูแลรักษา**

คำแนะนำเพื่อความปลอดภัยที่สำคัญสำหรับตลับแบตเตอรี่

1. **ก่อนใช้งานตลับแบตเตอรี่ ให้อ่านคำแนะนำและเครื่องหมายเตือนทั้งหมดบน (1) เครื่องชาร์จแบตเตอรี่ (2) แบตเตอรี่ และ (3) ตัวผลิตภัณฑ์ที่ใช้แบตเตอรี่**
2. **อย่าถอดแยกชิ้นส่วนหรือปรับเปลี่ยนตลับแบตเตอรี่** เนื่องจากอาจทำให้เกิดไฟไหม้ ความร้อนที่สูงเกินไป หรือระเบิดได้
3. **หากระยะเวลาที่เครื่องทำงานสั้นเกินไป ให้หยุดใช้งานทันที เนื่องจากอาจมีความเสี่ยงที่จะร้อนจัด ไหม้หรือระเบิดได้**
4. **หากสารละลายอิเล็กโทรไลต์กระเด็นเข้าตา ให้ล้างออกด้วยน้ำเปล่าและรีบไปพบแพทย์ทันที เนื่องจากอาจทำให้ตาบอด**
5. **ห้ามลัดวงจรตลับแบตเตอรี่:**
   (1) **ห้ามแตะขั้วกับวัตถุที่เป็นสื่อนำไฟฟ้าใดๆ**
   (2) **หลีกเลี่ยงการเก็บตลับแบตเตอรีไว้ในภาชนะร่วมกับวัตถุที่เป็นโลหะ เช่น กรรไกรตัดเล็บ เหรียญ ฯลฯ**
   (3) **อย่าให้ตลับแบตเตอรี่ถูกน้ำหรือฝน**

   แบตเตอรี่ลัดวงจรอาจทำให้เกิดการไหลของกระแสไฟฟ้า ร้อนจัด ไหม้หรือเสียหายได้
6. **ห้ามจัดเก็บหรือใช้เครื่องใช้และตลับแบตเตอรี่ในพื้นที่ที่มีอุณหภูมิตั้งแต่ 50 °C (122 °F) ขึ้นไป**
7. **ห้ามเผาตลับแบตเตอรี่ทิ้ง แม้ว่าแบตเตอรี่จะเสียหายจนใช้การไม่ได้หรือเสื่อมสภาพแล้ว ตลับแบตเตอรี่อาจระเบิดและทำให้เกิดไฟไหม้ได้**
8. **อย่าตอกตะปู ตัด บด ขว้าง หรือทำตลับแบตเตอรี่หล่นพื้น หรือกระแทกตลับแบตเตอรี่กับวัตถุของแข็ง** การกระทำดังกล่าวอาจส่งผลให้เกิดไฟไหม้ ความร้อนที่สูงเกินไป หรือระเบิดได้
9. **ห้ามใช้แบตเตอรี่ที่เสียหาย**
10. **ห้ามใช้ชุดแบตเตอรี่ที่เสียหาย** ชุดแบตเตอรี่ที่ใช้ควรเป็นชุดที่มาจากผู้ผลิต หรือผู้ให้บริการที่ได้รับอนุญาตเท่านั้น
11. **แบตเตอรี่ลิเทียมไอออนที่มีมาให้นั้นเป็นไปตามข้อกำหนดของ Dangerous Goods Legislation** สำหรับการขนส่งเพื่อการพาณิชย์ เช่น โดยบุคคลที่สาม ตัวแทนขนส่งสินค้า จะต้องตรวจสอบข้อกำหนดพิเศษในด้านการบรรจุหีบห่อหรือการติดป้ายสินค้าในการเตรียมสินค้าที่จะขนส่ง ให้ปรึกษาผู้เชี่ยวชาญด้านวัตถุอันตราย โปรดตรวจสอบข้อกำหนดในประเทศที่อาจมีรายละเอียดอื่นๆ เพิ่มเติม ให้ติดเทปหรือปิดหน้าสัมผัสและห่อแบตเตอรี่ในลักษณะที่แบตเตอรี่จะไม่เคลื่อนที่ไปมาในหีบห่อ
12. **เมื่อกำจัดตลับแบตเตอรี่ ให้ถอดตลับแบตเตอรี่ออกจากเครื่องใช้และกำจัดในสถานที่ที่ปลอดภัย ปฏิบัติตามข้อบังคับเกี่ยวกับการกำจัดแบตเตอรี่ที่บังคับใช้ในท้องถิ่น**
13. **ใช้แบตเตอรี่กับผลิตภัณฑ์ที่ระบุโดย Makita เท่านั้น** การติดตั้งแบตเตอรี่ในผลิตภัณฑ์ที่ไม่ใช่ตามที่ระบุอาจทำให้เกิดไฟไหม้ ความร้อนสูง ระเบิด หรืออิเล็กโทรไลต์รั่วไหลได้
14. **หากไม่ได้ใช้อุปกรณ์เป็นระยะเวลานาน จะต้องถอดแบตเตอรี่ออกจากอุปกรณ์**
15. **ในระหว่างและหลังการใช้งาน ตลับแบตเตอรี่อาจร้อน ซึ่งอาจลวกผิวหรือทำให้ผิวไหม้ที่อุณหภูมิต่ำได้ โปรดระมัดระวังในการจัดการกับแบตเตอรี่ที่ร้อน**
16. **ห้ามสัมผัสขั้วของเครื่องใช้ทันทีหลังใช้งาน เนื่องจากเครื่องใช้มีความร้อนสูงและทำให้โดนลวกได้**
17. **อย่าปล่อยให้เศษวัสดุ ฝุ่นผง หรือดินเข้าไปติดอยู่ในขั้ว รู และร่องของตลับแบตเตอรี่** เนื่องจากอาจทำให้เกิดความร้อน ไฟไหม้ ระเบิด และทำให้อุปกรณ์หรือตลับแบตเตอรี่ทำงานผิดปกติ ส่งผลให้โดนลวกหรือเกิดการบาดเจ็บได้
18. **ห้ามใช้งานตลับแบตเตอรี่ใกล้สายไฟฟ้าแรงสูง เว้นเสียแต่เครื่องใช้จะรองรับการใช้งานใกล้สายไฟฟ้าแรงสูง** การกระทำเช่นนี้อาจส่งผลให้เครื่องใช้หรือตลับแบตเตอรี่ทำงานผิดปกติหรือพังได้
19. **เก็บแบตเตอรี่ให้ห่างจากเด็ก**

ปฏิบัติตามคำแนะนำเหล่านี้

⚠***ข้อควรระวัง:*** **ใช้เฉพาะแบตเตอรี่ของแท้ของ Makita เท่านั้น** การใช้แบตเตอรี่ที่ไม่ใช่แบตเตอรี่ของแท้ของ Makita หรือแบตเตอรี่ที่มีการปรับเปลี่ยน อาจส่งผลให้แบตเตอรี่ระเบิดซึ่งทำให้เกิดไฟไหม้ การบาดเจ็บ และความเสียหายได้ นอกจากนี้ ยังทำให้การรับประกันเครื่องใช้และเครื่องชาร์จของ Makita โดย Makita เป็นโมฆะด้วย

ข้อสังเกต: Makita ไม่รับผิดชอบสำหรับอุบัติเหตุใดก็ตามที่เป็นผลมาจากการใช้แบตเตอรี่ที่ไม่ใช่ของแท้จาก Makita หรือแบตเตอรี่ที่มีการดัดแปลง แบตเตอรี่ที่เป็นของแท้จาก Makita จะได้รับการประเมินอย่างเข้มงวดเพื่อให้สามารถใช้งานกับเครื่องมือและเครื่องชาร์จของ Makita ที่ตรงตามกฎหมายและมาตรฐานด้านความปลอดภัยที่บังคับใช้ได้

เคล็ดลับในการรักษาอายุการใช้งานของแบตเตอรี่ให้ยาวนานที่สุด

1. **ชาร์จตลับแบตเตอรี่ก่อนที่ไฟจะหมด เมื่อพบว่ากำลังไฟที่จ่ายไปยังเครื่องใช้ต่ำลง จะต้องหยุดใช้งานเครื่องใช้และชาร์จตลับแบตเตอรี่เสมอ**
2. **อย่าชาร์จตลับแบตเตอรี่ที่มีไฟเต็มแล้ว การชาร์จประจุไฟฟ้ามากเกินไปอาจจะทำให้อายุการใช้งานของตลับแบตเตอรี่สั้นลง**
3. **ชาร์จประจุไฟฟ้าตลับแบตเตอรี่ในห้องที่มีอุณหภูมิระหว่าง 10 °C - 40 °C ปล่อยให้ตลับแบตเตอรี่เย็นลงก่อนที่จะชาร์จไฟ**
4. **เมื่อไม่ได้ใช้งานตลับแบตเตอรี่ ให้ถอดจากเครื่องใช้หรือเครื่องชาร์จ**
5. **ชาร์จไฟตลับแบตเตอรี่หากคุณไม่ต้องการใช้เป็นเวลานาน (เกินกว่าหกเดือน)**

คำอธิบายชิ้นส่วนต่างๆ

► **หมายเลข 1**

1	แผงควบคุม	2	ดวงไฟ LED
3	แผ่นกั้น	4	ตะกร้าด้านใน
5	ถาดด้านใน	6	มือจับขนย้าย
7	ที่เปิดขวด	8	ช่องระบายอากาศ
9	ล้อ	10	ฝาปิด USB
11	ฝาปิดเต้าเสียบช่อง “DC IN”	12	เต้าเสียบช่อง “DC IN”
13	ฝาครอบแบตเตอรี่	14	ฝาเครื่อง
15	ตัวล็อค	16	มือจับรถเข็น
17	ช่องระบายน้ำ	18	ปุ่มไฟหลัก
19	ไฟของช่อง “DC IN”	20	หน่วยแสดงอุณหภูมิ (องศาฟาเรนไฮต์)
21	หน่วยแสดงอุณหภูมิ (องศาเซลเซียส)	22	ไฟของโหมดทำความร้อน
23	ไฟของโหมดทำความเย็น	24	ปุ่มตั้งค่าอุณหภูมิ (ซ้าย)
25	จอแสดงอุณหภูมิ	26	ไฟแสดงสถานะแบตเตอรี่
27	ปุ่มตั้งค่าอุณหภูมิ (ขวา)	28	ปุ่มตั้งค่า

วิธีการใช้งาน

⚠***ข้อควรระวัง:*** **อย่าใส่สิ่งที่เน่าเสียง่ายในช่องเก็บเมื่อเครื่องอยู่ในโหมดทำความร้อน** อาหารหรือเครื่องดื่มอาจเน่าเสียได้

หมายเหตุ: เมื่อใช้เครื่องใช้ในสภาพแวดล้อมที่มีความชื้นสูง อาจเกิดการควบแน่นบนเครื่องได้ ซึ่งในกรณีนี้ไม่ใช่การทำงานผิดปกติของเครื่องใช้แต่อย่างใด ใช้ผ้าแห้งเพื่อเช็ดหยดน้ำที่ควบแน่นออกจากเครื่อง

การเชื่อมต่อแหล่งจ่ายไฟ

เมื่อใช้กับตลับแบตเตอรี่

⚠***ข้อควรระวัง:*** **ปิดสวิตช์เครื่องใช้ก่อนใส่หรือถอดตลับแบตเตอรี่ออกเสมอ**

⚠***ข้อควรระวัง:*** **จับเครื่องใช้และตลับแบตเตอรี่ให้แน่นเมื่อใส่หรือถอดตลับแบตเตอรี่** หากไม่จับเครื่องใช้และตลับแบตเตอรี่ให้แน่นอาจทำให้เครื่องและตลับแบตเตอรี่ลื่นหลุดออกจากมือ ส่งผลให้เครื่องใช้และตลับแบตเตอรี่เสียหาย รวมถึงส่งผลให้ได้รับบาดเจ็บได้

⚠***ข้อควรระวัง:*** **ระวังอย่าให้นิ้วมือของคุณถูกหนีบระหว่างตลับแบตเตอรี่กับขั้ว** เนื่องจากอาจทำให้เกิดบาดแผลได้

ในการติดตั้งตลับแบตเตอรี่ ให้เปิดฝาครอบแบตเตอรี่

► **หมายเลข 2**

จัดให้ลิ้นบนตลับแบตเตอรี่ตรงกับร่องในช่องใส่ แล้วเลื่อนตลับแบตเตอรี่เข้าไป ใส่เข้าจนสุดจนกระทั่งได้ยินเสียงคลิกล็อคเข้าที่ จากนั้นปิดฝาครอบแบตเตอรี่

การถอดตลับแบตเตอรี่ออก ให้เลื่อนตลับแบตเตอรี่ออกจากเครื่องใช้ในขณะที่เลื่อนปุ่มที่อยู่ด้านหน้าตลับไปด้วย

► **หมายเลข 3:** **1.** ซีลสีแดง **2.** ปุ่ม **3.** ตลับแบตเตอรี่

⚠***ข้อควรระวัง:*** **ติดตั้งตลับแบตเตอรี่เข้าไปจนสุดจนกระทั่งไม่เห็นซีลสีแดง** ไม่เช่นนั้น ตลับแบตเตอรี่อาจร่วงหล่นออกจากเครื่องใช้โดยไม่ได้ตั้งใจ ซึ่งส่งผลให้คุณหรือผู้ที่อยู่รอบข้างคุณได้รับบาดเจ็บได้

⚠***ข้อควรระวัง:*** **อย่าฝืนติดตั้งตลับแบตเตอรี่โดยใช้แรงมากเกินไป** หากตลับแบตเตอรี่ไม่เลื่อนเข้าไปโดยง่าย แสดงว่าใส่ไม่ถูกต้อง

หมายเหตุ: สามารถติดตั้งตลับแบตเตอรี่ได้สูงสุดสองก้อน แม้ว่าเครื่องใช้จะใช้ตลับแบตเตอรี่เพียงก้อนเดียวในการทำงาน

หมายเหตุ: หากใส่ตลับแบตเตอรี่ประเภทเดียวกันสองก้อน แบตเตอรี่ที่มีความจุเหลือน้อยกว่าจะถูกใช้ก่อน

หมายเหตุ: หากใส่ตลับแบตเตอรี่ต่างประเภทกันสองก้อน แบตเตอรี่ D.C. 36 V - 40 V สูงสุด (XGT) จะถูกใช้ก่อน

เมื่อใช้กับอะแดปเตอร์ที่จุดบุหรี่รถยนต์

⚠***ข้อควรระวัง:*** **อย่าใช้อะแดปเตอร์ที่จุดบุหรี่รถยนต์หากเสียบปลั๊กเข้าไม่ได้โดยง่าย หากการเชื่อมต่อไม่เสถียร หรือหากไม่สามารถเชื่อมต่อปลั๊กได้อย่างเหมาะสม**

เมื่อใช้เครื่องใช้กับเต้าเสียบที่จุดบุหรี่รถยนต์ ให้ใช้อะแดปเตอร์ที่จุดบุหรี่รถยนต์ที่ให้มาพร้อมกับเครื่องใช้ เสียบปลั๊กเข้าไปในเต้าเสียบช่อง “DC IN” จากนั้นเสียบอีกด้านเข้าไปยังเต้าเสียบที่จุดบุหรี่รถยนต์ สตาร์ทเครื่องยนต์หรือสตาร์ทรถยนต์

► **หมายเลข 4:** **1.** เต้าเสียบช่อง “DC IN” **2.** ปลั๊ก **3.** เต้าเสียบที่จุดบุหรี่รถยนต์

เมื่อเครื่องใช้ทำงานจากอะแดปเตอร์ที่ช่องจุดบุหรี่รถยนต์ ไฟของช่อง “DC IN” จะสว่างขึ้น

ข้อสังเกต: **อะแดปเตอร์ที่จุดบุหรี่รถยนต์ใช้ได้กับแบตเตอรี่รถยนต์ D.C. 12 V / 24 V** อะแดปเตอร์ที่จุดบุหรี่รถยนต์ไม่สามารถใช้ได้กับแหล่งจ่ายไฟฟ้ากระแสตรงอื่นๆ

ข้อสังเกต: **อย่าใช้เครื่องใช้โดยที่กุญแจเครื่องยนต์หรือสวิตช์เครื่องยนต์อยู่ในสถานะ “ACC”** ไม่เช่นนั้นอาจทำให้แบตเตอรี่หมดได้

ข้อสังเกต: **ห้ามใช้สายไฟต่อพ่วง สายไฟแยก ฯลฯ ให้ใช้อะแดปเตอร์ที่จุดบุหรี่รถยนต์ที่ให้มากับเครื่องใช้** ไม่เช่นนั้นอาจเกิดการทำงานผิดปกติได้

ข้อสังเกต: **อย่าดึงที่สายไฟเมื่อถอดปลั๊ก** ไม่เช่นนั้นอาจเกิดการทำงานผิดปกติได้

ข้อสังเกต: **หากรถยนต์มีฟังก์ชันลดการทำงานเปล่า (Idle Reduction Function) เครื่องใช้อาจทำงานได้ไม่เหมาะสม เนื่องจากทำให้แบตเตอรี่รถยนต์มีแรงดันไฟฟ้าต่ำ ในกรณีนี้ เราแนะนำให้ปิดฟังก์ชันลดการทำงานเปล่า**

ข้อสังเกต: **ปิดเต้าเสียบช่อง “DC IN” ให้แน่นเสมอเมื่อไม่ได้เสียบปลั๊กสายไฟ** ไม่เช่นนั้น วัตถุแปลกปลอมอาจเข้าไปในเครื่องใช้ และทำให้เครื่องทำงานผิดปกติได้

หมายเหตุ: เมื่อมีทั้งอะแดปเตอร์ที่จุดบุหรี่รถยนต์และตลับแบตเตอรี่ติดตั้งอยู่ เครื่องใช้จะทำงานด้วยไฟฟ้าจากอะแดปเตอร์ที่จุดบุหรี่รถยนต์

หมายเหตุ: ไฟฟ้าจากแบตเตอรี่จะถูกใช้ไปเล็กน้อยแม้ว่าเครื่องใช้จะทำงานด้วยไฟฟ้าจากอะแดปเตอร์ที่จุดบุหรี่รถยนต์

หมายเหตุ: เครื่องใช้จะไม่ชาร์จตลับแบตเตอรี่

หมายเหตุ: เมื่อเครื่องใช้เปลี่ยนแหล่งจ่ายไฟ คอมเพรสเซอร์จะหยุดทำงานเป็นเวลาประมาณ 3 นาที เพื่อปกป้องตัวเอง

เมื่อใช้กับอะแดปเตอร์ไฟฟ้ากระแสสลับ

อุปกรณ์เสริม

⚠***ข้อควรระวัง:*** **อย่าใช้อะแดปเตอร์ไฟฟ้ากระแสสลับหากเสียบปลั๊กเข้าไม่ได้โดยง่าย หากการเชื่อมต่อไม่เสถียร หรือหากไม่สามารถเชื่อมต่อปลั๊กได้อย่างเหมาะสม**

⚠***ข้อควรระวัง:*** **ใช้อะแดปเตอร์ไฟฟ้ากระแสสลับที่ให้มากับเครื่องใช้** การใช้อะแดปเตอร์ไฟฟ้ากระแสสลับอื่นๆ อาจทำให้เกิดไฟไหม้ได้

เมื่อใช้งานเครื่องใช้กับไฟฟ้ากระแสสลับ ให้ใช้อะแดปเตอร์ไฟฟ้ากระแสสลับที่มีมาให้พร้อมกับเครื่องใช้ เสียบปลั๊ก

เข้าไปในเต้าเสียบช่อง “DC IN” จากนั้นเสียบอีกด้านเข้าไปยังเต้ารับ

► **หมายเลข 5:** **1.** เต้าเสียบช่อง “DC IN” **2.** ปลั๊ก **3.** เต้ารับ *

* รูปทรงของปลั๊กอะแดปเตอร์ไฟฟ้ากระแสสลับด้านเต้ารับและรูปทรงของเต้ารับจะแตกต่างกันไปขึ้นอยู่กับแต่ละประเทศ

เมื่อเครื่องใช้ทำงานด้วยไฟฟ้าจากอะแดปเตอร์ไฟฟ้ากระแสสลับ ไฟของช่อง “DC IN” จะสว่างขึ้น

ข้อสังเกต: **อย่าดึงที่สายไฟเมื่อถอดปลั๊ก** ไม่เช่นนั้นอาจเกิดการทำงานผิดปกติได้

ข้อสังเกต: **ปิดเต้าเสียบช่อง “DC IN” ให้แน่นเสมอเมื่อไม่ได้เสียบปลั๊กสายไฟ** ไม่เช่นนั้น วัตถุแปลกปลอมอาจเข้าไปในเครื่องใช้ และทำให้เครื่องทำงานผิดปกติได้

หมายเหตุ: เมื่อติดตั้งทั้งอะแดปเตอร์ไฟฟ้ากระแสสลับและตลับแบตเตอรี่ เครื่องใช้จะทำงานด้วยไฟฟ้าจากอะแดปเตอร์ไฟฟ้ากระแสสลับ

หมายเหตุ: ไฟฟ้าจากแบตเตอรี่จะถูกใช้ไปเล็กน้อย แม้ว่าเครื่องใช้จะทำงานด้วยไฟฟ้าจากอะแดปเตอร์ไฟฟ้ากระแสสลับ

หมายเหตุ: เครื่องใช้จะไม่ชาร์จตลับแบตเตอรี่

หมายเหตุ: เมื่อเครื่องใช้เปลี่ยนแหล่งจ่ายไฟ คอมเพรสเซอร์จะหยุดทำงานเป็นเวลาประมาณ 3 นาที เพื่อปกป้องตัวเอง

การใส่อาหารหรือเครื่องดื่มในเครื่องใช้

⚠***ข้อควรระวัง:*** **ปล่อยให้ช่องเก็บเย็นอย่างเพียงพอแล้วก่อนใส่ไอศกรีมหรืออาหารแช่แข็งลงในช่อง** อย่าใส่ไอศกรีมหรืออาหารแช่แข็งกับอาหารและเครื่องดื่มอื่นๆ ไม่เช่นนั้นไอศกรีมและอาหารแช่แข็งอาจละลายได้

⚠***ข้อควรระวัง:*** **อย่าใส่สิ่งที่เน่าเสียง่ายในช่องเก็บเมื่อเครื่องอยู่ในโหมดทำความร้อน** อาหารหรือเครื่องดื่มอาจเน่าเสียได้

⚠***ข้อควรระวัง:*** **อย่าใส่อาหาร (โดยเฉพาะอาหารดิบ) ในขณะที่เครื่องปิดอยู่** อาหารหรือเครื่องดื่มอาจเน่าเสียได้

⚠***ข้อควรระวัง:*** **อย่าใส่อาหารลงในช่องเก็บโดยตรง ให้ห่ออาหารหรือใส่อาหารในถุงพลาสติกก่อน**

⚠***ข้อควรระวัง:*** **เมื่อใช้ในโหมดทำความร้อน อย่าใส่ขวดพลาสติกที่ไม่มีวัสดุกันความร้อน** ไม่เช่นนั้นขวดอาจผิดรูปหรือแตกได้

การเปิดและปิดฝาเครื่อง

ดึงตัวล็อคขึ้นเพื่อปลดล็อคและเปิดฝาเครื่อง สามารถเปิดฝาได้จากทั้งสองด้าน

► **หมายเลข 6**

ดึงตัวล็อคทั้งสองตัวขึ้นเพื่อปลดล็อคและแยกฝาเครื่องออกจากตัวเครื่อง

► **หมายเลข 7**

⚠***ข้อควรระวัง:*** **ตรวจสอบให้แน่ใจว่าปิดฝาเครื่องด้วยตัวล็อคแล้ว** ไม่เช่นนั้น ฝาเครื่องอาจเปิดกะทันหันและทำให้เกิดการบาดเจ็บได้

⚠***ข้อควรระวัง:*** **อย่าฝืนเปิดฝาเครื่องโดยที่ตัวล็อคยังล็อคอยู่** ไม่เช่นนั้น ฝาอาจแตกหรือทำให้เกิดการบาดเจ็บได้

ข้อสังเกต: **ปิดฝาเครื่องทันที** การเปิดฝาเครื่องเป็นเวลานานอาจส่งผลให้อุณหภูมิของช่องเก็บเพิ่ม/ลดอย่างมาก

หมายเหตุ: เมื่อปิดฝาเครื่อง อย่าลืมล็อคตัวล็อคด้วยมือ ตัวล็อคจะไม่ล็อคโดยอัตโนมัติ หากตัวล็อคโผล่ออกมาจากพื้นผิวด้านบนของฝาเครื่อง ตัวล็อคจะไม่ถูกล็อค

แผ่นกั้น

เมื่อใช้แผ่นกั้น เครื่องใช้จะทำงานในโหมดช่องเก็บคู่ ในโหมดช่องเก็บคู่ คุณสามารถตั้งค่าอุณหภูมิที่แตกต่างกันสำหรับช่องเก็บแต่ละช่องได้ โปรดดูที่ส่วนการเลือกอุณหภูมิควบคุม

ในการติดตั้งแผ่นกั้น ให้จัดตำแหน่งร่องในแผ่นกั้นให้ตรงกับรางบนช่องเก็บ แล้วเลื่อนเข้าที่

► **หมายเลข 8**

เมื่อใช้โหมดช่องเก็บเดียว ให้ถอดหรือเก็บแผ่นกั้นไว้ตามภาพเพื่อให้เครื่องใช้ไม่ตรวจจับเซนเซอร์ในแผ่นกั้น เซนเซอร์ตั้งอยู่ที่ส่วนปลายด้านล่างของแผ่นกั้นและด้านล่างของช่องเก็บ

► **หมายเลข 9**

ข้อสังเกต: **ตรวจสอบอุณหภูมิควบคุมทุกครั้งหลังจากติดตั้งหรือถอดแผ่นกั้น** อุณหภูมิควบคุมจะเปลี่ยนแปลงอัตโนมัติเมื่อติดตั้งหรือถอดแผ่นกั้น อุณหภูมิควบคุมที่เปลี่ยนแปลงโดยไม่คาดคิดอาจทำให้อาหารและเครื่องดื่มเน่าเสีย

การใช้งานเครื่องใช้

การเปิดเครื่องใช้

กดปุ่มสวิตช์ไฟหลัก ⓘ เพื่อเปิดเครื่องใช้ กดปุ่มสวิตช์ไฟหลักอีกครั้ง ⓘ เพื่อปิดเครื่องใช้

การเลือกอุณหภูมิควบคุม

กดปุ่มตั้งค่าอุณหภูมิ ▲/▼ เพื่อเลือกอุณหภูมิควบคุม โปรดดูที่บท “ข้อมูลจำเพาะ” สำหรับอุณหภูมิควบคุมที่สามารถเลือกได้

เครื่องใช้จะเริ่มการทำความเย็น/ความร้อนประมาณ 5 วินาที หลังจากไม่มีการดำเนินการใดๆ จากนั้นอุณหภูมิควบคุมจะหยุดกะพริบ และจอแสดงอุณหภูมิจะแสดงอุณหภูมิปัจจุบัน

หมายเหตุ: อุณหภูมิควบคุมเป็นอุณหภูมิโดยประมาณ

อุณหภูมิปัจจุบันอาจเพิ่มขึ้นและลดลงกว่าอุณหภูมิควบคุมหลายครั้ง เนื่องจากเครื่องใช้จะเปิดและปิดการทำความเย็น/ความร้อนเพื่อทำให้อุณหภูมิเข้าใกล้อุณหภูมิควบคุมมากขึ้น

ความแตกต่างระหว่างอุณหภูมิปัจจุบันและอุณหภูมิควบคุมอาจเพิ่มขึ้น ขึ้นอยู่กับเงื่อนไขการใช้งาน การตั้งค่าการทำงาน และสิ่งที่คุณใส่ในเครื่องใช้

หมายเหตุ: อุณหภูมิปัจจุบันอาจไม่ถึงอุณหภูมิควบคุมขึ้นอยู่กับสภาพแวดล้อมการใช้งาน (ร้อน/เย็นมาก) ฯลฯ

หมายเหตุ: เครื่องใช้จะคงอุณหภูมิเมื่ออุณหภูมิปัจจุบันถึงอุณหภูมิควบคุม

หมายเหตุ: เมื่อคอมเพรสเซอร์หยุดทำงาน คอมเพรสเซอร์จะไม่เริ่มทำงานเป็นเวลา 3 นาทีเพื่อปกป้องตัวเอง

หมายเหตุ: เมื่อใช้เครื่องใช้ในสภาพแวดล้อมที่มีความชื้นสูง อาจเกิดการควบแน่นบนเครื่องได้ ซึ่งในกรณีนี้ไม่ใช่การทำงานผิดปกติของเครื่องใช้แต่อย่างใด ใช้ผ้าแห้งเพื่อเช็ดหยดน้ำที่ควบแน่นออกจากเครื่อง

หมายเหตุ: ในระหว่างการทำความเย็น คุณอาจได้ยินเสียงน้ำไหลภายในเครื่อง ซึ่งในกรณีนี้ไม่ใช่การทำงานผิดปกติของเครื่องใช้แต่อย่างใด เสียงดังกล่าวเป็นเสียงของสารทำความเย็นที่ไหลภายในเครื่องใช้เพื่อทำให้ช่องเก็บเย็น

โหมดช่องเก็บเดียว

ในโหมดช่องเก็บเดียว จอแสดงอุณหภูมิจะแสดงตามภาพ เครื่องใช้จะทำความเย็น/ความร้อนทั่วทั้งช่องเก็บตามอุณหภูมิควบคุม

► **หมายเลข 10**

โหมดช่องเก็บคู่

ในโหมดช่องเก็บคู่ จอแสดงอุณหภูมิจะแสดงตามภาพ คุณสามารถตั้งค่าอุณหภูมิสำหรับช่องเก็บด้านซ้ายและขวาแยกกัน

► **หมายเลข 11**

คุณยังสามารถเลือกที่จะไม่ตั้งค่าอุณหภูมิโดยการกดปุ่มตั้งค่า ⚙ จอแสดงอุณหภูมิจะแสดงเป็น “ - - ” หากช่องเก็บไม่มีอุณหภูมิควบคุม

ข้อสังเกต: **ในโหมดช่องเก็บคู่ คุณจะไม่สามารถตั้งค่าอุณหภูมิได้หากช่องเก็บอีกช่องมีอุณหภูมิแตกต่างกันตั้งแต่ 30°C (55°F) ขึ้นไป เสียงเตือนแสดงข้อผิดพลาดจะดังขึ้นหากคุณพยายามตั้งค่าอุณหภูมิที่แตกต่างกันดังกล่าว**

คำอธิบายการทำงาน

การระบุระดับพลังงานแบตเตอรี่ที่เหลืออยู่

ไฟแสดงสถานะแบตเตอรี่แสดงความจุแบตเตอรี่ที่เหลืออยู่ ความจุแบตเตอรี่ที่เหลืออยู่จะแสดงตามตารางต่อไปนี้

► **หมายเลข 12:** **1.** ตลับแบตเตอรี่ **2.** ไฟแสดงสถานะแบตเตอรี่

สถานะของไฟแสดงสถานะแบตเตอรี่	ความจุแบตเตอรี่ที่เหลือ
	50% ถึง 100%
	20% ถึง 50%
	0% ถึง 20%
 (กะพริบ)	ชาร์จไฟแบตเตอรี่

หมายเหตุ: รหัสข้อผิดพลาด “F2” จะแสดงขึ้นบนจอแสดงอุณหภูมิก่อนที่เครื่องใช้จะหยุดทำงานเนื่องจากแบตเตอรี่หมด

(สำหรับตลับแบตเตอรี่ที่มีไฟแสดงสถานะเท่านั้น)

กดปุ่ม ตรวจสอบ บนตลับแบตเตอรี่เพื่อดูปริมาณแบตเตอรี่ที่เหลือ ไฟแสดงสถานะจะสว่างขึ้นเป็นเวลาสองสามวินาที

► **หมายเลข 13:** **1.** ไฟแสดงสถานะ **2.** ปุ่มตรวจสอบ

ไฟแสดงสถานะ			แบตเตอรี่ที่เหลือ
ไฟสว่าง	ดับ	กะพริบ	
			75% ถึง 100%
			50% ถึง 75%
			25% ถึง 50%
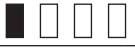			0% ถึง 25%
			ชาร์จไฟแบตเตอรี่
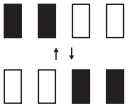			แบตเตอรี่อาจจะเสีย

หมายเหตุ: ขึ้นอยู่กับสภาพการใช้งานและอุณหภูมิโดยรอบ การแสดงสถานะอาจจะแตกต่างจากปริมาณแบตเตอรี่จริงเล็กน้อย

หมายเหตุ: ไฟแสดงสถานะดวงแรก (ซ้ายสุด) จะกะพริบเมื่อระบบป้องกันแบตเตอรี่ทำงาน

ระบบป้องกัน

เครื่องใช้นี้มีระบบป้องกัน ระบบเหล่านี้จะตัดไปโดยอัตโนมัติเพื่อยืดอายุเครื่องใช้และแบตเตอรี่

ระบบป้องกันแบตเตอรี่หมด

เมื่อความจุของตลับแบตเตอรี่เหลือน้อย เครื่องใช้จะหยุดทำงานโดยอัตโนมัติ
ถอดตลับแบตเตอรี่ออกจากเครื่องใช้และนำไปชาร์จไฟ

รหัสข้อผิดพลาด

สำหรับข้อผิดพลาดเฉพาะ จอแสดงอุณหภูมิจะแสดงรหัสต่อไปนี้

— **F1: เครื่องใช้เอียงเท่ากับหรือมากกว่า 30° จากองศาระนาบ**
หลังจากเครื่องใช้กลับมาอยู่ในตำแหน่งระนาบแล้ว จะใช้เวลาประมาณ 3 นาทีในการเริ่มกลับมาทำงานอีกครั้ง
รหัส F1 จะแสดงขึ้นเฉพาะเมื่อเครื่องใช้ทำงานในโหมดทำความเย็น

► **หมายเลข 14**

— **F2: แบตเตอรี่หมด**

— **F3: แรงดันไฟฟ้าอินพุตของรถยนต์ต่ำกว่าอัตราแรงดันไฟฟ้าที่กำหนด**

— **F4: แรงดันไฟฟ้าอินพุตของรถยนต์สูงกว่าอัตราแรงดันไฟฟ้าที่กำหนด**

— **เมื่อรหัสข้อผิดพลาดอื่นๆ นอกเหนือจากด้านบนแสดงขึ้น:**
ปิดและเปิดเครื่องใช้อีกครั้ง หากข้อผิดพลาดยังคงเกิดขึ้นอีก ให้นำเครื่องใช้ไปให้ศูนย์บริการที่ได้รับการรับรองของ Makita หรือศูนย์บริการของโรงงานตรวจสอบ

ระบบป้องกันสำหรับแบตเตอรี่รถยนต์

เครื่องใช้จะหยุดทำงานโดยอัตโนมัติเมื่อแรงดันไฟฟ้าอินพุตของรถยนต์ต่ำกว่าแรงดันไฟฟ้าเริ่มต้นที่กำหนด
คุณสามารถเปลี่ยนแรงดันไฟฟ้าเริ่มต้นที่กำหนดเป็น “Lo” (ต่ำ) หรือ “Hi” (สูง) ตามขั้นตอนต่อไปนี้

1. เปิดเครื่องใช้
2. กดปุ่มตั้งค่า ⚙ และปุ่มตั้งค่าอุณหภูมิ ▼ ที่อยู่ด้านซ้ายค้างไว้จนกระทั่งโหมด (“Lo” หรือ “Hi”) แสดงขึ้น
3. กดปุ่มตั้งค่าอุณหภูมิ ▲/▼ (ที่อยู่ด้านซ้ายหรือขวา) เพื่อเปลี่ยนเป็น “Lo” หรือ “Hi”
4. กดปุ่มตั้งค่า ⚙ หรือปล่อยอุปกรณ์ไว้ประมาณ 5 วินาทีโดยไม่มีการดำเนินการใดๆ การตั้งค่าแรงดันไฟฟ้าเริ่มต้นเสร็จสิ้น

Lo	ค่าเริ่มต้นจากโรงงาน ใช้โหมดนี้ในรถยนต์แบบเดิม
Hi	แรงดันไฟฟ้าเริ่มต้นสูงกว่า “Lo” **สำหรับรถยนต์ที่จ่ายไฟจากเต้าเสียบที่จุดบุหรี่รถยนต์อย่างต่อเนื่องแม้ว่าจะปิดเครื่องยนต์แล้ว เราแนะนำให้เปลี่ยนเป็นโหมด “Hi”** ในโหมด “Hi” เครื่องใช้จะตรวจจับแรงดันไฟฟ้าที่ลดลงเล็กน้อยและปิดลง ซึ่งจะช่วยป้องกันแบตเตอรี่หมด เครื่องใช้อาจทำงานได้ไม่เหมาะสมในโหมด “Hi” หากแรงดันไฟฟ้าแบตเตอรี่ต่ำ เช่น รถยนต์มีฟังก์ชันลดการทำงานเปล่า หรือแบตเตอรี่รถยนต์หมด ในกรณีนี้ ให้เปลี่ยนเป็นโหมด “Lo”

การป้องกันจากสาเหตุอื่นๆ

ระบบป้องกันได้รับการออกแบบมาเพื่อสาเหตุอื่นๆ ที่อาจสร้างความเสียหายต่อเครื่องใช้และทำให้เครื่องใช้หยุดทำงานโดยอัตโนมัติ ดำเนินการตามขั้นตอนดังต่อไปนี้ทุกขั้นตอนเพื่อกำจัดสาเหตุออกไป เมื่อเครื่องใช้หยุดทำงานชั่วคราวหรือหยุดทำงาน

1. ปิดเครื่องใช้ แล้วเปิดใหม่เพื่อเริ่มใช้งานอีกครั้ง
2. ชาร์จหรือเปลี่ยนแบตเตอรี่โดยนำแบตเตอรี่ที่ชาร์จแล้วมาใช้แทน

3. ปล่อยให้เครื่องใช้และแบตเตอรี่เย็นลง

หากอาการไม่ดีขึ้นเมื่อเปิดระบบป้องกันอีกครั้ง ให้ติดต่อศูนย์บริการ Makita ใกล้บ้านคุณ

ฟังก์ชันรีสตาร์ท

เมื่อเครื่องใช้ทำงานด้วยอะแดปเตอร์ไฟฟ้ากระแสสลับหรืออะแดปเตอร์ที่จุดบุหรี่รถยนต์ ฟังก์ชันรีสตาร์ทจะทำงาน หากเครื่องใช้หยุดทำงานด้วยวิธีการใดๆ นอกเหนือจากการกดปุ่มไฟหลัก เครื่องใช้จะเปิดโดยอัตโนมัติเมื่อแหล่งจ่ายไฟของอะแดปเตอร์ไฟฟ้ากระแสสลับหรืออะแดปเตอร์ที่จุดบุหรี่รถยนต์เริ่มทำงานอีกครั้ง
เมื่อเครื่องใช้ทำงานด้วยตลับแบตเตอรี่เท่านั้น ฟังก์ชันรีสตาร์ทจะไม่ทำงาน

โหมดปิดเสียง

กดปุ่มตั้งค่า ⚙ และปุ่มตั้งค่าอุณหภูมิ ▼ ที่อยู่ด้านขวาค้างไว้เพื่อเข้าสู่โหมดปิดเสียง เสียงการดำเนินงานทั้งหมดยกเว้นเสียงแสดงข้อผิดพลาด จะถูกปิด
ในโหมดปิดเสียง กดปุ่มตั้งค่า ⚙ และปุ่มตั้งค่าอุณหภูมิ ▼ ที่อยู่ด้านขวาค้างไว้เพื่อเปิดเสียงอีกครั้ง เสียงแสดงข้อผิดพลาดทั้งหมดจะถูกเปิดไว้เสมอ

การเปลี่ยนหน่วยอุณหภูมิ

คุณสามารถเปลี่ยนหน่วยอุณหภูมิเป็น °C (องศาเซลเซียส) หรือ °F (องศาฟาเรนไฮต์) ได้ตามขั้นตอนต่อไปนี้

1. เปิดเครื่องใช้
2. กดปุ่ม ⚙ ตั้งค่าค้างไว้จนกระทั่งหน่วย (°C หรือ °F) เริ่มกะพริบ
3. กดปุ่มตั้งค่าอุณหภูมิ ▲/▼ (ที่อยู่ด้านซ้ายหรือขวา) เพื่อเลือกหน่วย
4. กดปุ่มตั้งค่า ⚙ หรือปล่อยอุปกรณ์ไว้ประมาณ 5 วินาทีโดยไม่มีการดำเนินการใดๆ การเลือกหน่วยเสร็จสิ้น

ฟังก์ชันความจำ

เครื่องใช้จะเริ่มทำงานด้วยระดับความสว่างเดียวกับการตั้งค่าล่าสุด

การชาร์จด้วย USB

พอร์ต USB จะเอาต์พุตแรงดันไฟฟ้า 5 V ต่อเนื่องในสถานะการทำงาน

ข้อสังเกต: **เชื่อมต่ออุปกรณ์ที่ใช้ได้กับพอร์ต USB จ่ายไฟเท่านั้น** ไม่เช่นนั้นอาจทำให้เครื่องใช้ทำงานผิดปกติได้

ข้อสังเกต: **อย่าเชื่อมต่อพอร์ตจ่ายไฟ USB ของเครื่องใช้นี้เข้ากับขั้ว USB ของคอมพิวเตอร์ของคุณ** เนื่องจากอาจทำให้เครื่องใช้ทำงานผิดปกติได้

ข้อสังเกต: **ก่อนเชื่อมต่ออุปกรณ์ USB เข้ากับเครื่องใช้ให้สำรองข้อมูลของอุปกรณ์ USB เสมอ** ไม่เช่นนั้นข้อมูลของคุณอาจสูญหายได้

ข้อสังเกต: **เมื่อไม่มีการใช้งานหรือหลังจากชาร์จเสร็จแล้ว ให้นำสาย USB ออก แล้วปิดฝาปิด USB**

หมายเหตุ: เครื่องใช้อาจไม่จ่ายไฟให้กับอุปกรณ์ USB บางอุปกรณ์

► **หมายเลข 15**

ช่องระบายน้ำ

เมื่อทำความสะอาดช่องเก็บหรือน้ำที่สะสมในช่องเก็บ ให้เปิดฝาปิดช่องระบายน้ำเพื่อระบายน้ำ หลังจากระบายน้ำออกแล้ว ให้ปล่อยให้ช่องเก็บแห้งสนิท ปิดฝาปิดช่องระบายน้ำให้แน่นทุกครั้งก่อนใช้เครื่อง

► **หมายเลข 16**

อุปกรณ์จัดเก็บ

สามารถวางถาดด้านในที่ส่วนบนของช่องเก็บได้
สามารถวางตะกร้าด้านในที่ด้านขวาของช่องเก็บเท่านั้น
สามารถใช้ถาดด้านในและตะกร้าด้านในร่วมกันได้
เครื่องใช้นี้ยังสามารถใช้ได้โดยไม่มีถาดด้านในและตะกร้าด้านใน

► **หมายเลข 17:** **1.** ถาดด้านใน **2.** ตะกร้าด้านใน

ข้อสังเกต: **ตรวจสอบให้แน่ใจว่าถาดด้านในเข้าไปในร่องที่อยู่ตรงขอบของช่องเก็บแน่นดีแล้วก่อนปิดฝาเครื่อง**

ที่เปิดขวด

ใช้เพื่อเปิดขวดฝาจีบ

► **หมายเลข 18**

ดวงไฟ

ดวงไฟ LED จะสว่างขึ้นโดยอัตโนมัติเมื่อเปิดฝาเครื่อง และดับลงเมื่อปิดฝาเครื่อง

ขอเกี่ยวถุงขยะ

ใช้เพื่อแขวนถุงขยะ

► **หมายเลข 19:** **1.** ขอเกี่ยวถุงขยะ

การถือ

มือจับขนย้าย

ยกมือจับขนย้ายสองข้างเมื่อขนย้ายเครื่องใช้ด้วยมือทั้งสองข้าง

► **หมายเลข 20**

มือจับรถเข็น

ยกมือจับรถเข็นเมื่อขนย้ายเครื่องใช้ด้วยล้อ

► **หมายเลข 21**

สายสะพายไหล่

⚠*ข้อควรระวัง:* ใช้สายสะพายไหล่เฉพาะเมื่อขนย้ายเครื่องใช้ อย่าใช้เพื่อวัตถุประสงค์อื่นนอกเหนือจากการขนย้ายเครื่องใช้ (อย่าใช้เพื่อป้องกันการร่วงหล่นจากที่สูง แขวนไว้กับปั้นจั่น ลาก แขวนไว้บนผนัง ฯลฯ)

⚠*ข้อควรระวัง:* ตรวจสอบเครื่องใช้และสายสะพายไหล่ว่ามีความเสียหายหรือไม่ (รวมถึงผ้าและรอยเย็บ) อย่าใช้หากมีความเสียหาย

⚠*ข้อควรระวัง:* ตรวจสอบให้แน่ใจว่าเข็มขัดสะพายไหล่ถูกติดตั้งอย่างแน่นหนาและเหมาะสมดีแล้ว ไม่เช่นนั้นอาจเกิดอุบัติเหตุจากการร่วงหล่นได้

⚠*ข้อควรระวัง:* แม้ว่าเมื่อใช้สายสะพายไหล่ ก็ให้จับเครื่องใช้ด้วยมือของคุณและรักษาตำแหน่งเครื่องให้อยู่ในแนวระนาบ การขนย้ายเครื่องด้วยสายสะพายไหล่อย่างเดียวจะทำให้เครื่องไม่มั่นคง สายสะพายไหล่อาจหลุดออกหรือเครื่องอาจชนกับวัตถุอื่นและทำให้เกิดการบาดเจ็บได้

⚠*ข้อควรระวัง:* อย่าใช้สายสะพายไหล่กับน้ำหนักที่มากเกินไป ไม่เช่นนั้นอาจเกิดอุบัติเหตุจากการร่วงหล่นได้

สอดสายผ่านรูและรัดสายตามที่แสดงในภาพ

► **หมายเลข 22**

การบำรุงรักษา

⚠*ข้อควรระวัง:* ตรวจสอบให้แน่ใจเสมอว่าปิดสวิตช์เครื่องใช้ ถอดปลั๊กไฟ และตลับแบตเตอรี่ออกแล้วก่อนดำเนินการตรวจสอบหรือบำรุงรักษา

⚠*ข้อควรระวัง:* อย่าฉีดพ่นหรือเทน้ำลงบนเครื่องใช้เมื่อทำความสะอาด อย่าล้างด้วยสายยาง ระวังอย่าให้น้ำเข้าไปในเครื่อง

***ข้อสังเกต:* อย่าใช้น้ำมันเชื้อเพลิง เบนซิน ทินเนอร์ แอลกอฮอล์ หรือวัสดุประเภทเดียวกัน เนื่องจากอาจทำให้สีซีดจาง เสียรูป หรือแตกร้าวได้**

เพื่อความปลอดภัยและน่าเชื่อถือของผลิตภัณฑ์ ควรให้ศูนย์บริการหรือโรงงานที่ผ่านการรับรองจาก Makita เป็นผู้ดำเนินการซ่อมแซม บำรุงรักษาและทำการปรับตั้งอื่นๆ นอกจากนี้ให้ใช้อะไหล่ของแท้จาก Makita เสมอ

การทำความสะอาด

- ทำความสะอาดคราบน้ำมันในช่องเก็บเป็นประจำ
- ทำความสะอาดภายในช่องเก็บเพื่อป้องกันกลิ่น
- ทำความสะอาดฝุ่นบนกรองฟองน้ำเป็นประจำเพื่อปรับปรุงประสิทธิภาพการทำความเย็น
- แถบซีลฝาครอบด้านบนสกปรกได้ง่าย ให้ทำความสะอาดเป็นระยะๆ

การละลายน้ำแข็ง

ในการละลายน้ำแข็ง ให้ปิดเครื่องและรอจนกระทั่งน้ำแข็งละลาย จากนั้นเช็ดน้ำให้แห้ง

การทำความสะอาดกรองฟองน้ำ

⚠*ข้อควรระวัง:* หลังจากทำความสะอาดกรองฟองน้ำแล้ว อย่าลืมใส่กรองฟองน้ำลงบนเครื่องใช้ การใช้งานเครื่องใช้โดยไม่มีกรองฟองน้ำอาจทำให้เครื่องใช้ทำงานผิดปกติได้

1. เลื่อนฝาครอบตัวกรองในทิศทางตามลูกศรที่แสดงในภาพ จากนั้นถอดฝาครอบตัวกรองออก
2. ถอดกรองฟองน้ำ และทำความสะอาด

► **หมายเลข 23**

3. ใส่กรองฟองน้ำแล้วปิดฝาครอบตัวกรอง

► **หมายเลข 24**

อุปกรณ์เสริม

⚠***ข้อควรระวัง:*** **อุปกรณ์เสริมหรืออุปกรณ์ต่อพ่วงเหล่านี้ได้รับการแนะนำสำหรับใช้งานกับเครื่องใช้ Makita ของคุณที่ระบุไว้ในคู่มือนี้** การใช้อุปกรณ์เสริมหรืออุปกรณ์ต่อพ่วงอื่นๆ อาจทำให้ได้รับบาดเจ็บได้ ใช้อุปกรณ์เสริมหรืออุปกรณ์ต่อพ่วงตามวัตถุประสงค์ที่ระบุไว้เท่านั้น

หากต้องการทราบรายละเอียดเพิ่มเติมเกี่ยวกับอุปกรณ์เสริมเหล่านี้ โปรดสอบถามศูนย์บริการ Makita ใกล้บ้านคุณ

- อะแดปเตอร์ไฟฟ้ากระแสสลับ
- แบตเตอรี่และเครื่องชาร์จ Makita ของแท้

หมายเหตุ: อุปกรณ์บางรายการอาจรวมอยู่ในชุดเครื่องใช้เป็นอุปกรณ์มาตรฐาน ซึ่งอาจแตกต่างกันไปในแต่ละประเทศ

تمیز کردن فیلتر اسفنجی

⚠احتیاط: بعد از تمیز کردن فیلتر اسفنجی، فراموش نکنید که حتماً آنرا در وسیله نصب کنید. کار کردن با وسیله بدون فیلتر اسفنجی می تواند باعث بروز اشکالات کاری شود.

1. قاب فیلتر را در جهت پیکان نشان داده شده در شکل بلغزانید و سپس قاب فیلتر را بردارید.
2. فیلتر اسفنجی را برداشته و فیلتر اسفنجی را تمیز کنید.

◄ **شکل23**

3. فیلتر اسفنجی را نصب کرده و قاب فیلتر را سر جای خود بگذارید.

◄ **شکل24**

لوازم جانبی اختیاری

⚠احتیاط: این وسایل جانبی یا متعلقات برای استفاده با دستگاه ماکیتای شرح داده شده در این دفترچه راهنما مناسب هستند. استفاده از هرگونه لوازم جانبی یا ضمائم متفرقه، خطر بروز جراحت را برای افراد به دنبال خواهد داشت. لوازم جانبی یا ضمائم را فقط برای کاربرد تعیین شده آنها استفاده کنید.

اگر درباره هریک از این لوازم جانبی به اطلاعات بیشتری نیاز داشتید، با مرکز محلی خدمات ماکیتا تماس بگیرید.

- آداپتور برق متناوب
- باتری و شارژر اصل ماکیتا

توجه: برخی از اقلام فهرست ممکن است بعنوان وسایل و متعلقات استاندارد در بسته دستگاه قرار داده شده باشند. اینها ممکن است بر حسب کشور متفاوت باشند.

را فشار دهید.

4. دکمه تنظیم ⚙ را فشار دهید یا بگذارید وسیله برای حدود 5 ثانیه هیچ کاری انجام ندهد. انتخاب واحد کامل شده است.

عملکرد حافظه

وسیله در همان تنظیم آخر خود روشن خواهد شد.

شارژ USB

درگاه USB در حالت کاری بطور پیوسته 5 V ولتاژ خروجی می دهد.

تذکر: فقط وسایلی را وصل کنید که با درگاه تغذیه توان USB سازگاری داشته باشند. در غیراینصورت ممکن است خطاهای کاری در وسیله بروز کند.

تذکر: درگاه تغذیه توان USB این وسیله را به پایانه USB کامپیوتر خود وصل نکنید. این کار ممکن است باعث بروز خطاهای کاری شود.

تذکر: پیش از متصل کردن دستگاه USB به وسیله، همیشه از داده های دستگاه USB پشتیبان گیری کنید. در غیراینصورت ممکن است به هر دلیلی داده های خود را از دست بدهید.

تذکر: هنگامی که از دستگاه ها استفاده نمی کنید و یا بعد از شارژ، کابل USB را برداشته و قاب USB را ببندید.

توجه: وسیله ممکن است قادر به تغذیه توان برای برخی دستگاه های USB نباشد.

◄ **شکل15**

تخلیه

هنگام تمیز کردن محفظه یا زمانی که آب در محفظه جمع شده است باید شیر تخلیه را باز کنید تا آب خالی شود. بعد از تخلیه آب، محفظه را خوب خشک کنید. پیش از اینکه از وسیله استفاده کنید باید درپوش تخلیه را محکم وصل کنید.

◄ **شکل16**

اقلام نگهداری

سینی داخلی را می توان در بخش فوقانی محفظه قرار داد.
سبد داخلی را می توان در سمت راست محفظه قرار داد.
سینی داخلی و سبد داخلی را می توان با هم استفاده کرد.
وسیله می تواند بدون سینی داخلی و سبد داخلی نیز موجود باشد.

◄ **شکل17: 1.** سینی داخلی **2.** سبد داخلی

تذکر: اطمینان حاصل کنید که سینی داخلی قبل از بستن در محکم در شیار روی لبه محفظه قرار گیرد.

بازکننده

برای باز کردن در تاجی بطری استفاده کنید.

◄ **شکل18**

چراغ

چراغ های LED هرگاه در باز شود بطور خودکار روشن و وقتی در بسته شود بطور خودکار خاموش می شوند.

قلاب کیسه زباله

برای آویختن کیسه زباله استفاده می شود.

◄ **شکل19: 1.** قلاب کیسه زباله

حمل کردن

دستگیره حمل

موقع حمل وسیله با هر دو دست باید هر دو دستگیره حمل را بلند کنید.

◄ **شکل20**

دستگیره چرخ

موقع حمل وسیله با چرخ باید دستگیره چرخ را بلند کنید.

◄ **شکل21**

بند شانه

⚠**احتیاط: از بند شانه فقط برای حمل وسیله استفاده کنید. برای هیچ منظوری غیر از حمل وسیله استفاده نکنید (جلوگیری از افتادن در مکان های مرتفع، آویزان کردن با جرثقیل، کشیدن، آویزان کردن به دیوار و غیره).**

⚠**احتیاط: وسیله و بند شانه را برای یافتن نشانه های آسیب دیدگی (شامل بخش پارچه ای و دوخت) بازدید کنید. اگر آسیب دیده است استفاده نکنید.**

⚠**احتیاط: اطمینان حاصل کنید که بند شانه محکم و صحیح وصل شده باشد.** در غیراینصورت ممکن است حادثه افتادن رخ دهد.

⚠**احتیاط: حتی اگر از بند شانه استفاده می کنید باید وسیله را با دست گرفته و آنرا تراز نگه دارید.** حمل وسیله فقط با استفاده از بند شانه آنرا نامتعادل می سازد. امکان دارد بند شانه جدا شده یا دستگاه با سایر اجسام برخورد کرده و باعث جراحت شود.

⚠**احتیاط: بار بیش از اندازه روی بند شانه قرار ندهید.** در غیراینصورت ممکن است حادثه افتادن رخ دهد.

بند را از سوراخ ها عبور داده و سگک بند را مطابق شکل ببندید.

◄ **شکل22**

نگهداری

⚠**احتیاط: همیشه پیش از بازدید دستگاه یا انجام هرگونه کار نگهداری، آن را خاموش کرده، از برق کشیده و کارتریج باتری را بردارید.**

⚠**احتیاط: هنگام تمیز کردن آب روی وسیله نریزید یا اسپری نکنید. با شلنگ نشویید؛ از نفوذ آب به داخل وسیله جلوگیری کنید.**

تذکر: هرگز از بنزین، بنزن، تینر، الکل و مواد مشابه استفاده نکنید. امکان تغییر رنگ، تغییر شکل و یا ترک خوردگی وجود خواهد داشت.

به منظور حفظ ایمنی و اطمینان پذیری دستگاه، تعمیرات، کارهای نگهداری و یا تنظیمات باید توسط مراکز خدمات مجاز ماکیتا یا مراکز خدمات کارخانه و فقط با استفاده از قطعات یدکی اصل ماکیتا انجام شوند.

تمیز کردن

- لبه روغن روی محفظه را بطور مرتب تمیز کنید.
- برای جلوگیری از بو گرفتن باید اطراف داخل محفظه را تمیز کنید.
- برای بهبود راندمان تبرید باید گرد و خاک فیلتر اسفنجی را بطور مرتب تمیز کنید.
- نوار درزگیر قاب فوقانی براحتی کثیف می شود، باید آن را به موقع تمیز کنید.

یخ زدائی

برای یخ زدائی، وسیله را خاموش کرده و منتظر شوید تا برفک ها آب شوند. سپس آب را پاک کنید.

توجه: درست قبل از اینکه وسیله به دلیل خالی شدن باتری از کار بیافتد، کد خطای "F2" در نمایشگر دما نمایش داده خواهد شد.

(فقط برای کارتریج های باتری دارای نشانگر)

برای اینکه ظرفیت باقیمانده باتری نمایش داده شود، دکمه بررسی روی کارتریج باتری را فشار دهید. چراغ های نشانگر برای چند ثانیه روشن خواهند شد.

◄ **شکل13: 1.** چراغ های نشانگر **2.** دکمه بررسی

چراغ های نشانگر			ظرفیت باقیمانده
روشن	خاموش	چشمک زن	
			75% تا 100%
			50% تا 75%
			25% تا 50%
			0% تا 25%
			باتری را شارژ کنید.
			باتری احتمالاً اشکال دارد.

توجه: بسته به شرایط استفاده و دمای محیطی، این امکان وجود دارد که مقادیر نشان داده شده با ظرفیت واقعی کمی متفاوت باشند.

توجه: هنگامی که سیستم محافظت باتری کار بکند، چراغ نشانگر اول (منتهی الیه سمت چپ) چشمک خواهد زد.

سیستم محافظت

این دستگاه مجهز به سیستم های محافظت است. این سیستم ها به منظور بیشتر کردن عمر دستگاه و باتری، توان را بطور خودکار قطع می کنند.

محافظت در برابر تخلیه بیش از حد

اگر ظرفیت کارتریج باتری کم شود، وسیله بطور خودکار متوقف خواهد شد. کارتریج باتری را از وسیله جدا کرده و کارتریج باتری را شارژ کنید.

کد خطا

برای خطاهای خاص، نمایشگر دما کد زیر را نشان می دهد.

— **F1: وسیله °30 یا بیشتر با سطح تراز زاویه دارد.**
بعد از اینکه وسیله دوباره به حالت تراز برگشت، حدود 3 دقیقه طول می کشد تا دوباره راه اندازی شود.
کد F1 فقط زمانی نمایش داده می شود که وسیله در حالت خنک کنندگی کار کند.

◄ **شکل14**

— **F2: باتری رو به اتمام است.**

— **F3: ولتاژ ورودی ماشین از ولتاژ اسمی کمتر است.**

— **F4: ولتاژ ورودی ماشین از ولتاژ اسمی بالاتر است.**

— **هنگامی که کدهای خطا غیر از موارد فوق نمایش داده می شود:**
وسیله را خاموش کرده و دوباره راه اندازی کنید. اگر خطا هنوز پابرجاست، وسیله را به مراکز مجاز ماکیتا یا مراکز خدمات کارخانه ببرید.

سیستم محافظت برای باتری ماشین

هنگامی که ولتاژ ورودی ماشین از حد ولتاژ مشخص شده ای پایین تر برود، وسیله بطور خودکار خاموش می شود.
شما می توانید با دنبال کردن روال زیر، حد ولتاژ مشخص شده "Lo" یا "Hi" را جابجا کنید.

1. دستگاه را روشن کنید.
2. دکمه تنظیم ⚙ و دکمه تنظیم دما ▼ واقع در سمت چپ را فشار داده و نگه دارید تا اینکه حالت ("Lo" یا "Hi") نمایش داده شود.
3. دکمه تنظیم دما ▲/▼ (در سمت چپ یا راست) را فشار دهید تا "Lo" یا "Hi" را جابجا کنید.
4. دکمه تنظیم ⚙ را فشار دهید یا بگذارید وسیله برای حدود 5 ثانیه هیچ کاری انجام ندهد. ولتاژ حد کامل شده است.

Lo	پیش فرض کارخانه. در ماشین های معمولی از این حالت استفاده کنید.
Hi	حد ولتاژ از "Lo" بیشتر است. **برای ماشین هایی که حتی بعد از خاموش شدن موتور ماشین به تغذیه توان از سوکت فندکی ادامه می دهند، توصیه می کنیم به حالت "Hi" تغییر دهید.** وسیله در حالت "Hi" یک افت ولتاژ کوچک را تشخیص داده و خاموش می شود تا از تخلیه کامل باتری جلوگیری نماید. اگر باتری ماشین ولتاژ پایین باشد، یعنی مثلاً ماشین دارای قابلیت کاهش کارکرد درجا بوده یا باتری ماشین تخلیه شده باشد، وسیله ممکن است در حالت "Hi" درست کار نکند. در این حالت به حالت "Lo" تغییر دهید.

محافظت در برابر سایر دلایل

سیستم محافظت همچنین برای سایر دلایلی هم طراحی شده است که می توانند به دستگاه آسیب برسانند و به دستگاه امکان می دهد که بطور خودکار متوقف شود. اگر دستگاه دچار وقفه موقت یا قطع کار شده است، تمام مراحل زیر را برای رفع دلایل دنبال کنید.

1. دستگاه را خاموش کنید، سپس آنرا دوباره روشن کنید تا از نو راه اندازی شود.
2. باتری(ها) را شارژ کنید یا با باتری(های) شارژ شده تعویض کنید.
3. اجازه دهید دستگاه و باتری(ها) خنک شوند.

اگر با بازیابی سیستم محافظت بهبودی حاصل نشد باید سپس با مرکز خدمات محلی ماکیتا تماس بگیرید.

عملکرد راه اندازی مجدد

هنگامی که وسیله با آداپتور برق متناوب یا تبدیل فندکی کار می کند، عملکرد راه اندازی مجدد فعال خواهد بود.
اگر وسیله به هر ترتیبی غیر از فشار دادن دکمه روشن خاموش متوقف شود، هرگاه تغذیه توان از آداپتور برق متناوب یا تبدیل فندکی دوباره از سرگرفته شود، وسیله دوباره بطور خودکار روشن خواهد شد.
هنگامی که وسیله فقط با یک کارتریج باتری کار می کند، عملکرد راه اندازی مجدد فعال نیست.

حالت بیصدا

برای ورود به حالت بیصدا باید دکمه تنظیم ⚙ و دکمه تنظیم دما ▼ در سمت راست را فشار دهید. کلیه صداهای کاری، به استثنای صداهای خطا خاموش می شوند.
برای برقراری دوباره صداها، در حالت بیصدا دکمه تنظیم ⚙ و دکمه تنظیم دما ▼ در سمت راست را فشار دهید.
کلیه صداهای خطا همیشه فعال خواهند بود.

تغییر دادن واحد دما

با دنبال کردن روال زیر می توانید بین واحد دمای °C (درجه سانتیگراد) یا °F (درجه فارنهایت) جابجا کنید.

1. دستگاه را روشن کنید.
2. دکمه تنظیم ⚙ را فشار داده و نگه دارید تا اینکه واحد (°C یا °F) شروع به چشمک زدن کند.
3. برای انتخاب واحد دکمه تنظیم دما ▲/▼ (در سمت چپ یا راست)

⚠احتیاط: مطمئن شوید که در با چفت ها بسته شده است. در غیراینصورت ممکن است در به ناگاه باز شده و موجب جراحت شود.

⚠احتیاط: سعی نکنید در را با چفت قفل شده با توسل به زور باز کنید. در غیراینصورت ممکن است بشکند یا موجب جراحت شود.

تذکر: در را فوراً ببندید. باز کردن در برای مدت طولانی می تواند افزایش/کاهش قابل توجه دمای محفظه را به دنبال داشته باشد.

توجه: هنگام بستن در باید اطمینان حاصل کنید که چفت ها را با دست قفل می کنید. چفت بطور خودکار قفل نمی شود. اگر چفت از سطح بالای در بالا بزند، چفت قفل نشده است.

جداکننده

با استفاده از جداکننده، وسیله در حالت دو محفظه کار خواهد کرد.
در حالت دو محفظه، می توانید دماهای متفاوتی برای هر محفظه تنظیم کنید.
به بخش انتخاب دمای کنترل مراجعه کنید.
برای نصب جداکننده، شیارهای روی جداکننده را با ریل های روی محفظه میزان کرده و آنرا به جای خود بلغزانید.
◄ **شکل8**

هنگام کار در حالت تک محفظه، جداکننده را مطابق شکل برداشته یا در محل نگهداری بگذارید تا وسیله سنسورهای روی جداکننده را تشخیص ندهد.
سنسورها در پایین زیر جداکننده و در پایین محفظه قرار دارند.
◄ **شکل9**

تذکر: همیشه بعد از نصب یا برداشتن جداکننده باید دمای کنترل را تایید کنید. موقع نصب یا برداشتن جداکننده، دمای کنترل بطور خودکار تغییر می کند. دمای کنترل غیرمنتظره می تواند باعث خراب شدن مواد غذایی و نوشیدنی شود.

کار کردن با وسیله

روشن کردن وسیله

دکمه روشن خاموش ⏻ را برای روشن کردن وسیله فشار دهید. دکمه روشن خاموش ⏻ را برای خاموش کردن وسیله دوباره فشار دهید.

انتخاب دمای کنترل

برای انتخاب دمای کنترل دکمه تنظیم دما ▲/▼ را فشار دهید. برای آگاهی از دمای کنترل قابل انتخاب به فصل «مشخصات فنی» رجوع کنید.
وسیله در حدود 5 ثانیه بعد از اینکه هیچ کاری با آن انجام نشود شروع به سرد کردن/گرم کردن می کند و سپس دمای کنترل از چشمک زدن بازایستاده و دمای فعلی در نمایشگر دما پدیدار خواهد شد.

توجه: دمای کنترل تقریبی است.

دمای فعلی ممکن است مکرراً به بالا یا زیر دمای کنترل برود. این بدان دلیل است که وسیله برای نزدیک تر کردن دما به دمای کنترل، عملکرد سرد کردن/گرم کردن را روشن و خاموش می کند.

اختلاف میان دمای فعلی و دمای کنترل می تواند بسته به شرایط استفاده، تنظیمات کاری و چیزهایی که در وسیله می گذارید زیاد شود.

توجه: دمای فعلی ممکن است بسته به محیط استفاده (بشدت سرد/گرم) و غیره به دمای کنترل نرسد.

توجه: وسیله وقتی که دمای فعلی به دمای کنترل برسد دما را حفظ خواهد کرد.

توجه: بعد از اینکه کمپرسور متوقف شد، کمپرسور برای محافظت از خود برای مدت 3 دقیقه دوباره راه اندازی نخواهد شد.

توجه: هنگامی که وسیله را در یک محیط رطوبت بالا بکار می برید، امکان چگالیده شدن شبنم روی وسیله وجود دارد. این مسئله نقص وسیله نیست. از یک دستمال خشک برای پاک کردن شبنم چگالیده شده از روی وسیله استفاده کنید.

توجه: در طول عملکرد خنک کنندگی، ممکن است صدای جریان آب را از داخل وسیله بشنوید. این مسئله نقص وسیله نیست. این صدای مبرد است که در داخل وسیله جریان می یابد تا محفظه را خنک کند.

حالت تک محفظه

در حالت تک محفظه، نمایشگر دما بصورت شکل در می آید. وسیله کل محفظه را تا دمای کنترل سرد/گرم می کند.
◄ **شکل10**

حالت دو محفظه

در حالت دو محفظه، نمایشگر دما بصورت شکل در می آید. می توانید دمای محفظه چپ و محفظه راست را جداگانه تنظیم کنید.
◄ **شکل11**

همچنین می توانید با فشار دادن دکمه تنظیم ⚙ به انتخاب خود هیچ دمایی تنظیم نکنید. اگر محفظه دارای دمای کنترل نباشد، نمایشگر دما " - - " را نشان می دهد.

تذکر: در حالت دو محفظه، اگر 30°C (55°F) یا بیشتر با محفظه دیگر اختلاف دما وجود داشته باشد نمی توانید دمای کنترل را تنظیم کنید. اگر در چنین اختلافی سعی کنید دما را تنظیم کنید یک صدای خطا شنیده می شود.

تشریح عملکرد دستگاه

نمایش ظرفیت باقیمانده باتری

نشانگر باتری ظرفیت باقیمانده باتری را نشان می دهد. ظرفیت باقیمانده باتری در جدول زیر نمایش داده شده است.
◄ **شکل12: 1.** کارتریج باتری **2.** نشانگر باتری

وضعیت نشانگر باتری	ظرفیت باقیمانده
	50% تا 100%
	20% تا 50%
	0% تا 20%
 (چشمک زن)	باتری را شارژ کنید.

آنرا از دستگاه بیرون بکشید.
◄ **شکل3: 1.** نشانگر قرمز **2.** دکمه **3.** کارتریج باتری

⚠احتیاط: همیشه کارتریج باتری را بطور کامل قرار دهید تا نشانگر قرمز دیگر دیده نشود. در غیراینصورت امکان دارد که تصادفاً از وسیله جدا شده و بیافتد و شما یا اطرافیان شما را مجروح کند.

⚠احتیاط: کارتریج باتری را با توسل به زور قرار ندهید. اگر کارتریج باتری براحتی در جای خود قرار نمی گیرد، روش قرار دادن صحیح نیست.

توجه: اگرچه دستگاه برای کار خود فقط از یک کارتریج باتری استفاده می کند اما تا دو کارتریج باتری می توان نصب کرد.

توجه: اگر دو باتری از نوع مشابه قرار داده می شوند، باتری دارای ظرفیت باقیمانده کمتر ابتدا استفاده خواهد شد.

توجه: اگر دو باتری از نوع متفاوت قرار داده می شوند، باتری D.C. 36 V - 40 V حداکثر (XGT) ابتدا استفاده خواهد شد.

هنگامی که با تبدیل فندکی کار می کنید

⚠احتیاط: اگر فیش براحتی جدا می شود، اگر اتصال نامطمئن است، یا اگر فیش را نمی توان بدرستی وصل کرد نباید از تبدیل فندکی استفاده کنید.

هنگامی که از وسیله با تبدیل فندکی استفاده می کنید، از تبدیل فندکی ارائه شده همراه وسیله استفاده نمایید. فیش را در سوکت "DC IN" قرار داده و سپس سر دیگر را در سوکت فندکی قرار دهید. موتور را راه اندازی کرده یا ماشین را روشن کنید.
◄ **شکل4: 1.** سوکت "DC IN" **2.** فیش **3.** سوکت فندکی

هنگامی که وسیله با توان گرفته شده از تبدیل فندکی کار می کند، چراغ "DC IN" روشن خواهد شد.

تذکر: تبدیل فندکی برای باتری ماشین D.C. 12 V / 24 V می باشد. تبدیل فندکی را نمی توان با سایر منابع تغذیه توان D.C. بکار برد.

تذکر: هنگامی که کلید ماشین یا سوئیچ ماشین در وضیت "ACC" است نباید از وسیله استفاده کنید. در غیراینصورت منجر به خالی شدن باتری می شود.

تذکر: از سیم های رابط، سیم های چندشاخه و غیره استفاده نکنید. از تبدیل فندکی ارائه شده همراه این وسیله استفاده کنید. در غیراینصورت ممکن است اشکالات کاری رخ دهند.

تذکر: سیم را موقع جدا کردن نکشید. در غیراینصورت ممکن است اشکالات کاری رخ دهند.

تذکر: اگر ماشین دارای قابلیت کاهش درجا کار کردن است، امکان دارد وسیله به دلیل ضعیف شدن ولتاژ باتری درست کار نکند. در اینصورت توصیه می شود قابلیت کاهش درجا کار کردن را خاموش کنید.

تذکر: اگر سیم برق به برق وصل نشده است باید همیشه قاب سوکت "DC IN" را محکم ببندید. در غیراینصورت ذرات خارجی ممکن است وارد وسیله شده و باعث بروز اشکالات کاری شوند.

توجه: هنگامی که هم تبدیل فندکی و هم کارتریج باتری نصب شده اند، وسیله با توان گرفته شده از تبدیل فندکی کار خواهد کرد.

توجه: با وجود اینکه وسیله با توان تبدیل فندکی کار می کند، توان باتری کمی مصرف خواهد شد.

توجه: وسیله کارتریج باتری را شارژ نخواهد کرد.

توجه: هنگامی که وسیله منبع تغذیه را عوض می کند، کمپرسور برای محافظت از خود حدود 3 دقیقه متوقف خواهد شد.

هنگامی که با آداپتور برق متناوب کار می کنید

وسیله جانبی اختیاری

⚠احتیاط: اگر فیش براحتی جدا می شود، اگر اتصال نامطمئن است، یا اگر فیش را نمی توان بدرستی وصل کرد نباید از آداپتور برق متناوب استفاده کنید.

⚠احتیاط: از آداپتور برق متناوب ارائه شده همراه این وسیله استفاده کنید. استفاده از آداپتورهای برق متناوب دیگر می تواند خطر آتش سوزی را به دنبال داشته باشد.

اگر از وسیله با برق متناوب استفاده می کنید، از آداپتور برق متناوب ارائه شده همراه وسیله استفاده کنید. فیش را در سوکت "DC IN" قرار داده و سپس سر دیگر را به یک پریز وصل کنید.
◄ **شکل5: 1.** سوکت "DC IN" **2.** فیش **3.** پریز *

* شکل فیش آداپتور برق متناوب در سمت پریز و شکل پریز بسته به کشور متفاوت خواهد بود.

هنگامی که وسیله با توان گرفته شده از آداپتور برق متناوب کار می کند، چراغ "DC IN" روشن خواهد شد.

تذکر: سیم را موقع جدا کردن نکشید. در غیراینصورت ممکن است اشکالات کاری رخ دهند.

تذکر: اگر سیم برق به برق وصل نشده است باید همیشه قاب سوکت "DC IN" را ببندید. در غیراینصورت ذرات خارجی ممکن است وارد وسیله شده و باعث بروز اشکالات کاری شوند.

توجه: هنگامی که هم آداپتور برق متناوب و هم کارتریج باتری نصب شده اند، وسیله با توان گرفته شده از آداپتور برق متناوب کار خواهد کرد.

توجه: با وجود اینکه وسیله با توان آداپتور برق متناوب کار می کند، توان باتری کمی مصرف خواهد شد.

توجه: وسیله کارتریج باتری را شارژ نخواهد کرد.

توجه: هنگامی که وسیله منبع تغذیه را عوض می کند، کمپرسور برای محافظت از خود حدود 3 دقیقه متوقف خواهد شد.

قرار دادن مواد غذایی یا نوشیدنی در وسیله

⚠احتیاط: پیش از قرار دادن بستنی یا مواد غذایی منجمد در محفظه باید محفظه را به قدر کافی سرد کنید. بستنی یا مواد غذایی منجمد را با سایر مواد غذایی و نوشیدنی قرار ندهید. در غیراینصورت شاید بستنی و مواد غذایی منجمد آب شوند.

⚠احتیاط: هنگامی که وسیله در حالت گرم کننده است نباید چیزهایی را که به آسانی خراب می شوند در محفظه قرار دهید. مواد غذایی یا نوشیدنی ممکن است خراب شوند.

⚠احتیاط: اگر وسیله خاموش است از قرار دادن مواد غذایی (بخصوص مواد غذایی نپخته) خودداری کنید. مواد غذایی یا نوشیدنی ممکن است خراب شوند.

⚠احتیاط: مواد غذایی را مستقیماً در محفظه قرار ندهید. مواد غذایی را در لفاف پیچیده یا مواد غذایی را در کیسه پلاستیکی بگذارید.

⚠احتیاط: هنگامی که در حالت گرم کننده کار می کنید نباید بطری های پلاستیکی بدون مقاومت حرارتی قرار دهید. در غیراینصورت ممکن است تغییر شکل یافته یا بشکنند.

باز کردن یا بستن در

چفت را به بالا بکشید تا آزاد شود و در را باز کنید. در را می توان از هر دو طرف باز کرد.
◄ **شکل6**

هر دو چفت را به بالا بکشید تا آزاد شوند و در را از بدنه جدا کنید.
◄ **شکل7**

بیش از حد، سوختگی احتمالی و حتی خرابی شود.

6. **دستگاه و کارتریج باتری را نباید در مکانی که دمای آن به 50 درجه سانتیگراد (122 درجه فارنهایت) می رسد یا از آن بالاتر می رود نگهداری و استفاده کنید.**
7. **کارتریج باتری را تحت هیچ شرایطی حتی اگر به شدت آسیب دیده یا بطور کامل از رده خارج شده باشد، نسوزانید. کارتریج باتری در آتش منفجر خواهد شد.**
8. **به کارتریج باتری میخ نزنید، آنرا نبرید، له نکنید، پرتاب نکرده و آنرا نیاندازید، یا با یک جسم سخت به کارتریج باتری ضربه وارد نکنید.** این کارها می تواند موجب آتش سوزی، گرمای بیش از حد یا انفجار شود.
9. **از یک باتری آسیب دیده استفاده نکنید.**
10. **هرگز بسته های باتری آسیب دیده را سرویس نکنید.** سرویس کردن بسته های باتری باید فقط توسط سازنده یا مراکز خدمات مجاز انجام شود.
11. **باتری های یون-لیتیم موجود مشمول الزامات قوانین کالاهای خطرناک می باشند.**
الزامات ویژه بسته بندی و برچسب زدن باید در حمل های تجاری، بعنوان مثال توسط طرف های ثالث و شرکت های حمل رعایت گردند. برای آماده ساختن وسیله جهت حمل باید حتماً با یک متخصص مواد خطرناک مشورت کرد. در صورت وجود قوانین مشروح تر کشوری باید آنها را نیز رعایت کنید.
روی کنتاکت ها نوار چسبانده یا آنها را بپوشانید و باتری را طوری بسته بندی کنید که نتواند در بسته بندی به اطراف جابجا شود.
12. **هنگام دور انداختن کارتریج باتری، آنرا از دستگاه خارج کرده و در مکانی امن دور بیاندازید. قوانین و مقررات محلی خود در ارتباط با دور انداختن باتری را رعایت کنید.**
13. **باتری ها را فقط با دستگاه های مشخص شده توسط ماکیتا استفاده کنید.** قرار دادن باتری ها در دستگاه های فاقد سازگاری می تواند منجر به آتش سوزی، گرم شدن بیش از حد، انفجار، یا نشتی الکترولیت شود.
14. **اگر از دستگاه برای مدت طولانی استفاده نمی شود، باید باتری را از دستگاه خارج سازید.**
15. **کارتریج باتری ممکن است در طول استفاده و بعد از آن گرم باشد و باعث سوختگی یا سوختگی های دما پایین شود. موقع دست زدن به کارتریج های باتری داغ توجه داشته باشید.**
16. **درست بعد از استفاده نباید به پایانه دستگاه دست بزنید چون می تواند آنقدر داغ باشد که باعث سوختگی شود.**
17. **اجازه ندهید تراشه ها، گرد و غبار یا خاک در پایانه ها، سوراخ ها و شیارهای کارتریج باتری جمع شوند.** این می تواند باعث گرم شدن، آتش گرفتن، منفجر شدن و اشکال کاری دستگاه یا کارتریج باتری شود که منجر به سوختگی یا جراحت شخصی خواهد شد.
18. **از کارتریج باتری در نزدیک خطوط برق فشار قوی استفاده نکنید مگر اینکه دستگاه قابلیت استفاده در مجاورت خطوط برق فشار قوی را داشته باشد.** این امر می تواند باعث بروز اشکالات کاری یا خرابی دستگاه یا کارتریج باتری شود.
19. **باتری را از دسترس کودکان خارج سازید.**

این راهنمایی ها را نگهداری کنید.

⚠احتیاط: فقط از باتری های اصل ماکیتا استفاده کنید. استفاده کردن از باتری های غیر اصل ماکیتا، یا باتری هائی که دستکاری شده اند می تواند باعث ترکیدن باتری و ایجاد آتش سوزی، جراحت شخصی و خسارت شود. همچنین گارانتی ماکیتا را برای دستگاه و شارژر ماکیتا باطل خواهد کرد.

تذکر: ماکیتا مسئولیتی در قبال حوادث ناشی از استفاده کردن از باتری های غیر اصل ماکیتا یا باتری هایی که دستکاری شده اند نخواهد داشت. باتری های اصل ماکیتا بر اساس مقررات و استانداردهای ایمنی موضوعه، برای ارزیابی سازگاری با ابزارها و شارژرهای ماکیتا تحت آزمایشات و بررسی های سختگیرانه ای قرار گرفته اند.

نکاتی برای به حداکثر رساندن عمر باتری

1. **کارتریج باتری را پیش از اینکه کاملاً تخلیه شود شارژ کنید. اگر متوجه افت توان دستگاه شدید، همیشه باید کار با دستگاه را متوقف کرده و کارتریج باتری را شارژ کنید.**
2. **هرگز یک کارتریج باتری را که شارژ کامل دارد دوباره شارژ نکنید. شارژ بیش از حد عمر مفید باتری را کاهش می دهد.**
3. **کارتریج باتری را در دمای اتاق بین 10 تا 40 درجه سانتیگراد (50 تا 104 درجه فارنهایت) شارژ کنید. اگر کارتریج باتری داغ است ابتدا بگذارید خنک شود بعد آنرا شارژ کنید.**
4. **هنگامی که از کارتریج باتری استفاده نمی کنید، آنرا از دستگاه یا شارژر خارج کنید.**
5. **اگر از کارتریج باتری برای مدت طولانی استفاده نمی کنید (بیشتر از شش ماه)آنرا شارژ کنید.**

معرفی اجزا و قطعات

◄ **شکل1**

1	صفحه کنترل	2	چراغ LED
3	جداکننده	4	سبد داخلی
5	سینی داخلی	6	دسته حمل
7	بازکننده	8	دریچه تهویه هوا
9	چرخ	10	قاب USB
11	قاب سوکت "DC IN"	12	سوکت "DC IN"
13	قاب باتری	14	در
15	چفت	16	دستگیره چرخ
17	تخلیه	18	دکمه روشن خاموش
19	چراغ "DC IN"	20	واحد دما (درجه فارنهایت)
21	واحد دما (درجه سانتیگراد)	22	چراغ حالت گرم کننده
23	چراغ حالت خنک کننده	24	دکمه تنظیم دما (چپ)
25	نمایشگر دما	26	نشانگر باتری
27	دکمه تنظیم دما (راست)	28	دکمه تنظیم

طرز استفاده

⚠احتیاط: هنگامی که وسیله در حالت گرم کننده است نباید چیزهایی را که به آسانی خراب می شوند در محفظه قرار دهید. مواد غذایی یا نوشیدنی ممکن است خراب شوند.

توجه: هنگامی که وسیله را در یک محیط رطوبت بالا بکار می برید، امکان چگالیده شدن شبنم روی وسیله وجود دارد. این مسئله نقص وسیله نیست. از یک دستمال خشک برای پاک کردن شبنم چگالیده شده از روی وسیله استفاده کنید.

وصل کردن منبع تغذیه

هنگامی که با کارتریج باتری کار می کنید

⚠احتیاط: همیشه پیش از قرار دادن یا برداشتن کارتریج باتری باید وسیله را خاموش کنید.

⚠احتیاط: هنگام قرار دادن یا برداشتن کارتریج باتری، وسیله و کارتریج باتری را محکم نگه دارید. محکم نگرفتن وسیله و کارتریج باتری باعث می شود از دست شما بیافتند و در نتیجه با صدمه دیدن وسیله و کارتریج باتری و جراحت شخصی روبرو خواهید شد.

⚠احتیاط: مراقبت باشید انگشتان شما بین کارتریج باتری و پایانه ها گیر نکنند. این امر می تواند موجب جراحت بریدگی شود.

برای نصب کارتریج باتری، قاب باتری را باز کنید.

◄ **شکل2**

زبانه روی کارتریج باتری را با شیار جایگاه هماهنگ کرده و آنرا در جای خود بلغزانید. آنرا تا انتها وارد کنید تا با یک صدای کلیک خفیف در جای خود قفل شود. سپس قاب باتری را ببندید.
برای برداشتن کارتریج باتری، در حالی که دکمه جلوی کارتریج را کشیده اید

منجر شود.

29. **اگر فیوز تبدیل فندکی بسوزد باید همیشه آنرا با فیوزی که ماکیتا تعیین کرده است عوض کنید. برای جزییات بیشتر با مرکز خدمات محلی ماکیتا تماس بگیرید.**

30. **برای جلوگیری از آسیب دیدن کمپرسور، دکمه راه اندازی را پشت سر هم فشار ندهید. هنگام راه اندازی، همیشه باید از نوبت استفاده قبلی حداقل 5 دقیقه فاصله بدهید.**

31. **هنگامیکه در حالت خنک کنندگی کار می کند نباید با دستان خیس به محتویات داخل وسیله، علی الخصوص آنهایی که از فلز ساخته شده اند دست بزنید.** این کار می تواند باعث سرمازدگی شود.

32. **هنگامیکه در حالت گرم کنندگی کار می کند، نباید برای مدت طولانی داخل وسیله را با دست خود لمس کنید.** خطر سوختگی های دما پایین وجود دارد.

33. **مراقب باشید انگشت شما هنگام بستن و باز کردن در و قاب باتری گیر نکند.**

34. **موقعی که مواد غذایی و نوشیدنی را خنک یا گرم می کنید مراقب باشید توان باتری تمام نشود. مواد غذایی باز شده را برای مدت طولانی نگهداری نکنید.** امکان خراب شدن مواد غذایی و نوشیدنی وجود دارد.

35. **هنگام قرار دادن مواد غذایی یا نوشیدنی در وسیله، داخل محفظه را تمیز نگاه دارید.** خطر مسمومیت غذایی و غیره.

36. **هنگام قرار دادن مواد غذایی یا نوشیدنی در وسیله، از قبل یک چیز سرد یا گرم قرار دهید.** این وسیله قادر نیست در مدت کوتاه سرد یا گرم کند.

37. **از پر کردن بیش از حد وسیله با مواد غذایی و نوشیدنی خودداری کنید.** راندمان خنک کنندگی می تواند کاهش یابد و مواد غذایی و نوشیدنی خراب شوند.

38. **موقعی که وسیله در حالت گرم کنندگی است از قرار دادن چیزهایی که براحتی خراب می شوند در محفظه خودداری کنید.** مواد غذایی یا نوشیدنی ممکن است خراب شوند.

39. **موجوداتی مانند حیوانات خانگی را در داخل وسیله نگذارید.** این وسیله نمی تواند موجودات را زنده نگه دارد.

40. **مستقیماً آب در داخل وسیله قرار ندهید.** امکان دارد آب داخل وسیله شده و باعث بروز اشکالات کاری شود. اگر آب در داخل محفظه جمع شده است، آنرا با یک دستمال نرم پاک کند.

41. **یک عامل خنک کننده را در داخل یک کیسه پاره نگذارید.** اگر عامل خنک کننده در داخل وسیله نشت کند، قسمت فلزی وسیله ممکن است خورده شود. اگر عامل خنک کننده نشت کرد، آن را با یک دستمال نرم پارچه ای نمدار پاک کرده و سپس با یک دستمال نرم خشک کنید.

42. **چیزهایی مانند دارو یا مواد آموزشی در وسیله قرار ندهید.** این وسیله قادر به نگهداری موادی که نیازمند کنترل دمای دقیق هستند نمی باشد.

43. **وسیله را موقع حمل محکم بگیرید.** در غیراینصورت امکان دارد وسیله افتاده و باعث بروز اشکالات کاری شده یا روی پای شما بیافتد و باعث جراحت شود.

44. **هنگامی که وسیله را حمل می کنید باید وسیله را در حالتی نگه دارد که در آن به سمت بالا باشد. وسیله را برعکس حمل نکنید.** در غیراینصورت ممکن است اشکالات کاری رخ دهند.

45. **هنگامی که تمیز می کنید یا از آن استفاده نمی کنید، باتری را خارج ساخته و فیش را بکشید.**

46. **برای تمیز کردن محصول از مایعات شوینده شیمیایی و اجسام سخت استفاده نکنید.**

47. **برای زدودن یخ یا برفک از وسیله نباید از چاقو یا پیچ گوشتی استفاده کنید.** این کار باعث آسیب دیدن داخل وسیله شده و موجب بروز اشکالات کاری می شود، یا امکان دارد گاز یا روغن داخل به بیرون بپاشد.

48. **اگر در یک محیط پرگرد و غبار استفاده می کنید، باید فیلتر اسفنجی را در فواصل زمانی کوتاه تر تمیز کنید.** محیط پرگرد و غبار باعث می شود فیلتر اسفنجی راحت تر دچار گرفتگی شده و موجب آتش سوزی خواهد شد.

هشدارهای ایمنی برای دستگاه های باتری دار

استفاده و مراقبت از دستگاه های باتری دار

1. **از شروع بکار ناخواسته جلوگیری کنید. قبل از وصل کردن به بسته باتری، بلند کردن یا حمل دستگاه باید همیشه دقت کنید که کلید در وضعیت خاموش باشد.** اگر هنگام حمل، دستگاه در حالت فعال بوده یا انگشت شما روی کلید باشد، احتمال رخ دادن حادثه بسیار زیاد خواهد بود.
2. **قبل از انجام هرگونه تنظیمات، عوض کردن متعلقات یا قرار دادن دستگاه در محل نگهداری باید بسته باتری را از دستگاه جدا کنید.** رعایت این نکات پیشگیرانه ایمنی از روشن شدن ناخواسته و اتفاقی دستگاه جلوگیری خواهد کرد.
3. **عمل شارژ را فقط با شارژری که سازنده معین کرده است انجام دهید.** شارژری که برای یک نوع بسته باتری مناسب باشد می تواند در صورت استفاده با یک بسته باتری دیگر خطر آتش سوزی ایجاد نماید.
4. **دستگاه ها را فقط با بسته های باتری تعیین شده اختصاصی آنها استفاده کنید.** استفاده کردن از بسته های باتری دیگر می تواند به بروز خطر جراحت یا آتش سوزی منجر شود.
5. **هنگامی که بسته باتری تحت استفاده نیست، آنرا از سایر اشیای فلزی مانند گیره کاغذ، سکه، کلید، میخ، پیچ یا سایر اشیای فلزی کوچک که می توانند باعث اتصال دو پایانه بهم شوند دور نگه دارید.** اتصال کوتاه پایانه های باتری می تواند باعث سوختگی یا آتش سوزی شود.
6. **در شرایط نامناسب، امکان دارد مایعی از باتری به بیرون تراوش کند؛ از تماس با آن احتراز کنید. اگر تصادفاً تماس حاصل شد، با آب بشویید. اگر این مایع با چشمان شما تماس پیدا کرد به پزشک نیز مراجعه کنید.** مایعی که از باتری تراوش می کند می تواند باعث تحریک و یا سوختگی شود.
7. **اگر دستگاه یا بسته باتری آسیب دیده یا اصلاح شده اند هرگز نباید از آنها استفاده کنید.** باتری های آسیب دیده یا اصلاح یافته ممکن است عملکرد غیرقابل پیش بینی داشته باشند که منجر به آتش سوزی، انفجار یا بروز خطر جراحت خواهد شد.
8. **بسته باتری یا دستگاه را در معرض آتش یا دمای خیلی زیاد قرار ندهید.** قرار دادن در معرض آتش یا دمای بالای 130 درجه سانتیگراد می تواند موجب انفجار شود.
9. **تمام دستورالعمل های شارژ کردن را رعایت کرده و بسته باتری یا دستگاه را در خارج از محدوده دمای مشخص شده در دستورالعمل ها شارژ نکنید.** شارژ کردن به روش نادرست یا در دمای خارج از محدوده مشخص شده می تواند به باتری آسیب رسانده و خطر آتش سوزی را بالا ببرد.
10. **کار سرویس را به تعمیرکاران واجد شرایط بسپارید و فقط از قطعات یدکی اصل استفاده کنید.** توجه به این نکته تضمین کننده ایمنی دستگاه شماست.
11. **سعی نکنید دستگاه یا بسته باتری را دستکاری یا تعمیر کنید مگر در مواردی که در دستورالعمل های استفاده و نگهداری ذکر شده است.**

راهنمایی های مهم ایمنی برای کارتریج باتری

1. **پیش از اینکه از کارتریج باتری استفاده کنید، کلیه دستورالعملها و علائم هشداردهنده درج شده روی (1) شارژر باتری، (2) باتری و (3) محصول استفاده کننده از باتری را مطالعه نمایید.**
2. **کارتریج باتری را باز نکرده یا دستکاری نکنید.** این کار می تواند موجب آتش سوزی، گرمای بیش از حد یا انفجار شود.
3. **اگر زمان کارکرد بیش از اندازه کوتاه شده است، فوراً کار را متوقف کنید. در این حالت خطر داغ شدن بیش از حد، سوختگی احتمالی و حتی انفجار وجود دارد.**
4. **اگر الکترولیت وارد چشم شما شد، با آب تمیز آنرا از چشم خود خارج کرده و فوراً به پزشک مراجعه نمایید. خطر از دست دادن بینایی وجود دارد.**
5. **کارتریج باتری را اتصال کوتاه نکنید:**
   (1) **پایانه ها را با مواد هادی لمس نکنید.**
   (2) **کارتریج باتری را نباید در کنار اشیای فلزی دیگر مانند میخ، سکه و غیره در یک جعبه یا قوطی کنار هم نگهداری کنید.**
   (3) **کارتریج باتری را در معرض آب یا باران قرار ندهید. اتصال کوتاه باتری می تواند باعث برقراری جریان قوی، گرم شدن**



هشدار؛
خطر آتش سوزی.



آب را مستقیماً داخل محفظه پر نکنید. وسیله را در آب غوطه ور نکنید. روی وسیله آب نریزید. در غیراینصورت امکان بروز برق گرفتگی یا خطای کاری وجود دارد.

منبع تغذیه

این ابزار باید صرفاً به منبع تغذیه ای وصل شود که ولتاژ آن برابر ولتاژ قید شده روی پلاک ابزار است، این ابزار فقط با برق متناوب تک فاز کار می کند. اینها دارای عایق دوبل هستند ولذا برای آنها می توان از پریزهای برق فاقد اتصال زمین (ارت) استفاده کرد.

هشدارهای ایمنی

1. **وسیله فقط زمانی برای استفاده در کمپینگ مناسب است که وسیله با کارتریج باتری توان بگیرد.**
2. **این وسیله از میردهای قابل اشتعال استفاده می کند. این دستورالعملها را برای کار مطالعه کرده و رعایت کنید. برای امور سرویس به مرکز خدمات ما درخواست بدهید. هنگام دور انداختن وسیله، مقررات محلی خود درباره دفع میردهای قابل اشتعال را رعایت کنید.**
3. **هشدار: منافذ تهویه یا بدنه وسیله را عاری از انسداد حفظ کنید.**
4. **هشدار: برای شتاب بخشیدن به فرایند یخ زدائی از هیچ وسیله مکانیکی یا شیوه هایی بغیر از آنچه که توسط سازنده توصیه شده است استفاده نکنید.**
5. **هشدار: از وسایل الکتریکی داخل محفظه های نگهداری مواد غذایی استفاده نکنید مگر از نوع توصیه شده توسط سازنده باشند.**
6. **این وسیله محتوی گازهای منبسط کننده عایق قابل اشتعال است. هنگام دور انداختن وسیله، مقررات محلی خود درباره دفع گازهای منبسط کننده عایق قابل اشتعال را رعایت کنید.**
7. **مواد منفجره مانند قوطی های افشانه با محرک قابل اشتعال را در این وسیله نگهداری نکنید.**
8. **این وسیله برای استفاده در کاربردهای خانگی و امثال آن طراحی شده است، مانند**
   - قسمت های آشپزخانه کارکنان در فروشگاه ها، دفاتر و سایر محیط های کاری؛
   - خانه های واقع در مزارع و توسط مشتریان در هتل ها، مهمانسراها و سایر محیط های نوع مسکونی؛
   - محیط های نوع مهمانپذیرهای صبحانه و اتاق؛
   - کیترینگ و کاربری های مشابه غیرفروشگاهی.
9. **هنگام تعویض چراغ های روشنایی از یک تعمیرکار واجد شرایط کمک بگیرید. کلیه قطعات، شامل چراغ روشنایی باید توسط یک تعمیرکار واجد شرایط تعویض شوند.**
10. **هشدار: خطر گیر افتادن کودکان. پیش از اینکه این وسیله را دور بیاندازید:**
    * درها را جدا کنید.

هشدارهای ایمنی تکمیلی برای جعبه خنک کن و گرم کن

1. **پیش از استفاده، این دفترچه راهنما را با دقت مطالعه کنید.**
2. **اجازه ندهید کودکان خردسال و حیوانات خانگی با این وسیله بازی کنند. وسیله را موقع قرار دادن در محل نگهداری از دسترس کودکان دور نگاه دارید.** درغیراینصورت حادثه جدی مانند گیر کردن ممکن است اتفاق بیافتد.
3. **وسیله را از هم باز نکنید.**
4. **نباید از هیچ وسیله جانبی که توسط سازنده توصیه نشده استفاده کنید.** در غیراینصورت ممکن است اشکالات کاری رخ دهند.
5. **از این وسیله بعنوان چارپایه یا صندلی استفاده نکنید.** این کار می تواند باعث افتادن و بروز جراحات شود.
6. **برای جلوگیری از برق گرفتگی نباید وسیله را در آب یا سایر مایعات غوطه ور کنید. در معرض باران قرار ندهید.**
7. **حتی اگر از وسیله استفاده نمی شود، نباید آنرا برعکس گذاشته یا بیشتر از 15 درجه کج کنید.** در غیراینصورت ممکن است اشکالات کاری رخ دهند.
8. **وسیله را در مکان های گرم مانند داخل ماشین زیر نور آفتاب یا در مجاورت مواد گرم کننده قرار ندهید.** امکان دارد عملکرد خنک کنندگی کاهش یافته یا نشتی گاز باعث آتش سوزی شود.
9. **هنگام تعیین جای وسیله باید اطمینان حاصل کنید که سیم برق گیر نکرده یا آسیب نمی بیند.**
10. **وسیله را در مجاورت وسایل گازی قرار ندهید.** امکان دارد عملکرد خنک کنندگی کاهش یافته یا نشتی گاز باعث آتش سوزی شود.
11. **از اسپری قابل اشتعال در مجاورت وسیله استفاده نکنید.** در غیراینصورت می تواند باعث آتش سوزی شود.
12. **از این وسیله در یخچال ماشین یا محفظه یخچال استفاده نکنید.** چگالیده شدن شبنم براحتی در ماشین یخچال دار و محفظه یخچال روی می دهد و باعث می شود که قطرات آب روی وسیله ریخته و منجر به بروز اشکالات کاری می شود.
13. **هنگام استفاده از وسیله در داخل ماشین، باید اطمینان حاصل کنید که وسیله را در مکانی پایدار مانند فضای بار یا در فضای جلوی پای صندلی های عقب نصب کرده و آنرا ثابت می کنید. وسیله را روی صندلی در وضعیت ناپایدار قرار ندهید.** اگر ماشین در حین رانندگی به ناگاه شروع به حرکت کند یا متوقف شود، امکان دارد وسیله افتاده و جابجا شود و باعث جراحت گردد.
14. **از آداپتور برق متناوب در فضای بیرون استفاده نکنید.** درغیراینصورت ممکن است برق گرفتگی رخ دهد.
15. **برای جلوگیری از آتش سوزی یا اتصال کوتاه باید از وارد کردن فویل فلزی یا هر ماده رسانای دیگر در وسیله خودداری کنید.**
16. **ببینید آیا محدوده ولتاژ استفاده شده مشابه محدود ذکر شده روی پلاک مشخصات محصول است، آیا دوشاخه برق با پریز مطابقت دارد، و اطمینان حاصل کنید که پریز اتصال زمین صحیح داشته باشد.**
17. **از کار خشن با آداپتور برق متناوب و تبدیل فندکی خودداری کنید.**
18. **هنگام استفاده نباید هیچ جسمی روی آداپتور برق متناوب یا در اطراف آن قرار بدهید.** در غیراینصورت می تواند باعث آتش سوزی شود.
19. **از آسیب زدن به سیم آداپتور برق متناوب و تبدیل فندکی خودداری کنید.**
    - **سیم را دستکاری نکنید.**
    - **با توسل به زور سیم را خم نکنید، نکشید یا نپیچانید.**
    - **سیم نباید به جایی گیر کند.**
    - **از قرار دادن اجسام سنگین روی سیم خودداری کنید.**
    - **هنگام استفاده نباید سیم را دسته کنید.**

    در غیراینصورت امکان آسیب دیدن سیم وجود داشته و منجر به آتش سوزی یا برق گرفتگی خواهد شد.
20. **فیش آداپتور برق متناوب و تبدیل فندکی را تمیز کنید.** آلودگی هایی مانند آب یا نمک چسبیده به فیش می توانند باعث زنگ زدگی شده و منجر به ضعیف شدن رسانایی، تغییر شکل یا آتش سوزی شوند.
21. **گرد و غبار و خاکستر را از سوکت تبدیل فندکی تمیز کنید.** در غیراینصورت امکان تغییر شکل یا آتش سوزی وجود خواهد داشت.
22. **فیش را با دستان خیس یا چرب لمس نکنید.** انجام این کار می تواند باعث برق گرفتگی شود.
23. **فیش را کامل در سوکت "DC IN" وارد کنید.** عدم انجام این کار موجب تغییر شکل فیش یا آتش سوزی خواهد شد.
24. **درست بعد از کار به فیش آداپتور برق متناوب و تبدیل فندکی دست نزنید.** آنها می توانند بسیار داغ شوند و پوست شما را خواهد سوزاند.
25. **از خروجی DC (DC) ژنراتور موتور بعنوان منبع تغذیه استفاده نکنید.** این کار می تواند باعث بروز اشکالات کاری شود.
26. **هنگامیکه ظرفیت باتری باقیمانده ماشین ناچیز بود، وسیله را زمانی استفاده کنید که موتور در حال کار باشد. بعد از استفاده از وسیله، سوکت تبدیل فندکی را جدا کنید تا از وارد آمدن بار به باتری ماشین جلوگیری شود.**
27. **هنگام استفاده از وسیله از شارژ کردن باتری ماشین خودداری کنید.** امکان دارد ولتاژ غیرقابل قبول به محصول وارد آید و منجر به خرابی یا آتش سوزی خواهد شد.
28. **موقع رانندگی با وسیله کار نکنید.** این امر می تواند به بروز حادثه

- بعضی از کارتریج های باتری و شارژرهای ذکر شده در بالا ممکن است بسته به منطقه محل سکونت شما در دسترس نباشند.

⚠هشدار: فقط از کارتریج های باتری و شارژرهای ذکر شده در بالا استفاده کنید. استفاده از کارتریج های باتری و شارژرهای دیگر می تواند خطر جراحت و/یا آتش سوزی را به دنبال داشته باشد.

⚠هشدار: نباید با این دستگاه از منابع تغذیه توان سیم دار مانند آداپتور باتری یا بسته سیار توان استفاده کرد. سیم این قبیل منابع تغذیه توان ممکن است عملیات را مختل کرده و موجب جراحت شخصی گردد.

زمان کارکرد

توجه: زمان کارکرد از حالتی اندازه گیری می شود که داخل محفظه به دمای کنترل برسد.

توجه: زمان های کارکرد تقریبی بوده و بسته به نوع باتری، وضعیت شارژ و شرایط استفاده تغییر خواهند کرد.

هنگامیکه بعنوان یک محفظه کار می کند

ولتاژ	کارتریج باتری (هنگامیکه از دو کارتریج باتری یکسان استفاده می شود)	زمان کاری برای هر دمای کنترل (ساعت)		
		دمای محیط 30°C (85°F) است		دمای محیط 0°C (30°F) است
		-18°C (0°F)	5°C (40°F)	60°C (140°F)
D.C. 18 V	BL1815N	1.5	4.0	1.5
	BL1820B	2.0	5.5	2.0
	BL1830B	3.0	7.5	2.5
	BL1840B	4.5	11.0	3.5
	BL1850B	5.5	14.0	5.0
	BL1860B	7.0	17.0	6.0
D.C. 36 V - 40 V حداکثر	BL4020	4.5	11.5	4.5
	BL4025	6.0	15.0	5.5
	BL4040	10.0	24.0	9.0
	BL4050F	12.5	30.0	11.5
	BL4080F	20.0	48.0	18.5

هنگامیکه بعنوان دو محفظه کار می کند

ولتاژ	کارتریج باتری (هنگامیکه از دو کارتریج باتری یکسان استفاده می شود)	زمان کاری برای هر دمای کنترل (ساعت)	
		دمای محیط 30°C (85°F) است	
		-18°C (0°F)	5°C (40°F)
D.C. 18 V	BL1815N	1.5	
	BL1820B	2.5	
	BL1830B	3.5	
	BL1840B	5.0	
	BL1850B	6.5	
	BL1860B	8.0	
D.C. 36 V - 40 V حداکثر	BL4020	4.5	
	BL4025	5.5	
	BL4040	9.0	
	BL4050F	11.0	
	BL4080F	18.0	

علائم و نشانه ها

در اینجا علائم و نشانه هایی را مشاهده خواهید کرد که ممکن است برای این دستگاه بکار رفته باشند. پیش از استفاده باید حتماً از معنی آنها آگاه باشید.

دفترچه راهنما را مطالعه کنید.

Ni-MH
Li-ion

فقط برای کشورهای عضو اتحادیه اروپا(EU)
به دلیل وجود اجزای خطرناک در این دستگاه، لوازم مستعمل الکتریکی و الکترونیکی، انباره ها و باتری ها می توانند بر محیط زیست و سلامتی انسانها اثر منفی داشته باشند.
لوازم الکتریکی و الکترونیکی یا باتری ها را همراه با ضایعات و زباله های خانگی دور نیاندازید!
در تطابق با مصوبه اروپایی درباره لوازم مستعمل الکتریکی و الکترونیکی و انباره ها و باتری ها و انباره ها و باتری های مستعمل، و اجرای آنها با توجه به مقررات و قوانین کشوری، لوازم مستعمل الکتریکی و انباره ها و باتری ها و انباره ها و باتری های مستعمل باید جداگانه نگهداری شده و به یک محل جمع آوری مجزا برای ضایعات شهری که مطابق با قوانین و مقررات محافظت از محیط زیست کار می کند، تحویل شوند.
این موضوع با علامت سطل زباله چرخدار ضربدر خورده روی دستگاه مشخص گردیده است.

هشدار

- **برای مطالعه روالهای متناسب و نکات احتیاطی که باید در طول اجرای عملیات نگهداری توسط کاربران رعایت شوند به بخش «نگهداری» رجوع کنید.**
- برای کاربران در اروپا:
این وسیله توسط کودکان از سن 8 سال به بالا و اشخاص دارای توانایی جسمانی، حسی و یا ذهنی محدود و یا افراد فاقد تجربه و دانش بشرطی قابل استفاده می باشد که به روشی ایمن درباره طرز کار وسیله آموزش ببینند و یا تحت نظارت با وسیله کار کنند و خطرات موجود را درک نمایند. کودکان نباید با وسیله بازی کنند. کودکان نباید بدون نظارت به انجام امور تمیز کردن وسیله و یا کارهای نگهداری مخصوص کاربران اقدام نمایند.
- برای کاربران در نقاطی بغیر از اروپا:
این وسیله برای استفاده افراد (شامل کودکان) دارای ناتوانی های جسمانی، حسی یا ذهنی، و یا افرادی که فاقد تجربه و دانش لازم هستند مناسب نیست، مگر آنکه تحت نظارت با وسیله کار کنند و یا فردی که مسئول ایمنی آنهاست تعلیمات لازم را در خصوص استفاده از وسیله به آنها بدهد. کودکان باید همواره تحت سرپرستی باشند تا مطمئن شوید با وسیله بازی نمی کنند.
- **اگر سیم برق آسیب دیده است، باید آن را با یک سیم مخصوص یا مجموعه قابل تهیه از سازنده یا نماینده خدماتی تعویض کرد.**
- **برای آگاهی از نوع مرجع باتری به بخش «مشخصات فنی» رجوع کنید.**
- **برای آگاهی از نحوه برداشتن یا قرار دادن باتری به بخش «قرار دادن یا برداشتن کارتریج باتری» رجوع کنید.**
- **هنگام دور انداختن کارتریج باتری، آنرا از وسیله خارج کرده و در مکانی امن دور بیاندازید. قوانین و مقررات محلی خود در ارتباط با دور انداختن باتری را رعایت کنید.**
- **اگر از وسیله برای مدت طولانی استفاده نمی شود، باید باتری را از وسیله خارج سازید.**
- **کارتریج باتری را اتصال کوتاه نکنید.**

مقدمه

مشخصات فنی

مدل:		**CW004G**
ورودی	کارتریج باتری	D.C. 18 V D.C. 36 V - 40 V حداکثر
	تبدیل فندکی	D.C. 24 V / D.C. 12 V
مصرف توان		80 W
طبقه بندی محافظت ضدشوک		III
درگاه تغذیه توان USB		ولتاژ D.C. خروجی 5 V / جریان D.C. خروجی 2.4 A / نوع A
ظرفیت		29 L
مبرد		(33 g) R-1234yf
ماده عایق / ماده فومی		فوم پلی اورتان / سیکلوپنتن (C_5H_{10})
رده بندی محافظت		IPX4 (منبع تغذیه فقط کارتریج باتری)
وزن خالص (بدون متعلقات)	بدون کارتریج باتری	17.1 kg
	با 2x BL4080F	20.9 kg
ابعاد (ارتفاع x عرض x طول)	ابعاد بیرونی	676 mm x 345 mm x 471 mm (با دسته ها و دستگیره حمل در حالت پایین آورده شده)
	داخل محفظه	343 mm x 338 mm x 240 mm
نوع شرایط جوی		T / ST / N / SN

- به دلیل اجرای برنامه های مستمر تحقیقات و توسعه امکان دارد مشخصات فنی ذکر شده بدون اعلام قبلی تغییر یابند.
- مشخصات فنی ممکن است بر حسب کشور محل عرضه محصول متفاوت باشد.

دمای قابل انتخاب

60	55	50	45	40	35	30	25	20	15	10	5	0	-5	-10	-15	-18	°C
140	130	120	115	105	95	85	75	70	60	50	40	30	25	15	5	0	°F

کارتریج باتری و شارژر قابل استفاده

کارتریج باتری	مدل D.C.18 V	BL1860B / BL1850B / BL1840B / BL1830B / BL1820B / BL1815N
	مدل D.C. 36 V - 40 V حداکثر	BL4080F / BL4050F / BL4040 / BL4025 / BL4020
شارژر	مدل D.C.18 V	DC18SF / DC18SE / DC18SD / DC18RE / DC18RD / DC18RC / DC18WC / DC18SH
	مدل D.C. 36 V - 40 V حداکثر	BCC02 / BCC01 / DC40WA / DC40RC / DC40RB / DC40RA

حزام الكتف

⚠تنبيه: لا تستخدم حزام الكتف إلا لحمل الجهاز. لا تستخدمه لأغراض أخرى غير حمل الجهاز (منع السقوط في الأماكن المرتفعة، والتعليق بالرافعات، والسحب، والتعليق على الحائط، وما إلى ذلك).

⚠تنبيه: افحص الجهاز وحزام الكتف بحثًا عن التلف (بما في ذلك القماش والخياطة). ولا تستخدمه في حالة وجود تلف.

⚠تنبيه: تأكد من ربط حزام الكتف بشكل آمن. وإلا فقد تقع حادثة سقوط.

⚠تنبيه: أمسِك الجهاز بيدك واحتفظ به في وضع مستوٍ حتى عند استخدام حزام الكتف. فحمل الجهاز باستخدام حزام الكتف فقط يجعله غير ثابت. قد ينزلق حزام الكتف أو يصطدم بأشياء أخرى ويتسبب في وقوع إصابة.

⚠تنبيه: لا تفرط في التحميل على حزام الكتف. وإلا فقد تقع حادثة سقوط.

ضع الحزام من خلال الثقوب، وعشّق الحزام كما هو مبيّن في الشكل.

◄ **الشكل22**

الصيانة

⚠تنبيه: تأكد دائمًا من إيقاف تشغيل الجهاز، ونزع القابس، وإزالة صندوق البطارية قبل محاولة فحصه أو صيانته.

⚠تنبيه: لا ترش ماءً أو تصبه على الجهاز عند تنظيفه. لا تغسل الجهاز بخرطوم؛ تجنب وصول الماء إلى داخل الجهاز.

إشعار: تجنب استخدام الجازولين أو البنزين أو التنر أو الكحول أو ما شابه. فقد ينتج عن ذلك تغير لون الجهاز أو تشوه شكله أو تشققه.

للحفاظ على سلامة المنتج وموثوقيته، يجب إجراء أية عمليات إصلاح أو أية إجراءات صيانة أو ضبط أخرى لدى مراكز خدمة المصنع أو Makita المعتمدة، ونوصي دومًا باستعمال قطع غيار من إنتاج Makita.

التنظيف

- نظِّف حيز التخزين من بقع الزيت من حين لآخر.
- نظِّف المنطقة المحيطة بالجزء الداخلي من حيز التخزين لمنع انبعاث الروائح.
- نظِّف الفلتر الإسفنجي من الغبار بانتظام لتحسين كفاءة التبريد.
- شريط منع التسرب الخاص بالغطاء العلوي عرضة للاتساخ بسهولة، لذا ينبغي تنظيفه في الوقت المناسب.

إزالة الجليد

لإزالة الجليد، أوقف تشغيل الطاقة وانتظر حتى يذوب الجليد. وبعد ذلك، امسح الماء.

تنظيف الفلتر الإسفنجي

⚠تنبيه: بعد تنظيف الفلتر الإسفنجي، تأكد من تركيبه في الجهاز. قد يتسبب تشغيل الجهاز بدون الفلتر الإسفنجي في حدوث عطل.

1. حرّك غطاء الفلتر في اتجاه السهم المبيّن في الشكل، ثم انزع غطاء الفلتر.
2. اخلع الفلتر الإسفنجي ونظِّفه.

◄ **الشكل23**

3. أعد تركيب الفلتر الإسفنجي وغطاء الفلتر الإسفنجي.

◄ **الشكل24**

الملحقات الاختيارية

⚠تنبيه: يوصى باستعمال هذه الملحقات أو المستلزمات مع جهاز Makita المحدد في هذا الدليل. فاستعمال أية ملحقات أو مستلزمات أخرى قد يعرض الأشخاص لخطر الإصابة. ولا تستعمل أية ملحقات أو مستلزمات إلا للغرض المعيَّن لها.

إذا كنت بحاجة إلى أي مساعدة للحصول على مزيد من التفاصيل حول هذه الملحقات، فالرجاء الاستفسار من مركز خدمة Makita المحلي.

- مهايئ التيار المتردد
- شاحن وبطارية Makita الأصليان

ملاحظة: قد تكون بعض العناصر الواردة بهذه القائمة مرفقة داخل عبوة الجهاز كملحقات قياسية. وقد تختلف من بلد لآخر.

1. شغّل الجهاز.
2. اضغط على زر الضبط ⚙ وزر ضبط درجة الحرارة ▼ الموجود على اليسار حتى يتم عرض الوضع ("Lo" أو "Hi").
3. اضغط على زر ضبط درجة الحرارة ▲/▼ (الموجود على اليسار أو اليمين) لتبديل الوضع "Lo" أو "Hi".
4. اضغط على زر الضبط ⚙، أو اترك الجهاز 5 ثوانٍ تقريبًا دون إجراء أي عملية. اكتمل حد الفولطية.

Lo	الإعداد الافتراضي للمصنع. استخدم هذا الوضع في السيارات التقليدية.
Hi	حد الفولطية أعلى من "Lo". **بالنسبة إلى السيارات التي تستمر في توفير الطاقة من مقبس ولاعة السجائر حتى عند إيقاف تشغيل محرك السيارة، نوصي بتغيير الوضع "Hi".** في الوضع "Hi"، يستشعر الجهاز انخفاضًا طفيفًا في الفولطية ويتم إيقاف تشغيله، مما يحول دون نفاد طاقة البطارية. قد لا يعمل الجهاز بشكل صحيح في الوضع "Hi" إذا كانت فولطية بطارية السيارة منخفضة، على سبيل المثال، تكون وظيفة الحد من تباطؤ الحركة مفعلة في المركبة أو في حالة نفاد طاقة بطارية السيارة. وفي هذه الحالة، ينبغي لتغيير إلى الوضع "Lo".

سُبل الحماية من أسباب أخرى

صُمم نظام الحماية أيضًا لأسباب أخرى قد تؤدي إلى تلف الجهاز والسماح له بالتوقف عن العمل تلقائيًا. اتخذ كل الخطوات التالية للتخلص من الأسباب التي أدت إلى توقف الجهاز مؤقتًا أو إيقافه عن التشغيل.

1. أوقف تشغيل الجهاز، ثم أعد تشغيله.
2. اشحن البطارية (البطاريات) أو استبدلها بأخرى أعيد شحنها.
3. اترك الجهاز والبطارية (البطاريات) ليبردا.

إذا لم يحدث تحسن نتيجة استعادة نظام الحماية، فاتصل بمركز خدمة Makita المحلي لديك.

وظيفة إعادة التشغيل

عندما يعمل الجهاز من خلال مهايئ التيار المتردد أو مهايئ ولاعة السجائر، يتم تفعيل وظيفة إعادة التشغيل.
إذا توقف الجهاز بأي وسيلة أخرى غير الضغط على زر الطاقة، فسيتم تشغيل الجهاز تلقائيًا عند استئناف تشغيل مصدر إمداد الطاقة لمهايئ التيار المتردد أو مهايئ ولاعة السجائر.
عندما يعمل الجهاز صندوق بطارية فقط، لا يتم تفعيل وظيفة إعادة التشغيل.

وضع كتم الصوت

اضغط على زر الضبط ⚙ وزر ضبط درجة الحرارة ▼ الموجود على اليمين للدخول في وضع كتم الصوت. يتم إيقاف تشغيل جميع نغمات العملية، باستثناء نغمات الخطأ.
في وضع كتم الصوت، اضغط على زر الضبط ⚙ وزر ضبط درجة الحرارة ▼ الموجود على اليمين لاستعادة النغمات.
تصدر جميع نغمات الخطأ دائمًا.

تبديل وحدة درجة الحرارة

يمكنك تبديل وحدة درجة الحرارة سواء °C (درجة مئوية) أو °F (درجة فهرنهايت) باتباع الإجراء.

1. شغّل الجهاز.
2. اضغط مع الاستمرار على زر الضبط ⚙ حتى تبدأ الوحدة (°C أو °F) في الوميض.
3. اضغط على زر ضبط درجة الحرارة ▲/▼ (الموجود على اليسار أو اليمين) لتحديد الوحدة.
4. اضغط على زر الضبط ⚙، أو اترك الجهاز 5 ثوانٍ تقريبًا دون إجراء أي عملية. اكتمل اختيار الوحدة.

وظيفة الذاكرة

يبدأ تشغيل الجهاز على الإعداد الأخير نفسه.

الشحن عبر منفذ USB

يخرج منفذ USB فولطية 5 V باستمرار في حالة التشغيل.

إشعار: صِل الأجهزة المتوافقة فقط بمنفذ إمداد الطاقة عبر USB. وإلا فقد يتسبب في حدوث عطل في الجهاز.

إشعار: لا تقم بتوصيل منفذ إمداد الطاقة عبر USB الخاص بهذا الجهاز بمنفذ USB بجهاز الكمبيوتر. فقد يسبب هذا عطلاً.

إشعار: قبل توصيل جهاز USB بالجهاز، احرص دائمًا على عمل نسخ احتياطية من بيانات جهاز USB. وبخلاف ذلك، يوجد احتمال لفقدان البيانات.

إشعار: عند عدم استخدام الأجهزة أو بعد الشحن، أزل كابل USB وأغلق غطاء USB.

ملاحظة: قد لا يمد الجهاز بعض أجهزة USB بالطاقة.

◄ **الشكل15**

نظام الصرف

عند تنظيف حيز التخزين أو تراكم المياه فيه، افتح غطاء نظام الصرف لتصريف المياه. بعد تصريف المياه، جفّف حيز التخزين جيدًا. احرص دائمًا على تركيب غطاء نظام الصرف بإحكام قبل استخدام الجهاز.
◄ **الشكل16**

عناصر التخزين

يمكن تركيب الدرج الداخلي في الجزء العلوي من حيز التخزين.
لا يمكن تركيب السلة الداخلية إلا في الجانب الأيمن من حيز التخزين.
يمكن استخدام الدرج الداخلي والسلة الداخلية معًا.
وقد يتوفر الجهاز أيضًا بدون الدرج الداخلي والسلة الداخلية.
◄ **الشكل17: 1.** الدرج الداخلي **2.** السلة الداخلية

إشعار: تأكد من تعشيق الدرج الداخلي بإحكام في التجويف الموجود على حافة حيز التخزين قبل إغلاق الباب.

الفتاحة

استخدمها لفتح الغطاء التاجي للزجاجات.
◄ **الشكل18**

المصباح

تضيء مصابيح LED تلقائيًا عند فتح الباب وتنطفئ عند إغلاق الباب.

خطاف كيس القمامة

استخدمه لتعليق كيس قمامة.
◄ **الشكل19: 1.** خطاف كيس القمامة

الحمل

مقبض الحمل

ارفع مقبضي الحمل عند حمل الجهاز بكلتا اليدين.
◄ **الشكل20**

مقبض التروللي

ارفع مقبض التروللي عند حمل الجهاز من خلال العجلات.
◄ **الشكل21**

الحرارة الحالية.

ملاحظة: درجة حرارة التحكم تقريبية.

قد تقل درجة الحرارة الحالية أو تزيد عن درجة حرارة التحكم عدة مرات. وهذا يحدث لأن الجهاز يقوم بتشغيل عملية التبريد/التسخين وإيقافها حتى تكون درجة الحرارة قريبة من درجة حرارة التحكم.

قد يزداد الفرق بين درجة الحرارة الحالية ودرجة حرارة التحكم بناءً على حالة الاستخدام وإعدادات التشغيل والأشياء التي تضعها في الجهاز.

ملاحظة: قد لا تصل درجة الحرارة الحالية إلى درجة حرارة التحكم بناءً على بيئة الاستخدام (شديدة الحرارة/البرودة)، وما إلى ذلك.

ملاحظة: يحافظ الجهاز على درجة الحرارة عندما تصل درجة الحرارة الحالية إلى درجة حرارة التحكم.

ملاحظة: وبمجرد توقف الضاغط، لا تتم إعادة تشغيل الضاغط لمدة 3 دقائق لتوفير الحماية لنفسه.

ملاحظة: عند تشغيل الجهاز في بيئة عالية الرطوبة، قد يتكثف الندى على الجهاز. وهذا لا يعد عطلاً في الجهاز. استخدم قطعة قماش جافة لمسح تكثيف الندى من الجهاز.

ملاحظة: أثناء عملية التبريد، قد تسمع صوت تدفق المياه من داخل الجهاز. وهذا لا يعد عطلاً في الجهاز. إنه صوت غاز التبريد المتدفق داخل الجهاز لتبريد حيز التخزين.

وضع حيز التخزين الأحادي

في وضع حيز التخزين الأحادي، تصبح درجة الحرارة كما هو مبيّن في الشكل. يبرد الجهاز/يسخن حيز التخزين بأكمله وفقًا لدرجة حرارة التحكم.

◄ **الشكل10**

وضع حيز التخزين المزدوج

في وضع حيز التخزين المزدوج، تصبح درجة الحرارة كما هو مبيّن في الشكل. ويمكنك ضبط درجة الحرارة لحيز التخزين الأيسر وحيز التخزين الأيمن بشكل منفصل.

◄ **الشكل11**

يمكنك أيضًا اختيار عدم ضبط درجة الحرارة بالضغط على زر الضبط ⚙. تعرض شاشة عرض درجة الحرارة " - - " إذا كان حيز التخزين ليس في درجة حرارة التحكم.

إشعار: في وضع حيز التخزين المزدوج، لا يمكنك ضبط درجة حرارة التحكم إذا كان فرق درجة الحرارة مع حز التخزين الآخر 30°C (55°F) أو أكثر. ستصدر نغمة خطأ إذا حاولت ضبط درجة حرارة هذا الفرق.

الوصف الوظيفي

الإشارة إلى سعة شحن البطارية المتبقية

يوضح مؤشر البطارية سعة البطارية المتبقية. يوضح الجدول التالي سعة البطارية المتبقية.

◄ **الشكل12: 1.** صندوق البطارية **2.** مؤشر البطارية

حالة مؤشر البطارية	السعة المتبقية
	50% إلى 100%
	20% إلى 50%
	0% إلى 20%
(وامض)	اشحن البطارية.

ملاحظة: يتم عرض رمز الخطأ "F2" على شاشة درجة الحرارة قبل توقف الجهاز مباشرة بسبب نفاد طاقة البطارية.

(لصناديق البطارية المزودة بالمؤشر فقط)

اضغط على زر الفحص الموجود بصندوق البطارية لعرض السعة المتبقية من شحن البطارية. تُضيء مصابيح المؤشر لبضع ثوانٍ.

◄ **الشكل13: 1.** مصابيح المؤشر **2.** زر الفحص

السعة المتبقية	مصابيح المؤشر		
	مضيء	إيقاف التشغيل	وامض
75% إلى 100%	■	■	■
50% إلى 75%	■	■	□
25% إلى 50%	■	□	□
0% إلى 25%	□	□	□
اشحن البطارية.	□	□	■
قد يكون بالبطارية خلل وظيفي.	□	■	■

ملاحظة: قد تختلف الإشارة الدالة على سعة البطارية اختلافًا طفيفًا عن السعة الفعلية، وذلك اعتمادًا على ظروف الاستخدام ودرجة حرارة البيئة المحيطة.

ملاحظة: يومض مصباح المؤشر الأول (أقصى اليسار) عند تشغيل نظام حماية البطارية.

نظام الحماية

يتمتع الجهاز بأنظمة حماية. تقوم هذه الأنظمة بفصل الطاقة تلقائيًا لإطالة عمر الجهاز والبطارية.

الحماية من فرط تفريغ الشحنات

عندما تنخفض سعة صندوق البطارية، سيتوقف تشغيل الجهاز تلقائيًا. أزل صندوق البطارية من الجهاز واشحن صندوق البطارية.

رمز الخطأ

بالنسبة للأخطاء المحددة، تعرض شاشة عرض درجة الحرارة الرمز التالي.

— **F1: يصبح الجهاز مساويًا لزاوية المستوى أو أكبر منها بمقدار 30°.**
بعد رجوع الجهاز إلى الوضع المستوي، تستغرق إعادة التشغيل حوالي 3 دقائق.
لا يتم عرض الرمز F1 إلا عندما يعمل الجهاز في وضع التبريد.

◄ **الشكل14**

— **F2: نفد شحن البطارية.**

— **F3: فولطية الإدخال بالسيارة أقل من الفولطية المقدرة.**

— **F4: فولطية الإدخال بالسيارة أعلى من الفولطية المقدرة.**

— **عند عرض رموز خطأ بخلاف السابقة:**
أوقف تشغيل الجهاز وأعد تشغيله. وإذا استمر ظهور الخطأ، فخذ الجهاز إلى مراكز خدمة تابعة للمصنع أو معتمدة من Makita.

نظام حماية بطارية السيارة

يتوقف الجهاز تلقائيًا عندما تنخفض فولطية الإدخال بالسيارة عن حد الفولطية المحدد.

يمكنك تبديل حد الفولطية المحدد "Lo" أو "Hi" باتباع الإجراء.

إشعار: مهايئ ولاعة السجائر مخصص لبطارية سيارة بفولطية D.C. 12 V / 24 V. لا يمكن استخدام مهايئ ولاعة السجائر مع مصادر الطاقة الأخرى التي تعمل بتيار مباشر.

إشعار: لا تستخدم الجهاز إذا كان مفتاح المحرك أو زر المحرك مضبوطًا على الوضع "ACC". وإلا فقد تنفد طاقة البطارية.

إشعار: لا تستخدم أسلاك التمديد والأسلاك الفرعية، وما إلى ذلك، ولكن استخدم مهايئ ولاعة السجائر المضمن في الجهاز. وإلا فقد يحدث عطل.

إشعار: لا تسحب السلك عند فصله من القابس. وإلا فقد يحدث عطل.

إشعار: إذا كانت وظيفة الحد من تباطؤ الحركة مفعلة في السيارة، فقد لا يعمل الجهاز بشكل صحيح بسبب انخفاض فولطية بطارية السيارة. وفي هذه الحالة، نوصي بإيقاف تشغيل وظيفة الحد من تباطؤ الحركة.

إشعار: احرص دائمًا على إغلاق غطاء مقبس "DC IN" بإحكام عند عدم توصيل سلك الطاقة. وإلا فقد تدخل مادة غريبة في الجهاز وتسبب عطلاً.

ملاحظة: عند تركيب كل من مهايئ ولاعة السجائر وصندوق البطارية، يتم إمداد الجهاز بالطاقة من مهايئ ولاعة السجائر.

ملاحظة: لا يستهلك الجهاز إلا قدرًا بسيطًا من طاقة البطارية، ولذلك فإنه يعمل من خلال مهايئ ولاعة السجائر.

ملاحظة: لا يشحن الجهاز صندوق البطارية.

ملاحظة: عندما يبدل الجهاز مصدر إمداد الطاقة، سيتوقف الضاغط لمدة 3 دقائق تقريبًا لتوفير الحماية لنفسه.

عند التشغيل باستخدام مهايئ التيار المتردد

ملحق اختياري

تنبيه: لا تستخدم مهايئ التيار المتردد إذا كان فصل القابس سهلاً، أو إذا كانت الوصلة متذبذبة، أو إذا كان القابس لا يمكن توصيله بشكل صحيح.

تنبيه: استخدم مهايئ التيار المتردد المضمن مع الجهاز. قد يؤدي استخدام أي مهايئ تيار متردد آخر إلى نشوب حريق.

عند استخدام الجهاز مع طاقة التيار المتردد، استخدم مهايئ التيار المتردد المرفق مع الجهاز. أدخل القابس في مقبس "DC IN"، ثم أدخل الطرف الآخر في أحد المقابس.

◄ **الشكل5: 1.** مقبس "DC IN" **2.** القابس **3.** المقبس *

* يختلف شكل قابس مهايئ التيار المتردد من ناحية المقبس، وكذلك شكل المقبس، اعتمادًا على البلد.

عند إمداد الجهاز بالطاقة من مهايئ التيار المتردد، يضيء مصباح "DC IN".

إشعار: لا تسحب السلك عند فصله من القابس. وإلا فقد يحدث عطل.

إشعار: احرص دائمًا على إغلاق غطاء مقبس "DC IN" بإحكام عند عدم توصيل سلك الطاقة. وإلا فقد تدخل مادة غريبة في الجهاز وتسبب عطلاً.

ملاحظة: عند تركيب كل من مهايئ التيار المتردد وصندوق البطارية، يتم إمداد الجهاز بالطاقة من مهايئ التيار المتردد.

ملاحظة: لا يستهلك الجهاز إلا قدرًا بسيطًا من طاقة البطارية، ولذلك فإنه يعمل من خلال مهايئ التيار المتردد.

ملاحظة: لا يشحن الجهاز صندوق البطارية.

ملاحظة: عندما يبدل الجهاز مصدر إمداد الطاقة، سيتوقف الضاغط لمدة 3 دقائق تقريبًا لتوفير الحماية لنفسه.

وضع الطعام أو الشراب في الجهاز

تنبيه: برّد حيز التخزين بشكل كافٍ قبل وضع الآيس كريم أو الطعام المجمد فيه. لا تضع الآيس كريم أو الطعام المجمد مع أنواع أخرى من الطعام والشراب. وإلا فقد يذوب الآيس كريم والطعام المجمد.

تنبيه: لا تضع الأشياء القابلة للتلف بسهولة في حيز التخزين عند وضع الجهاز في وضع التسخين. قد يتعفن الطعام أو الشراب.

تنبيه: لا تضع الطعام (خاصة الطعام النيء) أثناء إيقاف تشغيل الجهاز. قد يتعفن الطعام أو الشراب.

تنبيه: لا تضع الطعام في حيز التخزين مباشرة. غلّف الطعام أو ضعه في كيس بلاستيكي.

تنبيه: عند استخدام وضع التسخين، لا تضع زجاجات بلاستيكية غير مقاومة للحرارة. وإلا فقد تتشوه أو تتكسر.

فتح الباب أو إغلاقه

اسحب المزلاج لتحرير الباب وفتحه. يمكن فتح الباب من كلا الجانبين.

◄ **الشكل6**

اسحب كلا المزلاجين لتحرير الباب وإزالته من الهيكل.

◄ **الشكل7**

تنبيه: تأكد من إغلاق الباب بالمزلاج. وإلا فقد ينفتح الباب فجأة ويؤدي إلى وقوع إصابة.

تنبيه: لا تجبر الباب على الفتح والمزلاج مغلق. وإلا فقد ينكسر ويؤدي إلى وقوع إصابة.

إشعار: أغلق الباب فورًا. قد يؤدي فتح الباب لفترة طويلة إلى زيادة/انخفاض كبير في درجة الحرارة في حيز التخزين.

ملاحظة: عند إغلاق الباب، تأكد من قفل المزلاج يدويًا. فالمزلاج لا يقفل تلقائيًا. إذا برز المزلاج من الوجه العلوي للباب، فهذا يعني أنه غير مقفل.

الفاصل

عند استخدام الفاصل، سيعمل الجهاز في وضع حيز التخزين المزدوج.
وفي وضع حيز التخزين المزدوج، يمكنك ضبط درجة الحرارة المختلفة لكل حيز تخزين. ارجع إلى القسم لاختيار درجة حرارة التحكم.
لتركيب الفاصل، حاذِ التجاويف الموجودة في الفاصل مع القضبان الموجودة على حيز التخزين وحرّكها في مكانها.

◄ **الشكل8**

عند التشغيل في وضع حيز التخزين الأحادي، أزل الفاصل أو خزنه، بالطريقة المبيّنة، بحيث لا يستشعر الجهاز أجهزة الاستشعار المضمنة في الفاصل. توجد أجهزة الاستشعار في الطرف السفلي من الفاصل وفي الجزء السفلي من حيز التخزين.

◄ **الشكل9**

إشعار: تأكد دائمًا من درجة حرارة التحكم بعد تركيب الفاصل أو إزالته. تتغير درجة حرارة التحكم تلقائيًا عند تركيب الفاصل أو إزالته. قد تتسبب درجة حرارة التحكم غير المتوقعة في تعفن الطعام والشراب.

تشغيل الجهاز

كيفية تشغيل الجهاز

اضغط على زر الطاقة ⏻ لتشغيل الجهاز. اضغط على زر الطاقة ⏻ مرة أخرى لإيقاف تشغيل الجهاز.

اختيار درجة حرارة التحكم

اضغط على زر ضبط درجة الحرارة ▲/▼ لتحديد درجة حرارة التحكم.
ارجع إلى فصل "المواصفات" للتعرّف على درجة حرارة التحكم القابلة للتحديد.
يبدأ الجهاز في التبريد/التسخين بعد مرور 5 ثوانٍ دون إجراء أي عملية، ثم تتوقف درجة حرارة التحكم عن الوميض وتظهر شاشة درجة الحرارة درجة

أو نشوب حريق أو وقوع انفجار وتعطل الجهاز أو صندوق البطارية؛ ما يتسبب في الإصابة بحروق أو إصابة جسدية.

18. **إذا كان الجهاز لا يدعم الاستخدام بالقرب من خطوط الكهرباء ذات الفولطية العالية، فلا تستخدم صندوق البطارية بالقرب منها.** فقد يؤدي ذلك إلى حدوث عطل أو تلف بالجهاز أو صندوق البطارية.
19. **احتفظ بالبطارية بعيدًا عن متناول الأطفال.**

احتفظ بهذه الإرشادات.

تنبيه: لا تستخدم سوى بطاريات Makita الأصلية؛ حيث إن استخدام بطاريات غير أصلية أو بطاريات معدَّلة قد ينتج عنه انفجار يتسبب في اندلاع حرائق وإصابات شخصية وتلف. وسيحول ذلك دون استفادتك من ضمان Makita الخاص بالجهاز والشاحن.

إشعار: لا تتحمل Makita أي مسؤولية عن أي حوادث ناتجة عن استخدام بطاريات Makita غير الأصلية أو البطاريات التي تم إجراء تعديلات عليها. تم فحص بطاريات Makita الأصلية وتقييمها بعناية فائقة لضمان توافقها مع أدوات وشواحن Makita، امتثالاً للقوانين ومعايير السلامة السارية.

نصائح للحصول على أطول فترة تشغيل ممكنة للبطارية

1. **اشحن صندوق البطارية قبل نفاد شحنها تمامًا. وأوقف دائمًا تشغيل الجهاز واشحن صندوق البطارية عند ملاحظة انخفاض طاقة الجهاز.**
2. **تجنب إعادة شحن بطارية مشحونة تمامًا. فقد يؤدي الشحن الزائد إلى تقصير فترة تشغيل البطارية.**
3. **اشحن صندوق البطارية في درجة حرارة الغرفة التي تتراوح من 10 درجات - 40 درجة مئوية . اترك صندوق البطارية الساخن يبرد قبل شحنها.**
4. **عند عدم استخدام صندوق البطارية، قم بإزالته من الجهاز أو الشاحن.**
5. **اشحن صندوق البطارية إذا لم تكن ستستخدمه لفترة طويلة (أكثر من ستة أشهر).**

وصف الأجزاء

◄ **الشكل1**

1	لوحة التحكم	2	مصباح LED
3	الفاصل	4	السلة الداخلية
5	الدرج الداخلي	6	مقبض الحمل
7	الفتاحة	8	فتحة التهوية
9	العجلة	10	غطاء USB
11	غطاء مقبس "DC IN"	12	مقبس "DC IN"
13	غطاء البطارية	14	الباب
15	المزلاج	16	مقبض التروللي
17	نظام الصرف	18	زر الطاقة
19	مصباح "DC IN"	20	وحدة درجة الحرارة (درجة فهرنهايت)
21	وحدة درجة الحرارة (درجة مئوية)	22	مصباح وضع التسخين
23	مصباح وضع التبريد	24	زر ضبط درجة الحرارة (الأيسر)
25	شاشة عرض درجة الحرارة	26	مؤشر البطارية
27	زر ضبط درجة الحرارة (الأيمن)	28	زر الضبط

كيفية الاستخدام

تنبيه: لا تضع الأشياء القابلة للتلف بسهولة في حيز التخزين عند وضع الجهاز في وضع التسخين. قد يتعفن الطعام أو الشراب.

ملاحظة: عند تشغيل الجهاز في بيئة عالية الرطوبة، قد يتكثف الندى على الجهاز. وهذا لا يعد عطلاً في الجهاز. استخدم قطعة قماش جافة لمسح تكثيف الندى من الجهاز.

توصيل مصدر الإمداد بالطاقة

عند التشغيل باستخدام صندوق البطارية

تنبيه: أوقف دائمًا تشغيل الجهاز قبل تركيب صندوق البطارية أو إزالته.

تنبيه: أمسك الجهاز وصندوق البطارية بإحكام عند تركيب صندوق البطارية أو إزالته. قد يؤدي عدم الإمساك بالجهاز وصندوق البطارية بإحكام إلى انزلاقهما وسقوطهما من يديك، مما يؤدي إلى تلف الجهاز وصندوق البطارية ووقوع إصابة جسدية.

تنبيه: توخَّ الحذر حتى لا تنحشر أصابعك بين صندوق البطارية وأطراف التوصيل. وقد يؤدي ذلك إلى الإصابة بجروح.

لتركيب صندوق البطارية، افتح غطاء البطارية.

◄ **الشكل2**

حاذ اللسان الموجود على صندوق البطارية مع التجويف الموجود في المبيت ثم حرّكه لينزلق في مكانه. أدخله إلى نهاية المسار حتى يتم تثبيته في مكانه مع صدور صوت طقطقة بسيط. وبعد ذلك، أغلق غطاء البطارية.

لإزالة صندوق البطارية، حرّكه لإخراجه من الجهاز أثناء تحريك الزر الموجود في مقدمة صندوق البطارية.

◄ **الشكل3: 1.** العلامة الحمراء **2.** الزر **3.** صندوق البطارية

تنبيه: احرص دائمًا على تركيب صندوق البطارية بالكامل حتى تتعذر رؤية العلامة الحمراء. إذا لم يحدث ذلك، فقد يسقط فجأة خارج الجهاز، مما يتسبب في إصابتك أو إصابة شخص بجوارك.

تنبيه: لا تقم بتركيب صندوق البطارية عنوة. إذا لم ينزلق صندوق البطارية بسهولة، فذلك يعني إدخاله بشكل خاطئ.

ملاحظة: يمكن تركيب ما يصل إلى صندوقي بطارية رغم أن الجهاز يستخدم صندوق بطارية واحدًا للتشغيل.

ملاحظة: إذا تم تركيب بطاريتين من نفس النوع، فسيتم استخدام البطارية ذات السعة المتبقية الأقل أولاً.

ملاحظة: إذا تم تركيب بطاريتين من نوع مختلف، فسيتم استخدام البطارية (XGT) ذات الفولطية D.C.36 V - 40V كحد أقصى أولاً.

عند التشغيل باستخدام مهايئ ولاعة السجائر

تنبيه: لا تستخدم مهايئ ولاعة السجائر إذا كان فصل القابس سهلاً، أو إذا كانت الوصلة متذبذبة، أو إذا كان القابس لا يمكن توصيله بشكل صحيح.

عند استخدام الجهاز مع مقبس ولاعة السجائر، استخدم مهايئ ولاعة السجائر المضمن في الجهاز. أدخل القابس في مقبس "DC IN"، ثم أدخل الطرف الآخر في مقبس ولاعة السجائر. ابدأ تشغيل المحرك أو تشغيل السيارة.

◄ **الشكل4: 1.** مقبس "DC IN" **2.** القابس **3.** مقبس ولاعة السجائر

عند إمداد الجهاز بالطاقة من مهايئ ولاعة السجائر، يضيء مصباح "DC IN".

34. **احرص على عدم نفاد طاقة البطارية أثناء الحفاظ على الطعام والشراب باردًا أو دافئًا. لا تخزن الأطعمة المفتوحة لفترة طويلة.** قد يتعفن الطعام والشراب.
35. **عند وضع الطعام أو الشراب في الجهاز، حافظ على نظافة حيز التخزين من الداخل.** خطر التسمم الغذائي، وما إلى ذلك.
36. **عند وضع الطعام أو الشراب في الجهاز، ضع شيئًا باردًا أو ساخنًا مسبقًا.** لا يمكن لهذا الجهاز أن يبرد أو يسخن في وقت قصير.
37. **لا تفرط في ملء الجهاز بالأطعمة والمشروبات.** قد ينخفض أداء التبريد، مما يتسبب في تعفن الطعام والشراب.
38. **لا تضع الأشياء القابلة للتلف بسهولة في حيز التخزين عند وضع الجهاز في وضع التسخين.** قد يتعفن الطعام أو الشراب.
39. **لا تضع مخلوقات، كالحيوانات الأليفة، في الجهاز.** لا يستطيع هذا الجهاز الحفاظ على هذه المخلوقات.
40. **لا تضع المياه، وما إلى ذلك، في الجهاز مباشرة.** قد تدخل المياه داخل الجهاز وتسبب عطلاً. إذا تراكم الماء في حيز التخزين، فامسحه بقطعة قماش ناعمة.
41. **لا تضع مادة مبردة في كيس مقطوع.** إذا تسربت المادة المبردة داخل الجهاز، فقد يتآكل الجزء المعدني من الجهاز. إذا تسربت المادة المبردة، فامسحها بقطعة قماش ناعمة ورطبة، ثم امسحها بقطعة قماش ناعمة وجافة.
42. **لا تضع أدوية أو مواد أكاديمية في الجهاز.** لا يمكن لهذا الجهاز تخزين المواد التي تتطلب تحكمًا صارمًا في درجة الحرارة.
43. **أمسك الجهاز جيدًا عند حمله.** وإلا فقد يسقط الجهاز ويتعطل، وربما يقع على قدمك ويتسبب في إصابتها.
44. **عند حمل الجهاز، أبقِ الجهاز والباب متجهين للأعلى. لا تحمل الجهاز مقلوبًا.** وإلا فقد يحدث عطل.
45. **عند التنظيف أو عدم الاستخدام، أزل البطارية وافصل قابس الطاقة.**
46. **لا تستخدم سوائل غسيل كيميائية وأدوات صلبة لتنظيف المنتج.**
47. **لا تستخدم سكينًا أو مفك براغي لإزالة الثلج أو الصقيع من الجهاز.** وقد يؤدي ذلك إلى إتلاف الجزء الداخلي من الجهاز ويسبب عطلاً، وربما يتسرب الغاز أو الزيت الموجود في حاوية مغلقة.
48. **عند الاستخدام في بيئة مترية، نظِّف الفلتر الإسفنجي كثيرًا.** تتسبب البيئة المترية في انسداد الفلتر الإسفنجي بسهولة ونشوب حريق.

تحذيرات السلامة للأجهزة التي تعمل ببطارية

استعمال الأجهزة التي تعمل ببطارية والعناية بها

1. **تجنب بدء التشغيل غير المقصود. تأكد من أن المفتاح في وضع إيقاف التشغيل قبل توصيل حزمة البطارية، وذلك عند رفع الجهاز أو حمله.** قد يتسبب حمل الجهاز مع وضع إصبعك على المفتاح أو توصيل جهاز بالطاقة في وقوع حوادث.
2. **افصل حزمة البطارية من الجهاز قبل إجراء أية عمليات ضبط أو تغيير الملحقات أو تخزين الجهاز.** فقد تؤدي إجراءات السلامة الوقائية هذه إلى الحد من خطر بدء تشغيل الجهاز دون قصد.
3. **لا تقم بإعادة الشحن إلا باستخدام الشاحن الذي حددته شركة التصنيع.** فقد يؤدي استخدام شاحن مناسب لنوع معين من البطاريات مع بطارية أخرى إلى خطر نشوب الحريق.
4. **لا تستخدم الأجهزة إلا مع حزم البطاريات المصنعة لها خصيصًا؛** فقد يؤدي استخدام حزم بطاريات أخرى إلى خطر وقوع إصابة أو نشوب حريق.
5. **عند عدم استخدام حزمة البطارية، احتفظ بها بعيدًا عن باقي الأجسام المعدنية مثل مشابك الورق أو العملات أو المفاتيح أو المسامير أو البراغي أو أي أجسام معدنية صغيرة أخرى قد تنشئ وصلة من طرف إلى آخر.** قد يؤدي حدوث قصر في أطراف توصيل البطارية إلى الإصابة بالحروق أو نشوب حريق.
6. **قد يتدفق السائل من البطارية في حالة الاستعمال التعسفي، وعندئذٍ تجنب ملامسته. إذا لامست هذا السائل دون قصد، فاشطف المنطقةَ المتأثرة بالماء. واطلب المساعدة الطبية أيضًا إذا لامس هذا السائل العينين.** فقد يتسبب السائل المتسرب من البطارية في حدوث تهيج أو حروق.
7. **لا تستخدم حزمة بطارية أو جهازًا تالفًا أو معدلاً؛** فقد تُظهر البطاريات التالفة أو المعدلة سلوكًا غير متوقع ينتج عنه حريق أو انفجار أو التعرض لإصابة.
8. **لا تعرض حزمة البطارية أو الجهاز لحريق أو حرارة مفرطة؛** حيث إن تعريض أي منهما لحريق أو درجة حرارة تزيد عن 130 °C قد يتسبب في حدوث انفجار.
9. **اتبع جميع إرشادات الشحن ولا تشحن مجموعة البطارية أو الجهاز خارج نطاق درجة الحرارة المحدد في الإرشادات؛** فالشحن بطريقة غير مناسبة أو في درجات حرارة خارج النطاق المحدد قد يتسبب في تلف البطارية وزيادة خطر اندلاع حريق.
10. **ينبغي إجراء عملية الصيانة بمعرفة فني إصلاح مؤهل على ألا يكون ذلك إلا باستخدام قطع غيار أصلية مطابقة؛** فهذا يضمن الحفاظ على سلامة المنتج.
11. **لا تقم بتعديل/محاولة إصلاح الجهاز أو حزمة البطارية إلا وفقًا للإرشادات المبيّنة للاستخدام والعناية.**

إرشادات سلامة هامة خاصة بصندوق البطارية

1. **قبل استعمال صندوق البطارية، اقرأ جميع الإرشادات والرموز التحذيرية الموجودة على (1) شاحن البطارية و(2) البطارية و(3) المنتج الذي يعمل باستخدام البطارية.**
2. **لا تقم بفك صندوق البطارية أو تعبث به؛** فقد يؤدي ذلك إلى نشوب حريق أو تولد حرارة زائدة أو حدوث انفجار.
3. **إذا أصبحت فترة التشغيل أقصر بنسبة كبيرة للغاية، فأوقف التشغيل فورًا. قد يؤدي ذلك إلى خطر زيادة السخونة والحروق المحتملة بل وإلى وقوع انفجار.**
4. **إذا لامس الإلكتروليت عينيك، فاشطفهما بالماء النظيف واطلب المساعدة الطبية فورًا. فقد يؤدي ذلك إلى أن تفقد بصرك.**
5. **لا تقم بإحداث دائرة قصر في صندوق البطارية:**
   (1) **لا تلمس أطراف التوصيل بأي مواد موصلة للتيار.**
   (2) **تجنب تخزين صندوق البطارية في حاوية بها أجسام معدنية أخرى مثل المسامير والعملات وما إلى ذلك.**
   (3) **لا تعرض صندوق البطارية للماء أو المطر.**

   قد يتسبب إحداث دائرة قصر في البطارية في تدفق كمية كبيرة من التيار وزيادة السخونة وحروق محتملة، بل والتعطل أيضًا.
6. **لا تخزن الجهاز وصندوق البطارية ولا تستخدمهما في الأماكن التي قد تبلغ درجة الحرارة فيها 50 °C (122 °F) أو تزيد عنها.**
7. **لا تحرق صندوق البطارية حتى في حالة تعرضه لتلف شديد أو تآكله تمامًا. فقد ينفجر صندوق البطارية ويتسبب في حدوث حريق.**
8. **لا تقم بثقب صندوق البطارية أو قطعه أو كسره أو قذفه أو إسقاطه أو الطرق بجسم صلب على صندوق البطارية.** فقد يؤدي القيام بذلك إلى نشوب حريق أو تولد حرارة زائدة أو حدوث انفجار.
9. **لا تستخدم بطارية تالفة.**
10. **لا تقم أبدًا بصيانة مجموعات البطاريات التالفة؛** بل يتعين صيانتها بواسطة الشركة المصنعة أو موفري خدمة معتمدين.
11. **تخضع بطاريات أيون الليثيوم المرفقة لمتطلبات التشريع الخاصة بالبضائع الخطرة.**
    فيما يتعلق بعمليات النقل التجارية، كالتي تجريها الجهات الخارجية أو وكلاء الشحن، يجب الالتزام بمتطلبات خاصة بالتغليف والتصنيف. تجب استشارة خبير بالمواد الخطرة حال التحضير لشحن أي منها. يرجى كذلك مراعاة اللوائح المحلية التي قد تكون أكثر تفصيلاً. قم بتثبيت الوصلات المفتوحة وتغطيتها وتغليف البطارية بطريقة لا تسمح لها بالحركة داخل العبوة.
12. **عند التخلص من صندوق البطارية، قم بإزالته من الجهاز وتخلص منه في مكان آمن. اتبع القوانين المحلية المتعلقة بالتخلص من البطارية.**
13. **لا تستخدم سوى البطاريات المرفقة مع المنتجات التي تحددها Makita.** فتركيب البطاريات بمنتجات غير متوافقة ربما يؤدي إلى نشوب حريق أو توليد حرارة زائدة أو حدوث انفجار أو تسريب إلكتروليت.
14. **ينبغي إزالة البطارية من الجهاز في حالة عدم استخدامه لفترة زمنية طويلة.**
15. **أثناء الاستخدام وبعده، قد يتعرض صندوق البطارية للحرارة، الأمر الذي قد يؤدي إلى الإصابة بحروق أو حروق منخفضة الحرارة. توخ الحذر عند التعامل مع صناديق البطاريات الساخنة.**
16. **لا تلمس طرف الجهاز بعد استخدامه؛ فربما يكون ساخنًا بدرجة تؤدي إلى الإصابة بحروق.**
17. **لا تسمح بوصول الشظايا أو الغبار أو الأتربة الملتصقة بالأطراف والثقوب والتجاويف إلى صندوق البطارية.** قد يؤدي ذلك إلى سخونته

لا تملأ الماء في حيز التخزين مباشرة. لا تغمر الجهاز في المياه. لا تصب المياه في الجهاز. وإلا ستصاب بصدمة كهربائية، وربما يحدث عطل.

الإمداد بالطاقة

يجب عدم توصيل الأداة إلا بمصدر طاقة بنفس الجهد الكهربائي الموضح على لوحة الاسم، ولا يمكن تشغيلها إلا من خلال مصدر تيار متردد أحادي الطور. كذلك، تتسم الأداة بأنها مزدوجة العزل، ومن ثمّ يمكن استخدامها أيضًا من مأخذ بدون سلك أرضي.

تحذيرات السلامة

1. **لا يكون الجهاز مناسبًا للاستخدام في أغراض التخييم إلا إذا تم تشغيله من خلال صندوق البطارية.**
2. **يستخدم هذا الجهاز غازات تبريد قابلة للاشتعال. اقرأ هذه التعليمات واتبعها عند الاستخدام. اسند أعمال الخدمة إلى مركز خدمتنا. عند التخلص من الجهاز، اتبع اللوائح المحلية المتعلقة بالتخلص من غازات التبريد القابلة للاشتعال.**
3. **تحذير: حافظ على فتحات التهوية أو الفتحات المجودة في حاوية الجهاز خالية من الانسداد.**
4. **تحذير: لا تستخدم الأجهزة الميكانيكية أو وسائل أخرى، غير التي أوصت بها الشركة المصنعة، لتسريع عملية إزالة الجليد.**
5. **تحذير: لا تستخدم أجهزة كهربائية داخل حيز تخزين الطعام في الجهاز، إلا إذا كانت من النوع الذي توصي به الشركة المصنعة.**
6. **يحتوي هذا الجهاز على غازات عازلة قابلة للاشتعال بداخله. عند التخلص من الجهاز، اتبع اللوائح المحلية المتعلقة بالتخلص من الغازات العازلة القابلة للاشتعال.**
7. **لا تخزن المواد المتفجرة، كعلب أيروسول بها وقود دافع قابل للاشتعال، في هذا الجهاز.**
8. صُمم هذا الجهاز للاستخدام في المنازل وفي البيئات المماثلة، مثل
   - مناطق مطابخ الموظفين في المحال التجارية والمكاتب وغيرها من بيئات العمل؛
   - منازل المزارع والعملاء في الفنادق الكبرى والصغرى وأماكن السكن الأخرى؛
   - أماكن تقديم خدمة النوم وتناول الإفطار؛
   - المطاعم وغيرها من الاستعمالات المشابهة غير المخصصة للأفراد.
9. **عندما تريد استبدال مصابيح الإضاءة، اسند ذلك إلى شخص مؤهل للإصلاح. يجب استبدال جميع الأجزاء، بما في ذلك مصباح الإضاءة، بواسطة شخص إصلاح مؤهل.**
10. **تحذير: خطر انحشار الأطفال. قبل التخلص من هذا الجهاز:**
    * اخلع الأبواب.

تحذيرات السلامة الإضافية لصندوق التبريد والتسخين

1. **احرص على قراءة دليل التعليمات بعناية قبل الاستخدام.**
2. **لا تسمح للأطفال الصغار والحيوانات الأليفة بالعبث بهذا الجهاز. احتفظ بالجهاز بعيدًا عن متناول الأطفال عند التخزين.** وإلا فقد تقع حادثة خطيرة، مثل الانحشار.
3. **لا تفكك الجهاز.**
4. **لا تستخدم أي ملحقات لا توصي بها الشركة المصنعة.** وإلا فقد يحدث عطل.
5. **لا تستخدم الجهاز كسلم أو كرسي.** قد يؤدي ذلك إلى السقوط والتعرض لإصابات.
6. **لا تغمر الجهاز في المياه أو أي سائل آخر لتجنب التعرض لصدمة كهربائية. لا تعرضه للمطر.**
7. **لا تضع الجهاز مقلوبًا، أو تميله بزاوية تزيد عن 15° حتى لو لم يكن قيد الاستخدام.** وإلا فقد يحدث عطل.
8. **لا تضع الجهاز في الأماكن الساخنة، كسيارة تحت أشعة الشمس أو بالقرب من مواد تدفئة.** قد يؤدي ذلك إلى تراجع أداء التبريد، وربما يتسرب الغاز ويتسبب في نشوب حريق.
9. **عند وضع الجهاز، تأكد من عدم انضغاط سلك الطاقة أو تلفه.**
10. **لا تضع الجهاز بالقرب من الأجهزة التي تعمل بالغاز.** قد يؤدي ذلك إلى تراجع أداء التبريد، وربما يتسرب الغاز ويتسبب في نشوب حريق.
11. **لا تستخدم بخاخًا قابلاً للاشتعال بالقرب من الجهاز.** وإلا فقد يؤدي ذلك إلى نشوب حريق.
12. **لا تستخدم هذا الجهاز في المركبة المزودة بثلاجة أو في حيز تخزين الثلاجة.** يتكثف الندى بسهولة في المركبة المزودة بثلاجة، وفي حيز تخزين الثلاجة، مما يتسبب في سقوط قطرات الماء على الجهاز، ومن ثم وقوع أعطال.
13. **عند استخدام الجهاز في سيارة، تأكد من وضع الجهاز على سطح مستقر، مثل مساحة الأمتعة أو قاعدة المقاعد الخلفية، وتثبيته عليه. لا تضع الجهاز على المقعد إذا لم يكن مستقرًا.** إذا تحركت السيارة فجأة أو توقفت أثناء سيرها، فقد يسقط الجهاز ويتحرك، مما يتسبب في وقوع إصابة.
14. **لا تستخدم مهايئ التيار المتردد في مكان مفتوح.** وإلا ستصاب بصدمة كهربائية.
15. **لا تحشر رقائق معدنية، أو غيرها من المواد الموصلة، في الجهاز منعًا لنشوب حريق أو حدوث ماس كهربائي.**
16. **تحقق مما إذا كان نطاق الفولطية المستعملة مطابقًا للنطاق المبيّن على لوحة المواصفات، وما إذا كان قابس سلك الطاقة مطابقًا للمقبس، وتأكد من أن المقبس موزض جيدًا.**
17. **لا تسئ استخدام مهايئ التيار المتردد ومهايئ ولاعة السجائر.**
18. **لا تضع أي أشياء على مهايئ التيار المتردد أو حوله عند الاستخدام.** وإلا فقد يؤدي ذلك إلى نشوب حريق.
19. **لا تحدث تلفًا بسلك مهايئ التيار المتردد ومهايئ ولاعة السجائر.**
    - **لا تعدل السلك.**
    - **لا تثنِ السلك أو تسحبه أو تلفه بقوة.**
    - **لا تقرص على السلك.**
    - **لا تضع أشياء ثقيلة على السلك.**
    - **لا تربط السلك عند الاستخدام.**

    وإلا فقد يتلف السلك ويؤدي إلى نشوب حريق أو التعرض إلى صدمة كهربائية.
20. **نظِّف قابس مهايئ التيار المتردد ومهايئ ولاعة السجائر.** قد تسبب أوساخًا، مثل الماء أو الملح الملتصق بالقابس، في الصدأ وتؤدي إلى ضعف قدرته على التوصيل أو تشوهه أو نشوب حريق.
21. **نظِّف الغبار والرماد من مقبس مهايئ ولاعة السجائر.** وإلا فقد يحدث تشوه به، أو يؤدي إلى نشوب حريق.
22. **لا تضع القابس في المقبس بيدٍ مبتلة أو بها شحم.** قد يؤدي ذلك إلى صدمة كهربائية.
23. **أدخل القابس كله في مقبس "DC IN".** وإذا لم تدخله كله، فقد يتشوه القابس أو يؤدي إلى نشوب حريق.
24. **لا تلمس قابس مهايئ التيار المتردد ومهايئ ولاعة السجائر بعد التشغيل مباشرة.** لأنه قد يكون ساخنًا جدًا وقد يصيب جلدك بحروق.
25. **لا تستخدم خرج التيار المباشر (DC) الخاص بمولد المحرك كمصدر إمداد للطاقة.** وقد يؤدي ذلك إلى حدوث عطل.
26. **عندما تنخفض سعة بطارية السيارة المتبقية، استخدم الجهاز من خلال تشغيل المحرك. وبعد استخدام الجهاز، افصل مقبس ولاعة السجائر لمنع التحميل على بطارية السيارة.**
27. **لا تشحن بطارية السيارة أثناء استخدام الجهاز.** قد يتعرض المنتج لفولطية غير مقبولة، مما يؤدي إلى تعطله أو نشوب حريق.
28. **لا تستخدم الجهاز أثناء القيادة.** قد يؤدي ذلك إلى وقوع حادثة.
29. **إذا انفجر مصهر مهايئ ولاعة السجائر، فاحرص دائمًا على استبداله بآخر جديد محدد من قِبل Makita. لمعرفة التفاصيل، اتصل بمركز خدمة Makita المحلي.**
30. **لتجنب تلف الضاغط، لا تضغط على زر بدء التشغيل بشكل متكرر. عند بدء التشغيل، احرص دائمًا على الانتظار لمدة 5 دقائق على الأقل من الاستخدام السابق.**
31. **عند تشغيل وضع التبريد، لا تلمس المحتويات المخزنة داخل الجهاز بأيدي مبللة، وبخاصة تلك المصنوعة من المعدن.** وقد يؤدي ذلك إلى الإصابة بلسعة برد.
32. **عند تشغيل وضع التسخين، لا تلمس الجزء الداخلي من الجهاز بيدك لفترة طويلة.** فقد ينطوي على ذلك خطر الإصابة بالحروق منخفضة الحرارة.
33. **احرص على عدم تعرض إصبعك للقرص عند فتح الباب وغطاء البطارية وإغلاقهما.**

- بعض صناديق البطارية وأجهزة الشحن المذكورة أعلاه ربما لا تكون متوفرة بناءً على المنطقة التي تقيم بها.

⚠تحذير: لا تستخدم إلا صناديق البطارية والشواحن المذكورة أعلاه. فقد يؤدي استخدام أي صناديق بطارية وشواحن أخرى إلى وقوع إصابة و/أو نشوب حريق.

⚠تحذير: لا تستخدم مصدر إمداد بالطاقة سلكي، مهايئ البطارية أو وحدة التزويد بالطاقة المحمولة مثلاً، مع هذا الجهاز. فقد يؤدي مصدر الإمداد بالطاقة هذا إلى إعاقة عملية التشغيل والتعرض لإصابة جسدية.

وقت التشغيل

ملاحظة: يتم قياس وقت التشغيل بدءًا من الحالة التي يصل فيها داخل حيز التخزين ووصولاً إلى درجة حرارة التحكم.

ملاحظة: أوقات التشغيل تقريبية، وقد تختلف حسب نوع البطارية وحالة الشحن وحالة الاستخدام.

عند التشغيل في وضع حيز التخزين الأحادي

الجهد	صندوق البطارية (عند استخدام اثنتين من نفس صناديق البطارية)	وقت التشغيل لكل درجة حرارة تحكم (بالساعات)		
		درجة الحرارة المحيطة 30°C (85°F)		درجة الحرارة المحيطة 0°C (30°F)
		-18°C (0°F)	5°C (40°F)	60°C (140°F)
D.C. 18 V	BL1815N	1.5	4.0	1.5
	BL1820B	2.0	5.5	2.0
	BL1830B	3.0	7.5	2.5
	BL1840B	4.5	11.0	3.5
	BL1850B	5.5	14.0	5.0
	BL1860B	7.0	17.0	6.0
D.C. 36 V - 40 V بحد أقصى	BL4020	4.5	11.5	4.5
	BL4025	6.0	15.0	5.5
	BL4040	10.0	24.0	9.0
	BL4050F	12.5	30.0	11.5
	BL4080F	20.0	48.0	18.5

عند التشغيل وضع حيز التخزين المزدوج

الجهد	صندوق البطارية (عند استخدام اثنتين من نفس صناديق البطارية)	وقت التشغيل لكل درجة حرارة تحكم (بالساعات)	
		درجة الحرارة المحيطة 30°C (85°F)	
		-18°C (0°F)	5°C (40°F)
D.C. 18 V	BL1815N	1.5	
	BL1820B	2.5	
	BL1830B	3.5	
	BL1840B	5.0	
	BL1850B	6.5	
	BL1860B	8.0	
D.C. 36 V - 40 V بحد أقصى	BL4020	4.5	
	BL4025	5.5	
	BL4040	9.0	
	BL4050F	11.0	
	BL4080F	18.0	

الرموز

فيما يلي عرض للرموز التي يمكن استخدامها مع هذا الجهاز. فتأكد من فهم معناها قبل الاستعمال.

اقرأ دليل الإرشادات.

Ni-MH
Li-ion

خاص بدول الاتحاد الأوروبي فقط
بسبب وجود مكونات خطيرة في المعدات، قد يكون لنفايات المعدات الكهربائية والإلكترونية والمراكمات والبطاريات تأثير سلبي على البيئة وصحة الإنسان.
ولا تتخلص من الأجهزة الكهربائية والإلكترونية أو البطاريات مع النفايات المنزلية!
ووفقًا للتوجيه الأوروبي حول نفايات المعدات الكهربائية والإلكترونية والمراكمات والبطاريات وتوائمها مع القانون الوطني، يجب تجميع نفايات المعدات الكهربائية والإلكترونية والبطاريات والمراكمات على نحو منفصل وتسليمها إلى نقطة تجميع نفايات البلدية، التي تعمل وفقًا للوائح حماية البيئة.
ويُشار إلى هذا برمز سلة ذات عجلات عليها علامة × موضوعة على المعدات.

تحذير؛
خطر نشوب حريق.

تحذير

- **راجع فصل "الصيانة" للتعرف على الإجراءات والاحتياطات المناسبة أثناء قيام المستخدم بالصيانة.**
- للمستخدمين في أوروبا:
يمكن للأطفال ابتداءً من 8 سنوات فأكثر والأشخاص ذوي القدرات العقلية أو الحسية أو البدنية المحدودة أو من يفتقرون إلى الخبرة والمعرفة استخدام هذا الجهاز إذا تم توفير الإشراف والإرشادات المتعلقة باستخدامه بطريقة آمنة لهم وفهموا المخاطر المتعلقة بالأمر. وينبغي ألا يعبث الأطفال بهذا الجهاز. كذلك، ينبغي ألا يقوم الأطفال بالتنظيف والصيانة التي يمكن للمستخدم القيام بها دون الإشراف عليهم.
- للمستخدمين في مناطق غير أوروبا:
هذا الجهاز غير مُعد للاستخدام بواسطة الأشخاص (بما في ذلك الأطفال) ذوي الإعاقات البدنية أو الحسية أو العقلية أو الذين يفتقرون إلى الخبرة والمعرفة إلا في حالة الإشراف عليهم أو تلقيهم التعليمات المتعلقة باستخدام هذا الجهاز من شخص مسؤول عن سلامتهم. تجب مراقبة الأطفال الصغار للتأكد من أنهم لا يعبثون بالجهاز.
- **إذا تلف سلك الإمداد بالطاقة، فينبغي استبداله بسلك أو مجموعة من نوع خاص متوفر لدى الشركة المصنعة أو وكيل الخدمة التابع لها.**
- **راجع فصل "المواصفات" للتعرف على المرجع الخاص بنوع البطارية.**
- **راجع قسم "تركيب صندوق البطارية أو إزالته" للتعرف على كيفية إزالة البطارية أو تركيبها.**
- **عند التخلص من صندوق البطارية، قم بإزالته من الجهاز وتخلص منه في مكان آمن. اتبع القوانين المحلية المتعلقة بالتخلص من البطارية.**
- **ينبغي إزالة البطارية من الجهاز في حالة عدم استخدامه لفترة زمنية طويلة.**
- **لا تقم بإحداث دائرة قصر في صندوق البطارية.**

مقدمة

المواصفات

الطراز:		**CW004G**
الدخل	صندوق البطارية	D.C. 18 V D.C. 36 V - 40 V بحد أقصى
	مهايئ ولاعة السجائر	D.C. 24 V / D.C. 12 V
استهلاك الطاقة		80 W
فئة الحماية من الصدمات		III
منفذ إمداد الطاقة عبر USB		فولطية الإخراج D.C. 5 V / شدة تيار الإخراج D.C. 2.4 A / النوع A
السعة		29 L
الثلاجة		R-1234yf (33 g)
مواد العزل / مواد الرغوة		رغوة البولي يوريثان / السيكلوبنيتين (C_5H_{10})
درجة الحماية		IPX4 (عند التشغيل بصندوق بطارية فقط)
الوزن الصافي (بدون ملحقات)	بدون صندوق البطارية	17.1 kg
	مع 2x BL4080F	20.9 kg
الأبعاد (الطول x العرض x الارتفاع)	الأبعاد الخارجية	471 mm x 345 mm x 676 mm (مع المقابض ومقبض الحمل في وضع منخفض)
	داخل الحيز	338 mm x 240 mm x 343 mm
نوع المناخ		T / ST / N / SN

- نظرًا لما يقدمه برنامج البحث والتطوير لدينا بشكل مستمر، فإن المواصفات الواردة في هذا الدليل عُرضة للتغيير دون إخطار.
- قد تختلف المواصفات من بلد لآخر.

درجة الحرارة القابلة للتحديد

°C	-18	-15	-10	-5	0	5	10	15	20	25	30	35	40	45	50	55	60
°F	0	5	15	25	30	40	50	60	70	75	85	95	105	115	120	130	140

صندوق البطارية والشاحن الملائمان

صندوق البطارية	طراز D.C.18 V	BL1860B / BL1850B / BL1840B / BL1830B / BL1820B / BL1815N
	طراز D.C. 36 V - 40 V كحد أقصى	BL4080F / BL4050F / BL4040 / BL4025 / BL4020
الشاحن	طراز D.C.18 V	/ DC18SF / DC18SE / DC18SD / DC18RE / DC18RD / DC18RC DC18WC / DC18SH
	طراز D.C. 36 V - 40 V كحد أقصى	BCC02 / BCC01 / DC40WA / DC40RC / DC40RB / DC40RA

Makita Europe N.V.

Jan-Baptist Vinkstraat 2, 3070 Kortenberg, Belgium

Makita Corporation

3-11-8, Sumiyoshi-cho, Anjo, Aichi 446-8502 Japan

www.makita.com



CW004G-
SE18L-2602
EN, SV, NO, FI, DA,
LV, LT, ET, RU, KK,
ZHCN, ZHTW, ID,
MS, VI, TH, FA, AR
20260213