makita

EN	Cordless Scarifier	INSTRUCTION MANUAL	8
RU	Аккумуляторный скарификатор	РУКОВОДСТВО ПО ЭКСПЛУАТАЦИИ	21
KK	Аккумулятор скарификаторы	ПАЙДАЛАНУ ЖӨНІНДЕГІ НҰСҚАУЛЫҚ	37

UV001G

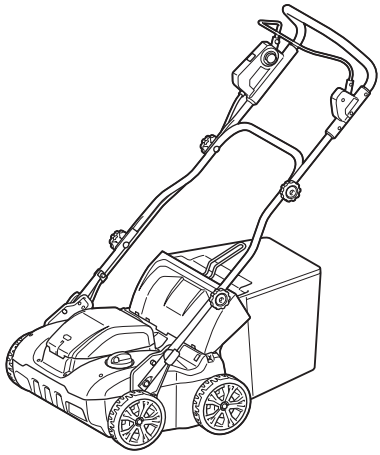

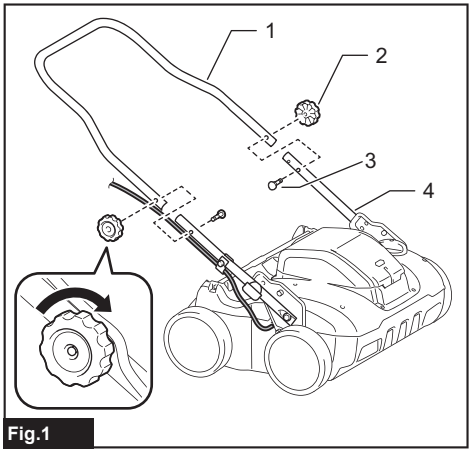

Fig.1

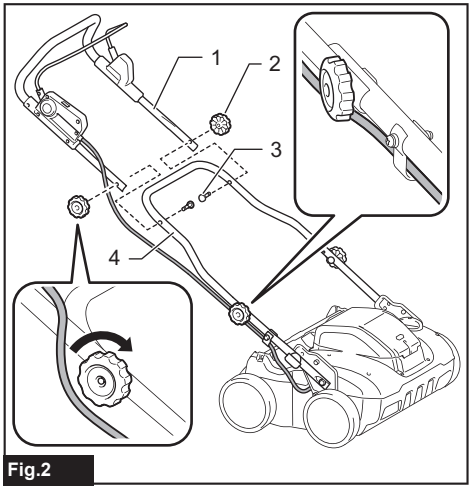

Fig.2

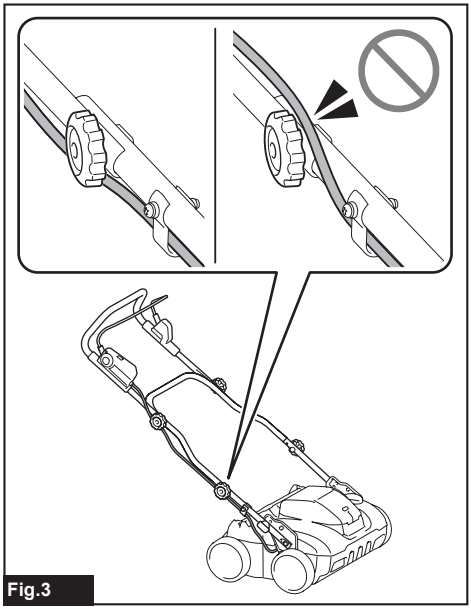
Fig.3

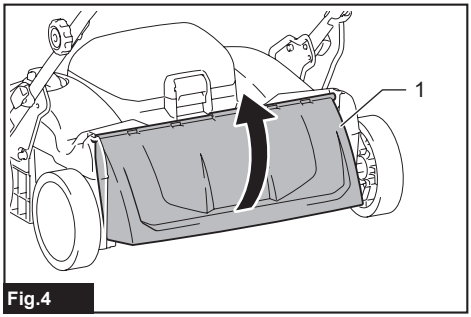

Fig.4

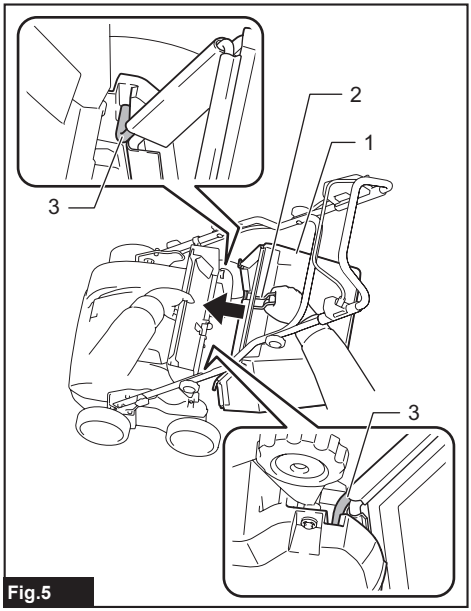

Fig.5

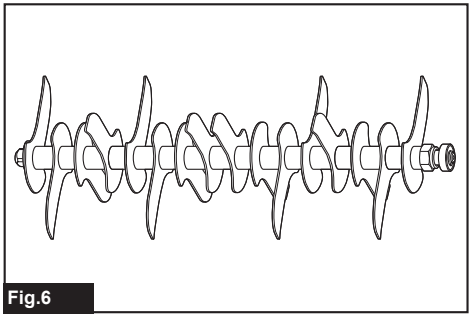
Fig.6

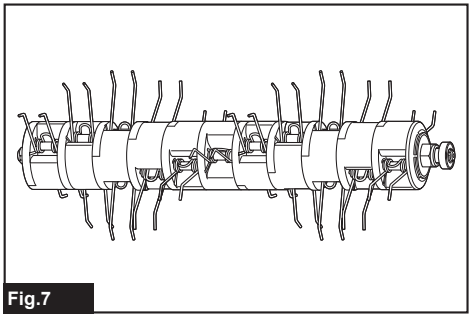
Fig.7

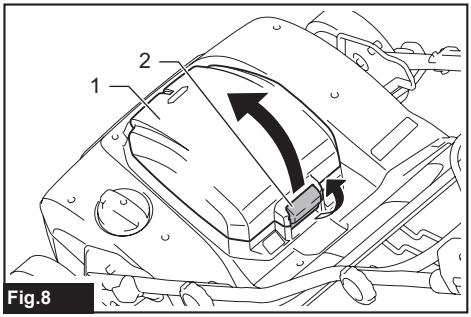

Fig.8

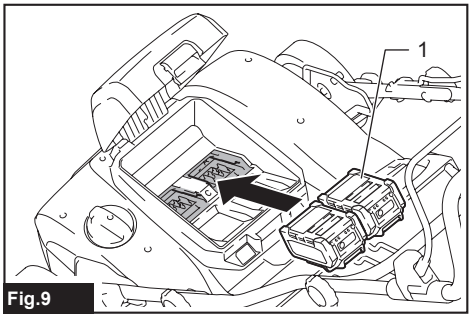

Fig.9

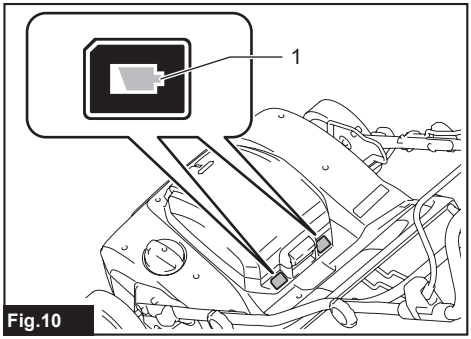

Fig.10

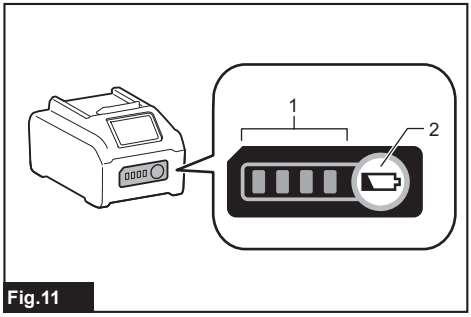

Fig.11

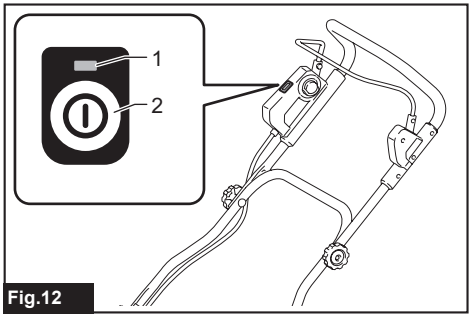

Fig.12

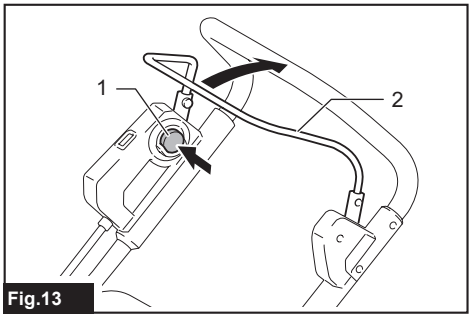

Fig.13

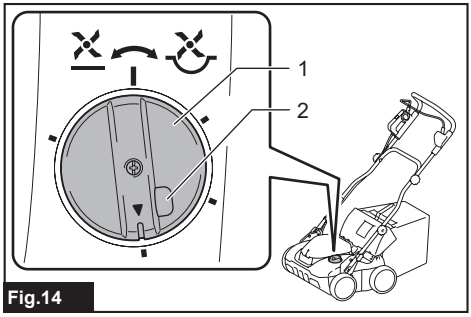

Fig.14

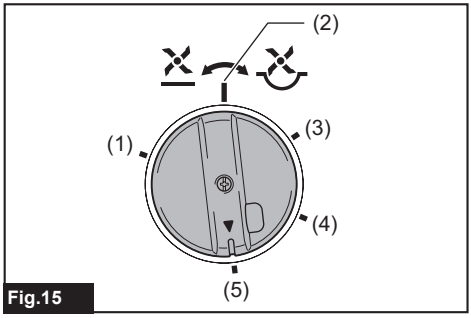

Fig.15

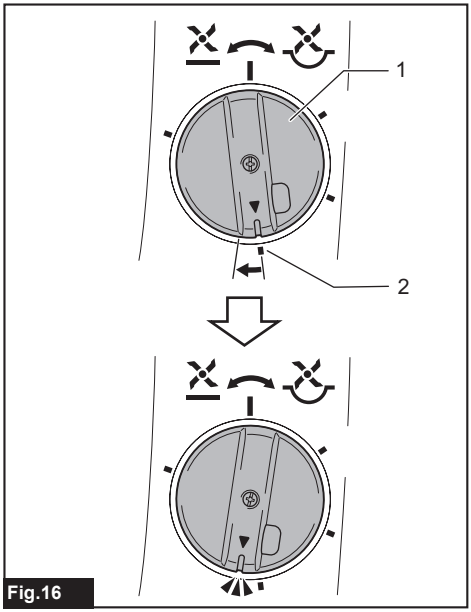

Fig.16

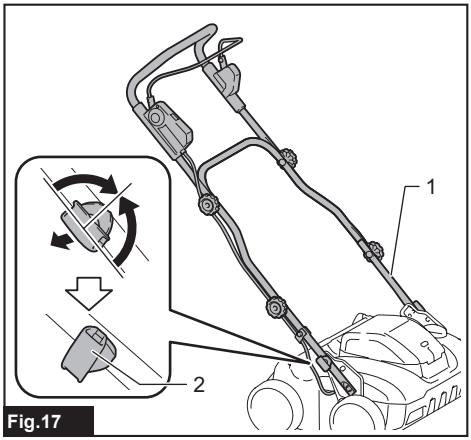

Fig.17

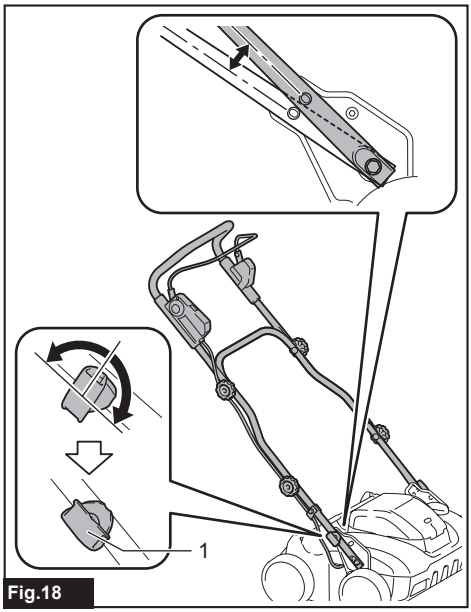

Fig.18


Fig.19

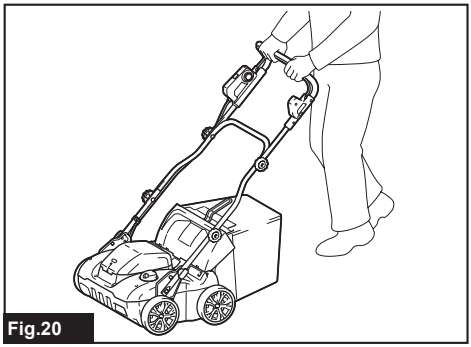
Fig.20

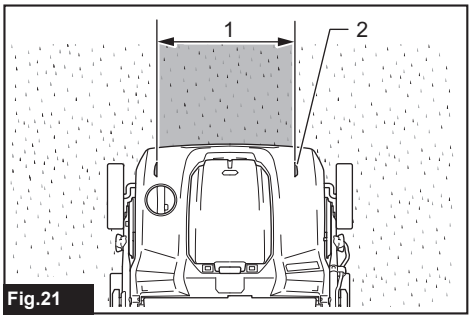

Fig.21

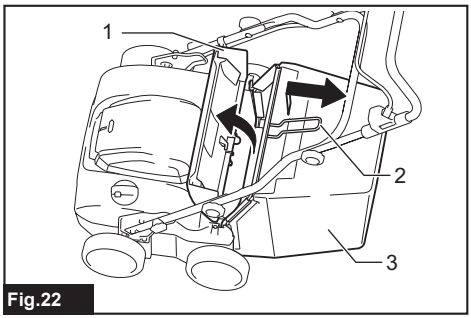

Fig.22

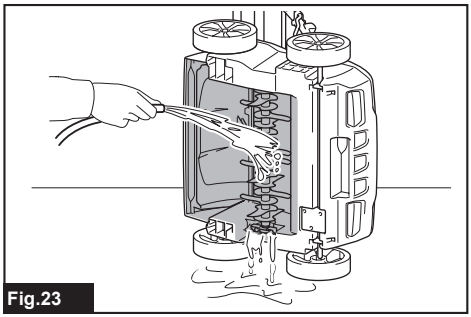
Fig.23

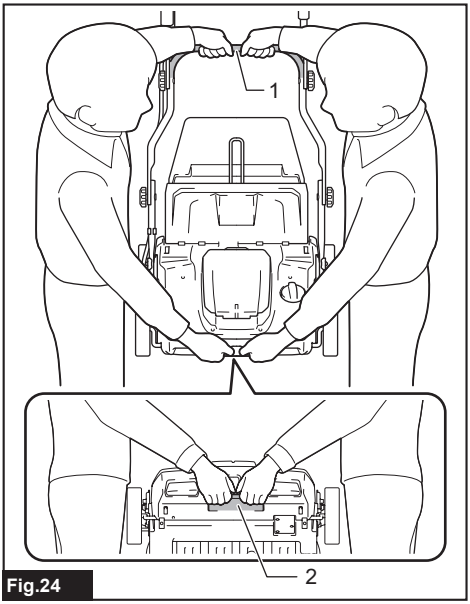

Fig.24

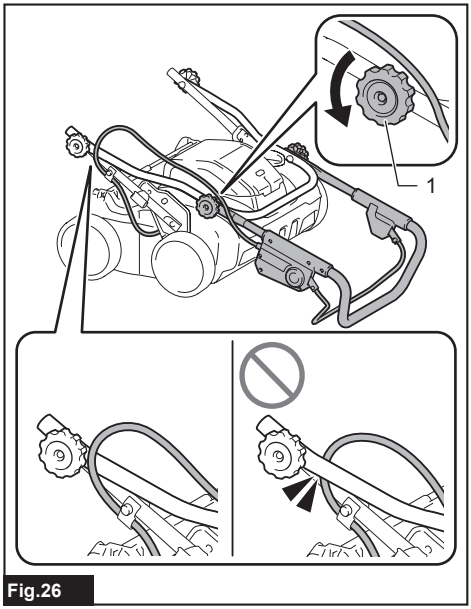

Fig.26

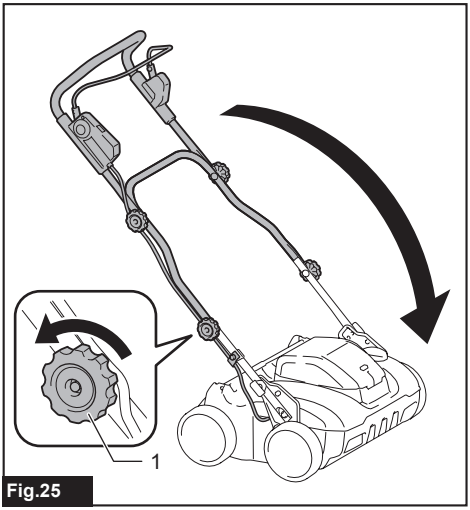

Fig.25

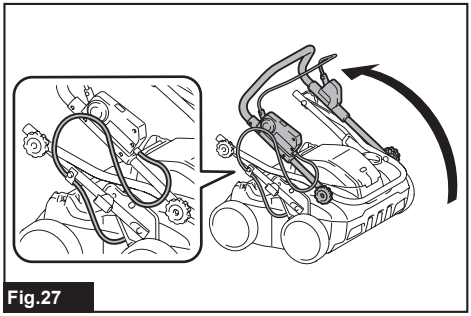
Fig.27

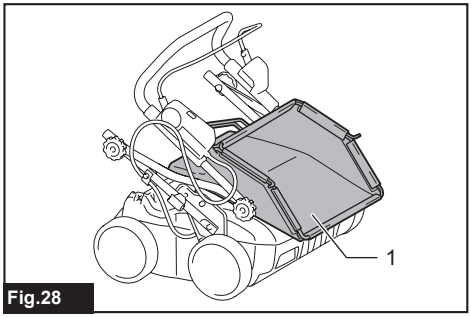

Fig.28

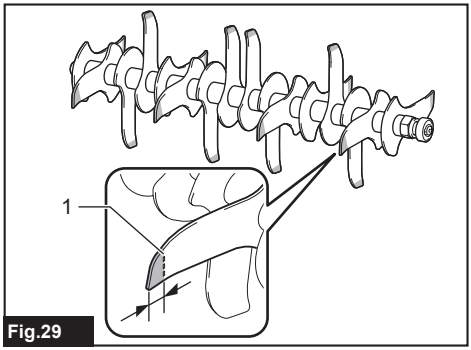

Fig.29

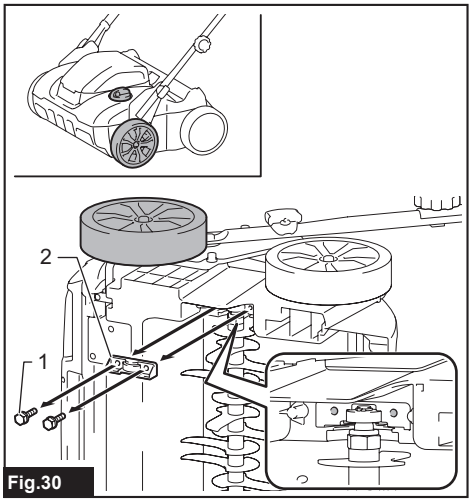

Fig.30

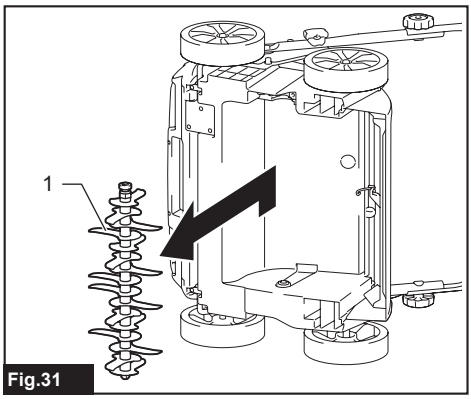

Fig.31

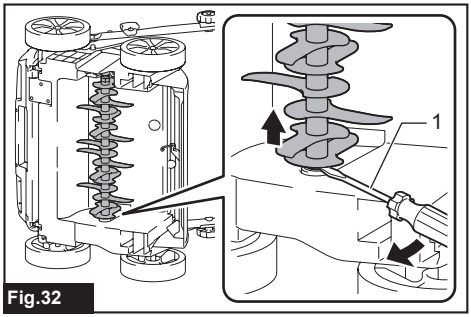

Fig.32

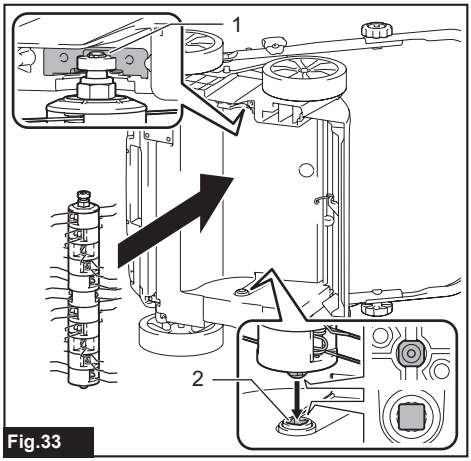

Fig.33

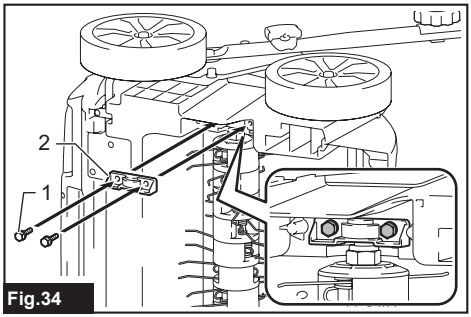

Fig.34

SPECIFICATIONS

Model:		UV001G
Working width		380 mm
No load speed		3,200 min^{-1}
Part number of replacement scarifier blades	Scarifying blade	1913J5-0
	Dethatching blade	1913J7-6
Dimensions (L x W x H)	during operation	L: 1,020 mm to 1,240 mm W: 680 mm H: 915 mm to 1,155 mm
	when stored (without grass basket)	550 mm x 680 mm x 640 mm
Rated voltage		D.C. 36 V - 40 V max
Net weight		18.7 - 23.8 kg
Protection degree		IPX4

- Due to our continuing program of research and development, the specifications herein are subject to change without notice.
- Specifications may differ from country to country.
- The weight may differ depending on the attachment(s), including the battery cartridge. The lightest and heaviest combination are shown in the table.

Applicable battery cartridge and charger

Battery cartridge	BL4020 / BL4025* / BL4040* / BL4040F* / BL4050F* / BL4080F* * : Recommended battery
Charger	DC40RA / DC40RB / DC40RC / DC40WA / BCC01 / BCC02

- Some of the battery cartridges and chargers listed above may not be available depending on your region of residence.

⚠*WARNING:* Only use the battery cartridges and chargers listed above. Use of any other battery cartridges and chargers may cause injury and/or fire.

⚠*WARNING:* Do not use a corded power supply such as battery adapter or portable power pack with this machine. The cable of such power supply may hinder the operation and result in personal injury.

Symbols

The followings show the symbols which may be used for the equipment. Be sure that you understand their meaning before use.

	Take particular care and attention.
	Read instruction manual.
	Danger; be aware of thrown objects.
	The distance between the machine and bystanders must be at least 15 m.
	Warning; Disconnect battery before maintenance.
	Never put your hands and feet near the scarifier blades under the machine. Scarifier blades continue to rotate after the machine is switched off.

	Only for EU countries Due to the presence of hazardous components in the equipment, waste electrical and electronic equipment, accumulators and batteries may have a negative impact on the environment and human health. Do not dispose of electrical and electronic appliances or batteries with household waste! In accordance with the European Directive on waste electrical and electronic equipment and on accumulators and batteries and waste accumulators and batteries, as well as their adaptation to national law, waste electrical equipment, batteries and accumulators should be stored separately and delivered to a separate collection point for municipal waste, operating in accordance with the regulations on environmental protection. This is indicated by the symbol of the crossed-out wheeled bin placed on the equipment.
	Guaranteed sound power level according to EU Outdoor Noise Directive.



Sound power level according to Australia NSW Noise Control Regulation.

Intended use

The machine is intended for removing the thatch and mosses from the lawns or cutting the roots of lawns to loosen the soil.

Noise

The typical A-weighted noise level determined according to EN62841-4-7:
Measured sound power level (L_{WA}) : 86 dB (A)
Guaranteed sound power level (L_{WA}) : 89 dB (A)
Sound pressure level (L_{pA}) : 74 dB (A)
Uncertainty for sound pressure level (K) : 3 dB (A)

NOTE: The declared noise emission value(s) has been measured in accordance with a standard test method and may be used for comparing one tool with another.

NOTE: The declared noise emission value(s) may also be used in a preliminary assessment of exposure.

⚠***WARNING:*** **Wear ear protection.**

⚠***WARNING:*** **The noise emission during actual use of the power tool can differ from the declared value(s) depending on the ways in which the tool is used especially what kind of workpiece is processed.**

⚠***WARNING:*** **Be sure to identify safety measures to protect the operator that are based on an estimation of exposure in the actual conditions of use (taking account of all parts of the operating cycle such as the times when the tool is switched off and when it is running idle in addition to the trigger time).**

Vibration

The vibration total value (tri-axial vector sum) determined according to EN62841-4-7:
Vibration emission (a_h) : 2.5 m/s^2 or less
Uncertainty (K) : 1.5 m/s^2

NOTE: The declared vibration total value(s) has been measured in accordance with a standard test method and may be used for comparing one tool with another.

NOTE: The declared vibration total value(s) may also be used in a preliminary assessment of exposure.

⚠***WARNING:*** **The vibration emission during actual use of the power tool can differ from the declared value(s) depending on the ways in which the tool is used especially what kind of workpiece is processed.**

⚠***WARNING:*** **Be sure to identify safety measures to protect the operator that are based on an estimation of exposure in the actual conditions of use (taking account of all parts of the operating cycle such as the times when the tool is switched off and when it is running idle in addition to the trigger time).**

Declarations of Conformity

For European countries only

The Declarations of conformity are included in Annex A to this instruction manual.

SAFETY WARNINGS

General power tool safety warnings

⚠***WARNING*** **Read all safety warnings, instructions, illustrations and specifications provided with this power tool.** Failure to follow all instructions listed below may result in electric shock, fire and/or serious injury.

Save all warnings and instructions for future reference.

The term "power tool" in the warnings refers to your mains-operated (corded) power tool or battery-operated (cordless) power tool.

Work area safety

1. **Keep work area clean and well lit.** Cluttered or dark areas invite accidents.
2. **Do not operate power tools in explosive atmospheres, such as in the presence of flammable liquids, gases or dust.** Power tools create sparks which may ignite the dust or fumes.
3. **Keep children and bystanders away while operating a power tool.** Distractions can cause you to lose control.

Electrical safety

1. **Power tool plugs must match the outlet. Never modify the plug in any way. Do not use any adapter plugs with earthed (grounded) power tools.** Unmodified plugs and matching outlets will reduce risk of electric shock.
2. **Avoid body contact with earthed or grounded surfaces, such as pipes, radiators, ranges and refrigerators.** There is an increased risk of electric shock if your body is earthed or grounded.
3. **Do not expose power tools to rain or wet conditions.** Water entering a power tool will increase the risk of electric shock.
4. **Do not abuse the cord. Never use the cord for carrying, pulling or unplugging the power tool. Keep cord away from heat, oil, sharp edges**

or moving parts. Damaged or entangled cords increase the risk of electric shock.

5. **When operating a power tool outdoors, use an extension cord suitable for outdoor use.** Use of a cord suitable for outdoor use reduces the risk of electric shock.
6. **If operating a power tool in a damp location is unavoidable, use a residual current device (RCD) protected supply.** Use of an RCD reduces the risk of electric shock.
7. **Power tools can produce electromagnetic fields (EMF) that are not harmful to the user.** However, users of pacemakers and other similar medical devices should contact the maker of their device and/or doctor for advice before operating this power tool.

Personal safety

1. **Stay alert, watch what you are doing and use common sense when operating a power tool. Do not use a power tool while you are tired or under the influence of drugs, alcohol or medication.** A moment of inattention while operating power tools may result in serious personal injury.
2. **Use personal protective equipment. Always wear eye protection.** Protective equipment such as a dust mask, non-skid safety shoes, hard hat or hearing protection used for appropriate conditions will reduce personal injuries.
3. **Prevent unintentional starting. Ensure the switch is in the off-position before connecting to power source and/or battery pack, picking up or carrying the tool.** Carrying power tools with your finger on the switch or energising power tools that have the switch on invites accidents.
4. **Remove any adjusting key or wrench before turning the power tool on.** A wrench or a key left attached to a rotating part of the power tool may result in personal injury.
5. **Do not overreach. Keep proper footing and balance at all times.** This enables better control of the power tool in unexpected situations.
6. **Dress properly. Do not wear loose clothing or jewellery. Keep your hair and clothing away from moving parts.** Loose clothes, jewellery or long hair can be caught in moving parts.
7. **If devices are provided for the connection of dust extraction and collection facilities, ensure these are connected and properly used.** Use of dust collection can reduce dust-related hazards.
8. **Do not let familiarity gained from frequent use of tools allow you to become complacent and ignore tool safety principles.** A careless action can cause severe injury within a fraction of a second.
9. **Always wear protective goggles to protect your eyes from injury when using power tools. The goggles must comply with ANSI Z87.1 in the USA, EN 166 in Europe, or AS/NZS 1336 in Australia/New Zealand. In Australia/New Zealand, it is legally required to wear a face shield to protect your face, too.**

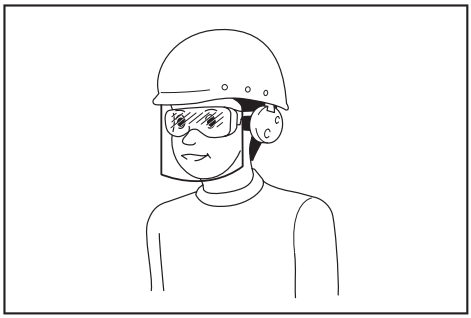

It is an employer's responsibility to enforce the use of appropriate safety protective equipments by the tool operators and by other persons in the immediate working area.

Power tool use and care

1. **Do not force the power tool. Use the correct power tool for your application.** The correct power tool will do the job better and safer at the rate for which it was designed.
2. **Do not use the power tool if the switch does not turn it on and off.** Any power tool that cannot be controlled with the switch is dangerous and must be repaired.
3. **Disconnect the plug from the power source and/or remove the battery pack, if detachable, from the power tool before making any adjustments, changing accessories, or storing power tools.** Such preventive safety measures reduce the risk of starting the power tool accidentally.
4. **Store idle power tools out of the reach of children and do not allow persons unfamiliar with the power tool or these instructions to operate the power tool.** Power tools are dangerous in the hands of untrained users.
5. **Maintain power tools and accessories. Check for misalignment or binding of moving parts, breakage of parts and any other condition that may affect the power tool's operation. If damaged, have the power tool repaired before use.** Many accidents are caused by poorly maintained power tools.
6. **Keep cutting tools sharp and clean.** Properly maintained cutting tools with sharp cutting edges are less likely to bind and are easier to control.
7. **Use the power tool, accessories and tool bits etc. in accordance with these instructions, taking into account the working conditions and the work to be performed.** Use of the power tool for operations different from those intended could result in a hazardous situation.
8. **Keep handles and grasping surfaces dry, clean and free from oil and grease.** Slippery handles and grasping surfaces do not allow for safe handling and control of the tool in unexpected situations.
9. **When using the tool, do not wear cloth work gloves which may be entangled.** The entanglement of cloth work gloves in the moving parts may result in personal injury.

Battery tool use and care

1. **Recharge only with the charger specified by the manufacturer.** A charger that is suitable for one type of battery pack may create a risk of fire when used with another battery pack.
2. **Use power tools only with specifically designated battery packs.** Use of any other battery packs may create a risk of injury and fire.
3. **When battery pack is not in use, keep it away from other metal objects, like paper clips, coins, keys, nails, screws or other small metal objects, that can make a connection from one terminal to another.** Shorting the battery terminals together may cause burns or a fire.
4. **Under abusive conditions, liquid may be ejected from the battery; avoid contact. If contact accidentally occurs, flush with water. If liquid contacts eyes, additionally seek medical help.** Liquid ejected from the battery may cause irritation or burns.
5. **Do not use a battery pack or tool that is damaged or modified.** Damaged or modified batteries may exhibit unpredictable behaviour resulting in fire, explosion or risk of injury.
6. **Do not expose a battery pack or tool to fire or excessive temperature.** Exposure to fire or temperature above 130 °C may cause explosion.
7. **Follow all charging instructions and do not charge the battery pack or tool outside the temperature range specified in the instructions.** Charging improperly or at temperatures outside the specified range may damage the battery and increase the risk of fire.

Service

1. **Have your power tool serviced by a qualified repair person using only identical replacement parts.** This will ensure that the safety of the power tool is maintained.
2. **Never service damaged battery packs.** Service of battery packs should only be performed by the manufacturer or authorized service providers.
3. **Follow instruction for lubricating and changing accessories.**

Lawn scarifier and lawn aerator safety warnings

1. **Do not use the machine in bad weather conditions, especially when there is a risk of lightning.** This decreases the risk of being struck by lightning.
2. **Thoroughly inspect the area for wildlife where the machine is to be used.** Wildlife may be injured by the machine during operation.
3. **Thoroughly inspect the area where the machine is to be used and remove all stones, sticks, wires, bones, and other foreign objects.** Thrown objects can cause personal injury.
4. **Before using the machine, always visually inspect to see that the tines and the tines assembly are not worn or damaged.** Worn or damaged parts increase the risk of injury.
5. **Check the grass catcher frequently for wear or deterioration.** A worn or damaged grass catcher may increase the risk of personal injury.
6. **Keep guards in place. Guards must be in working order and be properly mounted.** A guard that is loose, damaged, or is not functioning correctly may result in personal injury.
7. **Keep all cooling air inlets clear of debris.** Blocked air inlets and debris may result in overheating or risk of fire.
8. **While operating the machine, always wear non-slip and protective footwear. Do not operate the machine when barefoot or wearing open sandals.** This reduces the chance of injury to the feet from contact with the moving tines.
9. **While operating the machine, always wear long trousers.** Exposed skin increases the likelihood of injury from thrown objects.
10. **Do not operate the machine in wet grass. Walk, never run.** This reduces the risk of slipping and falling which may result in personal injury.
11. **Do not operate the machine on excessively steep slopes.** This reduces the risk of loss of control, slipping and falling which may result in personal injury.
12. **When working on slopes, always be sure of your footing, always work across the face of slopes, never up or down and exercise extreme caution when changing direction.** This reduces the risk of loss of control, slipping and falling which may result in personal injury.
13. **Use extreme caution when reversing or pulling the machine towards you. Always be aware of your surroundings.** This reduces the risk of tripping during operation.
14. **Hold the machine by insulated gripping surfaces only, because the tines may contact hidden wiring.** Tines contacting a "live" wire may make exposed metal parts of the machine "live" and could give the operator an electric shock.
15. **Do not touch tines and other hazardous moving parts while they are still in motion.** This reduces the risk of injury from moving parts.
16. **When clearing jammed material or cleaning the machine, make sure all power switches are off and the battery packs are disconnected.** Unexpected operation of the machine may result in serious personal injury.
17. **Be sure to stop the scarifier blades if the machine has to be tilted for transportation when crossing surfaces other than grass and when transporting the machine to and from the area in which it is to be used.**
18. **Do not to tilt the machine when switching on the machine.**

SAVE THESE INSTRUCTIONS.

⚠***WARNING:*** **DO NOT let comfort or familiarity with product (gained from repeated use) replace strict adherence to safety rules for the subject product.**

MISUSE or failure to follow the safety rules stated in this instruction manual may cause serious personal injury.

IMPORTANT SAFETY INSTRUCTIONS

⚠***WARNING:*** **Read all safety warnings and all instructions.** Failure to follow the warnings and instructions may result in electric shock, fire and/or serious injury.

Save all warnings and instructions for future reference.

Training

1. **Read the instructions carefully. Be familiar with the controls and the proper use of the machine.**
2. **Never allow children or people unfamiliar with these instructions to use the machine. Local regulations can restrict the age of the operator.**
3. **Never operate the machine while people, especially children, or pets are nearby.**
4. **Keep in mind that the operator or user is responsible for accidents or hazards occurring to other people or their property.**
5. **Children should be supervised to ensure that they do not play with the machine.**
6. **Physical condition - Do not operate machine while under the influence of drugs, alcohol, or any medication.**

Preparation

1. **While operating the machine, always wear substantial footwear and long trousers. Do not operate the machine when barefoot or wearing open sandals. Avoid wearing clothing or jewelry that is loose fitting or that has hanging cords or ties. They can be caught in moving parts.**
2. **Before use, always visually inspect the machine for damaged, missing or misplaced guards or shields.**
3. **Be sure the area is clear of other people before operating the machine. Stop the machine if anyone enters the area.**
4. **Always wear protective goggles to protect your eyes from injury when using power tools. The goggles must comply with ANSI Z87.1 in the USA, EN 166 in Europe, or AS/NZS 1336 in Australia/New Zealand. In Australia/New Zealand, it is legally required to wear a face shield to protect your face, too.**

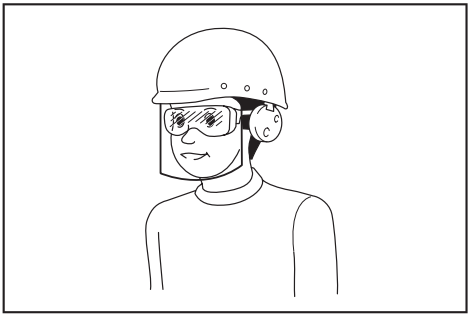

It is an employer's responsibility to enforce the use of appropriate safety protective equipments by the tool operators and by other persons in the immediate working area.

5. **Check the blades or blade bolts carefully for cracks or damage before operation. Replace cracked or damaged blades or blade bolts immediately.**
6. **Remove foreign matters such as rocks, wire, bottles, bones and large sticks from the work area before operating the machine to prevent personal injury or damage to the machine.**
7. **Objects struck by the scarifier blades can cause severe injuries to persons. The lawn should always be carefully examined and cleared of all objects prior to each operation.**
8. **Watch for holes, ruts, bumps, rocks, or other hidden objects.** Uneven terrain could cause a slip and fall accident. Tall grass can hide obstacles.
9. **Use personal protective equipment. Always wear eye protection.** Protective equipment such as a dust mask, non-skid safety shoes, hard hat or hearing protection used for appropriate conditions will reduce personal injuries.

Operation

1. **Do not overreach. Keep the balance at all times. Always be sure of the footing on slopes. Walk, never run.**
2. **Stop the machine and turn off the machine, and make sure that all moving parts have come to a complete stop:**
   - whenever you leave the machine,
   - before clearing blockages or unclogging chute,
   - before checking, cleaning or working on the machine,
   - after striking a foreign object. Inspect the machine for damage and make repairs before restarting and operating the machine,
   - whenever the machine starts vibrating abnormally.
3. **Never operate the machine with defective guards or shields, or without safety devices, for example grass basket, in place.**
4. **Avoid using the machine in bad weather conditions especially when there is a risk of lightning.**
5. **Wear eye protection and stout shoes at all times while operating the machine.**
6. **Operate the machine only in daylight or in good artificial light.**
7. **Switch on the machine carefully according to instructions and with feet well away from the scarifier blades.**
8. **Take care against injury to feet and hands from the scarifier blades.**
9. **Always ensure that the ventilation openings are kept clear of debris.**
10. **Operate the machine across the face of slopes, never up and down. Exercise extreme caution when changing direction on slopes. Do not operate the machine excessively steep slopes.**
11. **Use extreme caution when reversing or pulling the machine towards you.**

12. **Stop the blades if the machine has to be tilted for transportation when crossing surfaces other than grass, and when transporting the machine to and from the area to be used.**
13. **Do not tilt the machine when switching on the motor, except if the machine has to be tilted for starting. In this case, do not tilt it more than absolutely necessary and lift only the part, which is away from the operator. Always ensure that both hands are in the operating position before returning the machine to the ground.**
14. **Do not put hands or feet near or under rotating parts. Keep clear of the discharge opening at all times.**
15. **Do not transport the machine while the machine is turned on.**
16. **Avoid operating the machine in wet grass.**
17. **Always keep a firm hold on the handle.**
18. **Don't grasp the exposed scarifier blades or cutting edges when picking up or holding the machine.**
19. **Keep hands and feet away from rotating scarifier blades. Caution - Blades coast after the machine is switched off.**
20. **Stop operation immediately if you notice anything unusual. Switch off the machine. Then inspect the machine.**
21. **Never attempt to make working depth adjustments while machine is running.**
22. **Release switch lever and wait for blade rotation to stop before crossing driveways, walks, roads, and any gravel-covered areas. Also turn off the machine if you leave the machine, reach to pick up or remove something out of your way, or for any other reason that may distract you from what you are doing.**
23. **If the machine strikes a foreign object, follow these steps:**
    - Stop the machine, release the switch lever and wait until the scarifier blades come to a complete stop.
    - Remove the battery cartridge.
    - Thoroughly inspect the machine for any damage.
    - Replace the scarifier blades if they are damaged in any way. Repair any damage before restarting and continuing to operate the machine.
24. **If the machine starts to vibrate abnormally (check immediately)**
    - inspect for damage,
    - replace or repair any damaged parts,
    - check for and tighten any loose parts.
25. **Do not pull the machine backwards unless absolutely necessary.** When you are compelled to back the machine from a fence or other similar obstruction, look down and behind before and while moving backwards.
26. **Shut the motor off and wait until the scarifier blades come to a complete stop before removing the grass catcher.** Beware that the blades coast after turn off.
27. **When you use the machine on muddy ground, wet slope, or slippery place, pay attention to your footing.**
28. **Do not submerge the machine into a puddle.**
29. **When operating the machine, pay attention to piping and wiring.**

Maintenance and storage

1. **Replace worn or damaged parts for safety. Use only genuine replacement parts and accessories.**
2. **Inspect and maintain the machine regularly.**
3. **When not in use, store the machine out of the reach of children.**
4. **Keep all nuts, bolts, and screws tight to be sure the equipment is in safe working condition.**
5. **Check the grass basket frequently for wear or deterioration. For storage, always make sure the grass basket is empty. Replace a worn grass basket with a new factory replacement for safety.**
6. **Use only the manufacturer genuine scarifier blades specified in this manual.**
7. **Be careful during adjustment of the machine to prevent entrapment of the fingers between moving scarifier blades and fixed parts of the machine.**
8. **Check the blade mounting bolt at frequent intervals for proper tightness.**
9. **Always allow the machine to cool down before storing.**
10. **When servicing the scarifier blades, be aware that, even though the power source is switched off, the blades can still be moved.**
11. **Never remove or tamper with safety devices. Check their proper operation regularly. Never do anything to interfere with the intended function of a safety device or to reduce the protection provided by a safety device.**
12. **Do not leave the machine unattended outdoors in the rain.**
13. **When storing the machine, avoid direct sunlight and rain, and store it in a place where it does not get hot or humid.**

Battery tool use and care

1. **Recharge only with the charger specified by the manufacturer.** A charger that is suitable for one type of battery pack may create a risk of fire when used with another battery pack.
2. **Use power tools only with specifically designated battery packs.** Use of any other battery packs may create a risk of injury and fire.
3. **When battery pack is not in use, keep it away from other metal objects, like paper clips, coins, keys, nails, screws or other small metal objects, that can make a connection from one terminal to another.** Shorting the battery terminals together may cause burns or a fire.
4. **Under abusive conditions, liquid may be ejected from the battery; avoid contact. If contact accidentally occurs, flush with water. If liquid contacts eyes, additionally seek medical help.** Liquid ejected from the battery may cause irritation or burns.
5. **Do not use a battery pack or machine that is**

damaged or modified. Damaged or modified batteries may exhibit unpredictable behaviour resulting in fire, explosion or risk of injury.

6. **Do not expose a battery pack or tool to fire or excessive temperature.** Exposure to fire or temperature above 130 °C may cause explosion.
7. **Follow all charging instructions and do not charge the battery pack or machine outside the temperature range specified in the instructions.** Charging improperly or at temperatures outside the specified range may damage the battery and increase the risk of fire.

Electrical and battery safety

1. **Do not dispose of the battery(ies) in a fire.** The cell may explode. Check with local codes for possible special disposal instructions.
2. **Do not open or mutilate the battery(ies).** Released electrolyte is corrosive and may cause damage to the eyes or skin. It may be toxic if swallowed.
3. **Do not charge battery in rain, or in wet locations.**
4. **Do not charge the battery outdoors.**
5. **Do not handle charger, including charger plug, and charger terminals with wet hands.**
6. **Do not replace the battery in the rain.**
7. **Do not wet the terminal of battery with liquid such as water, or submerge the battery. Do not leave the battery in the rain, nor charge, use, or store the battery in a damp or wet place.** If the terminal gets wet or liquid enters inside of battery, the battery may be short circuited and there is a risk of overheat, fire, or explosion.
8. **After removing the battery from the machine or charger, be sure to attach the battery cover to the battery and store it in a dry place.**
9. **Do not replace the battery with wet hands.**
10. **Avoid dangerous environment. Don't use the machine in damp or wet locations or expose it to rain.** Water entering the machine will increase the risk of electric shock.
11. **If the battery cartridge gets wet, drain the water inside and then wipe it with a dry cloth. Dry the battery cartridge completely in a dry place before use.**

Service

1. **Have your power tool serviced by a qualified repair person using only identical replacement parts.** This will ensure that the safety of the power tool is maintained.
2. **Never service damaged battery packs.** Service of battery packs should only be performed by the manufacturer or authorized service providers.

SAVE THESE INSTRUCTIONS.

WARNING: **DO NOT let comfort or familiarity with product (gained from repeated use) replace strict adherence to safety rules for the subject product.**

MISUSE or failure to follow the safety rules stated in this instruction manual may cause serious personal injury.

Important safety instructions for battery cartridge

1. **Before using battery cartridge, read all instructions and cautionary markings on (1) battery charger, (2) battery, and (3) product using battery.**
2. **Do not disassemble or tamper with the battery cartridge.** It may result in a fire, excessive heat, or explosion.
3. **If operating time has become excessively shorter, stop operating immediately. It may result in a risk of overheating, possible burns and even an explosion.**
4. **If electrolyte gets into your eyes, rinse them out with clear water and seek medical attention right away. It may result in loss of your eyesight.**
5. **Do not short the battery cartridge:**
   (1) **Do not touch the terminals with any conductive material.**
   (2) **Avoid storing battery cartridge in a container with other metal objects such as nails, coins, etc.**
   (3) **Do not expose battery cartridge to water or rain.**

   A battery short can cause a large current flow, overheating, possible burns and even a breakdown.
6. **Do not store and use the tool and battery cartridge in locations where the temperature may reach or exceed 50 °C (122 °F).**
7. **Do not incinerate the battery cartridge even if it is severely damaged or is completely worn out. The battery cartridge can explode in a fire.**
8. **Do not nail, cut, crush, throw, drop the battery cartridge, or hit against a hard object to the battery cartridge.** Such conduct may result in a fire, excessive heat, or explosion.
9. **Do not use a damaged battery.**
10. **The contained lithium-ion batteries are subject to the Dangerous Goods Legislation requirements.**
    For commercial transports e.g. by third parties, forwarding agents, special requirement on packaging and labeling must be observed.
    For preparation of the item being shipped, consulting an expert for hazardous material is required.
    Please also observe possibly more detailed national regulations.
    Tape or mask off open contacts and pack up the battery in such a manner that it cannot move around in the packaging.
11. **When disposing the battery cartridge, remove it from the tool and dispose of it in a safe place. Follow your local regulations relating to disposal of battery.**
12. **Use the batteries only with the products specified by Makita.** Installing the batteries to non-compliant products may result in a fire, excessive heat, explosion, or leak of electrolyte.
13. **If the tool is not used for a long period of time, the battery must be removed from the tool.**
14. **During and after use, the battery cartridge may**

take on heat which can cause burns or low temperature burns. Pay attention to the handling of hot battery cartridges.

15. **Do not touch the terminal of the tool immediately after use as it may get hot enough to cause burns.**
16. **Do not allow chips, dust, or soil stuck into the terminals, holes, and grooves of the battery cartridge.** It may cause heating, catching fire, burst and malfunction of the tool or battery cartridge, resulting in burns or personal injury.
17. **Unless the tool supports the use near high-voltage electrical power lines, do not use the battery cartridge near high-voltage electrical power lines.** It may result in a malfunction or breakdown of the tool or battery cartridge.
18. **Keep the battery away from children.**

SAVE THESE INSTRUCTIONS.

⚠***CAUTION:*** **Only use genuine Makita batteries.** Use of non-genuine Makita batteries, or batteries that have been altered, may result in the battery bursting causing fires, personal injury and damage. It will also void the Makita warranty for the Makita tool and charger.

Tips for maintaining maximum battery life

1. **Charge the battery cartridge before completely discharged. Always stop tool operation and charge the battery cartridge when you notice less tool power.**
2. **Never recharge a fully charged battery cartridge. Overcharging shortens the battery service life.**
3. **Charge the battery cartridge with room temperature at 10 °C - 40 °C (50 °F - 104 °F). Let a hot battery cartridge cool down before charging it.**
4. **When not using the battery cartridge, remove it from the tool or the charger.**
5. **Charge the battery cartridge if you do not use it for a long period (more than six months).**

ASSEMBLY

⚠***WARNING:*** **Always be sure that all the battery cartridges are removed before carrying out any work on the machine.** Failure to remove all the battery cartridges may result in serious personal injury from accidental start-up.

⚠***WARNING:*** **Never start the machine unless it is completely assembled.** Operation of the machine in a partially assembled state may result in serious personal injury from accidental start-up.

Installing the handle

NOTICE: **When installing the handles, be careful not to pinch the cord between the handles.** If the cord is damaged, the switch may not work.

1. Raise the lower handle.

2. Align the hole in the lower handle with the hole in the middle handle, then insert the bolt from the inside, and then tighten the thumb nut from the outside. Perform the same procedure on the other side.

► **Fig.1:** **1.** Middle handle **2.** Thumb nut **3.** Bolt **4.** Lower handle

3. Align the hole in the middle handle with the hole in the upper handle, then insert the bolt from the inside, and then tighten the thumb nut from the outside. Perform the same procedure on the other side.

► **Fig.2:** **1.** Upper handle **2.** Thumb nut **3.** Bolt **4.** Middle handle

NOTE: Make sure that the cord is not caught between the handle and the thumb nut.

► **Fig.3**

Installing or removing the grass basket

To install the grass basket, follow the steps below.

1. Open the rear cover.

► **Fig.4:** **1.** Rear cover

2. Hold the handle of the grass basket, and then install the grass basket by inserting the rod of the grass basket into the grooves on the machine as shown in the figure.

► **Fig.5:** **1.** Grass basket **2.** Handle **3.** Rod

To remove the grass basket, open the rear cover, and then remove the grass basket by holding the handle.

FUNCTIONAL DESCRIPTION

⚠***CAUTION:*** **Always be sure that the machine is switched off and the battery cartridges are removed before adjusting or checking function on the machine.**

Applications of scarifier blades

Scarifying blade

The scarifying blade removes the thatch and moss from the lawns and cut the roots of lawns vertically. The scarifying blade loosens the soil and increases the aeration of lawns, and let the water go into the roots of lawns and prevent the water from staying on the surface.

► **Fig.6**

Dethatching blade

The dethatching blade remove the thatch and moss from the lawns without cutting the roots of lawns.
► **Fig.7**

Installing or removing battery cartridge

⚠***CAUTION:*** **Always switch off the machine before installing or removing of the battery cartridge.**

⚠***CAUTION:*** **Hold the machine and the battery cartridge firmly when installing or removing battery cartridge.** Failure to hold the machine and the battery cartridge firmly may cause them to slip off your hands and result in damage to the machine and battery cartridge and a personal injury.

⚠***CAUTION:*** **Make sure that you lock the battery cover before use.** Otherwise, mud, dirt, or water may cause damage to the product or the battery cartridge.

⚠***CAUTION:*** **Always install the battery cartridge fully.** If not, it may accidentally fall out of the machine, causing injury to you or someone around you.

⚠***CAUTION:*** **Do not install the battery cartridge forcibly.** If the cartridge does not slide in easily, it is not being inserted correctly.

⚠***CAUTION:*** **Hold the battery cover firmly when installing or removing the battery cartridge.**

To install the battery cartridge;

1. Pull up the locking lever, and then open the battery cover.
► **Fig.8: 1.** Battery cover **2.** Locking lever

2. Align the tongue on the battery cartridge with the slot on the machine, and then slide the cartridge until it locks in place with a little click.
► **Fig.9: 1.** Battery cartridge

3. Close the battery cover and push it until it is latched with the locking lever.

To remove the battery cartridge;

1. Pull up the locking lever and open the battery cover.

2. Pull out the battery cartridge from the machine while sliding the button on the front of the cartridge.

3. Close the battery cover.

Machine / battery protection system

The machine is equipped with a machine/battery protection system. This system automatically cuts off power to the motor to extend machine and battery life. The machine will automatically stop during operation if the machine or battery is placed under one of the following conditions:

Overload protection

When the battery is operated in a manner that causes it to draw an abnormally high current, the machine automatically stops and the main power lamp blinks in green. In this situation, turn the machine off and stop the application that caused the machine to become overloaded. Then turn the machine on to restart.

Overheat protection

When the machine is overheated, the machine stops automatically and the main power lamp lights up in red. In this case, let the machine and batteries cool before turning the machine on again.

NOTE: When the battery is overheated, the main power lamp blinks in red.

Overdischarge protection

When the battery capacity is not enough, the machine stops automatically and the main power lamp blinks in red. In this case, remove the battery from the machine and charge the battery cartridges or change the battery cartridges to fully charged ones.

Protections against other causes

Protection system is also designed for other causes that could damage the machine and allows the machine to stop automatically. Take all the following steps to clear the causes, when the machine has been brought to a temporary halt or stop in operation.

1. Turn the machine off, and then turn it on again to restart.
2. Charge the battery(ies) or replace it/them with recharged battery(ies).
3. Let the machine and battery(ies) cool down.

If no improvement can be found by restoring protection system, then contact your local Makita Service Center.

NOTICE: **If the machine stops due to a cause not described above, refer to the section for troubleshooting.**

Indicating the remaining battery capacity

► **Fig.10: 1.** Battery indicator

When the remaining battery capacity gets low, the battery indicator blinks on the applicable battery side. By further use, the machine stops and the battery indicator lights up. In this situation, charge the battery cartridge.

NOTE: If two battery cartridges are installed, the battery installed on the left side is used first.

NOTE: If two battery cartridges are installed, the machine automatically switches the battery when the battery in use becomes empty.

Indicating the remaining battery capacity

Press the check button on the battery cartridge to indicate the remaining battery capacity. The indicator lamps light up for a few seconds.
► **Fig.11: 1.** Indicator lamps **2.** Check button

Indicator lamps			Remaining capacity
Lighted	Off	Blinking	
			75% to 100%
			50% to 75%
			25% to 50%
			0% to 25%
			Charge the battery.
	↑ ↓		The battery may have malfunctioned.

NOTE: Depending on the conditions of use and the ambient temperature, the indication may differ slightly from the actual capacity.

NOTE: The first (far left) indicator lamp will blink when the battery protection system works.

Main power switch

WARNING: **Always turn off the main power switch when not in use.**

► **Fig.12: 1.** Main power lamp **2.** Main power switch

To turn on the machine, press the main power switch. The main power lamp lights up in green. To turn off the machine, press the main power switch again.

NOTE: If the main power lamp lights up in red or blinks in red or green, refer to the instructions for machine/battery protection system.

NOTE: This machine employs the auto power-off function. To avoid unintentional start up, the main power switch will automatically shut down when the switch lever is not pulled for a certain period after the main power switch is turned on.

Switch action

WARNING: **Before installing the battery cartridge, always check to see that the switch lever actuates properly and returns to the original position when released.** Operating the machine with a switch that does not actuate properly can lead to loss of control and serious personal injury.

NOTE: The machine does not start without pressing the switch button even if the switch lever is pulled.

NOTE: The machine may not start due to the overload when you try to operate the machine on solid soil. In this case, set the working depth shallower.

This machine is equipped with the switch button. If you notice anything unusual with the switch button, stop the operation immediately and have it checked by your nearest Makita Authorized Service Center.

1. Install the battery cartridges, and then close the battery cover.

2. Press the main power switch.

NOTE: The main power lamp blinks in green if you press the main power switch while pulling the switch lever. Release the switch lever before pressing the main power switch.

3. Pull the switch lever toward you while holding down the switch button. Release the switch button when the motor starts running.

► **Fig.13: 1.** Switch button **2.** Switch lever

4. Release the switch lever to stop the motor.

Adjusting the working depth

WARNING: **Never put your hand or leg under the machine body when adjusting the working depth.**

NOTICE: **When transporting the machine, be sure to set the adjusting dial to the far left position so that the scarifier blades do not touch the ground.**

NOTICE: **When using the dethatching blade, do not set the working depth deeper than 0 mm.** If the working depth is too deep, the dethatching blades may be damaged or broken.

To adjust the working depth, turn off the machine, and then turn the adjusting dial while pressing the lock-off button.

► **Fig.14: 1.** Adjusting dial **2.** Lock-off button

The working depth can be adjusted in the range of between -12 mm and 5 mm.
When you turn the adjusting dial to the far left position, the working depth becomes the shallowest (5 mm from the ground). When you turn the adjusting dial to the far right position, the working depth becomes the deepest (-12 mm from the ground). When you set the adjusting dial to the upper center position, the working depth becomes 0.

The table below shows the relationship between the number in the figure and the approximate working depth.

► **Fig.15**

Number	Working depth
(1)	5 mm
(2)	0 mm
(3)	- 4 mm
(4)	- 8 mm
(5)	- 12 mm

NOTE: The working depth can be set in 1 mm increments.

NOTE: The working depth figures should be used just as a guideline. Depending on lawn or soil conditions, the actual working depth may become slightly different from the set depth.

NOTE: Try a test operation in a less conspicuous place to get the desired depth.

NOTE: When you turn the adjusting dial to the right and set it to the lower scale of the machine, the working depth is set to -12 mm.

If the set working depth cannot be obtained when you set the adjusting dial to the lower scale of the machine depending on the conditions such as lawn environment or wear of scarifier blades, you can operate the machine with a setting one step deeper by turning the adjusting dial to the right beyond the lower scale.

► **Fig.16: 1.** Adjusting dial **2.** Lower scale

Adjusting the handle height

The handle height can be adjusted in two levels.

1. Hold the middle handle, and then turn the knob 90° while pulling the knob on the lower handle to release the locking pin. Perform the same procedure on the other side.
► **Fig.17: 1.** Lower handle **2.** Knob

NOTE: Supporting the handle makes it easier to release the locking pin when pulling the knob.

2. Adjust the handle height, and then turn the knob on both sides 90°. Make sure that the knobs are securely fixed.
► **Fig.18: 1.** Knob

Using the rear discharge

Using the rear discharge allows you to discharge the cut grass to the ground from the rear side of the machine without gathering the cut grass in the grass basket. When you operate the machine using the rear discharge, be sure to remove the grass basket, and close the rear cover.

Electronic function

The machine is equipped with the following electronic functions.

- Electric brake
  This machine is equipped with an electric brake. If the machine consistently fails to quickly stop the scarifier blades after releasing the switch lever, have the machine serviced at Makita Authorized Service Center.

OPERATION

Operating the machine

***WARNING:* Before operating the machine, remove sticks and stones from the work area. Also, remove any weeds from the work area in advance.**

***WARNING:* Always wear the safety goggles or safety glasses with side shields when operating the machine.**

***CAUTION:* If the cut grass or foreign object blocks up inside of the machine body, be sure to remove the battery cartridges and wear gloves before removing the grass or foreign object.**

***NOTICE:* Use this machine only on lawns. Do not use this machine on weeds.**

► **Fig.19**

***NOTICE:* Before operating the machine, be sure to mow the lawn to a height of approximately 20 mm to 30 mm.** If the lawn is too long, it may interfere with the operation of the machine.

Hold the handle firmly with both hands when operating the machine. The operating speed guideline is approximately 5 to 8 meters per 10 seconds.
► **Fig.20**

NOTE: When working on dense lawn, if a poor finish is found after operation, or decrease of the motor speed is found during operation, decrease the operating speed lower than recommended in this manual, or set the working depth shallower.

Use the marks on the front side as a guide for working width.
► **Fig.21: 1.** Working width **2.** Mark

Periodically check the grass basket for cut grass. Empty the grass before it becomes full. Before each periodic check, be sure to stop and turn off the machine.

***NOTICE:* Using the machine with a full grass basket prevents the scarifier blades from rotating smoothly and puts extra load on the motor, which may result in a breakdown.**

Emptying the grass basket

***WARNING:* To reduce a risk of accident, regularly check the grass basket for any damage or weakened strength. Replace the grass basket if necessary.**

1. Release the switch lever.

2. Turn off the machine.

3. Open the rear cover and take out the grass basket by holding the handle.
► **Fig.22: 1.** Rear cover **2.** Handle **3.** Grass basket

4. Empty the grass basket.

MAINTENANCE

⚠*WARNING:* Always be sure that all the battery cartridges are removed from the machine before storing or carrying the machine or attempting to perform inspection or maintenance.

⚠*WARNING:* Wear gloves when performing inspection or maintenance.

⚠*WARNING:* Always wear the safety goggles or safety glasses with side shields when performing inspection or maintenance.

***NOTICE:* Never use gasoline, benzine, thinner, alcohol or the like. Discoloration, deformation or cracks may result.**

To maintain product SAFETY and RELIABILITY, repairs, any other maintenance or adjustment should be performed by Makita Authorized or Factory Service Centers, always using Makita replacement parts.

Maintenance

1. Remove all the battery cartridges, and then close the battery cover.

2. Place the machine on its side. Clean grass clippings accumulated on the underside of the machine body.

3. Pour water toward the bottom of the machine to which the scarifier blades are attached.
► Fig.23

***NOTICE:* Do not wash the machine with high pressure water.**

4. Check all nuts, bolts, screws, etc. for tightness.

5. Inspect moving parts for damage, breakage, and wear. Damaged or missing parts should be repaired or replaced.

6. Store the machine in a safe place out of the reach of children.

Carrying the machine

⚠*CAUTION:* Before carrying the machine, make sure that all the battery cartridges are removed.

When carrying the machine, hold the middle handle and the lower holding part on the front of the machine with two people as shown in the figure.
► Fig.24: 1. Middle handle **2.** Lower holding part

Storing

Store the machine indoors in a cool, dry and locked place. Do not store the machine in locations where the temperature may reach or exceed 40 °C.

1. Remove all the battery cartridges.

2. Loosen the thumb nuts on both sides of the lower handle, and then fold the upper and middle handles.
► Fig.25: 1. Thumb nut

***NOTICE:* Be careful not to pinch the cords when folding the handle.**

3. Loosen the thumb nuts on both sides of the upper handle.
► Fig.26: 1. Thumb nut

4. Fold the upper handle as shown in the figure.
► Fig.27

***NOTICE:* Be careful not to pinch the cords when folding the handle.**

5. Place the grass basket as shown in the figure.
► Fig.28: 1. Grass basket

Removing or installing the scarifier blades

⚠*WARNING:* The scarifier blades coast for a few seconds after releasing the switch lever. Do not start any operation until the blades come to a complete stop.

⚠*WARNING:* Always remove all the battery cartridges when removing or installing the scarifier blades. Failure to remove all the battery cartridges may cause a serious injury.

⚠*WARNING:* Always wear gloves when handling the scarifier blades.

Guideline for replacing the scarifying blade

If the tips of the scarifying blade have reached the wear lines, replace the scarifying blade with a new one.
► Fig.29: 1. Wear line

Removing the scarifier blades

1. Place the machine on its side so that the adjusting dial comes to the upper side.

2. Loosen the bolts, and then remove the bolt and the bracket.
► Fig.30: 1. Bolt **2.** Bracket

3. Lift the scarifier blades upward slightly, and then remove the scarifier blades from the machine.
► Fig.31: 1. Scarifier blades

NOTE: If it is difficult to remove the scarifier blades from the machine, use the tool such as slotted screwdriver to lift the scarifier blades upward slightly.

► Fig.32: 1. Slotted screwdriver

Installing the scarifier blades

⚠*WARNING:* When you replace the scarifier blades, always follow the instructions provided in this manual.

⚠*WARNING:* Tighten the bolts clockwise firmly to secure the scarifier blades.

⚠*WARNING:* Make sure that the scarifier blades and all the fixing parts are installed correctly and tightened securely.

1. Place the one end of the scarifier blades into the hole on the machine, and then place the other end of the blades into the groove on the machine as shown in the figure.
► **Fig.33: 1.** Groove **2.** Hole

NOTE: When installing the scarifier blades, rotating the scarifier blades makes it easier to insert the end of blades into the hole.

2. Attach the bracket, and then tighten the bolts.
► **Fig.34: 1.** Bolt **2.** Bracket

TROUBLESHOOTING

Before asking for repairs, conduct your own inspection first. If you find a problem that is not explained in the manual, do not attempt to disassemble the machine. Instead, ask Makita Authorized Service Centers, always using Makita replacement parts for repairs.

State of abnormality	Probable cause (malfunction)	Remedy
Machine does not start.	Battery cartridge is not installed.	Install charged battery cartridge.
	Battery problem (under voltage)	Recharge the battery cartridge. If recharging is not effective, replace battery cartridge.
Motor stops running after a little use.	Battery's charge level is low.	Recharge the battery cartridge. If recharging is not effective, replace battery cartridge.
	Working depth is too deep.	Set the working depth shallower.
	Cut grass is clogged in the machine.	Remove the clogged grass from the machine.
Motor does not reach maximum RPM.	Battery cartridge is installed improperly.	Install the battery cartridge as described in this manual.
	Battery power is dropping.	Recharge the battery cartridge. If recharging is not effective, replace battery cartridge.
	The drive system does not work correctly.	Ask your local authorized service center for repair.
Scarifier blades do not rotate: ⇨ stop the machine immediately!	Foreign object such as branch is stuck in the scarifier blades.	Remove the foreign object.
	The drive system does not work correctly.	Ask your local authorized service center for repair.
Abnormal vibration: ⇨ stop the machine immediately!	Scarifier blades are imbalanced, excessively or unevenly worn.	Replace the scarifier blades.

OPTIONAL ACCESSORIES

⚠*CAUTION:* These accessories or attachments are recommended for use with your Makita machine specified in this manual. The use of any other accessories or attachments might present a risk of injury to persons. Only use accessory or attachment for its stated purpose.

If you need any assistance for more details regarding these accessories, ask your local Makita Service Center.

- Scarifier blades
- Makita genuine battery and charger

NOTE: Some items in the list may be included in the product package as standard accessories. They may differ from country to country.

ТЕХНИЧЕСКИЕ ХАРАКТЕРИСТИКИ

Модель:		**UV001G**
Рабочая ширина		380 мм
Число оборотов без нагрузки		3 200 мин$^{-1}$
Сменные ножи скарификатора, номер детали	Нож скарификатора	1913J5-0
	Вычесывающий нож	1913J7-6
Размеры (Д × Ш × В)	во время работы	Д: от 1 020 мм до 1 240 мм Ш: 680 мм В: от 915 мм до 1 155 мм
	в положении для хранения (без корзины для травы)	550 мм × 680 мм × 640 мм
Номинальное напряжение		36–40 В пост. тока макс.
Масса нетто		18,7 – 23,8 кг
Степень защиты		IPX4

- Благодаря нашей постоянно действующей программе исследований и разработок указанные здесь технические характеристики могут быть изменены без предварительного уведомления.
- Технические характеристики могут различаться в зависимости от страны.
- Масса может отличаться в зависимости от насадки(-ок), включая блок аккумулятора. В таблице представлены комбинации с наименьшей и наибольшей массой.

Подходящий блок аккумулятора и зарядное устройство

Блок аккумулятора	BL4020 / BL4025* / BL4040* / BL4040F* / BL4050F* / BL4080F* *: рекомендуемый аккумулятор
Зарядное устройство	DC40RA / DC40RB / DC40RC / DC40WA / BCC01 / BCC02

- В зависимости от региона проживания некоторые блоки аккумуляторов и зарядные устройства, перечисленные выше, могут быть недоступны.

⚠***ОСТОРОЖНО:*** **Используйте только перечисленные выше блоки аккумуляторов и зарядные устройства.** Использование других блоков аккумуляторов и зарядных устройств может привести к травме и/или пожару.

⚠***ОСТОРОЖНО:*** **Не используйте с этой машиной проводной источник электропитания, например переходник зарядного устройства или портативный блок питания.** Кабель этого источника электропитания может помешать работе и стать причиной травмы.

Символы

Ниже приведены символы, которые могут использоваться для обозначения оборудования. Перед использованием убедитесь в том, что вы понимаете их значение.

	Обратите особое внимание.
	Прочитайте руководство по эксплуатации.
	Опасность! Возможен разлет твердых предметов.
	Расстояние от машины до находящихся поблизости людей должно быть не менее 15 м.
	Осторожно! Перед техническим обслуживанием необходимо отсоединить аккумулятор.
	Не приближайте руки и ноги к ножам скарификатора под машиной. После выключения машины ножи скарификатора продолжают вращаться.



Только для стран ЕС
В связи с наличием в оборудовании опасных компонентов отходы электрического и электронного оборудования, аккумуляторы и батареи могут оказывать негативное влияние на окружающую среду и здоровье человека.
Не выбрасывайте электрические и электронные устройства или батареи вместе с бытовыми отходами!
В соответствии с директивой ЕС по отходам электрического и электронного оборудования, по аккумуляторам, батареям и отходам аккумуляторов и батарей, а также в соответствии с ее адаптацией к национальному законодательству, отходы электрического оборудования, батареи и аккумуляторы следует хранить отдельно и доставлять на пункт раздельного сбора коммунальных отходов, работающий с соблюдением правил охраны окружающей среды.
Это обозначено символом в виде перечеркнутого мусорного контейнера на колесах, нанесенным на оборудование.



Гарантированный уровень звуковой мощности в соответствии с Директивой ЕС по шумам вне помещений.



Уровень звуковой мощности в соответствии с Регламентом Австралии (Новый Южный Уэльс) по контролю за шумом

Назначение

Данная машина предназначена для удаления дерна и мхов из газонов или разрезания корней в газонах для разрыхления почвы.

Шум

Типичный уровень взвешенного звукового давления (A), измеренный в соответствии с EN62841-4-7:
Измеренный уровень звуковой мощности (L_{WA}) : 86 дБ (A)
Гарантированный уровень звуковой мощности (L_{WA}) : 89 дБ (A)
Уровень звукового давления (L_{pA}): 74 дБ (A)
Погрешность уровня звукового давления (K) : 3 дБ (A)

ПРИМЕЧАНИЕ: Заявленное значение распространения шума измерено в соответствии со стандартной методикой испытаний и может быть использовано для сравнения инструментов.

ПРИМЕЧАНИЕ: Заявленное значение распространения шума можно также использовать для предварительных оценок воздействия.

⚠*ОСТОРОЖНО:* Используйте средства защиты слуха.

⚠*ОСТОРОЖНО:* Распространение шума во время фактического использования электроинструмента может отличаться от заявленного значения в зависимости от способа применения инструмента и в особенности от типа обрабатываемой детали.

⚠*ОСТОРОЖНО:* Обязательно определите меры безопасности для защиты оператора, основанные на оценке воздействия в реальных условиях использования (с учетом всех этапов рабочего цикла, таких как выключение инструмента, работа без нагрузки и включение).

Вибрация

Суммарное значение вибрации (сумма векторов по трем осям), определенное в соответствии с EN62841-4-7:
Распространение вибрации (a_h): 2,5 м/с^2 или менее
Погрешность (K): 1,5 м/с^2

ПРИМЕЧАНИЕ: Заявленное общее значение распространения вибрации измерено в соответствии со стандартной методикой испытаний и может быть использовано для сравнения инструментов.

ПРИМЕЧАНИЕ: Заявленное общее значение распространения вибрации можно также использовать для предварительных оценок воздействия.

⚠*ОСТОРОЖНО:* Распространение вибрации во время фактического использования электроинструмента может отличаться от заявленного значения в зависимости от способа применения инструмента и в особенности от типа обрабатываемой детали.

⚠*ОСТОРОЖНО:* Обязательно определите меры безопасности для защиты оператора, основанные на оценке воздействия в реальных условиях использования (с учетом всех этапов рабочего цикла, таких как выключение инструмента, работа без нагрузки и включение).

Декларации о соответствии

Только для европейских стран

Декларации о соответствии включены в Приложение А к настоящему руководству по эксплуатации.

МЕРЫ БЕЗОПАСНОСТИ

Общие рекомендации по технике безопасности для электроинструментов

⚠*ОСТОРОЖНО* Ознакомьтесь со всеми инструкциями по технике безопасности,

указаниями, иллюстрациями и техническими характеристиками, прилагаемыми к данному электроинструменту. Несоблюдение всех приведенных далее инструкций может привести к поражению электрическим током, возгоранию и/или тяжелым травмам.

Сохраните брошюру с инструкциями и рекомендациями для дальнейшего использования.

Термин "электроинструмент" в предупреждениях относится ко всему инструменту, работающему от сети (с проводом) или на аккумуляторах (без провода).

Безопасность в месте выполнения работ

1. **Рабочее место должно быть чистым и хорошо освещенным.** Захламление и плохое освещение могут стать причиной несчастных случаев.
2. **Не пользуйтесь электроинструментом во взрывоопасной атмосфере, например в присутствии легко воспламеняющихся жидкостей, газов или пыли.** При работе электроинструмента возникают искры, которые могут привести к воспламенению пыли или газов.
3. **При работе с электроинструментом не допускайте детей или посторонних к месту выполнения работ.** Не отвлекайтесь во время работы, так как это приведет к потере контроля над электроинструментом.

Электробезопасность

1. **Вилка электроинструмента должна соответствовать сетевой розетке. Запрещается вносить какие-либо изменения в конструкцию вилки. Для электроинструмента с заземлением запрещается использовать переходники.** Розетки и вилки, не подвергавшиеся изменениям, снижают риск поражения электрическим током.
2. **Избегайте контакта участков тела с заземленными поверхностями, такими как трубы, радиаторы, батареи отопления и холодильники.** При контакте тела с заземленными предметами увеличивается риск поражения электрическим током.
3. **Не подвергайте электроинструмент воздействию дождя или влаги.** Попадание воды в электроинструмент повышает риск поражения электрическим током.
4. **Аккуратно обращайтесь со шнуром питания. Запрещается использовать шнур питания для переноски, перемещения или извлечения вилки из розетки. Располагайте шнур на расстоянии от источников тепла, масла, острых краев и движущихся деталей.** Поврежденные или запутанные сетевые шнуры увеличивают риск поражения электрическим током.
5. **При использовании электроинструмента вне помещения используйте удлинитель, подходящий для этих целей.** Использование соответствующего шнура снижает риск поражения электрическим током.
6. **Если электроинструмент приходится эксплуатировать в сыром месте, используйте линию электропитания, которая защищена устройством, срабатывающим от остаточного тока (RCD).** Использование RCD снижает риск поражения электротоком.
7. **Электроинструмент может создавать электромагнитные поля (EMF), которые не представляют опасности для пользователя.** Однако пользователям с кардиостимуляторами и другими аналогичными медицинскими устройствами следует обратиться к производителю устройства и/или врачу перед началом эксплуатации инструмента.

Личная безопасность

1. **При использовании электроинструмента будьте бдительны, следите за тем, что вы делаете, и руководствуйтесь здравым смыслом. Не пользуйтесь электроинструментом, если вы устали, находитесь под воздействием наркотиков, алкоголя или лекарственных препаратов.** Даже мгновенная невнимательность при использовании электроинструмента может привести к серьезной травме.
2. **Используйте индивидуальные средства защиты. Всегда надевайте защитные очки.** Такие средства индивидуальной защиты, как маска от пыли, защитная нескользящая обувь, каска или наушники, используемые в соответствующих условиях, позволяют снизить риск получения травмы.
3. **Не допускайте случайного запуска. Прежде чем подсоединять инструмент к источнику питания и/или аккумуляторной батарее, поднимать или переносить инструмент, убедитесь, что переключатель находится в выключенном положении.** Переноска электроинструмента с пальцем на выключателе или подача питания на инструмент с включенным выключателем может привести к несчастному случаю.
4. **Перед включением электроинструмента снимите с него все регулировочные инструменты и гаечные ключи.** Гаечный или регулировочный ключ, оставшийся закрепленным на вращающейся детали, может привести к травме.
5. **При эксплуатации устройства не тянитесь. Всегда сохраняйте устойчивое положение и равновесие.** Это позволит лучше управлять электроинструментом в непредвиденных ситуациях.
6. **Одевайтесь соответствующим образом. Не надевайте свободную одежду или украшения. Ваши волосы и одежда должны всегда находиться на расстоянии от движущихся деталей.** Свободная одежда, украшения или длинные волосы могут попасть в движущиеся детали устройства.
7. **Если электроинструмент оборудован системой удаления и сбора пыли, убедитесь, что она подключена и используется соответствующим образом.** Использование пылесборника снижает вероятность возникновения рисков, связанных с пылью.

8. **Не переоценивайте свои возможности и не пренебрегайте правилами техники безопасности, даже если вы часто работаете с инструментом.** Небрежное обращение с инструментом может стать причиной серьезной травмы за доли секунды.
9. **Во время работы с электроинструментом всегда надевайте защитные очки. Очки должны соответствовать ANSI Z87.1 для США, EN 166 для Европы, или AS/NZS 1336 для Австралии и Новой Зеландии. В Австралии и Новой Зеландии оператор также обязан носить защитную маску.**

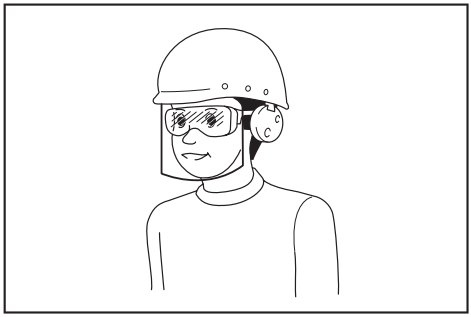

Ответственность за использование средств защиты операторами и другим персоналом вблизи рабочей зоны возлагается на работодателя.

Эксплуатация и обслуживание электроинструмента

1. **Не прилагайте излишних усилий к электроинструменту. Используйте инструмент, соответствующий выполняемой вами работе.** Правильно подобранный электроинструмент позволит выполнить работу лучше и безопаснее с производительностью, на которую он рассчитан.
2. **Не пользуйтесь электроинструментом с неисправным выключателем.** Любой электроинструмент с неисправным выключателем опасен и должен быть отремонтирован.
3. **Перед выполнением регулировок, сменой принадлежностей или хранением электроинструмента всегда отключайте его от источника питания и/или от аккумулятора или снимайте аккумулятор, если он является съемным.** Такие превентивные меры предосторожности снижают риск случайного включения электроинструмента.
4. **Храните электроинструменты в местах, недоступных для детей, и не позволяйте лицам, не знакомым с работой такого инструмента или не прочитавшим данные инструкции, пользоваться им.** Электроинструмент опасен в руках неопытных пользователей.
5. **Поддерживайте электроинструмент и дополнительные принадлежности в надлежащем состоянии. Убедитесь в соосности, отсутствии деформаций движущихся узлов, поломок каких-либо деталей или других дефектов, которые могут повлиять на работу электроинструмента. Если инструмент поврежден, отремонтируйте его перед использованием.** Большое число несчастных случаев происходит из-за плохого ухода за электроинструментом.
6. **Режущий инструмент всегда должен быть острым и чистым.** Соответствующее обращение с режущим инструментом, имеющим острые режущие кромки, делает его менее подверженным деформациям, что позволяет лучше управлять им.
7. **Используйте электроинструмент, принадлежности, приспособления и насадки в соответствии с данными инструкциями и в целях, для которых он предназначен, учитывая при этом условия и вид выполняемой работы.** Использование электроинструмента не по назначению может привести к возникновению опасной ситуации.
8. **Рукоятки инструмента и специальные изолированные поверхности всегда должны быть сухими и чистыми и не содержать следов масла или смазки.** Скользкие рукоятки и специальные поверхности препятствуют соблюдению рекомендаций по технике безопасности в экстренных ситуациях.
9. **При использовании инструмента не надевайте рабочие перчатки, ткань которых инструмент может затянуть.** Затягивание ткани рабочих перчаток в движущиеся части инструмента может привести к травме.

Эксплуатация и обслуживание электроинструмента, работающего на аккумуляторах

1. **Заряжайте аккумулятор только зарядным устройством, указанным изготовителем.** Зарядное устройство, подходящее для одного типа аккумуляторов, может привести к пожару при его использовании с другим аккумуляторным блоком.
2. **Используйте электроинструмент только с указанными аккумуляторными блоками.** Использование других аккумуляторных блоков может привести к травме или пожару.
3. **Когда аккумуляторный блок не используется, храните его отдельно от металлических предметов, таких как скрепки, монеты, ключи, гвозди, шурупы или другие небольшие металлические предметы, которые могут привести к закорачиванию контактов аккумуляторного блока между собой.** Короткое замыкание между контактами аккумуляторного блока может привести к ожогам или пожару.
4. **При неправильном обращении из аккумуляторного блока может потечь жидкость. Избегайте контакта с ней. В случае контакта с кожей промойте место контакта обильным количеством воды. В случае попадания в глаза обратитесь к врачу.** Жидкость из аккумулятора может вызвать раздражение или ожоги.
5. **Не используйте поврежденные или модифицированные инструменты и аккумуляторные блоки.** Поврежденные или модифицированные аккумуляторы могут работать

некорректно, что может привести к пожару, взрыву или травмированию.

6. **Не подвергайте аккумуляторный блок или инструмент воздействию огня или высокой температуры.** Воздействие огня или температуры выше 130 °C может привести к взрыву.
7. **Следуйте всем инструкциям по зарядке и не заряжайте аккумуляторный блок или инструмент при температурных условиях, выходящих за пределы диапазона, указанного в инструкции.** Зарядка ненадлежащим образом или при температурных условиях, выходящих за пределы указанного диапазона, может привести к повреждению батареи и повысить риск пожара.

Сервисное обслуживание

1. **Сервисное обслуживание электроинструмента должно проводиться только квалифицированным специалистом по ремонту и только с использованием идентичных запасных частей.** Это позволит обеспечить безопасность электроинструмента.
2. **Запрещается обслуживать поврежденные аккумуляторные блоки.** Обслуживание аккумуляторных блоков должен осуществлять только производитель или авторизованные поставщики услуг.
3. **Следуйте инструкциям по смазке и замене принадлежностей.**

Правила техники безопасности при эксплуатации скарификатора газонов и аэратора газонов

1. **Не пользуйтесь данной машиной в неблагоприятных погодных условиях, особенно при наличии опасности удара молнии.** Это снизит опасность поражения молнией.
2. **Внимательно осмотрите место, где будет использоваться машина, и убедитесь, что там нет диких животных.** Во время работы машины оказавшиеся поблизости дикие животные могут быть травмированы.
3. **Внимательно осмотрите место, где будет использоваться машина, и уберите оттуда все камни, палки, провода, кости и другие посторонние предметы.** Отброшенные предметы могут нанести травму.
4. **Перед использованием машины обязательно проведите ее визуальный осмотр с целью убедиться в том, что лопасти и блок лопастей не имеют признаков износа или повреждения.** Изношенные или поврежденные детали повышают травмоопасность.
5. **Чаще проверяйте травосборник на предмет износа или повреждений.** Изношенный или поврежденный травосборник повышает риск травмы.
6. **Ограждения должны всегда находиться на месте. Ограждения должны быть в рабочем состоянии и установлены надлежащим образом.** Плохо закрепленное, поврежденное или не работающее надлежащим образом ограждение может стать причиной травмы.
7. **Не допускайте засорения отверстий для притока охлаждающего воздуха.** Засорение отверстий для притока охлаждающего воздуха может привести к перегреву и возгоранию.
8. **На время работы с машиной обязательно надевайте нескользящую защитную обувь. Не работайте с машиной босиком или в открытых сандалиях.** Это снижает вероятность травмирования ног в результате соприкосновения с движущимися лопастями.
9. **На время работы с машиной обязательно надевайте длинные брюки.** Наличие открытых участков кожи повышает вероятность травмирования отлетающими предметами.
10. **Не рекомендуется использовать машину в мокрой траве. Передвигайтесь шагом, ни в коем случае не бегом.** Это снижает опасность подскальзывания и падения, которые могут привести к травмированию.
11. **Не работайте с машиной на слишком крутых уклонах.** Это снижает опасность потери контроля, подскальзывания и падения, которые могут привести к травмированию.
12. **При работе на склонах всегда крепко стойте на ногах, двигайтесь поперек склона, а не вверх или вниз по склону, и соблюдайте особую осторожность при изменении направления движения.** Это позволит снизить вероятность того, что вы потеряете контроль над инструментом, поскользнетесь и упадете, что, в свою очередь, может привести к травме.
13. **Будьте предельно осторожны при изменении направления машины на обратное или ее движении на себя. Всегда контролируйте окружающую обстановку.** Это снижает опасность спотыкания во время работы.
14. **Держите машину только за изолированные поверхности захвата, поскольку лопасти могут соприкасаться со скрытой электропроводкой.** В случае контакта лопастей с проводом под напряжением металлические части машины также окажутся под напряжением, что может привести к поражению оператора электрическим током.
15. **Не прикасайтесь к лопастям и другим опасным движущимся частям до их полной остановки.** Это снижать опасность травмирования движущимися частями.
16. **При удалении застрявших материалов или очистке машины убедитесь в том, что все выключатели питания выключены, а аккумуляторные блоки отсоединены.** Неожиданное включение машины может привести к тяжелым травмам.
17. **Обязательно остановите ножи скарификатора, если машину необходимо наклонить для транспортировки с пересечением поверхностей, отличных от травы, либо при транспортировке машины к месту ее использования и обратно.**
18. **Не наклоняйте машину во время ее включения.**

СОХРАНИТЕ ДАННЫЕ ИНСТРУКЦИИ.

⚠*ОСТОРОЖНО:* НЕ ДОПУСКАЙТЕ, чтобы удобство или опыт эксплуатации данного устройства (полученный от многократного использования) доминировали над строгим соблюдением правил техники безопасности при обращении с этим устройством.

НЕПРАВИЛЬНОЕ ИСПОЛЬЗОВАНИЕ инструмента или несоблюдение правил техники безопасности, указанных в данном руководстве, может привести к тяжелой травме.

ВАЖНЫЕ ИНСТРУКЦИИ ПО ТЕХНИКЕ БЕЗОПАСНОСТИ

⚠*ОСТОРОЖНО:* Ознакомьтесь со всеми инструкциями и рекомендациями по технике безопасности. Невыполнение инструкций и рекомендаций может привести к поражению электротоком, пожару и/или тяжелым травмам.

Сохраните брошюру с инструкциями и рекомендациями для дальнейшего использования.

Инструктаж

1. **Внимательно прочитайте инструкции. Ознакомьтесь с элементами управления и правилами надлежащей эксплуатации машины.**
2. **Ни в коем случае не разрешайте пользоваться машиной детям и лицам, не ознакомленным с данными инструкциями. Возраст оператора может ограничиваться местными нормативами.**
3. **Ни в коем случае не используйте машину в присутствии людей (в особенности детей) или животных поблизости.**
4. **Помните, что оператор/пользователь несет ответственность за происшествия и опасные ситуации с другими людьми или их собственностью.**
5. **Следите за тем, чтобы маленькие дети не играли с машиной.**
6. **Физическое состояние: не работайте с машиной, находясь под действием наркотиков, алкоголя или лекарств.**

Подготовка

1. **На время работы с машиной обязательно надевайте прочную обувь и длинные брюки. Не работайте с машиной босиком или в открытых сандалиях. Не следует надевать свободную одежду или украшения, а также одежду со свисающими лентами и шнурами. Их может затянуть движущимися деталями.**
2. **Перед началом работы визуально осматривайте машину на предмет поврежденных, отсутствующих или неправильно установленных ограждений или экранов.**
3. **Перед началом работы с машиной убедитесь в отсутствии других людей в рабочей зоне. При вхождении любого человека в рабочую зону остановите машину.**
4. **Во время работы с электроинструментом всегда надевайте защитные очки. Очки должны соответствовать ANSI Z87.1 для США, EN 166 для Европы, или AS/NZS 1336 для Австралии и Новой Зеландии. В Австралии и Новой Зеландии оператор также обязан носить защитную маску.**

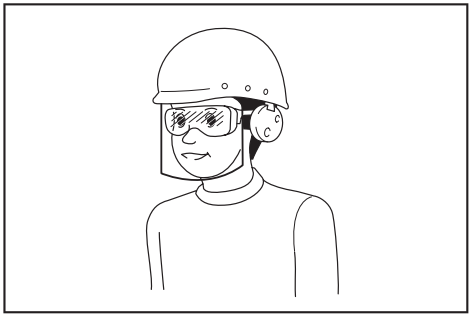

Ответственность за использование средств защиты операторами и другим персоналом вблизи рабочей зоны возлагается на работодателя.

5. **Перед эксплуатацией тщательно осмотрите лезвия и болты лезвий и убедитесь в отсутствии трещин или повреждений. Немедленно замените треснувшие или поврежденные лезвия или болты лезвий.**
6. **Перед началом работы с машиной очистите площадку от посторонних предметов (камней, проволоки, бутылок, костей и больших палок), чтобы не допустить травм или повреждения машины.**
7. **Предметы, отброшенные ножами скарификатора, могут нанести тяжелые травмы. Каждый раз перед началом работы необходимо тщательно осматривать газон и очищать его от всех предметов.**
8. **Осматривайте газон на предмет углублений, колей, ухабов, камней или других скрытых предметов.** Неровности поверхности могут стать причиной поскальзывания и падения. Высокая трава может скрывать препятствия.
9. **Используйте индивидуальные средства защиты. Всегда надевайте защитные очки.** Такие средства индивидуальной защиты, как маска от пыли, защитная нескользящая обувь, каска или наушники, используемые в соответствующих условиях, позволяют снизить риск получения травмы.

Выполнение работы

1. **Во время работы с устройством не тянитесь. Всегда сохраняйте равновесие. При работе на склонах занимайте устойчивое положение. Передвигайтесь шагом, не бегите.**
2. **Остановите и выключите машину и убедитесь в том, что все движущиеся части полностью остановились, если:**
   - оставляете машину без присмотра;
   - планируете устранять засоры и удалять предметы, закупорившие желоб;

- собираетесь проверять, очищать или обслуживать машину;
- после удара о посторонний предмет. Перед повторным запуском и эксплуатацией машины осмотрите ее на предмет повреждений и устраните неисправности:
- при появлении ненормальной вибрации в машине.

3. **Запрещается использовать машину с неисправными ограждениями и экранами или без защитных приспособлений, например корзины для сбора травы.**
4. **Избегайте использования машины в неблагоприятных погодных условиях, особенно при наличии опасности удара молнии.**
5. **На время работы с машиной обязательно носите средства защиты глаз и прочную обувь.**
6. **Используйте машину только в дневное время или при хорошем искусственном освещении.**
7. **Включайте машину осторожно в соответствии с инструкциями, держа ноги как можно дальше от ножей скарификатора.**
8. **Соблюдайте меры безопасности во избежание травмирования ног и рук ножами скарификатора.**
9. **Следите за тем, чтобы вентиляционные отверстия не были засорены.**
10. **Операции с машиной следует выполнять поперек склона, а не вниз-вверх. Соблюдайте особую осторожность, меняя направление движения на склонах. Не работайте с машиной на слишком крутых уклонах.**
11. **Будьте предельно осторожны при изменении направления машины на обратное или ее движении на себя.**
12. **Остановите ножи, если машину необходимо наклонить для транспортировки при пересечении поверхностей, отличных от травы, либо при транспортировке машины к месту эксплуатации и обратно.**
13. **Не наклоняйте машину при включении двигателя, кроме случаев, когда ее необходимо наклонять для пуска. В этом случае наклоняйте ее на минимально необходимый угол и поднимайте только дальнюю от оператора часть. При опускании машины на землю необходимо крепко держать рукоятку обеими руками.**
14. **Не помещайте руки или ноги под вращающиеся детали или вблизи них. Никогда не становитесь перед разгрузочным отверстием.**
15. **Не транспортируйте включенную машину.**
16. **Не рекомендуется использовать машину в мокрой траве.**
17. **Постоянно надежно удерживайте рукоятку.**
18. **Поднимая или удерживая машину, не беритесь за открытые ножи скарификатора.**
19. **Не приближайте руки и ноги к вращающимся ножам скарификатора. Внимание: ножи продолжают вращаться по инерции после выключения машины.**
20. **Немедленно прекратите выполнение операции, если заметите какие-либо отклонения в работе. Выключите машину. Затем осмотрите машину.**
21. **Ни в коем случае не пытайтесь регулировать глубину обработки при работающей машине.**
22. **Отпустите рычаг переключателя и дождитесь остановки вращения ножей, прежде чем переходить улицы, пешеходные дорожки, дороги и любые участки с гравийным покрытием. Кроме того, выключайте машину, если выпускаете ее из рук, нагибаетесь, чтобы подобрать или убрать что-либо с дороги, или по любой другой причине, которая может отвлечь от работы.**
23. **В случае соударения машины с посторонним предметом выполните следующие действия:**
- остановите машину, отпустите рычаг переключателя и дождитесь полной остановки ножей скарификатора;
- снимите блок аккумулятора.
- внимательно осмотрите машину на предмет повреждений;
- замените ножи скарификатора в случае их повреждения любого рода. Устраните все повреждения перед повторным запуском машины и возобновлением ее работы.
24. **В случае возникновения нехарактерных вибраций машины (требуется немедленная проверка):**
- осмотрите на предмет повреждений;
- замените или отремонтируйте поврежденные детали;
- проверьте на предмет ослабленных деталей и подтяните их.
25. **Не тяните машину назад без крайней необходимости.** При необходимости отвести машину от забора или другого аналогичного препятствия следует смотреть вниз и позади себя до начала и во время движения назад.
26. **Перед снятием травосборника отключите двигатель и дождитесь полной остановки ножей скарификатора.** Имейте в виду, что ножи продолжают вращаться после отключения.
27. **При использовании устройства в грязи, на влажном склоне или на скользкой поверхности будьте осторожны, чтобы не поскользнуться.**
28. **Не допускайте погружения устройства в лужи.**
29. **При работе с машиной следите за тем, чтобы не допустить контакта с трубопроводом или проводами.**

Техническое обслуживание и хранение

1. **Чтобы обеспечить безопасность, заменяйте изношенные и поврежденные детали. Используйте только оригинальные сменные части и приспособления.**
2. **Регулярно осматривайте машину и выполняйте ее техническое обслуживание.**
3. **В промежутках между эксплуатацией**

машины храните ее в недоступном для детей месте.

4. **Все гайки, болты и винты должны быть надежно затянуты — это обеспечит безопасность и работоспособность.**
5. **Чаще проверяйте корзину для травы на предмет износа или повреждений. Помещая устройство на хранение, обязательно очистите корзину для травы. Для обеспечения безопасности замените изношенную корзину для травы на новую.**
6. **Пользуйтесь только оригинальными ножами скарификатора от производителя, указанными в данном руководстве.**
7. **Соблюдайте осторожность при регулировке машины, чтобы не допустить защемления пальцев между движущимися ножами скарификатора и ее неподвижными деталями.**
8. **Чаще проверяйте надежность затяжки болта крепления лезвия.**
9. **Перед постановкой на хранение дайте машине остыть.**
10. **При обслуживании ножей скарификатора следует помнить, что они могут двигаться даже при отключенном питании.**
11. **Не удаляйте предохранительные устройства и не вносите изменения в их конструкцию. Регулярно проверяйте правильность их работы. Не предпринимайте никаких действий, которые могут повлиять на функционирование предохранительного устройства или снизить степень защиты, обеспечиваемой предохранительным устройством.**
12. **Не оставляйте устройство без присмотра под открытым небом в дождь.**
13. **Не храните устройство в помещениях с высокой влажностью или температурой, на солнце или под дождем.**

Эксплуатация и обслуживание электроинструмента, работающего на аккумуляторах

1. **Заряжайте аккумулятор только зарядным устройством, указанным изготовителем.** Зарядное устройство, подходящее для одного типа аккумуляторов, может привести к пожару при его использовании с другим аккумуляторным блоком.
2. **Используйте электроинструмент только с указанными аккумуляторными блоками.** Использование других аккумуляторных блоков может привести к травме или пожару.
3. **Когда аккумуляторный блок не используется, храните его отдельно от металлических предметов, таких как скрепки, монеты, ключи, гвозди, шурупы или другие небольшие металлические предметы, которые могут привести к закорачиванию контактов аккумуляторного блока между собой.** Короткое замыкание между контактами аккумуляторного блока может привести к ожогам или пожару.
4. **При неправильном обращении из аккумуляторного блока может потечь жидкость. Избегайте контакта с ней. В случае контакта с кожей промойте место контакта обильным количеством воды. В случае попадания в глаза обратитесь к врачу.** Жидкость из аккумулятора может вызвать раздражение или ожоги.
5. **Не используйте аккумуляторный блок или машину при наличии повреждений или видоизменений.** Поврежденные или видоизмененные аккумуляторы могут проявлять непредсказуемость, ведущую к возгоранию, взрыву или травмоопасности.
6. **Не подвергайте аккумуляторный блок или инструмент воздействию огня или высокой температуры.** Воздействие огня или температуры выше 130 °C может привести к взрыву.
7. **Выполняйте все инструкции по зарядке и не заряжайте аккумуляторный блок или машину при температурах, выходящих за пределы указанного в инструкции диапазона.** Зарядка, выполняемая ненадлежащим образом или при температурах, выходящих за пределы указанного диапазона, может привести к повреждению аккумулятора и повысить опасность возгорания.

Электробезопасность

1. **Не бросайте аккумуляторные блоки в огонь.** Они могут взорваться. Уточните местные правила утилизации аккумуляторов.
2. **Не вскрывайте и не разбивайте аккумуляторы.** Содержащийся в них электролит очень едкий, вы можете повредить глаза или кожу. При проглатывании это вещество может вызвать отравление.
3. **Не заряжайте аккумулятор под дождем или в местах с повышенной влажностью.**
4. **Не заряжайте аккумулятор на улице.**
5. **Не касайтесь зарядного устройства, а также штекера и контактов зарядного устройства влажными руками.**
6. **Запрещается заменять аккумулятор под дождем.**
7. **Избегайте смачивания клемм аккумулятора жидкостью, например водой, и не допускайте погружения аккумулятора в жидкость. Запрещается оставлять аккумулятор под дождем, заряжать, использовать или хранить аккумулятор в местах с повышенной влажностью.** Мокрые клеммы или попадание жидкости внутрь аккумулятора могут привести к короткому замыканию аккумулятора, его перегреву, возгоранию или взрыву.
8. **После извлечения аккумулятора из газонокосилки или зарядного устройства обязательно присоедините к аккумулятору крышку отсека аккумулятора и оставьте его в сухом месте.**
9. **Запрещается выполнять замену аккумулятора мокрыми руками.**
10. **Избегайте опасных сред. Не используйте машину в местах с повышенной влажностью или под дождем.** Попавшая в машину вода повышает опасность поражения электрическим током.
11. **В случае попадания воды на блок аккумулятора вылейте воду из блока и протрите**

его сухой тканью. Прежде чем использовать блок аккумулятора, дайте ему полностью высохнуть в сухом месте.

Сервисное обслуживание

1. **Сервисное обслуживание электроинструмента должно проводиться только квалифицированным специалистом по ремонту и только с использованием идентичных запасных частей.** Это позволит обеспечить безопасность электроинструмента.
2. **Запрещается обслуживать поврежденные аккумуляторные блоки.** Обслуживание аккумуляторных блоков должен осуществлять только производитель или авторизованные поставщики услуг.

СОХРАНИТЕ ДАННЫЕ ИНСТРУКЦИИ.

⚠ОСТОРОЖНО: **НЕ ДОПУСКАЙТЕ, чтобы удобство или опыт эксплуатации данного устройства (полученный от многократного использования) доминировали над строгим соблюдением правил техники безопасности при обращении с этим устройством.**

НЕПРАВИЛЬНОЕ ИСПОЛЬЗОВАНИЕ инструмента или несоблюдение правил техники безопасности, указанных в данном руководстве, может привести к тяжелой травме.

Важные правила техники безопасности для работы с аккумуляторным блоком

1. **Перед использованием аккумуляторного блока прочитайте все инструкции и предупреждающие надписи на (1) зарядном устройстве, (2) аккумуляторном блоке и (3) инструменте, работающем от аккумуляторного блока.**
2. **Не разбирайте блок аккумулятора и не меняйте его конструкцию.** Это может привести к пожару, перегреву или взрыву.
3. **Если время работы аккумуляторного блока значительно сократилось, немедленно прекратите работу. В противном случае, может возникнуть перегрев блока, что приведет к ожогам и даже к взрыву.**
4. **В случае попадания электролита в глаза промойте их обильным количеством чистой воды и немедленно обратитесь к врачу. Это может привести к потере зрения.**
5. **Не замыкайте контакты аккумуляторного блока между собой:**
   (1) **Не прикасайтесь к контактам какими-либо токопроводящими предметами.**
   (2) **Не храните аккумуляторный блок в контейнере вместе с другими металлическими предметами, такими как гвозди, монеты и т. п.**
   (3) **Не допускайте попадания на аккумуляторный блок воды или дождя.**

   Замыкание контактов аккумуляторного блока между собой может привести к возникновению большого тока, перегреву, возможным ожогам и даже поломке блока.
6. **Не храните и не используйте инструмент и аккумуляторный блок в местах, где температура может достигать или превышать 50 °C (122 °F).**
7. **Не бросайте аккумуляторный блок в огонь, даже если он сильно поврежден или полностью вышел из строя. Аккумуляторный блок может взорваться под действием огня.**
8. **Запрещено вбивать гвозди в блок аккумулятора, резать, ломать, бросать, ронять блок аккумулятора или ударять его твердым предметом.** Это может привести к пожару, перегреву или взрыву.
9. **Не используйте поврежденный аккумуляторный блок.**
10. **Входящие в комплект литий-ионные аккумуляторы должны эксплуатироваться в соответствии с требованиями законодательства об опасных товарах.**
    При коммерческой транспортировке, например, третьей стороной или экспедитором, необходимо нанести на упаковку специальные предупреждения и маркировку.
    В процессе подготовки устройства к отправке обязательно проконсультируйтесь со специалистом по опасным материалам. Также соблюдайте местные требования и нормы. Они могут быть строже.
    Закройте или закрепите разомкнутые контакты и упакуйте аккумулятор так, чтобы он не перемещался по упаковке.
11. **Для утилизации блока аккумулятора извлеките его из инструмента и утилизируйте безопасным способом. Выполняйте требования местного законодательства по утилизации аккумуляторного блока.**
12. **Используйте аккумуляторы только с продукцией, указанной Makita.** Установка аккумуляторов на продукцию, не соответствующую требованиям, может привести к пожару, перегреву, взрыву или утечке электролита.
13. **Если инструментом не будут пользоваться в течение длительного периода времени, извлеките аккумулятор из инструмента.**
14. **Во время и после использования блок аккумулятора может нагреваться, что может стать причиной ожогов или низкотемпературных ожогов. Будьте осторожны при обращении с горячим блоком аккумулятора.**
15. **Не прикасайтесь к контактам инструмента сразу после использования, поскольку они могут быть достаточно горячими, чтобы вызвать ожоги.**
16. **Не допускайте налипания на контакты, отверстия и пазы блока аккумулятора опилок, пыли или земли.** Это может стать причиной перегрева, возгорания, взрыва или неисправности инструмента или блока аккумулятора, что может привести к ожогам или травмам.
17. **Если инструмент не рассчитан на использование вблизи высоковольтных линий**

электропередач, не используйте блок аккумулятора вблизи высоковольтных линий электропередач. Это может привести к неисправности, поломке инструмента или блока аккумулятора.

18. **Храните аккумулятор в недоступном для детей месте.**

СОХРАНИТЕ ДАННЫЕ ИНСТРУКЦИИ.

⚠ВНИМАНИЕ: **Используйте только фирменные аккумуляторные батареи Makita.** Использование аккумуляторных батарей, не произведенных Makita, или батарей, которые были подвергнуты модификациям, может привести к взрыву аккумулятора, пожару, травмам и повреждению имущества. Это также автоматически аннулирует гарантию Makita на инструмент и зарядное устройство Makita.

Советы по обеспечению максимального срока службы аккумулятора

1. **Заряжайте блок аккумуляторов перед его полной разрядкой. Обязательно прекратите работу с инструментом и зарядите блок аккумуляторов, если вы заметили снижение мощности инструмента.**
2. **Никогда не подзаряжайте полностью заряженный блок аккумуляторов. Перезарядка сокращает срок службы аккумулятора.**
3. **Заряжайте блок аккумуляторов при комнатной температуре в 10 - 40 °C (50 - 104 °F). Перед зарядкой горячего блока аккумуляторов дайте ему остыть.**
4. **Если блок аккумулятора не используется, извлеките его из инструмента или зарядного устройства.**
5. **Зарядите ионно-литиевый аккумуляторный блок, если вы не будете пользоваться инструментом длительное время (более шести месяцев).**

СБОРКА

⚠ОСТОРОЖНО: **Перед выполнением каких-либо операций с устройством обязательно убедитесь в том, что все блоки аккумуляторов извлечены.** Несоблюдение требования по извлечению всех блоков аккумуляторов может привести к тяжелой травме в результате случайного запуска инструмента.

⚠ОСТОРОЖНО: **Ни в коем случае не запускайте машину, если она не собрана полностью.** Использование машины в частично собранном состоянии может привести к тяжелой травме в результате случайного пуска.

Установка рукоятки

ПРИМЕЧАНИЕ: **При установке рукояток следите за тем, чтобы не защемить шнур между рукоятками.** При повреждении шнура выключатель может не работать.

1. Поднимите нижнюю рукоятку.

2. Совместите отверстие в нижней рукоятке с отверстием в средней рукоятке, а затем вставьте болт изнутри и затяните накатную гайку снаружи. Выполните ту же процедуру с другой стороны.

► **Рис.1:** **1.** Средняя рукоятка **2.** Накатная гайка **3.** Болт **4.** Нижняя рукоятка

3. Совместите отверстие в средней рукоятке с отверстием в верхней рукоятке, а затем вставьте болт изнутри и затяните накатную гайку снаружи. Выполните ту же процедуру с другой стороны.

► **Рис.2:** **1.** Верхняя рукоятка **2.** Накатная гайка **3.** Болт **4.** Средняя рукоятка

ПРИМЕЧАНИЕ: Убедитесь в том, что шнур не защемлен между рукояткой и накатной гайкой.

► **Рис.3**

Установка или удаление корзины для травы

Установка корзины для травы выполняется по указанной далее процедуре.

1. Откройте заднюю крышку.

► **Рис.4:** **1.** Задняя крышка

2. Возьмитесь за рукоятку корзины для сбора травы, а затем установите ее, вставив ее шток в пазы корпуса машины, как показано на рисунке.

► **Рис.5:** **1.** Корзина для травы **2.** Рукоятка **3.** Стержень

Для снятия корзины для травы откройте заднюю крышку и извлеките корзину для травы, удерживая рукоятку.

ОПИСАНИЕ РАБОТЫ

⚠ВНИМАНИЕ: **Перед регулировкой или проверкой функционирования машины обязательно выключите ее и снимите блоки аккумуляторов.**

Сферы применения ножей скарификатора

Нож скарификатора

Нож скарификатора удаляет дерн и мох из газонов и вертикально разрезает находящиеся в них корни. Нож скарификатора разрыхляет почву и повышает степень аэрации газонов, а также обеспечивает возможность проникновения воды внутрь проходящих через газоны корней и предотвращает застаивание

воды на поверхности.
► **Рис.6**

Вычесывающий нож

Вычесывающий нож удаляет дерн и мох из газонов, не разрезая проходящие через них корни.
► **Рис.7**

Установка или снятие блока аккумуляторов

⚠***ВНИМАНИЕ:*** **Перед установкой и извлечением блока аккумулятора выключайте машину.**

⚠***ВНИМАНИЕ:*** **При установке и извлечении блока аккумулятора крепко удерживайте машину и блок аккумулятора.** Если не удерживать машину и блок аккумулятора крепко, они могут выскользнуть из рук, что приведет к повреждению машины и блока аккумулятора, а также травмированию оператора.

⚠***ВНИМАНИЕ:*** **Перед использованием убедитесь, что заперли крышку блока аккумулятора.** В противном случае грязь, мусор или вода могут повредить изделие или блок аккумулятора.

⚠***ВНИМАНИЕ:*** **Обязательно устанавливайте блок аккумулятора полностью.** В противном случае блок может выпасть из машины и травмировать оператора или других людей.

⚠***ВНИМАНИЕ:*** **Не прилагайте чрезмерных усилий при установке блока аккумулятора.** Если блок не двигается свободно, значит он вставлен неправильно.

⚠***ВНИМАНИЕ:*** **При установке и извлечении блока аккумулятора крепко удерживайте крышку аккумуляторного отсека.**

Чтобы установить блок аккумулятора:

1. Потяните вверх стопорный рычаг и откройте крышку отсека аккумулятора.
► **Рис.8:** **1.** Крышка аккумуляторной батареи
2. Стопорный рычаг

2. Совместите язычок на блоке аккумулятора с канавкой на машине и вставьте блок до легкого щелчка.
► **Рис.9:** **1.** Блок аккумулятора

3. Закройте крышку аккумулятора и нажмите на нее до фиксации рычагом блокировки.

Снятие блока аккумулятора

1. Потяните вверх стопорный рычаг и откройте крышку аккумуляторного отсека.

2. Потяните блок аккумулятора из машины, удерживая нажатой кнопку на лицевой стороне, и извлеките блок.

3. Закройте крышку аккумулятора.

Система защиты машины / аккумулятора

На машине предусмотрена система защиты машины / аккумулятора. Эта система автоматически отключает питание двигателя для продления срока службы машины и аккумулятора. Машина автоматически отключится в указанных далее случаях, влияющих на работу самой машины или аккумулятора.

Защита от перегрузки

Если из-за способа эксплуатации аккумулятор потребляет аномально высокий ток, машина автоматически выключится, а основной индикатор питания начнет мигать зеленым. В этом случае отключите машину и прекратите работу, из-за которой произошла перегрузка. Затем включите машину для перезапуска.

Защита от перегрева

В случае перегрева устройство останавливается автоматически, а основной индикатор питания загорается красным. В этом случае дайте устройству и аккумуляторам остыть перед повторным включением.

ПРИМЕЧАНИЕ: При перегреве аккумулятора основной индикатор питания начинает мигать красным.

Защита от переразрядки

Если емкости аккумулятора недостаточно, машина остановится автоматически, а основной индикатор питания начнет мигать красным. В этом случае следует извлечь из машины аккумулятор и зарядить блоки аккумуляторов или заменить их на полностью заряженные.

Защита от других неполадок

Система защиты рассчитана также и на другие неполадки, способные повредить машину, и обеспечивает возможность ее автоматической остановки. В случае временной остановки или прекращения работы машины выполните все перечисленные ниже действия для устранения причины остановки.

1. Выключите машину и снова включите ее для перезапуска.
2. Зарядите аккумулятор(-ы) или замените его/их на заряженный(-е).
3. Дайте машине и аккумулятору(-ам) возможность остыть.

Если после восстановления системы защиты ситуация не изменится, обратитесь в сервисный центр Makita.

ПРИМЕЧАНИЕ: **Если машина останавливается по причине, не описанной выше, см. раздел, касающийся поиска и устранения неисправностей.**

Индикация оставшегося заряда аккумулятора

► **Рис.10: 1.** Индикатор аккумулятора

При низком заряде аккумулятора его индикатор начинает мигать на соответствующей стороне аккумулятора. При дальнейшем использовании машина останавливается, и загорается индикатор аккумулятора. В этом случае следует зарядить блок аккумулятора.

ПРИМЕЧАНИЕ: Если установлены два блока аккумуляторов, то первым используется аккумулятор, установленный с левой стороны.

ПРИМЕЧАНИЕ: Если установлены два блока аккумуляторов, то машина автоматически переключается на другой аккумулятор при исчерпании заряда используемого аккумулятора.

Индикация оставшегося заряда аккумулятора

Нажмите кнопку проверки на аккумуляторном блоке для проверки заряда. Индикаторы загорятся на несколько секунд.

► **Рис.11: 1.** Индикаторы **2.** Кнопка проверки

Индикаторы			Уровень заряда
Горит	Выкл.	Мигает	
■	■	■	от 75 до 100%
■	■	□	от 50 до 75%
■	□	□	от 25 до 50%
■	□	□	от 0 до 25%
◪	□	□	Зарядите аккумуляторную батарею.
■ ↑ □	■ ↓ □	□ ■	Возможно, аккумуляторная батарея неисправна.

ПРИМЕЧАНИЕ: В зависимости от условий эксплуатации и температуры окружающего воздуха индикация может незначительно отличаться от фактического значения.

ПРИМЕЧАНИЕ: Первая (дальняя левая) индикаторная лампа будет мигать во время работы защитной системы аккумулятора.

Главный переключатель питания

⚠ОСТОРОЖНО: **Держите основной переключатель питания выключенным, когда он не используется.**

► **Рис.12: 1.** Основной индикатор питания **2.** Главный переключатель питания

Для включения устройства нажмите главный переключатель питания. Основной индикатор питания загорится зеленым светом. Для выключения устройства нажмите главный переключатель питания еще раз.

ПРИМЕЧАНИЕ: Если основной индикатор питания загорится красным или начнет мигать красным или зеленым, см. раздел инструкций по системе защиты машины или аккумулятора.

ПРИМЕЧАНИЕ: Данная машина оснащена функцией автоматического отключения. Для предотвращения случайного запуска главный переключатель питания автоматически отключается, если не нажимать на рычаг переключателя в течение определенного периода времени после включения главного переключателя питания.

Действие выключателя

⚠ОСТОРОЖНО: **Перед установкой блока аккумулятора обязательно убедитесь в том, что рычажный выключатель работает правильно и возвращается в исходное положение после отпускания.** Эксплуатация машины с неисправным переключателем может привести к потере контроля над ней и получению тяжелой травмы.

ПРИМЕЧАНИЕ: Без нажатия кнопки включения машина не запускается даже при оттянутом рычаге переключателя.

ПРИМЕЧАНИЕ: Машина может не запускаться из-за перегрузки при попытке ее использования на твердой почве. В этом случае уменьшите глубину обработки.

Данная машина оснащена кнопкой включения. Заметив какие-либо отклонения в работе кнопки включения, немедленно прекратите работу и проверьте ее в ближайшем авторизованном сервисном центре Makita.

1. Установите блоки аккумуляторов и закройте крышку аккумуляторного отсека.

2. Нажмите главный переключатель питания.

ПРИМЕЧАНИЕ: Основной индикатор питания мигает зеленым при нажатии главного переключателя питания с одновременным оттягиванием рычага переключателя. Перед нажатием главного переключателя питания отпустите рычаг переключателя.

3. Потяните рычаг переключателя к себе, удерживая нажатой кнопку включения. Сразу после запуска двигателя отпустите кнопку включения.

► **Рис.13: 1.** Кнопка включения **2.** Рычаг переключателя

4. Для выключения двигателя отпустите рычажный выключатель.

Регулировка глубины обработки

⚠ОСТОРОЖНО: **При регулировке глубины обработки ни в коем случае не подсовывайте руку или ногу под машину.**

ПРИМЕЧАНИЕ: **При транспортировке машины обязательно устанавливайте ручку регулятора в крайнее левое положение, чтобы ножи скарификатора не касались земли.**

ПРИМЕЧАНИЕ: **При использовании вычесывающего ножа не устанавливайте глубину обработки глубже 0 мм.** В случае слишком большой глубины обработки вычесывающие ножи могут быть повреждены или сломаны.

Для регулирования глубины обработки выключите машину, а затем поверните ручка регулятора, одновременно нажимая на кнопку разблокировки.

► **Рис.14:** **1.** Ручка регулятора **2.** Кнопка разблокировки

Глубину обработки можно регулировать в диапазоне от -12 мм до 5 мм.

При повороте ручки регулятора в крайнее левое положение глубина обработки становится минимальной (5 мм от поверхности земли). При повороте ручки регулятора в крайне правое положение глубина обработки становится максимальной (-12 мм от поверхности земли). При установке ручки регулятора в верхнее центральное положение глубина обработки становится равной 0.

В представленной ниже таблице показано соотношение между цифрой на рисунке и приблизительной глубиной обработки.

► **Рис.15**

Цифра	Глубина обработки
(1)	5 мм
(2)	0 мм
(3)	- 4 мм
(4)	- 8 мм
(5)	- 12 мм

ПРИМЕЧАНИЕ: Глубина обработки может устанавливаться с шагом 1 мм.

ПРИМЕЧАНИЕ: Значения глубины обработки следует использовать только в качестве руководящих рекомендаций. В зависимости от состояния газона или почвы фактическая глубина обработки может несколько отличаться от установленной глубины.

ПРИМЕЧАНИЕ: Для определения нужной глубины выполните пробный прогон на малозаметном участке газона.

ПРИМЕЧАНИЕ: При повороте ручки регулятора вправо и его установке на нижнее деление машины глубина обработки устанавливается на уровне -12 мм.

Если установленная глубина обработки не может быть получена при установке ручки регулятора на нижнюю шкалу машины в зависимости от таких условий, как состояние окружающей газон среды или степень износа ножей скарификатора, то можно использовать машину с установкой на один шаг глубже, повернув ручку регулятора вправо за нижнее деление.

► **Рис.16:** **1.** Ручка регулятора **2.** Нижнее деление

Регулировка высоты рукоятки

Рукоятка имеет двухступенчатую регулировку высоты.

1. Удерживая среднюю рукоятку, оттяните поворотную ручку на нижней рукоятке, чтобы освободить стопорный штифт, и поверните ее на 90°. Выполните ту же процедуру с другой стороны.

► **Рис.17:** **1.** Нижняя рукоятка **2.** Поворотная ручка

ПРИМЕЧАНИЕ: Поддерживание рукоятки облегчает высвобождение фиксирующего штифта при оттягивании поворотной ручки.

2. Отрегулируйте высоту рукоятки, а затем поверните поворотные ручки с обеих сторон на 90°. Убедитесь в том, что поворотные ручки надежно зафиксированы.

► **Рис.18:** **1.** Поворотная ручка

Использование заднего выброса

Использование заднего выброса позволяет сбрасывать измельченную траву на газон с задней стороны машины без сбора ее в корзину для травы.

При работе с машиной с использованием заднего выброса обязательно снимите корзину для сбора травы и закройте заднюю крышку.

Электронная функция

Машина оснащена следующими электронными функциями.

- Электрический тормоз
  Данная машина оснащена электрическим тормозом. Если машина регулярно не обеспечивает быстрой остановки ножей скарификатора после отпускания рычага переключателя, отправьте машину в официальный сервисный центр Makita для обслуживания.

ЭКСПЛУАТАЦИЯ

Эксплуатация машины

⚠*ОСТОРОЖНО:* Перед началом работы с машиной уберите палки и камни из рабочей зоны. Кроме того, заранее уберите из рабочей зоны всю сорную растительность.

⚠*ОСТОРОЖНО:* При работе с машиной обязательно надевайте закрытые защитные очки или защитные очки с боковыми щитками.

⚠*ВНИМАНИЕ:* Если внутри корпуса машины набилась скошенная трава или посторонние предметы, то перед извлечением травы или посторонних предметов обязательно снимите блоки аккумуляторов и наденьте перчатки.

***ПРИМЕЧАНИЕ:* Используйте данную машину только на газонах. Не используйте данную машину в местах, заросших сорняками.**

► **Рис.19**

***ПРИМЕЧАНИЕ:* Перед началом работы с машиной обязательно подстригите газон до высоты примерно от 20 мм до 30 мм.** Слишком длинная трава на газоне может мешать работе машины.

При работе с машиной крепко держите рукоятку обеими руками. Рекомендованная рабочая скорость составляет примерно от 5 до 8 метров за 10 секунд.
► **Рис.20**

ПРИМЕЧАНИЕ: При обработке плотного газона, в случае обнаружения неудовлетворительного результата по окончании работы или снижения оборотов двигателя во время работы следует уменьшить рабочую скорость до уровня ниже рекомендуемого в настоящем руководстве или установить меньшую глубину обработки.

В качестве рекомендуемой ширины обработки используйте метки на лицевой стороне.
► **Рис.21: 1.** Рабочая ширина **2.** Метка

Периодически проверяйте корзину для сбора травы на предмет ее заполнения срезанной травой. Опорожняйте корзину до ее заполнения. Перед каждой периодической проверкой обязательно останавливайте и выключайте машину.

***ПРИМЕЧАНИЕ:* Использование машины с заполненной корзиной для сбора травы препятствует равномерному вращению ножей скарификатора и создает дополнительную нагрузку на двигатель, что может привести к возникновению поломки.**

Опорожнение корзины для травы

⚠*ОСТОРОЖНО:* Чтобы снизить риск несчастного случая, регулярно проверяйте корзину для травы на предмет повреждений и потери прочности. При необходимости замените ее.

1. Отпустите рычаг переключателя.

2. Выключите машину.

3. Откройте заднюю крышку и извлеките корзину для травы за специальную рукоятку.
► **Рис.22: 1.** Задняя крышка **2.** Ручка **3.** Корзина для травы

4. Опорожните корзину для травы.

ОБСЛУЖИВАНИЕ

⚠*ОСТОРОЖНО:* Перед помещением на хранение, переноской, осмотром или техническим обслуживанием машины обязательно вынимайте все блоки аккумуляторов.

⚠*ОСТОРОЖНО:* При осмотре и обслуживании надевайте защитные перчатки.

⚠*ОСТОРОЖНО:* При осмотре и техническом обслуживании газонокосилки обязательно надевайте защитные очки с боковыми щитками.

***ПРИМЕЧАНИЕ:* Запрещается использовать бензин, растворители, спирт и другие подобные жидкости. Это может привести к обесцвечиванию, деформации и трещинам.**

Для обеспечения БЕЗОПАСНОСТИ и НАДЕЖНОСТИ оборудования ремонт, любое другое техобслуживание или регулировку необходимо производить в уполномоченных сервис-центрах Makita или сервис-центрах предприятия с использованием только сменных частей производства Makita.

Обслуживание

1. Выньте все блоки аккумуляторов и закройте крышку аккумуляторного отсека.

2. Поставьте машину на бок. Удалите обрезки травы, скопившиеся снизу корпуса машины.

3. Полейте водой в направлении нижней части машины, где крепятся ножи скарификатора.
► **Рис.23**

***ПРИМЕЧАНИЕ:* Запрещается мыть устройство струей воды с высоким напором.**

4. Проверьте надежность затяжки всех гаек, болтов, винтов и т. п.

5. Осмотрите подвижные части на предмет повреждений, поломок и износа. Необходимо отремонтировать или заменить поврежденные компоненты.

6. Храните машину в безопасном месте,

недоступном для детей.

Переноска машины

⚠*ВНИМАНИЕ:* Перед переноской машины, обязательно извлеките все блоки аккумуляторов.

При переноске машины два человека должны удерживать ее за среднюю рукоятку и расположенный в передней части машины участок для удержания снизу, как показано на рисунке.

► **Рис.24: 1.** Средняя рукоятка **2.** Участок для удержания снизу

Хранение

Храните машину в сухом, прохладном и запираемом месте внутри помещения. Не храните машину в местах, где температура может подниматься до 40 °C и выше.

1. Выньте все блоки аккумуляторов.

2. Ослабьте накатные гайки с обеих сторон нижней рукоятки, а затем сложите верхнюю и среднюю рукоятки.

► **Рис.25: 1.** Накатная гайка

***ПРИМЕЧАНИЕ:* Складывая рукоятку, соблюдайте осторожность, чтобы не защемить провода.**

3. Ослабьте накатные гайки с обеих сторон верхней рукоятки.

► **Рис.26: 1.** Накатная гайка

4. Сложите верхнюю рукоятку, как показано на рисунке.

► **Рис.27**

***ПРИМЕЧАНИЕ:* Складывая рукоятку, соблюдайте осторожность, чтобы не защемить провода.**

5. Расположите корзину для сбора травы, как показано на рисунке.

► **Рис.28: 1.** Корзина для травы

Снятие или установка ножей скарификатора

⚠*ОСТОРОЖНО:* Ножи скарификатора вращаются по инерции в течение нескольких секунд после отпускания рычага переключателя. Не приступайте к выполнению каких-либо операций, пока ножи полностью не остановятся.

⚠*ОСТОРОЖНО:* При снятии или установке ножей скарификатора обязательно вынимайте все блоки аккумуляторов. Невыполнение требования об извлечении всех блоков аккумуляторов может привести к тяжелой травме.

⚠*ОСТОРОЖНО:* При работе с ножами скарификатора обязательно надевайте защитные перчатки.

Рекомендация по замене ножа скарификатора

Если кончики ножа скарификатора достигли линий износа, замените нож скарификатора на новый.

► **Рис.29: 1.** Линия износа

Снятие ножей скарификатора

1. Поставьте машину на бок таким образом, чтобы ручка регулятора находилась с верхней стороны.

2. Ослабьте болты, а затем выверните болт и снимите кронштейн.

► **Рис.30: 1.** Болт **2.** Кронштейн

3. Приподнимите ножи скарификатора вверх, а затем снимите ножи скарификатора с машины.

► **Рис.31: 1.** Ножи скарификатора

ПРИМЕЧАНИЕ: В случае затруднения при снятии ножей скарификатора с машины приподнимите ножи скарификатора вверх с помощью инструмента типа шлицевой отвертки.

► **Рис.32: 1.** Шлицевая отвертка

Установка ножей скарификатора

⚠*ОСТОРОЖНО:* При замене ножей скарификатора обязательно следуйте инструкциям, приведенным в настоящем руководстве.

⚠*ОСТОРОЖНО:* Плотно затяните болты по часовой стрелке, чтобы зафиксировать ножи скарификатора.

⚠*ОСТОРОЖНО:* Убедитесь в том, что ножи скарификатора и все крепежные детали установлены правильно и надежно затянуты.

1. Вставьте один конец ножей скарификатора в отверстие на машине, а затем вставьте другой конец ножей в паз на машине, как показано на рисунке.

► **Рис.33: 1.** Паз **2.** Отверстие

ПРИМЕЧАНИЕ: Вращение ножей скарификатора при их установке облегчает вставку концов ножей в отверстие.

2. Прикрепите кронштейн, а затем затяните болты.

► **Рис.34: 1.** Болт **2.** Кронштейн

ПОИСК И УСТРАНЕНИЕ НЕИСПРАВНОСТЕЙ

Прежде чем обращаться по поводу ремонта, проведите осмотр самостоятельно. Если обнаружена неисправность, не указанная в руководстве, не пытайтесь разобрать инструмент. Обратитесь в один из авторизованных сервисных центров Makita, в которых для ремонта используются только оригинальные детали Makita.

Состояние неисправности	**Возможная причина (неисправности)**	**Способ устранения**
Машина не запускается.	Не вставлен блок аккумулятора.	Установите заряженный блок аккумулятора.
	Неисправен аккумулятор (пониженное напряжение)	Зарядите блок аккумулятора. Если перезарядка не помогает, замените блок аккумулятора.
После непродолжительного использования двигатель останавливается.	Низкий уровень заряда аккумулятора.	Зарядите блок аккумулятора. Если перезарядка не помогает, замените блок аккумулятора.
	Слишком большая глубина обработки.	Уменьшите глубину обработки.
	В машине застряла скошенная трава.	Удалите застрявшую траву из машины.
Двигатель не достигает максимальной частоты вращения.	Неправильно установлен блок аккумулятора.	Вставьте блок аккумулятора, как описано в этом руководстве.
	Заряд аккумулятора падает.	Зарядите блок аккумулятора. Если перезарядка не помогает, замените блок аккумулятора.
	Привод работает неправильно.	Обратитесь в местный авторизованный центр для ремонта.
Ножи скарификатора не вращаются: ⇨ немедленно остановите машину!	В ножах скарификатора застрял посторонний предмет, например срубленный сук.	Удалите посторонний предмет.
	Привод работает неправильно.	Обратитесь в местный авторизованный центр для ремонта.
Сильная вибрация: ⇨ немедленно остановите машину!	Ножи скарификатора разбалансированы, чрезмерно или неравномерно изношены.	Замените ножи скарификатора.

ДОПОЛНИТЕЛЬНЫЕ ПРИНАДЛЕЖНОСТИ

⚠***ВНИМАНИЕ:*** **Эти принадлежности или насадки рекомендованы для использования с машиной Makita, указанной в этом руководстве.** Использование других принадлежностей или насадок может привести к травме. Используйте принадлежность или насадку только по назначению.

Если вам необходимо содействие в получении дополнительной информации по этим принадлежностям, свяжитесь с вашим сервис-центром Makita.

- Ножи скарификатора
- Оригинальный аккумулятор и зарядное устройство Makita

ПРИМЕЧАНИЕ: Некоторые элементы из списка могут входить в комплект машины в качестве стандартных принадлежностей. Они могут различаться в зависимости от страны.

ТЕХНИКАЛЫҚ СИПАТТАМАЛАРЫ

Үлгі:		UV001G
Қопсыту ені		380 мм
Жүктемесіз жылдамдығы		3 200 мин$^{-1}$
Ауыстырылатын скарификатор пышақтарының каталогтегі нөмірі	Скарификатор пышағы	1913J5-0
	Сабан пышағы	1913J7-6
Өлшемдері (Ұ x Е x Б)	жұмыс кезінде	Ұ: 1 020 мм - 1 240 мм Е: 680 мм Б: 915 мм - 1 155 мм
	сақтаған кезде (шыны себетсіз)	550 мм x 680 мм x 640 мм
Номиналды кернеуі		36 В - 40 В ТТ макс.
Таза салмағы		18,7 - 23,8 кг
Қорғаныс деңгейі		IPX4

- Зерттеу мен әзірлеудің үздіксіз бағдарламасына байланысты осы құжаттағы техникалық сипаттамалар ескертусіз өзгертілуі мүмкін.
- Техникалық сипаттамалары әр елде әр түрлі болуы мүмкін.
- Салмағы қондырма(лар)ға, соның ішінде аккумулятор картриджіне байланысты әртүрлі болуы мүмкін. Ең жеңіл және ең ауыр комбинация кестеде көрсетілген.

Жарамды аккумулятор картриджі мен зарядтау құрылғысы

Аккумулятор картриджі	BL4020 / BL4025* / BL4040* / BL4040F* / BL4050F* / BL4080F* * : Ұсынылған аккумулятор
Зарядтау құрылғысы	DC40RA / DC40RB / DC40RC / DC40WA / BCC01 / BCC02

- Жоғарыда берілген аккумулятор картридждері мен зарядтау құрылғыларының кейбірі сіздің тұрып жатқан жеріңізге байланысты қолжетімсіз болуы мүмкін.

⚠***ЕСКЕРТУ:*** **Тек жоғарыда аталған аккумулятор катридждері мен зарядтау құрылғыларын ғана пайдаланыңыз.** Аккумулятор картридждері мен зарядтау құрылғыларының басқа түрлерін пайдалансаңыз, жарақат алуыңыз және/немесе өрт шығуы мүмкін.

⚠***ЕСКЕРТУ:*** **Бұл машинамен зарядтау құрылғысының жалғастырғышы сияқты сымды қуат көзін немесе портативті қуат беру блогын пайдаланбаңыз.** Бұндай қуат көзінің кабелі жұмысқа кедергі келтіріп, дене жарақатын алуға себеп болуы мүмкін.

Белгілер

Төменде жабдықта пайдаланылуы мүмкін белгілер көрсетілген. Пайдалану алдында олардың мағынасын түсініп алыңыз.

	Өте мұқият әрі абай болыңыз.
	Пайдалану жөніндегі нұсқаулықты оқып шығыңыз.
	Қауіп; қатты заттар жан-жаққа ұшуы мүмкін.
	Құрал мен бөгде адамдар арасындағы қашықтық кемінде 15 м болуы қажет.
	Ескерту; аккумуляторды техқызмет көрсетпес бұрын ажыратыңыз.
	Құрал астындағы скарификатор пышақтарының жанына қол мен аяқты мүлде қоюға болмайды. Құрал өшірілгенде, скарификатор пышақтары айналып тұра береді.

Ni-MH Li-ion	Тек ЕО елдеріне арналған Жабдықта қауіпті құрамдастардың болуына байланысты, электрлік және электрондық жабдықтардың, аккумуляторлар мен батареялардың қалдықтары қоршаған ортаға және адам денсаулығына кері әсерін тигізуі мүмкін. Электрлік және электрондық құрылғыларды немесе батареяларды тұрмыстық қалдықтармен бірге тастауға болмайды! Электрлік және электрондық жабдықтардың қалдықтары және аккумуляторлар мен батареялар және аккумуляторлар мен батареялардың қалдықтары, сондай-ақ олардың ұлттық заңнамаға бейімделуі туралы Еуропалық директиваға сәйкес, электрлік жабдықтардың, батареялардың және аккумуляторлардың қалдықтары бөлек жиналуы және қоршаған ортаны қорғау ережелеріне сәйкес жұмыс істейтін тұрмыстық қалдықтарды жинау пунктіне жеткізілуі керек. Бұл жабдыққа орналастырылған айқас сызықпен сызылған дөңгелекті қоқыс жәшігінің белгісі арқылы көрсетіледі.
L_{WA} dB	Кепілдік берілетін дыбыс қысымының деңгейі ЕО сыртқы шуыл бойынша директивасына сәйкес келеді.
L_{WA}	Дыбыс қуатының деңгейі Австралияның NSW шуылды басқару туралы ережесіне сәйкес келеді

Қолдану мақсаты

Құрал көгалдардағы сабан мен мүкті жоюға немесе топырақты қопсыту үшін шөптің тамырларын кесуге арналған.

Шу

EN62841-4-7 стандартына сай анықталған стандартты А-өлшенген шу деңгейі:
Өлшенген дыбыс қуатының деңгейі (L_{WA}): 86 дБА
Кепілді дыбыс қуатының деңгейі (L_{WA}): 89 дБА
Дыбыс қысымының деңгейі (L_{pA}) : 74 дБА
Дыбыс қысымы деңгейінің белгісіздігі (K): 3 дБА

ЕСКЕРТПЕ: Шудың жарияланған таралу мән(дер)і стандартты сынау әдісіне сәйкес өлшенген және оны бір құралды екінші құралмен салыстыру үшін пайдалануға болады.

ЕСКЕРТПЕ: Жарияланған шуды сондай-ақ әсерді алдын ала бағалау үшін пайдалануға болады.

⚠*ЕСКЕРТУ:* Қорғаныс құлаққабын киіңіз.

⚠*ЕСКЕРТУ:* Электрлік құралды іс жүзінде пайдалану кезіндегі шудың таралу мәні құралдың пайдалану әдісіне, әсіресе қандай дайындама өңделгеніне байланысты жарияланған мәнінен өзгеше болуы мүмкін.

⚠*ЕСКЕРТУ:* Іс жүзінде пайдалану кезіндегі әсерді бағалау негізінде операторды қорғау үшін қауіпсіздік шараларын анықтаңыз (құралдың өшірілген уақыты және бос жүріс уақытын қоса алғанда, іске қосылу уақыты сияқты барлық жұмыс циклдерін ескеру керек).

Діріл

EN62841-4-7 сәйкес анықталған дірілдің жалпы мәні (үш осьтік векторлық сома):
Дірілдің таралуы (a_h) : 2,5 м/с^2 немесе одан аз
Дәлсіздік (K): 1,5 м/с^2

ЕСКЕРТПЕ: Дірілдің жарияланған жалпы мән(дер)і стандартты сынау әдісіне сәйкес өлшенген және оны бір құралды екінші құралмен салыстыру үшін пайдалануға болады.

ЕСКЕРТПЕ: Сондай-ақ дірілдің жарияланған жалпы мән(дер)ін әсерді алдын ала бағалау үшін пайдалануға болады.

⚠*ЕСКЕРТУ:* Электрлік құралды іс жүзінде пайдалану кезіндегі дірілдің мәні құралдың пайдалану әдісіне, әсіресе қандай дайындама өңделгеніне байланысты жарияланған мән(дер)інен өзгеше болуы мүмкін.

⚠*ЕСКЕРТУ:* Іс жүзінде пайдалану кезіндегі әсерді бағалау негізінде операторды қорғау үшін қауіпсіздік шараларын анықтаңыз (құралдың өшірілген уақыты және бос жүріс уақытын қоса алғанда, іске қосылу уақыты сияқты барлық жұмыс циклдерін ескеру керек).

Техникалық регламенттердің талаптарына сәйкестік туралы декларациялар

Тек Еуропа елдеріне арналған

Сәйкестік декларациялары осы пайдалану жөніндегі нұсқаулықтың А қосымшасына қосылған.

ҚАУІПСІЗДІК БОЙЫНША ЕСКЕРТУЛЕР

Электрлік құралдың жалпы қауіпсіздік ескертулері

⚠*ЕСКЕРТУ* осы электрлік құралмен бірге берілген қауіпсіздік техникасы бойынша ескертулерді, нұсқауларды, суреттерді және техникалық спецификацияларды оқып шығыңыз. Төменде берілген нұсқаулардың барлығы орындалмаса, электр тогы соғуы, өрт шығуы және/немесе адам ауыр жарақат алуы мүмкін.

Алдағы уақытта қолдану үшін барлық ескерту мен нұсқауды сақтап қойыңыз.

Ескертулердегі "электрлік құрал" термині қуат көзінен жұмыс істейтін (сымды) электрлік құралды немесе аккумулятормен жұмыс істейтін (сымсыз) электрлік құралды білдіреді.

Жұмыс аймағындағы қауіпсіздік

1. **Жұмыс аймағы таза әрі жарық болуы керек.**

Лас немесе қараңғы аймақтарда жазатайым оқиғалар туындауы мүмкін.

2. **Электрлік құралды айналасында тез тұтанатын сұйықтық, газ немесе шаң сияқты заттардан тұратын жарылыс қаупі бар орталарда пайдаланбаңыз.** Электрлік құралдар шаң немесе газды тұтандыратын электр ұшқындарын шығарады.
3. **Электрлік құралды пайдаланған кезде, балалар және бөгде адамдар алшақ жүруі керек.** Басқа нәрсеге алаңдасаңыз, құралға ие бола алмай қалуыңыз мүмкін.

Электрлік қауіпсіздік

1. **Электрлік құралдың ашасы розеткаға сәйкес келуі керек. Ашаны ешбір жағдайда өзгертпеңіз. Адаптер ашаларын жерге тұйықталған электрлік құралдармен пайдаланбаңыз.** Өзгертілмеген ашалар мен сәйкес келетін розеткалар электр тогының соғу қаупін азайтады.
2. **Түтіктер, радиаторлар, жылу батареялары және тоңазытқыштар сияқты жерге тұйықталған бұйымдарды ұстамаңыз.** Егер дененіз жерге тұйықталатын болса, ток соғу қаупі жоғары болады.
3. **Электрлік құралдарды жаңбырдың астына немесе ылғалды жерлерге қоймаңыз.** Электрлік құралға су кіретін болса, ток соғу қаупі артады.
4. **Қуат сымын дұрыс пайдаланыңыз. Электрлік құралды тасу, тарту немесе қуат көзінен ажырату үшін қуат сымын пайдалануға болмайды. Қуат сымына ыстық зат, май, өткір жиек немесе қозғалмалы бөлшектер тимеуі керек.** Зақымдалған немесе оралған қуат сымдары ток соғу қаупін арттырады.
5. **Электрлік құралды сыртта пайдаланғанда, сыртта қолдануға жарамды ұзартқышты қолданыңыз.** Сыртта қолдануға жарамды шнурды пайдалану ток соғу қаупін азайтады.
6. **Егер электрлік құралды ылғалды жерде пайдалану керек болса, қорғаныстық ажырату құрылғысын (RCD) пайдаланыңыз.** Қорғаныстық ажырату құрылғысын пайдалану ток соғу қаупін азайтады.
7. **Электрлік құралдар электрмагниттік өрістер шығарады, ол пайдаланушыға қауіпті емес.** Дегенмен электрокардиостимулятор және соған ұқсас басқа медициналық құрылғылардың пайдаланушылары электрлік құралды пайдаланбас бұрын, өндірушімен және/немесе дәрігермен кеңесуі керек.

Жеке қауіпсіздік

1. **Электрлік құралды пайдаланған кезде, жасап жатқан жұмысыңызға қырағылық танытып, мұқият болыңыз. Шаршағанда немесе есірткі, алкоголь немесе дәрі-дәрмектің әсерінде болған кезде электрлік құралды пайдаланбаңыз.** Электрлік құралды пайдалану кезінде сәл ғана аңсыздық таныту ауыр жарақатқа әкелуі мүмкін.
2. **Жеке қорғаныс құралдарын пайдаланыңыз. Міндетті түрде қорғаныс көзілдірігін тағыңыз.** Шаңнан қорғайтын маска, сырғанамайтын қорғаныс аяқ киімі, каска немесе құлаққап сияқты қорғаныс жабдықтарын тиісті жағдайларда қолдану жарақаттануды азайтады.
3. **Кездейсоқ іске қосудың алдын алыңыз. Құралды қуат көзіне және/немесе аккумулятор блогына қоспас бұрын, оны жинап немесе тасымалдамас бұрын, ауыстырып-қосқыш өшірулі күйде екеніне көз жеткізіңіз.** Саусақ электрлік құралдың ауыстырып-қосқышында тұрған кезде оны тасымалдау немесе ауыстырып-қосқышы қосулы электрлік құралды қуат көзіне қосу жазатайым оқиғаға әкеп соғуы мүмкін.
4. **Электрлік құралды қоспас бұрын, реттегіш немесе сомынды бұрайтын кілттерді алып тастаңыз.** Электрлік құралдың айналмалы бөлігінде реттегіш немесе сомынды бұрайтын кілт бекітулі қалса, жарақаттауы мүмкін.
5. **Тым артық күш салмаңыз. Әрдайым тұрақты және тепе-теңдік сақтайтын күйде болыңыз.** Бұл күтпеген жағдайда электрлік құралды жақсы басқаруға мүмкіндік береді.
6. **Жұмысқа сай киініңіз. Бос киім кимеңіз және әшекей тақпаңыз. Шашыңызды және киіміңізді қозғалмалы бөлшектерден алшақ ұстаңыз.** Бос киім, әшекейлер немесе ұзын шаш қозғалмалы бөлшектерге ілініп қалуы мүмкін.
7. **Шаң тұту және жинау құрылғылары қамтамасыз етілген болса, олардың қосулы екендігіне және дұрыс қолданылып жатқанына көз жеткізіңіз.** Шаң жинау құрылғысын пайдалану шаңмен байланысты қауіпті азайтуы мүмкін.
8. **Құралды жиі пайдалану нәтижесінде босаңсып, қауіпсіздік қағидаларын елеусіз қалдырмаңыз.** Салғырттық таныту бір мезетте ауыр жарақатқа әкеп соқтыруы мүмкін.
9. **Электрлік құралды пайдаланған кезде көзіңізді жарақаттап алмау үшін міндетті түрде қорғаныс көзілдірігін тағыңыз. Қорғаныс көзілдіріктері АҚШ-та ANSI Z87.1, Еуропада EN 166 немесе Австралияда/Жаңа Зеландияда AS/NZS 1336 қауіпсіздік стандарттарымен сәйкес келуі керек. Австралияда/Жаңа Зеландияда бетіңізді қорғау үшін қорғаныс маскасын кию заң негізінде талап етіледі.**

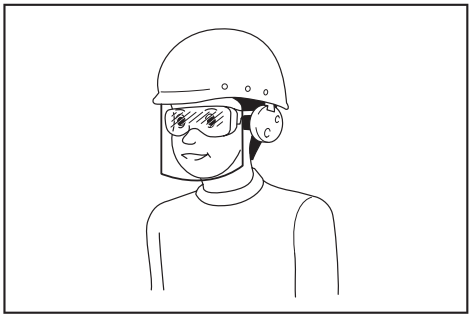

Құрал пайдаланушылары мен жұмыс аймағындағы басқа да тұлғалардың

тиісті қауіпсіздік қорғаныс жабдықтарын пайдалануын қамтамасыз ету жұмыс берушінің жауапкершілігінде.

Электрлік құралды пайдалану және күтім жасау

1. **Электрлік құралға артық күш түсірмеңіз. Орындалатын жұмысқа сәйкес келетін электрлік құралды пайдаланыңыз.** Дұрыс таңдалған электрлік құрал өзіне жүктелген жұмысты жақсы және қауіпсіз істейді.
2. **Ауыстырып-қосқышы ақаулы электрлік құралды пайдаланбаңыз.** Ауыстырып-қосқышы ақаулы кез келген электрлік құрал қауіп төндіреді және оны жөндеу керек.
3. **Кез келген реттеулер жасамас бұрын, керек-жарақтарды ауыстырмас бұрын немесе электрлік құралдарды ұзақ уақытқа сақтамас бұрын, ашаны қуат көзінен ажыратыңыз және/немесе аккумулятор блогы бар болса, оны шығарып алыңыз.** Осындай алдын алу шаралары электрлік құралдың кездейсоқ іске қосылу қаупін азайтады.
4. **Электрлік құралдарды балалардың қолы жетпейтін жерде сақтаңыз, сонымен қатар электрлік құралмен жұмыс істей алмайтын және осы нұсқауларды оқымаған тұлғаларға құралды пайдалануға рұқсат етпеңіз.** Арнайы оқытудан өтпеген пайдаланушылар үшін электрлік құрал қауіп төндіреді.
5. **Электр құралдарына және керек-жарақтарға техникалық қызмет көрсетіңіз. Қозғалмалы бөлшектердің ауытқуы және оралуы, зақымдалған бөлшектер және электрлік құралдың жұмысына кері әсер ететін басқа жағдайлардың бар-жоғын тексеріңіз. Зақымы болса, электрлік құралды жөндеген соң бірақ пайдаланыңыз.** Жазатайым оқиғалардың көбі электрлік құралдарға дұрыс техникалық қызмет көрсетілмеу себебінен болады.
6. **Кесу құралдары өткір және таза болуы керек.** Кескіш жиектері өткір кесу құралдарын дұрыс пайдаланса, олар тұрып қалмайды және басқаруға оңай.
7. **Электрлік құралды, керек-жарақтарды және қондырмаларды, т.б. жұмыс жағдайы мен орындалатын жұмысты ескере отырып, осы нұсқауларға сәйкес пайдаланыңыз.** Электрлік құралды басқа мақсатта пайдаланған жағдайда, қауіпті жағдай туындауы мүмкін.
8. **Тұтқалардың және жұмыс орындалатын беттердің құрғақ, таза және майлы болмауын қамтамасыз етіңіз.** Тұтқалар және қолмен ұстайтын беттер тайғақ болса, күтпеген жағдай орын алғанда, құралды пайдалану және оған ие болу мүмкін болмайды.
9. **Электрлік құралды пайдаланған кезде, ішіне тартылу матадан жасалған қорғаныс қолғабын кимеңіз.** Матадан жасалған қорғаныс қолғаптары қозғалмалы бөлшектерге ілініп қалса, жарақаттауы мүмкін.

Аккумулятормен жұмыс істейтін құралды пайдалану және күтім жасау

1. **Тек өндіруші көрсеткен зарядтау құрылғысымен зарядтаңыз.** Бір аккумулятор блогына сәйкес келетін зарядтау құрылғысын басқа аккумулятор блогымен пайдалану өрт қаупін тудыруы мүмкін.
2. **Электрлік құралдарды тек көрсетілген аккумулятор блоктарымен пайдаланыңыз.** Кез келген басқа аккумулятор блоктарын пайдалану жарақат алу мен өрт шығу қапуін тудыруы мүмкін.
3. **Аккумулятор блогын пайдаланбаған кезде, оны қағаз қыстырғыштар, тиындар, кілттер, шегелер, бұрандалар сияқты металл заттар мен бір клеммадан екіншісіне қосылыс жасау мүмкін басқа шағын металл заттардан аулақ ұстаңыз.** Аккумулятор клеммаларының қысқа тұйықталуы күйік шалуға немесе өртке әкеп соғуы мүмкін.
4. **Дұрыс пайдаланбаған кезде аккумулятордан сұйықтық ағуы мүмкін; оған тимеуге тырысыңыз. Егер абайсызда тиіп кетсеңіз, сумен шайыңыз. Егер сұйықтық көзге тиген болса, медициналық көмекке жүгініңіз.** Аккумулятордан шыққан сұйықтық тітіркену немесе күйікке себеп болуы мүмкін.
5. **Зақымдалған немесе өзгертілген аккумулятор блогын пайдаланбаңыз.** Зақымдалған немесе өзгертілген аккумуляторлардан нәтижесінде өрт, жарылыс немесе жарақат алу қаупіне әкелетін күтпеген жағдайлар туындауы мүмкін.
6. **Аккумулятор блогын немесе құралды от немесе шамадан тыс жоғары температура шығаратын заттың жанына қоймаңыз.** Отқа түссе немесе температура 130 °C-тан жоғары болса, жарылуы мүмкін.
7. **Зарядтауға қатысты нұсқаулардың барлығын орындаңыз және аккумулятор блогын немесе құралды нұсқауларда көрсетілген температура ауқымынан тыс зарядтамаңыз.** Дұрыс зарядтамалмаса немесе көрсетілген ауқымнан тыс температурада зарядталса, аккумулятор зақымдалуы және өрт шығу қаупі артуы мүмкін.

Қызмет көрсету

1. **Электрлік құралға қызмет көрсетуді тек қаа жөндеу бойынша білікті аман тиісті қосалқы бөлшектерді пайдаланып жүзеге асыруы қажет.** Бұл электрлік құралдың қауіпсіздігін қамтамасыз етеді.
2. **Зақымдалған аккумулятор блоктарына қызмет көрсетуге болмайды.** Аккумулятор блоктарына қызмет көрсетуді өндіруші немесе өкілетті қызмет маманы орындауы тиіс.
3. **Керек-жарақтарды майлау және ауыстыру нұсқауын орындаңыз.**

Көгал скарификаторы мен көгал аэраторының қауіпсіздік техникасы бойынша ескертулер

1. **Құралды ауа райы нашар болғанда, әсіресе найзағай тию қаупі бар болған жағдайда пайдаланбаңыз.** Осылайша найзағай соғу қаупі азаяды.
2. **Құрал қолданылатын жерде жабайы**

жануарлардың бар-жоғын мұқият тексеріңіз. Жұмыс кезінде құрал жабайы жануарларды жарақаттауы мүмкін.

3. **Құрал қолданылатын жерді мұқият тексеріп, тастардың, таяқтардың, сым темірлердің, сүйектердің барлығын және басқа бөгде заттарды алып тастаңыз.** Ұшатын зат ауыр түрде жарақаттауы мүмкін.
4. **Құралды пайдалану алдында тістер мен тістер жиынтығының тозбағанын немесе зақымдалмағанын міндетті түрде қарап, тексеріп отырыңыз.** Тозған немесе зақымдалған бөліктерден жарақат алу қаупі артады.
5. **Шөп қысқыштың тозу немесе нашарлау белгілерінің бар-жоғын жиі тексеріңіз.** Тозған немесе зақымдалған шөп қысқыш дене жарақатын алу қаупін арттырады.
6. **Сақтандырғыштарды орнында сақтаңыз. Сақтандырғыштар жұмыс істеуге жарамды күйде болуы және дұрыс орнатылуы керек.** Босап қалған, зақымдалған немесе дұрыс жұмыс істемейтін сақтандырғыш дене жарақатына әкелуі мүмкін.
7. **Барлық суытатын ауа кірістерін қоқыстардан тазалаңыз.** Бітелген ауа кірістері және қоқыс қызып кету немесе өрт қаупіне әкелуі мүмкін.
8. **Машинаны пайдаланған кезде, міндетті түрде таймайтын және қорғайтын аяқ киім киіңіз. Құралды жалаңаяқ немесе ашық сандал киіп пайдалануға болмайды.** Осылайша қозғалатын тістерге тиген аяқтың жарақаттану қаупі азаяды.
9. **Құралды пайдаланған кезде, міндетті түрде ұзын балақты шалбар киіңіз.** Ұшқан заттардан ашық терінің жарақаттану мүмкіндігі артады.
10. **Құралды сулы шөпте пайдаланбаған жөн. Жүгірмей, жай жүріңіз.** Осылайша адам жарақатына себеп бола алатын тау және құлау қаупі азаяды.
11. **Құралды тым құлама беткейлерде пайдаланбаңыз.** Бұдан адам жарақатына себеп бола алатын құралды игере алмай қалу, тау және құлау қаупі азаяды.
12. **Еңіс жерлерде жұмыс істеген кезде, тұрақты қалыпта тұрыңыз, еңіс жерлерде көлденең бағытта жұмыс істеңіз, жоғары немесе төмен жүрмеңіз, бағытты өзгерткен кезде аса мұқият болыңыз.** Бұл дене жарақатына әкелуі мүмкін басқаруды жоғалту, тайып кету мен құлау қаупін азайтады.
13. **Құралды тартқанда немесе кері жүргізгенде өте абай болыңыз. Айналаңыздағы жағдайды үнемі бақылап отырыңыз.** Осылайша пайдалану барысында шалыну қаупі азаяды.
14. **Құралды оқшауланған ұстау беттерінен ғана ұстаңыз, себебі тістер көзге көрінбейтін сымдарға тиіп кетуі мүмкін.** Тістер кернеулі сымға тиіп кетсе, құралдың жабылмаған металл бөлшектерінде кернеу пайда болады, нәтижесінде пайдаланушыны ток соғуы мүмкін.
15. **Әлі қозғалып тұрған тістерді және басқа қауіпті қозғалатын бөлшектерді ұстамаңыз.** Осылайша қозғалатын бөлшектердің жарақаттау қаупі азаяды.
16. **Тұрып қалған материалды алып тастаған кезде немесе құралы тазалағанда, қуат қосқыштарының барлығын өшіру және аккумулятор блоктарын ажырату керек.** Құрал кенет істеп кетсе, ауыр жарақат алуыңыз мүмкін.
17. **Құралды шөбі жоқ жерден өткенде қисайтып тасымалдау қажет болса және құралды пайдаланылатын жерге апарғанда немесе ол жерден алып кеткенде, скарификатор пышақтарын тоқтатыңыз.**
18. **Құралды қосқан кезде оны еңкейтпеңіз.**

ОСЫ НҰСҚАУЛАРДЫ САҚТАҢЫЗ.

⚠*ЕСКЕРТУ:* Бұл өнімді әбден пайдаланып үйренген (қайта-қайта пайдаланғанның нәтижесінде) болсаңыз да және сізге қолайсыздық тудырса да, осы өнімді қолдану кезінде қауіпсіздік техникасы ережелерін қатаң түрде сақтау қажет.

Осы пайдалану жөніндегі нұсқаулықта келтірілген қауіпсіздік ережелерін ДҰРЫС ПАЙДАЛАНБАУ немесе орындамау ауыр жарақаттарға әкеп соқтыруы мүмкін.

ҚАУІПСІЗДІККЕ ҚАТЫСТЫ МАҢЫЗДЫ НҰСҚАУЛАР

⚠*ЕСКЕРТУ:* Барлық қауіпсіздік ескертулері мен нұсқауларын оқып шығыңыз. Төменде берілген барлық ескертулер мен нұсқауларды орындамаған жағдайда, электр тогының соғуы, өрт шығуы және/немесе ауыр жарақат алуға себеп болуы мүмкін.

Алдағы уақытта қолдану үшін барлық ескерту мен нұсқауды сақтап қойыңыз.

Оқыту

1. **Нұсқауларды мұқият оқып шығыңыз. Құралдың басқару элементтерімен және құралды дұрыс пайдалану жолымен танысып шығыңыз.**
2. **Балалардың немесе бұл нұсқаулармен таныс емес адамдардың құралды пайдалануына рұқсат бермеңіз. Жергілікті ережелерге сәйкес пайдаланушы жасына шектеу қойылуы мүмкін.**
3. **Маңайда адамдар, әсіресе балалар немесе үй жануарлары бар болса, құралды мүлде пайдаланбаңыз.**
4. **Оператор немесе пайдаланушы басқа адамдарға немесе олардың мүлкіне байланысты туындайтын жазатайым оқиғаларға немесе қауіптерге жауапты екенін ескеріңіз.**
5. **Балалардың құралмен ойнауына жол беруге**

болмайды.

6. **Физикалық жағдай: есірткі, алкоголь немесе дәрі-дәрмек қабылдап, құралды пайдаланбаңыз.**

Дайындау

1. **Құралды пайдаланған кезде, міндетті түрде мықты аяқ киім мен ұзын балақты шалбар киіңіз. Құралды жалаңаяқ немесе ашық сандал киіп пайдалануға болмайды. Бос тұратын киімді немесе салбыраған баулары не түйіндері бар зергерлік бұйымдарды киюге болмайды. Олар қозғалатын бөлшектерге ілініп кетуі мүмкін.**
2. **Құралды пайдалану алдында, оның қалқандары немесе қорғауыштары зақымдалмағанын, барлығы орнында екенін және дұрыс салынғанын тексеріңіз.**
3. **Құралды пайдалану алдында жұмыс аймағында басқа адамдардың жоғын тексеріңіз. Жұмыс аймағына біреу кіріп кетсе, құралды тоқтатыңыз.**
4. **Электрлік құралды пайдаланған кезде көзіңізді жарақаттап алмау үшін міндетті түрде қорғаныс көзілдірігін тағыңыз. Қорғаныс көзілдіріктері АҚШ-та ANSI Z87.1, Еуропада EN 166 немесе Австралияда/ Жаңа Зеландияда AS/NZS 1336 қауіпсіздік стандарттарымен сәйкес келуі керек. Австралияда/Жаңа Зеландияда бетіңізді қорғау үшін қорғаныс маскасын кию заң негізінде талап етіледі.**

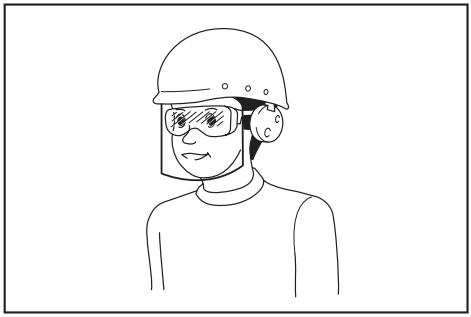

Құрал пайдаланушылары мен жұмыс аймағындағы басқа да тұлғалардың тиісті қауіпсіздік қорғаныс жабдықтарын пайдалануын қамтамасыз ету жұмыс берушінің жауапкершілігінде.

5. **Жұмысқа кірісуден бұрын, жүздерде немесе шапқыш жүзінің болттарында жарықтар мен зақымдардың бар-жоғын мұқият тексеріңіз. Жарылған немесе зақымдалған жүздерді немесе жүздің болттарын дереу алмастырыңыз.**
6. **Жарақат алмау немесе құралды зақымдап алмау үшін, құралды пайдалану алдында жұмыс аймағынан тас, сым темір, бөтелке, сүйек және үлкен таяқтар сияқты бөгде заттарды алып тастаңыз.**
7. **Скарификатор пышақтарына соғылған заттар адамдарды ауыр түрде жарақаттауы мүмкін. Әр пайдалану алдында көгалды мұқият тексеріп, бүкіл заттарды алып тастау керек.**
8. **Саңылауларға, сораптарға, соққыларға, тастарға немесе басқа жасырын нысандарға қараңыз.** Тегіс емес аймақ сырғу және құлау жағдайына себеп болуы мүмкін. Биік шөп, кедергілерді жасыруы мүмкін.
9. **Жеке қорғаныс құралдарын пайдаланыңыз. Міндетті түрде қорғаныс көзілдірігін тағыңыз.** Шаңнан қорғайтын маска, сырғанамайтын қорғаныс аяқ киімі, каска немесе құлаққап сияқты қорғаныс жабдықтарын тиісті жағдайларда қолдану жарақаттануды азайтады.

Пайдалану

1. **Тым артық күш салмаңыз. Барлық уақытта теңгерімді сақтаңыз. Көлбеу жерде болған кезде үнемі қалыпта тұрыңыз. Жүгірмей, жай жүріңіз.**
2. **Төмендегі жағдайларда, құралды тоқтатыңыз, өшіріңіз, барлық қозғалмалы бөлшектің толық тоқтағанына көз жеткізіңіз:**
   - құралды қараусыз қалдырған кезде;
   - құлыптауларды тазалау немесе науаны тазарту алдында,
   - құралды тексеру, тазалау немесе онда бірдеңе істеу алдында;
   - бөгде затқа соққан соң. Құралдың зақымдалмағанын тексеріп, қайта іске қосу және пайдалану алдында жөндеңіз;
   - құралы әдеттен тыс дірілдей бастағанда.
3. **Қалқандары немесе қорғауыштары ақаулы болған, не болмаса шөп себеті сияқты қауіпсіздік құрылғылары орнында жоқ құралды мүлде пайдаланбаңыз.**
4. **Ауа райы нашар болғанда, әсіресе найзағай тию қаупі бар болған жағдайда, құралды пайдаланбаңыз.**
5. **Құралды пайдаланған кезде, үнемі көз қорғанысы мен мықты аяқ киім киіңіз.**
6. **Құралды күндізгі уақытта немесе жарығы жақсы жерде пайдаланыңыз.**
7. **Аяқтарыңызды скарификатор пышақтарынан аулақ орналастырып, құралды нұсқауларға сәйкес абайлап қосыңыз.**
8. **Скарификатор пышақтарымен аяқ пен қолыңызды жарақаттап алмаңыз.**
9. **Желдету саңылауларын қалдықсыз, таза ұстаңыз.**
10. **Еңіс жерлерді көлденеңінен пайдаланыңыз, жоғары және төмен мүлде жүргізуге болмайды. Еңіс жерлерде бағытты өте абайлап өзгертіңіз. Құралды тым құлама беткейлерде пайдаланбаңыз.**
11. **Құралды өзіңізге қарай өте абайлап тартыңыз немесе кері жүргізіңіз.**
12. **Құралды шөбі жоқ жерден өткенде қисайтып тасымалдау қажет болса және жұмыс істейтін аймаққа апарғанда немесе ол жерден алып кеткенде, пышақтарды тоқтатыңыз.**
13. **Моторды қосқан кезде құралды еңкейтуге болмайды (құралды іске қосу үшін еңкейту қажет болған жағдайларда ғана еңкейтуге**

болады). Мұндай жағдайда, қажетті шамадан асыра еңкейтуге болмайды және пайдаланушыдан алыс тұрған бөлшекті көтеруге ғана болады. Құралды жерге түсіру алдында екі қол да жұмыс күйінде болуы тиіс.

14. **Қолды немесе аяқты айналмалы бөлшектер жанына қоюға болмайды. Шығатын саңылауды үнемі таза ұстаңыз.**
15. **Қосылып тұрған құралды тасымаңыз.**
16. **Құралды сулы шөпте пайдаланбаған жөн.**
17. **Тұтқада үнемі берік ұстаңыз.**
18. **Құралды көрініп тұрған скарификатор пышақтарынан немесе кескіш қырларынан ұстап көтеруге немесе ұстауға болмайды.**
19. **Қол мен аяқты айналмалы скарификатор пышақтарына жақындатпаңыз. Сақ болыңыз: құрал өшірілгенде, пышақтар инерциямен қозғалады.**
20. **Оқыс жағдайда, жұмысты дереу тоқтатыңыз. Құралды өшіріңіз. Осыдан кейін құралды қарап тексеріңіз.**
21. **Құрал істеп тұрған кезде қопсыту тереңдігін мүлде реттемеңіз.**
22. **Көлік жолдарын, жаяу жүргінші жолдарын, жолдарды және қиыршық таспен жабылған кез келген аймақты кесіп өтпей тұрып, ауыстырғыш тетікті жіберіңіз және айналып тұрған пышақтың тоқтауын күтіңіз. Бұған қоса, құралды қараусыз қалдырғанда, қол созып, жолдан бір затты көтергенде немесе алып тастағанда, не болмаса істеп жатқан ісіңізге кедергі келтіре алатын себепті жою керек болғанда, құралды өшіріңіз.**
23. **Құрал бөтен затқа соғылса, осы әрекеттерді орындаңыз:**
    - құралды тоқтатыңыз, ауыстырғыш тетікті жіберіңіз және скарификатор пышақтары толық тоқтағанша күтіңіз;
    - Аккумулятор картриджін шығарып алыңыз;
    - құралдың зақымдалмағанын мұқият тексеріңіз;
    - қандай да бір жолмен зақымдалған скарификатор пышақтарын ауыстырыңыз. Құралды қайта іске қосу және әрі қарай пайдалану алдында зақымдалған жерді жөндеңіз.
24. **Құрал әдеттен тыс дірілдей бастаса (бірден тексеріңіз)**
    - зақымға тексеріңіз;
    - зақымдалған бөлшектерді ауыстырыңыз немесе жөндеңіз;
    - бос бөлшектерге тексеріп бекемдеңіз.
25. **Әбден қажет болмаса, құралды артқа тартуға болмайды.** Құралды қоршаудан немесе осыған ұқсас басқа кедергіден артқа тартуға мәжбүр болсаңыз, артқы жүрмей тұрып және жүріп келе жатып, астыға және артқа қараңыз.
26. **Шөп коллекторын шешіп алу алдында, моторды өшіріп, скарификатор пышақтары толық тоқтағанша күтіңіз.** Өшірілген құралдың пышақтары инерциямен қозғалатынын ескеріңіз.
27. **Машинаны лайлы жерде, ылғалды көлбеуде немесе тайғақ жерде пайдаланған кезде, тұрған жеріңізге назар аударыңыз.**
28. **Машинаны шалшыққа батырмаңыз.**
29. **Машинамен жұмыс істеген кезде, құбыр желілері мен сымдарға назар аударыңыз.**

Техникалық қызмет көрсету және сақтау

1. **Қауіпсіздік мақсатында тозған немесе зақымдалған бөлшектерді бірден ауыстырыңыз. Тек түпнұсқалы қосалқы бөлшектерді және керек-жарақтарды пайдаланыңыз.**
2. **Құралды жүйелі түрде тексеріп, техникалық күтімін жасаңыз.**
3. **Пайдаланылмаған кезде, құралды балалардың қолы жетпейтін жерде сақтаңыз.**
4. **Жабдықтың қауіпсіз жұмыс жағдайында екеніне көз жеткізу үшін, барлық сомындарды, болттар мен бұрандаларды мықтап бекітіңіз.**
5. **Шөп себетін тозу немесе нашарлау белгілеріне жиі тексеріңіз. Сақтау үшін шөп себетінің бос екендігіне көз жеткізіңіз. Қауіпсіздікті сақтау үшін тозған шөп себетін зауыттан шыққан нұсқасымен ауыстырыңыз.**
6. **Осы нұсқаулықта өндіруші көрсеткен скарификатор пышақтарының түпнұсқаларын ғана пайдаланыңыз.**
7. **Саусақтарыңыз қозғалмалы скарификатор пышақтары мен құралдың қозғалмайтын бөлшектері арасында қысылып қалмауы үшін, құралды абайлап реттеңіз.**
8. **Дұрыс бекемдеу үшін жүзін бекіту болтын жиі аралықтармен тексеріңіз.**
9. **Құралды міндетті түрде суытып алып сақтаңыз.**
10. **Сервистік қызмет көрсеткен кезде, скарификатор пышақтары қуат көзі өшіп тұрған кездердің өзінде қозғала алатынын ескеріңіз.**
11. **Қауіпсіздік құрылғыларымен түртуге немесе алуға болмайды. Дұрыс жұмысын жүйелі тексеріңіз. Қауіпсіздік құрылғысының арнайы функциясымен кедергі келтіруге немесе қауіпсіздік құрылғысымен берілген қорғанысты азайтуға болмайды.**
12. **Машинаны сыртта жаңбыр астында қараусыз қалдырмаңыз.**
13. **Машинаны сақтау кезінде, оны тікелей күн сәулесі мен жаңбырдан қорғаңыз және оны ыстық немесе ылғалды жерде сақтамаңыз.**

Аккумулятормен жұмыс істейтін құралды пайдалану және күтім жасау

1. **Тек өндіруші көрсеткен зарядтау құрылғысымен зарядтаңыз.** Бір аккумулятор блогына сәйкес келетін зарядтау құрылғысын басқа аккумулятор блогымен пайдалану өрт қаупін тудыруы мүмкін.
2. **Электрлік құралдарды тек көрсетілген аккумулятор блоктарымен пайдаланыңыз.** Кез келген басқа аккумулятор блоктарын пайдалану жарақат алу мен өрт шығу қапуін

тудыруы мүмкін.

3. **Аккумулятор блогын пайдаланбаған кезде, оны қағаз қыстырғыштар, тиындар, кілттер, шегелер, бұрандалар сияқты металл заттар мен бір клеммадан екіншісіне қосылыс жасау мүмкін басқа шағын металл заттардан аулақ ұстаңыз.** Аккумулятор клеммаларының қысқа тұйықталуы күйік шалуға немесе өртке әкеп соғуы мүмкін.
4. **Дұрыс пайдаланбаған кезде аккумулятордан сұйықтық ағуы мүмкін; оған тимеуге тырысыңыз. Егер абайсызда тиіп кетсеңіз, сумен шайыңыз. Егер сұйықтық көзге тиген болса, медициналық көмекке жүгініңіз.** Аккумулятордан шыққан сұйықтық тітіркену немесе күйікке себеп болуы мүмкін.
5. **Зақымдалған немесе өзгертілген аккумулятор блогын немесе құралды пайдаланбаңыз.** Зақымдалған немесе өзгертілген аккумуляторлардан күтпеген жағдайлар туындауы және олар өрт, жарылыс немесе жарақат алу қаупіне себеп болуы мүмкін.
6. **Аккумулятор блогын немесе құралды от немесе шамадан тыс жоғары температура шығаратын заттың жанына қоймаңыз.** Отқа түссе немесе температура 130 °C-тан жоғары болса, жарылуы мүмкін.
7. **Қуаттауға қатысты нұсқаулардың барлығын орындаңыз және температура нұсқауларда көрсетілген ауқымынан тыс болғанда, аккумулятор блогын немесе құралды қуаттамаңыз.** Қате қуаттау немесе көрсетілген ауқымнан асатын температурада қуаттау салдарынан аккумулятор зақымдалуы және өрт шығу қаупі артуы мүмкін.

Электрлік және аккумулятор қауіпсіздігі

1. **Аккумулятор(лар)ды отқа тастамаңыз.** Элементі жарылуы мүмкін. Кәдеге жарату бойынша арнайы ықтимал нұсқауларды жергілікті нормалардан қараңыз.
2. **Аккумулятор(лар)ды ашпаңыз немесе бүлдірмеңіз.** Құрамындағы электролит өте улы және көз немесе теріні зақымдауы мүмкін. Жұтып қойған жағдайда улы болуы мүмкін.
3. **Аккумуляторды жаңбыр астында немесе ылғалды жерлерде зарядтамаңыз.**
4. **Аккумулятор картриджін сыртта зарядтамаңыз.**
5. **Зарядтау ашасымен және клеммаларымен қоса зарядтау құрылғысын дымқыл қолмен ұстамаңыз.**
6. **Аккумуляторды жаңбыр астында ауыстырмаңыз.**
7. **Аккумулятор клеммасын су секілді сұйықтыққа салмаңыз немесе аккумуляторды батырмаңыз. Аккумуляторды жаңбыр астында қалдырмаңыз, ылғалды немесе дымқыл жерде зарядтамаңыз, пайдаланбаңыз немесе сақтамаңыз.** Егер клеммасына су тисе немесе аккумулятор ішіне су кіріп кетсе, аккумулятор қысқа тұйықталуы мүмкін және қызып кету, өрт немесе жарылыс қаупі туындауы мүмкін.
8. **Аккумуляторды машинадан немесе зарядтау құрылғысынан алғаннан кейін, аккумулятор қақпағын міндетті түрде бекітіңіз және оны құрғақ жерде сақтаңыз.**
9. **Аккумуляторды су қолмен ауыстырмаңыз.**
10. **Қауіпті ортада жұмыс істемеңіз. Құралды дымқыл немесе ылғалды жерлерде пайдаланбаңыз немесе жаңбырда қалдырмаңыз.** Құралға су кіретін болса, ток соғу қаупі артады.
11. **Егер аккумулятор картриджіне су кіріп кетсе, ішіндегі суды төгіп, құрғақ шүберекпен сүртіңіз. Пайдалану алдында аккумулятор картриджін құрғақ жерде толық кептіріңіз.**

Қызмет көрсету

1. **Электрлік құралға қызмет көрсетуді тек қаа жөндеу бойынша білікті аман тиісті қосалқы бөлшектерді пайдаланып жүзеге асыруы қажет.** Бұл электрлік құралдың қауіпсіздігін қамтамасыз етеді.
2. **Зақымдалған аккумулятор блоктарына қызмет көрсетуге болмайды.** Аккумулятор блоктарына қызмет көрсетуді өндіруші немесе өкілетті қызмет маманы орындауы тиіс.

ОСЫ НҰСҚАУЛАРДЫ САҚТАҢЫЗ.

ЕСКЕРТУ: **Бұл өнімді әбден пайдаланып үйренген (қайта-қайта пайдаланғанның нәтижесінде) болсаңыз да және сізге қолайсыздық тудырса да, осы өнімді қолдану кезінде қауіпсіздік техникасы ережелерін қатаң түрде сақтау қажет.**

Осы пайдалану жөніндегі нұсқаулықта келтірілген қауіпсіздік ережелерін ДҰРЫС ПАЙДАЛАНБАУ немесе орындамау ауыр жарақаттарға әкеп соқтыруы мүмкін.

Аккумулятор картриджіне арналған маңызды қауіпсіздік нұсқаулары

1. **Аккумулятор картриджін пайдаланбас бұрын, (1) аккумулятордың зарядтау құрылғысындағы, (2) аккумуляторды және (3) аккумуляторды пайдаланатын өнімдегі барлық нұсқаулар мен ескерту білгілерін оқып шығыңыз.**
2. **Аккумулятор картриджін бөлшектемеңіз немесе өз бетіңізше ашып жөндемеңіз.** Ол өрт, шамадан тыс қызу немесе жарылу жағдайларына алып келуі мүмкін.
3. **Егер аккумулятор картриджің пайдалану уақыты бірталай қысқарған болса, пайдалануды дереу тоқтатыңыз. Бұл қызып кету, ықтимал күйіктер немесе тіпті жарылыс қаупін тудыруы мүмкін.**
4. **Егер электролит көзіңізге тиген болса, көзіңізді таза сумен шайыңыз және дереу медициналық көмекке жүгініңіз. Бұл көру қабілетінен айырылуға әкеп соқтыруы мүмкін.**

5. **Аккумулятор картридждің жалғасуларын бір бірімен матастырмаңыз:**
   (1) **Клеммаларды кез келген ток өткізгіш материалдарға тигізбеңіз.**
   (2) **Аккумулятор картриджін ішінде шегелер, тиындар, т.б. басқа металл заттары бар контейнерде сақтамаңыз.**
   (3) **Аккумулятор блогын суға салмаңыз немесе жаңбыр астында қалдырмаңыз.**
   Аккумулятор түйіспелерінің тұйықталуы үлкен ток ағынының пайда болуына, қызып кетуге, ықтимал күйіктерге және тіпті бұзылуға себеп болуы мүмкін.
6. **Құралды және аккумулятор блогын температурасы 50 °C-ден (122 °F) шамасынан асатын жерлерде сақтамаңыз және пайдаланбаңыз.**
7. **Аккумулятор блогы қатты зақымдалған немесе толығымен тозған болса да, оны отқа жақпаңыз. Аккумулятор блогы отта жарылып кетуі мүмкін.**
8. **Аккумулятор картриджін шегелеуге, кесуге, басуға, лақтыруға, құлатуға немесе оны қатты затпен соғуға болмайды.** Бұл әрекеттер өрт, шамадан тыс қызу немесе жарылу жағдайларына алып келуі мүмкін.
9. **Зақымдалған аккумуляторды пайдаланбаңыз.**
10. **Жинаққа кіретін литий-ионды аккумуляторлар денсаулыққа және қоршаған ортаға зиянды заттар заңнамасы талаптарына сәйкес қарастырылады.** Коммерциялық тасымалдау үшін, мысалы, үшінші тараптар, экспедиторлар үшін қаптамада және таңбалауда арнайы талаптар сақталуы тиіс.
    Жіберілетін өнімді дайындау үшін қауіпті заттар бойынша сарапшы маманмен кеңесу керек. Сонымен қатар ұлттық ережелерді де толық қарап шығыңыз.
    Ашық түйіспелерді жауып, аккумуляторды қаптамаға қозғалмайтындай етіп орналастырыңыз.
11. **Аккумулятор картриджін кәдеге жаратқан кезде оны құралдан шығарып алып, қауіпсіз жерде кәдеге жаратыңыз. Аккумуляторды кәдеге жаратуға қатысты жергілікті ережелерді орындаңыз.**
12. **Аккумуляторларды тек Makita компаниясы көрсеткен өнімдермен бірге пайдаланыңыз.** Аккумуляторларды үйлесімді емес өнімдерге орнату өртке, қызып кетуге, жарылысқа немесе электролит ағуына әкеп соқтыруы мүмкін.
13. **Егер құрал ұзақ уақыт бойы пайдаланылмайтын болса, құралдағы аккумуляторды алып тастау керек.**
14. **Аккумулятор картриджін пайдалану кезінде және пайдаланғаннан кейін, ол қызып, күйікке немесе төмен температуралы күйікке әкелуі мүмкін. Ыстық аккумулятор картридждерімен жұмыс істегенде сақ болыңыз.**
15. **Құралдың клеммасын пайдаланғаннан кейін, оны бірден ұстамаңыз, ол күюге себеп болатындай ыстық болуы мүмкін.**
16. **Аккумулятор картриджінің клеммаларына, саңылауларына және ойықтарына жоңқа, шаң немесе кірдің тұрып қалуын болдырмаңыз.** Бұл құралдың қызуына, тұтануына, жарылуына және батарея картриджінің істен шығуына әкеліп, күйік немесе жарақат алуға себеп болуы мүмкін.
17. **Егер құрал жоғары вольтты электрлік қуат желілері жанында пайдалануға жарамды болмаса, аккумуляторлық картридждді жоғары вольтты электрлік қуат желілері жанында пайдаланбаңыз.** Бұл құралдың немесе аккумулятор картриджінің істен шығуына немесе сынуына алып келуі мүмкін.
18. **Аккумуляторды балалардан аулақ ұстаңыз.**

ОСЫ НҰСҚАУЛАРДЫ САҚТАҢЫЗ.

⚠***САҚ БОЛЫҢЫЗ:*** **Тек түпнұсқа Makita аккумляторларын пайдаланыңыз.** Түпнұсқа емес Makita аккумуляторларын немесе өзгертілген аккумуляторларды пайдалану нәтижесінде өрт, жарақат алу немесе зақымдалуға себеп болатын аккумулятор жарылуына әкелуі мүмкін. Ол сондай-ақ Makita құралы мен зарядтау құрылғысы үшін Makita кепілдігінің күшін жояды.

Аккумулятордың максималды қызмет ету мерзімін сақтау бойынша кеңестер

1. **Аккумулятор картриджін қуаты толығымен таусылмас бұрын зарядтаңыз. Электр құралының қуаты аз екендігін байқаған кезде, құрал жұмысын тоқтатып, аккумулятор картриджін зарядтаңыз.**
2. **Толығымен зарядталған аккумулятор картриджін ешқашан қайта зарядтамаңыз. Артық зарядтау аккумулятордың қызмет ету мерзімін қысқартады.**
3. **Аккумулятор картриджін 10 °C – 40 °C (50 °F – 104 °F) бөлме температурасында зарядтаңыз. Зарядтамас бұрын аккумулятор картриджін суытыңыз.**
4. **Аккумулятор картриджін пайдаланбаған уақытта оны құралдан немесе зарядтау құрылғысынан алып тастаңыз.**
5. **Егер аккумулятор картриджін ұзақ уақыт бойы (алты айдан артық) пайдаланбаған болсаңыз, оны зарядтаңыз.**

ҚҰРАСТЫРУ

⚠***ЕСКЕРТУ:*** **машинада кез келген жұмысты орындамай тұрып, аккумулятор картридждерінің барлығын міндетті түрде алып тастау керек.** Аккумулятор картридждерінің барлығы алынып тастамаса, құрал абайсызда іске қосылып, адам ауыр жарақат алуы мүмкін.

⚠***ЕСКЕРТУ:*** **Толық құрастырылмаған құралды мүлде іске қосуға болмайды.** Жартылай құрастырылған құралды пайдаланған кезде, ол кенет қосылып, адамды ауыр түрде жарақаттауы мүмкін.

Тұтқаны орнату

НАЗАР САЛЫҢЫЗ: **тұтқаларды орнатқан кезде, сымның тұтқалар арасында қысылып қалмауына көңіл бөлу керек.** Сым зақымдалса, қосқыш істемей қалуы мүмкін.

1. Төменгі тұтқаны көтеріңіз.

2. Төменгі тұтқадағы тесік пен ортаңғы тұтқадағы тесікті бір-біріне туралап, ішкі жақтан болтты енгізіп, үлкен басты гайканы сыртқы жақтан бұрап тартыңыз. Осы процедураны екінші жаққа да орындаңыз.

► **Сурет1:** **1.** Ортаңғы тұтқа **2.** Құлақты гайка **3.** Болт **4.** Төменгі тұтқа

3. Ортаңғы тұтқадағы тесік пен жоғарғы тұтқадағы тесікті бір-біріне туралап, ішкі жақтан болтты енгізіп, үлкен басты гайканы сыртқы жақтан бұрап тартыңыз. Осы процедураны екінші жаққа да орындаңыз.

► **Сурет2:** **1.** Үстіңгі тұтқа **2.** Құлақты гайка **3.** Болт **4.** Ортаңғы тұтқа

ЕСКЕРТПЕ: Сымды тұтқа мен үлкен басты гайка арасына қысып қалмаңыз.

► **Сурет3**

Шөп себетін орнату немесе алу

Шөп себетін орнату үшін, төменде берілген қадамдарды орындаңыз.

1. Артқы қақпақты ашыңыз.

► **Сурет4:** **1.** Артқы қақпақ

2. Шөп себетінің тұтқасын ұстаңыз, содан кейін суретте көрсетілгендей шөп себетін құралдағы ойықтарға салу арқылы орнатыңыз.

► **Сурет5:** **1.** Шөп себеті **2.** Тұтқа **3.** Соташық

Шөп себетін алу үшін, артқы қақпақты ашып, оны тұтқасынан ұстап шығарыңыз.

ФУНКЦИОНАЛДЫҚ СИПАТТАМАСЫ

⚠***САҚ БОЛЫҢЫЗ:*** **құралдың функциясын реттеу және тексеру алдында, міндетті түрде құралды өшіріп, аккумулятор картриджін шығарып алу керек.**

Скарификатор пышақтарының қолданыстары

Скарификатор пышағы

Скарификатор пышағы көгалды сабан мен мүктен тазалайды, сондай-ақ шөптің тамырын тігінен кеседі. Скарификатор пышағы топырақты қопсытады және көгалдың аэрациясын арттырады, сондай-ақ судың шөп тамырына жетуіне мүмкіндік жасап, судың жер бетінде жиналуына жол бермейді.

► **Сурет6**

Сабан пышағы

Сабан пышағы шөп тамырын кеспей-ақ көгалды сабан мен мүктен тазалайды.

► **Сурет7**

Аккумулятор картриджін орнату немесе алу

⚠***САҚ БОЛЫҢЫЗ:*** **Аккумулятор картриджін орнатпас немесе алмас бұрын, әрдайым құралды өшіріңіз.**

⚠***САҚ БОЛЫҢЫЗ:*** **Аккумулятор картриджін орнатқан немесе алған кезде, құрал және аккумулятор картриджін мықтап ұстаңыз.** Құрал және аккумулятор картриджін мықтап ұстамау олардың қолыңыздан сырғанап түсіп, нәтижесінде құралдың және аккумулятор картриджінің зақымдалуына және жарақат алуға әкеп соқтыруы мүмкін.

⚠***САҚ БОЛЫҢЫЗ:*** **Пайдалану алдында аккумулятор қақпағының құлыпталғанына көз жеткізіңіз.** Болмаса, лай, шаң немесе су өнімге немесе аккумулятор картриджіне зақым келтіруі мүмкін.

⚠***САҚ БОЛЫҢЫЗ:*** **аккумулятор картриджін міндетті түрде толық орнатыңыз.** Толық орнатылмаса, ол құралдан абайсызда түсіп қалып, сізді немесе айналаңыздағы адамдарды жарақаттауы мүмкін.

⚠***САҚ БОЛЫҢЫЗ:*** **Аккумулятор картриджін күштеп орнатпаңыз.** Егер картридж жеңіл сырғымаса, демек ол дұрыс салынбаған.

⚠***САҚ БОЛЫҢЫЗ:*** **Аккумулятор картриджін орнатқанда немесе шешіп алғанда, аккумулятор қақпағын мықтап ұстаңыз.**

Аккумулятор картриджін орнату;

1. Құлыптау тетігін тартып, аккумулятор қақпағын

ашыңыз.

► **Сурет8:** **1.** Аккумулятор қақпағы **2.** Құлыптау тетігі

2. Аккумулятор картриджіндегі тілшені машинадағы ойықпен туралап, картриджді сырт еткен дыбыс естіліп, орнында құлыпталғанша сырғытыңыз.

► **Сурет9:** **1.** Аккумулятор картриджі

3. Аккумулятор картриджін жауып, оны құлыптау иінтірегімен ілінгенше басыңыз.

Аккумулятор картриджін алу үшін:

1. Құлыптау тетігін тартып, аккумулятор қақпағын ашыңыз.

2. Картридждің алдыңғы жағындағы түймені сырғытып, аккумулятор картриджін машинадан тартып шығарыңыз.

3. Аккумулятор қақпағын жабыңыз.

Машинаның/аккумулятордың қорғаныс жүйесі

Машина аккумуляторды/құралды қорғау жүйесімен жабдықталған. Бұл жүйе машина мен аккумулятордың қызмет ету мерзімін ұзарту үшін қозғалтқышқа берілетін қуат көзін автоматты түрде өшіреді. Егер құрал немесе аккумулятор төмендегі жағдайлардың біреуіне тап болса, машина жұмыс барысында автоматты түрде тоқтайды:

Шамадан тыс жүктемеден қорғаныс

Аккумулятор тым жоғары ток шығаратын күйде жұмыс істегенде, машина автоматты түрде тоқтап, басты қуат шамы жасыл түспен жыпылықтайды. Бұл жағдайда машинаны өшіріңіз және машинаның шамадан тыс жүктелуіне себеп болған жұмысты тоқтатыңыз. Содан кейін қайта іске қосу үшін машинаны қосыңыз.

Қызып кетуден қорғаныс

Қызып кеткен машина автоматты түрде тоқтайды және негізгі қуат шамы қызыл түсті болып жанады. Бұл жағдайда, машинаны қайта қоспай тұрып, машинаны және аккумуляторларды суытыңыз.

ЕСКЕРТПЕ: Аккумулятор қызып кеткенде, қуат шамы қызыл түсті болып жыпылықтайды.

Зарядтың шамадан тыс таусылуынан қорғаныс

Аккумулятордың қалған қуаты жеткіліксіз болған кезде, машина автоматты түрде тоқтап, басты қуат шамы қызыл түспен жыпылықтайды. Бұл жағдайда машинадан аккумуляторды алып, аккумулятор картридждерін зарядтаңыз немесе толық зарядталған аккумулятор картридждеріне ауыстырыңыз.

Басқа зиянды жағдайлардан қорғау

Қорғау жүйесі құрылғыны зақымдай алатын басқа жағдайлардан да қорғап, құрылғының автоматты түрде тоқтауына мүмкіндік береді. Құрылғы уақытша тоқтатылғанда немесе жұмысы тоқтатылғанда, төмендегі қадамдардың бәрін орындап, тоқтауға себеп болған жағдайларды жойыңыз.

1. Құрылғыны өшіріп, сосын қайта қосыңыз.
2. Аккумулятор(лар)ды зарядтаңыз немесе оның (олардың) орнына зарядталған аккумулятор(лар) салыңыз.
3. Құрылғы мен аккумулятор(лар)ды суытыңыз.

Қорғау жүйесін қалпына келтіру арқылы жағдай жақсармаса, орналасқан жеріңіздегі Makita компаниясының қызмет көрсету орталығына хабарласыңыз.

НАЗАР САЛЫҢЫЗ: **Құрылғы жоғарыда сипатталмаған себепке байланысты тоқтаса, ақаулықтарды жою бөлімін қараңыз.**

Аккумулятордың қалған қуатын көрсету

► **Сурет10:** **1.** Аккумулятор индикаторы

Аккумулятордың қалған қуаты төмендеген кезде, тиісті аккумулятор жағындағы аккумулятор индикаторы жыпылықтайды. Әрі қарай қолдансаңыз, құрылғы тоқтайды және аккумулятордың индикаторы жанады. Бұл жағдайда аккумулятор картриджін зарядтаңыз.

ЕСКЕРТПЕ: Екі аккумулятор картриджі орнатылған болса, алдымен сол жағында орнатылған аккумулятор пайдаланылады.

ЕСКЕРТПЕ: Екі аккумулятор картриджі орнатылған болса, пайдаланылып жатқан аккумулятордың қуаты таусылғанда, машина аккумуляторды автоматты түрде ауыстырады.

Аккумулятордың қалған қуатын көрсету

Аккумулятордың қалған қуатын көрсету үшін аккумулятор картриджіндегі тексеру түймесін басыңыз. Индикатор шамдары бірнеше секунд жанып тұрады.

► **Сурет11:** **1.** Индикатор шамдары **2.** Тексеру түймесі

Индикатор шамдары			Қалған қуат
Жанып тұру	Өшірулі	Жыпылықтау	
■ ■ ■ ■			75% - 100%
■ ■ ■ □			50% - 75%
■ ■ □ □			25% - 50%
■ □ □ □			0% - 25%

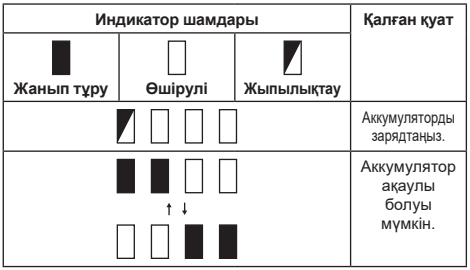

ЕСКЕРТПЕ: Қолдану жағдайларына және қоршаған ортаның температурасына қарай көрсеткіш нақты қуаттан біршама ерекшеленуі мүмкін.

ЕСКЕРТПЕ: Аккумулятордың қорғаныс жүйесі жұмыс істегенде, бірінші (шеткі сол жақ) индикатор шамы жыпылықтайды.

Басты қуат ауыстырып-қосқышы

ЕСКЕРТУ: **басты қуат ауыстырып-қосқышын пайдаланбаған кезде оны әрдайым өшіріп жүріңіз.**

► **Сурет12:** **1.** Басты қуат шамы **2.** Басты қуат ауыстырып-қосқышы

Машинаны қосу үшін, басты қуат ауыстырып-қосқышын басыңыз. Қуат шамы жасыл түсті болып жанады. Машинаны өшіру үшін, басты қуат ауыстырып-қосқышын қайта басыңыз.

ЕСКЕРТПЕ: Егер қуат көзі шамы қызыл түспен жанса немесе қызыл не жасыл түспен жыпылықтаса, машинаның/аккумулятордың қорғаныс жүйесіне арналған нұсқауларды қараңыз.

ЕСКЕРТПЕ: Бұл құралдың автоматты түрде өшу функциясы бар. Кенет іске қосылмауы үшін, негізгі қуат қосқышы қосылған соң белгілі уақыт бойы ауыстырғыш тетік тартылмаса, негізгі қуат қосқышы автоматты түрде өшеді.

Ауыстырып-қосқыштың әрекеті

ЕСКЕРТУ: **Аккумулятор картриджін орнатпас бұрын, әрдайым ауыстырып-қосқыш тетігінің дұрыс жұмыс істеп тұрғанын және босатылған кезде түпнұсқа күйге оралатындығын тексеріңіз.** Машинаны дұрыс жұмыс істемейтін ауыстырып-қосқышпен пайдалану басқаруды жоғалтуға және дене жарақатын алуға себеп болуы мүмкін.

ЕСКЕРТПЕ: Ауыстырғыш тетік тартылса да, ауыстырғыш түйме басылмай құрал іске қосылмайды.

ЕСКЕРТПЕ: Құрал қатқан топырақта пайдаланылғанда, ол шамадан тыс күш түскендіктен іске қосылмауы мүмкін. Бұл жағдайда, қопсыту тереңдігін таяздау орнатыңыз.

Бұл машинаның ауыстырғыш түймешігі бар. Ауыстырғыш түймешіктің оғаш жұмыс істеп тұрғанын байқасаңыз, жұмысты бірден тоқтатып, құралды Makita компаниясының ең жақын орналасқан уәкілетті сервистік орталығына апарып тексертіңіз.

1. Аккумулятор картридждерін орнатыңыз да, аккумулятор қақпағын жабыңыз.

2. Басты қуат ауыстырып-қосқышын басыңыз.

ЕСКЕРТПЕ: Ауыстырғыш тетікті тартып тұрып, негізгі қуат ауыстырғышын бассаңыз, негізгі қуат шамы жасыл түсті болып жыпылықтайды. Негізгі қуат ауыстырғышын баспай тұрып, ауыстырғыш тетікті жіберіңіз.

3. Ауыстырғыш түймешікті басып тұрып, ауыстырғыш тетікті өзіңізге қарай тартыңыз. Мотор іске қосылған кезде, ауыстырғыш түймешікті жіберіңіз.

► **Сурет13:** **1.** Ауыстырып-қосқыш түймесі **2.** Ауыстырып-қосқыш тетігі

4. Моторды тоқтату үшін ауыстырып-қосқыш тетігін жіберіңіз.

Қопсыту тереңдігін реттеу

ЕСКЕРТУ: **қопсыту биіктігін реттегенде, құрал корпусы астына қолды немесе аяқты салуға болмайды.**

НАЗАР САЛЫҢЫЗ: **құралды тасымалдаған кезде, скарификатор пышақтары жерге тимеуі үшін, реттеу дискін сол жақ шеткі күйге орнатыңыз.**

НАЗАР САЛЫҢЫЗ: **Сабан пышағы пайдаланған кезде, қопсыту тереңдігін 0 мм-ден артық орнатуға болмайды.** Қопсыту тереңдігі тым үлкен болса, сабан пышағы зақымдалуы немесе сынуы мүмкін.

Қопсыту тереңдігін реттеу үшін құралды өшіріңіз, содан кейін құлыпты ашу түймешігін басып тұрып, реттеу дискін бұраңыз.

► **Сурет14:** **1.** Реттеу дискі **2.** Құлыпты ашу түймешігі

Қопсыту тереңдігін 12 мм және 5 мм аралығында реттеуге болады.
Реттеу дискін сол жақ шеткі күйге бұрап қойғанда, қопсыту тереңдігі ең таяз деңгейде (жерден 5 мм) болады. Реттеу дискін оң жақ шеткі күйге бұрап қойғанда, қопсыту тереңдігі ең терең деңгейде (жерден 12 мм) болады. Реттеу дискін жоғарғы орталық күйге орнатқанда, қопсыту тереңдігі 0 болады.

Төмендегі кестеде суреттегі сан мен шамалап көрсетілген қопсыту тереңдігінің арасындағы қатынас көрсетілген.

► **Сурет15**

Сан	Қопсыту тереңдігі
(1)	5 мм
(2)	0 мм
(3)	- 4 мм
(4)	- 8 мм
(5)	- 12 мм

ЕСКЕРТПЕ: Қопсыту тереңдігін 1 мм қадаммен орнатуға болады.

ЕСКЕРТПЕ: Қопсыту тереңдігінің сандарын нұсқау ретінде ғана пайдалану керек. Көгалға немесе топырақ жағдайына қарай іс жүзіндегі қопсыту тереңдігі мен орнатылған тереңдік бір-біріне сәл сәйкес болмауы мүмкін.

ЕСКЕРТПЕ: Қажетті тереңдікке қол жеткізу үшін көзге көрінбейтін жерді қопсытып көріңіз.

ЕСКЕРТПЕ: Реттеу дискін оңға бұрап, оны құралдың төменгі параметріне орнатқанда, қопсыту тереңдігі 12 мм-ге орнатылады.

Реттеу дискін көгал ортасы немесе скарификатор пышақтарының тозуы сияқты жағдайларға байланысты құралдың төменгі параметріне орнатқанда орнатылған қопсыту тереңдігіне қол жеткізу мүмкін емес болса, реттеу дискін төменгі параметрден өткізіп бұрау арқылы құралды бір қадам тереңірек орнатып басқаруға болады.

► **Сурет16: 1.** Реттеу дискі **2.** Төменгі параметр

Тұтқа биіктігін реттеу

Тұтқаны екі деңгейге реттеуге болады.

1. Ортаңғы тұтқаны ұстап, бекіткіш істікті босату үшін төменгі тұтқадағы тиекті тартып тұрыңыз да, тұтқаны 90° бұрыңыз. Осы процедураны екінші жаққа да орындаңыз.

► **Сурет17: 1.** Төменгі тұтқа **2.** Тиек

ЕСКЕРТПЕ: Тұтқаны тіреп тұру арқылы тиекті тартқан кезде бекіткіш істікті оңай босатуға болады.

2. Тұтқаның биіктігін реттеңіз, сосын екі жақтағы тиекті 90° бұрыңыз. Тиектердің мықтап бекітілгеніне көз жеткізіңіз.

► **Сурет18: 1.** Тиек

Артқы шығысты пайдалану

Артқы шығысты пайдалану кесілген шөпті себетке жинамай, оны машинаның артқы жағынан жерге шығаруға мүмкіндік береді.
Құралды арттан тастау функциясымен пайдаланған кезде, шөп себетін міндетті түрде алып тастаңыз және артқы қақпақты жабыңыз.

Электронды функциясы

Құралдың оңай төмендегі электрондық функциялары бар.

- Электрлік тежегіш
  Бұл құралдың электрлік тежегіші бар. Ауыстырғыш тетік жіберілгенде скарификатор пышақтары үнемі тез тоқтамайтын болса, құралды Makita компаниясының мақұлданған сервистік орталығына апарып жөндетіңіз.

ПАЙДАЛАНУ

Құралды пайдалану

***ЕСКЕРТУ:* құралды пайдаланбай тұрып, жұмыс аймағынан таяқтар мен тастарды алып тастаңыз. Сонымен қатар, жұмыс аймағынан алдын ала арамшөпті жұлып тастаңыз.**

***ЕСКЕРТУ:* құралды пайдаланғанда, қорғайтын көзілдірік немесе бүйір қалқандары бар көзәйнек тағыңыз.**

***САҚ БОЛЫҢЫЗ:* шабылған шөп немесе бөгде зат құрал корпусының ішіне тұрып қалса, тұрып қалған шөпті немесе затты алмай тұрып, аккумулятор картридждерін шығару және қолғап кию керек.**

***НАЗАР САЛЫҢЫЗ:* бұл құралды тек көгалда пайдаланыңыз. Бұл құралды арамшөпке қолданбаңыз.**

► **Сурет19**

***НАЗАР САЛЫҢЫЗ:* құралды пайдаланбай тұрып, көгал шөбін шамамен 20 мм және 30 мм аралығындағы биіктікке дейін шабыңыз.** Көгал шөбі тым ұзын болса, ол құралдың жұмысына кедергі келтіруі мүмкін.

Құралды пайдаланғанда тұтқаны екі қолыңызбен мықтап ұстаңыз. Ұсынылған жұмыс жылдамдығы әр 10 секундқа шамамен 5 және 8 метр аралығын құрайды.

► **Сурет20**

ЕСКЕРТПЕ: Шөбі қалың көгалда жұмыс істеп болған соң нашар қопсытылған жерлер байқалса немесе пайдалану барысында мотор жылдамдығы төмендесе, жұмыс жылдамдығын осы нұсқаулықта ұсынылған параметрден төмен орнатыңыз немесе қопсыту тереңдігін азайтыңыз.

Қопсыту ені нұсқауы ретінде алдыңғы жақтағы белгілерді пайдаланыңыз.

► **Сурет21: 1.** Қопсыту ені **2.** Белгі

Шөп себетінде шабылған шөптің бар-жоғын мерзімді түрде тексеріп отырыңыз. Шөпті толтырмай тастап отырыңыз. Әр мерзімді тексерістен бұрын, құралды міндетті түрде тоқтату және өшіру керек.

***НАЗАР САЛЫҢЫЗ:* шөп себеті толып тұрған құралды пайдалансаңыз, скарификатор пышақтары біркелкі айналмайды және моторға қосымша күш түсіп, ол бұзылуы мүмкін.**

Шөп себетін босату

***ЕСКЕРТУ:* Оқыс жағдай қаупін азайту үшін, шөп себетін зақымға немесе әлсізденген күшке жиі тексеріңіз. Шөп себетін қажетінше ауыстырыңыз.**

1. Ауыстырғыш тетікті жіберіңіз.

2. Машинаны өшіріңіз.

3. Артқы қақпақты ашып, шөп себетін тұтқасынан ұстап алыңыз.
► **Сурет22: 1.** Артқы қақпақ **2.** Тұтқа **3.** Шөп себеті

4. Шөп себетін босатыңыз.

ТЕХНИКАЛЫҚ ҚЫЗМЕТ КӨРСЕТУ

⚠*ЕСКЕРТУ:* машинаны сақтау немесе тасу, не болмаса қарап тексеру немесе техникалық күтім жасау алдында, аккумулятор картридждерінің машинадан алынғанына міндетті түрде көз жеткізіңіз.

⚠*ЕСКЕРТУ:* Тексеру немесе техникалық қызмет көрсету жұмыстарын орындаған кезде қолғап киіңіз.

⚠*ЕСКЕРТУ:* Тексеру немесе техникалық қызмет көрсету жұмыстарын орындаған кезде үнемі қауіпсіздік көзілдіріктерін немесе қауіпсіздік қолғаптарын киіңіз.

***НАЗАР САЛЫҢЫЗ:* Жанармайды, бензинді, сұйылтқышты, спиртті немесе соған ұқсас заттарды ешқашан пайдаланбаңыз. Нәтижесінде түссіздену, бүліну немесе жарықтар пайда болуына әкелуі мүмкін.**

Өнімнің ҚАУІПСІЗДІГІ мен СЕНІМДІЛІГІН қамтамасыз ету үшін, жөндеу жұмыстары, кез келген басқа техникалық қызмет көрсету немесе реттеу әрдайым Makita қосалқы бөлшектерін пайдалану арқылы Makita компаниясының өкілетті немесе зауыттық қызмет көрсету орталықтары тарапынан орындалуы керек.

Техникалық қызмет көрсету

1. Аккумулятор картридждерін шығарыңыз да, аккумулятор қақпағын жабыңыз.

2. Құралды бүйіріне жатқызып қойыңыз. Құрал қорпусының астына жиналған қиылған шөпті алып тастаңыз.

3. Скарификатор пышақтары бекітілген құрал түбіне қарай су құйыңыз.
► **Сурет23**

***НАЗАР САЛЫҢЫЗ:* Машинаны жоғары қысымды сумен тазалауға болмайды.**

4. Барлық сомындардың, болттардың, бұрандалардың және т.б. беріктігін тексеріңіз.

5. Қозғалатын бөлшектерді зақымға, үзіліске және тозуға тексеріңіз. Зақымдалған немесе жоқ бөлшектерді жөндеу немесе ауыстыру керек.

6. Құралды қауіпсіз және балалардың қолы жетпейтін жерде сақтаңыз.

Машинаны тасу

⚠*САҚ БОЛЫҢЫЗ:* құралды тасу алдында, аккумулятор картридждерінің барлығын шығарыңыз.

Құралды тасығанда, екі адам ортаңғы тұтқа мен құралдың алдыңғы жағындағы төменгі ұстау бөлігін суретте көрсетілгендей ұстауы керек.
► **Сурет24: 1.** Ортаңғы тұтқа **2.** Төменгі ұстау бөлігі

Сақтау

Құралды салқын, құрғақ және құлыпталатын жерде сақтаңыз. Құралды температурасы 40 °C-қа жете алатын немесе аса алатын жерлерде сақтамаңыз.

1. Аккумулятор картридждерінің барлығын шығарыңыз.

2. Төменгі тұтқаның екі жағындағы үлкен басты гайкаларды босатып, содан кейін жоғарғы және ортаңғы тұтқалары бүктеңіз.
► **Сурет25: 1.** Құлақты гайка

***НАЗАР САЛЫҢЫЗ:* Тұтқаны бүктеген кезде сымдардың қысылып қалмауына көңіл бөлу керек.**

3. Жоғарғы тұтқаның екі жағындағы үлкен басты гайкаларды босатыңыз.
► **Сурет26: 1.** Құлақты гайка

4. Жоғарғы тұтқаны суретте көрсетілгендей бүктеңіз.
► **Сурет27**

***НАЗАР САЛЫҢЫЗ:* Тұтқаны бүктеген кезде сымдардың қысылып қалмауына көңіл бөлу керек.**

5. Шөп себетін суретте көрсетілгендей орнатыңыз.
► **Сурет28: 1.** Шөп себеті

Скарификатор пышақтарын шешіп алу немесе орнату

⚠*ЕСКЕРТУ:* скарификатор пышақтары ауыстырғыш тетік босатылған соң бірнеше секундқа тоқтайды. Пышақтар толық тоқтағанша, ешбір жұмысты бастамаңыз.

⚠*ЕСКЕРТУ:* скарификатор пышақтарын шешіп алғанда немесе орнатқанда, аккумулятор картридждерінің барлығын міндетті түрде шығарыңыз. Аккумулятор картридждерінің барлығын шығармасаңыз, ауыр жарақат алуыңыз мүмкін.

⚠*ЕСКЕРТУ:* скарификатор пышақтарын қолданған кезде, міндетті түрде қолғап киіңіз.

Скарификатор пышағын ауыстыру бойынша нұсқаулар

Скарификатор пышақтарының ұштары тозу сызықтарына жетсе, скарификатор пышағын жаңасымен ауыстырыңыз.

► **Сурет29: 1.** Тозу сызығы

Скарификатор пышақтарын шешіп алу

1. Реттеу дискі жоғарғы жақта тұратындай етіп құралды бүйіріне қойыңыз.

2. Болттарды бұрап босатыңыз, содан кейін болт пен кронштейнді алып тастаңыз.
► **Сурет30: 1.** Болт **2.** Кронштейн

3. Скарификатор пышақтарын сәл жоғары көтеріңіз, содан құралдан шешіп алыңыз.
► **Сурет31: 1.** Скарификатор пышақтары

ЕСКЕРТПЕ: Скарификатор пышақтарын құралдан шешіп алу қиын болса, скарификатор пышақтарын жалпақ ұшты бұрауыш сияқты құралмен сәл жоғары көтеріңіз.

► **Сурет32: 1.** Жалпақ ұшты бұрауыш

Скарификатор пышақтарын орнату

⚠*ЕСКЕРТУ:* скарификатор пышақтарын ауыстырған кезде, осы нұсқаулықта берілген нұсқауларды міндетті түрде орындаңыз.

⚠*ЕСКЕРТУ:* болттарды сағат тілі жүрісінің бағытында мықтап бұрау арқылы скарификатор пышақтарын бекітіңіз.

⚠*ЕСКЕРТУ:* скарификатор пышақтары мен бекіткіш бөлшектердің барлығын дұрыс орнатып, мықтап бұрап тартыңыз.

1. Скарификатор пышақтарының бір ұшын құралдағы тесікке салыңыз, содан кейін пышақтардың екінші ұшын суретте көрсетілгендей құралдағы ойыққа салыңыз.
► **Сурет33: 1.** Ойық **2.** Тесік

ЕСКЕРТПЕ: Орнатқан кезде скарификатор пышақтарын айналдырсаңыз, пышақтардың ұшы тесікке оңай салынады.

2. Кронштейнді салыңыз, содан кейін болттарды бұрап тартыңыз.
► **Сурет34: 1.** Болт **2.** Кронштейн

АҚАУЛЫҚТАРДЫ ЖОЮ

Жөндеу жұмыстарына тапсырыс беруден бұрын, тексерулер жүргізіңіз. Нұсқаулықта көрсетілмеген мәселелер анықталса, машинаны бөлшектеуге әрекеттенбеңіз. Makita компаниясының өкілетті қызмет көрсету орталықтарына хабарласыңыз және жөндеу үшін әрқашан Makita қосалқы бөлшектерін пайдаланыңыз.

Ақаулы күйі	**Ықтимал себебі (ақаулық)**	**Шешім**
Құрал іске қосылмайды.	Аккумулятор картриджі орнатылмаған.	Зарядталған аккумулятор картриджін орнатыңыз.
	Аккумулятор мәселесі (кернеу төмен)	Аккумулятор картриджін қайта зарядтаңыз. Егер қайта зарядтау тиімді болмаса, аккумулятор картриджін ауыстырыңыз.
Аз уақыт пайдаланғаннан кейін мотор жұмыс істеуін тоқтатады.	Аккумулятордың қуат деңгейі төмен.	Аккумулятор картриджін қайта зарядтаңыз. Егер қайта зарядтау тиімді болмаса, аккумулятор картриджін ауыстырыңыз.
	Қопсыту тереңдігі тым үлкен.	Қопсыту тереңдігін азайтыңыз.
	Құралда шабылған шөп тұрып қалды.	Құралда тұрып қалған шөпті шығарыңыз.
Мотор максималды айн/мин деңгейіне жетпейді.	Аккумулятор картриджі тиісті түрде орнатылмаған.	Аккумулятор картриджін осы нұсқаулықта көрсетілгендей орнатыңыз.
	Аккумулятор қуаты төмендеуде.	Аккумулятор картриджін қайта зарядтаңыз. Егер қайта зарядтау тиімді болмаса, аккумулятор картриджін ауыстырыңыз.
	Жетек жүйесі дұрыс жұмыс істемейді.	Жергілікті қызмет көрсету орталығынан жөндеуді сұраңыз.
Скарификатор пышақтары айналмайды: ⇨ құралды дереу тоқтатыңыз!	Бұтақ сияқты бөтен зат скарификатор пышақтарына тұрып қалды.	Бөгде затты алып тастаңыз.
	Жетек жүйесі дұрыс жұмыс істемейді.	Жергілікті қызмет көрсету орталығынан жөндеуді сұраңыз.
Қалыптан тыс діріл деу: ⇨ құралды дереу тоқтатыңыз!	Скарификатор пышақтарының тепе-теңдігі бұзылған, пышақтар өте тозған немесе әркелкі тозған.	Скарификатор пышақтарын ауыстырыңыз.

ҚОСЫМША КЕРЕК-ЖАРАҚТАР

⚠***САҚ БОЛЫҢЫЗ:*** **Бұл керек-жарақтарды немесе қондырмаларды осы нұсқаулықта көрсетілген Makita машинасымен бірге пайдаланған дұрыс.** Басқа керек-жарақтарды немесе қондырмаларды пайдалану адамдардың жарақаттануына әкелуі мүмкін. Керек-жарақты немесе қондырманы тек мақсатына сәйкес пайдаланыңыз.

Осы керек-жарақтар туралы қосымша мәлімет алу үшін көмек қажет болса, жергілікті Makita қызмет көрсету орталығына хабарласыңыз.

- Скарификатор пышақтары
- Makita түпнұсқа аккумуляторы және зарядтау құрылғысы

ЕСКЕРТПЕ: Тізімдегі кейбір элементтер стандартты керек-жарақтар ретінде өнімнің қаптамасында болуы мүмкін. Олар әр елде әртүрлі болуы мүмкін.

Makita Europe N.V.

Jan-Baptist Vinkstraat 2, 3070 Kortenberg, Belgium

Makita Corporation

3-11-8, Sumiyoshi-cho, Anjo, Aichi 446-8502 Japan

www.makita.com



885A42A782
EN, RU, KK
20241023