1

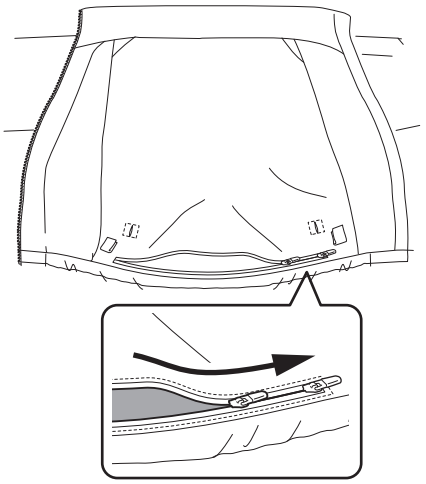

2

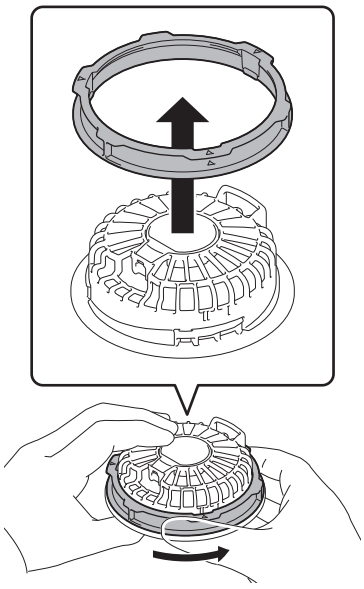

3

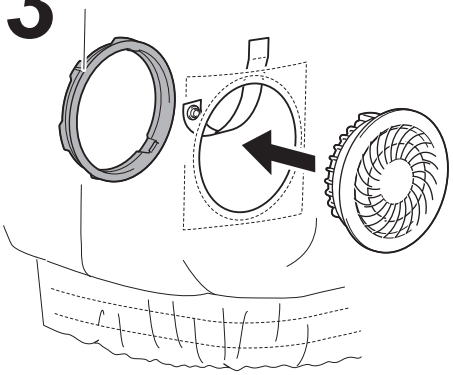

4

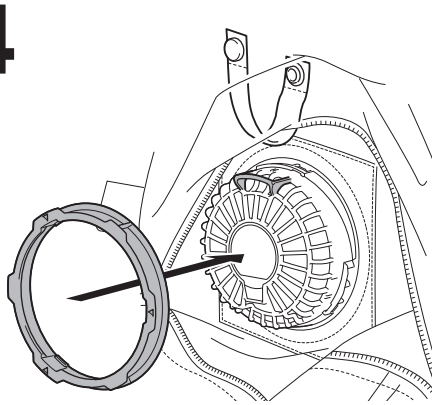

5

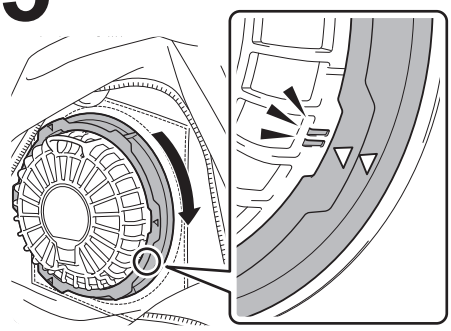

6

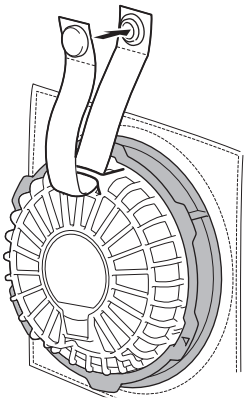

885877-925