EN	Cordless Multi Function Power Head	INSTRUCTION MANUAL	6
RU	Многофункциональный Аккумуляторный Привод Для Садовых Насадок	РУКОВОДСТВО ПО ЭКСПЛУАТАЦИИ	19
KK	Бақша саптамаларына арналған Көпфункционалды Аккумуляторлы Жетек	ПАЙДАЛАНУ ЖӨНІНДЕГІ НҰСҚАУЛЫҚ	34

DUX18

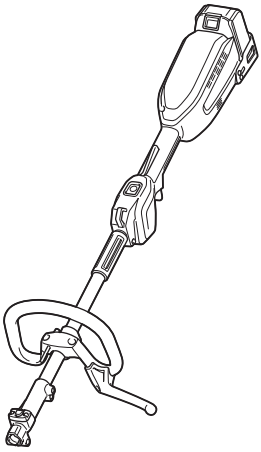

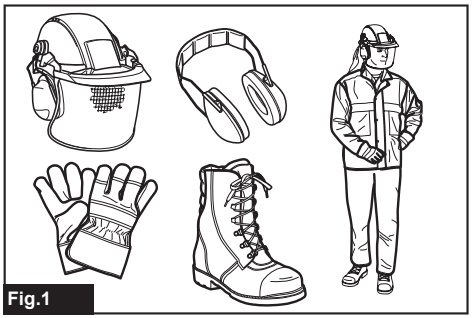

Fig.1

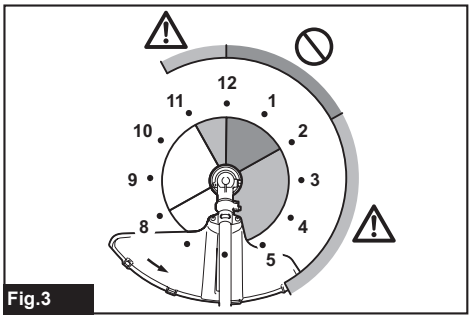

Fig.3

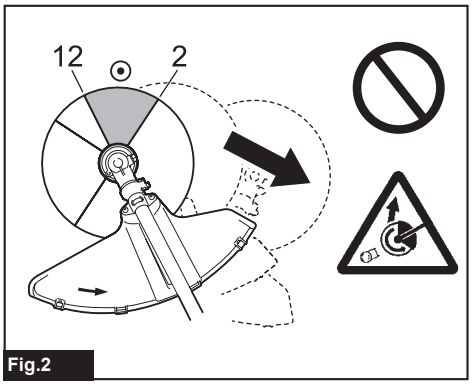

Fig.2

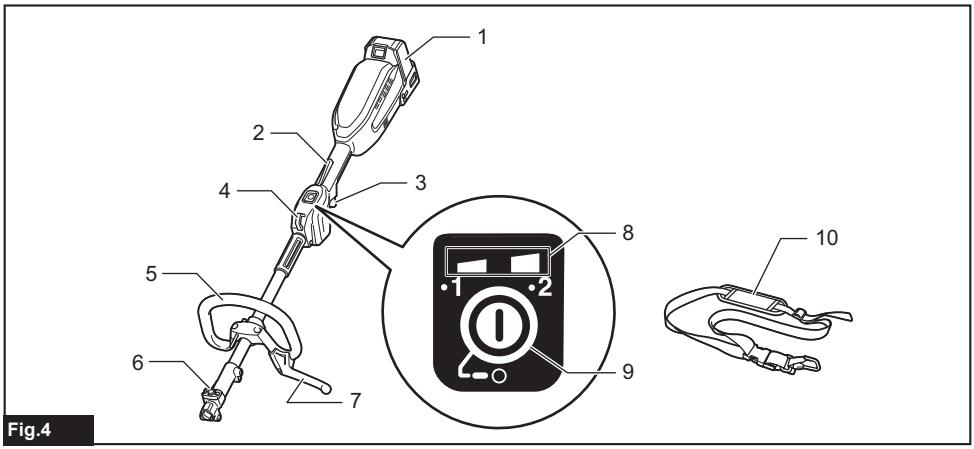

Fig.4

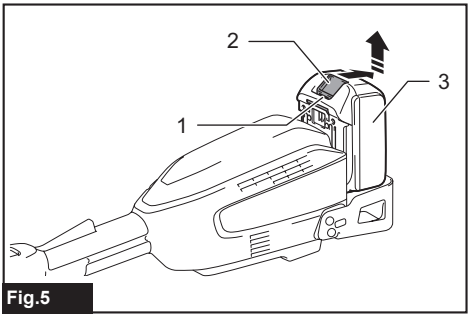

Fig.5

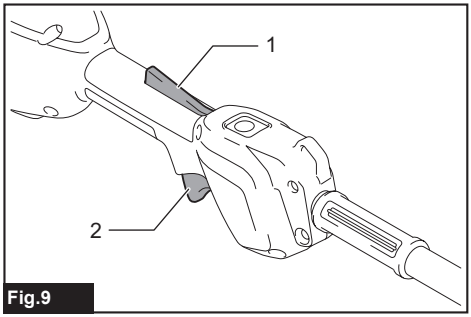

Fig.9

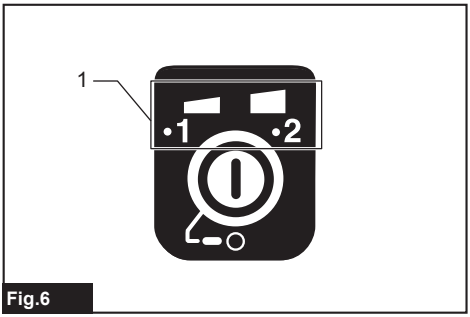

Fig.6

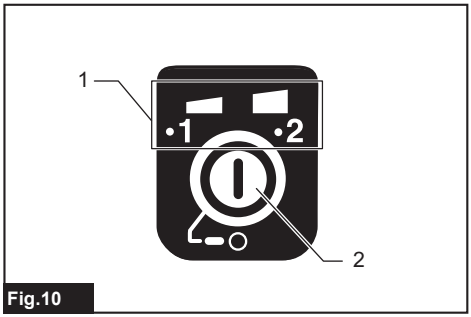

Fig.10

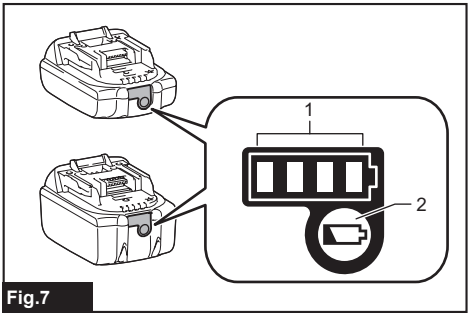

Fig.7

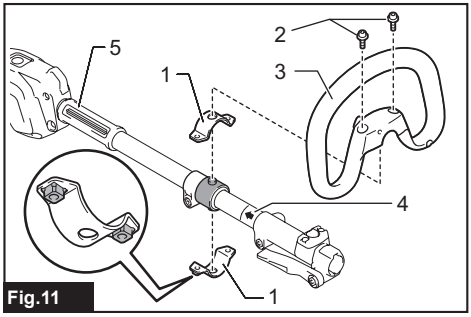

Fig.11

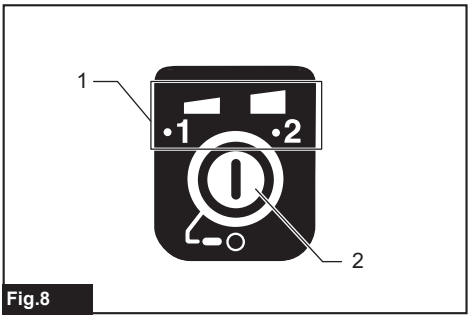

Fig.8

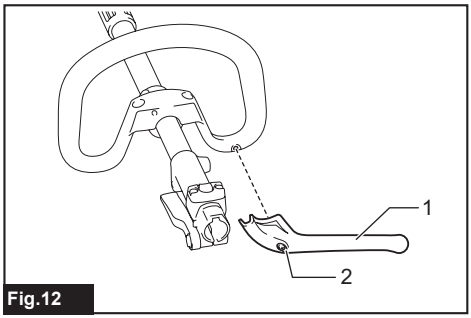

Fig.12

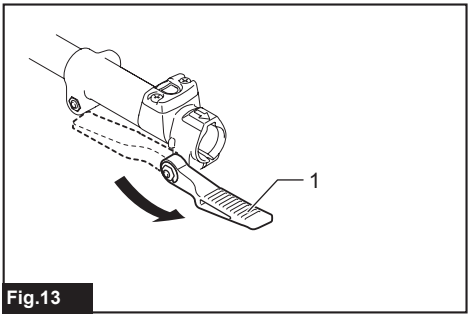

Fig.13

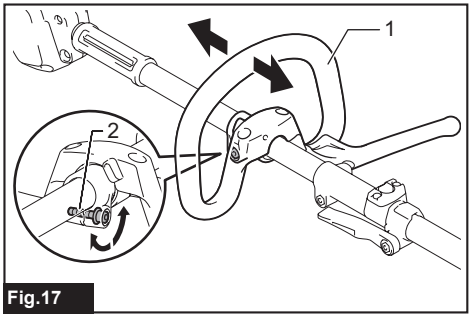

Fig.17

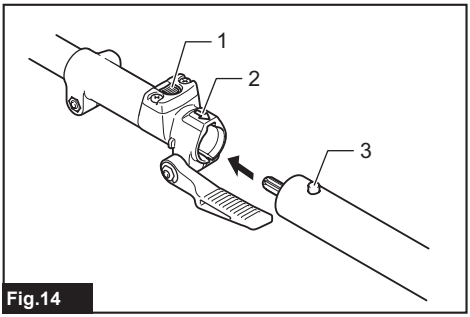

Fig.14

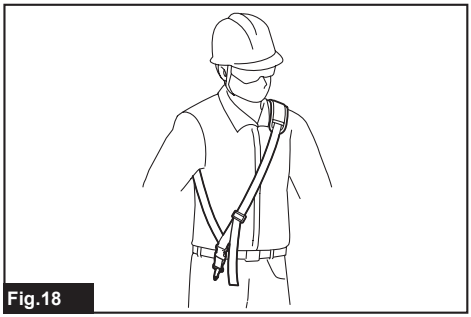
Fig.18

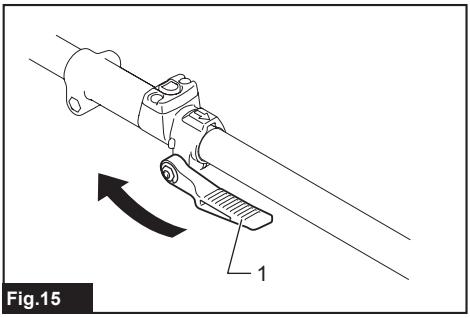

Fig.15

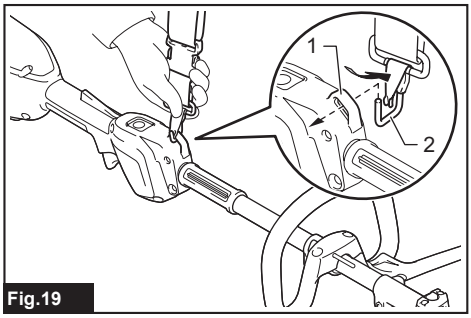

Fig.19

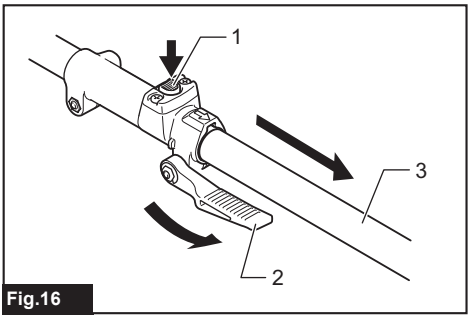

Fig.16

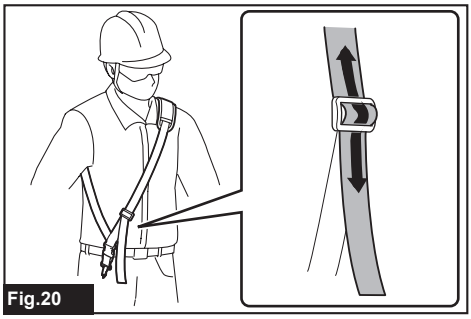
Fig.20

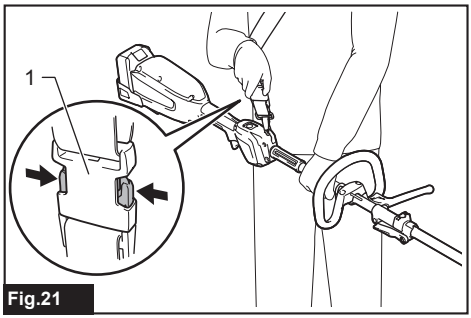

Fig.21

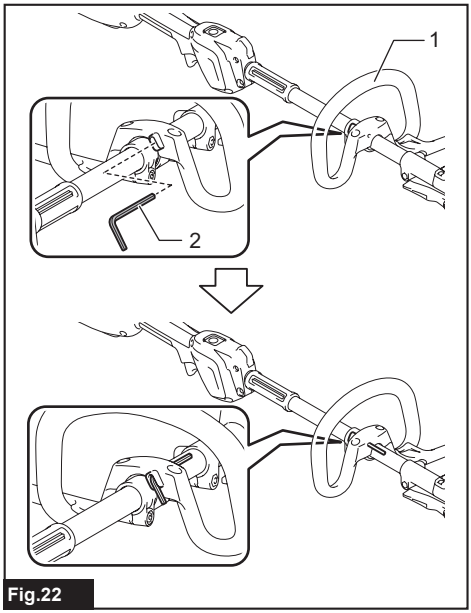

Fig.22

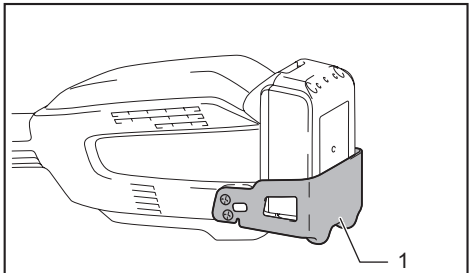

Fig.23

SPECIFICATIONS

Model:		DUX18
No load speed (without attachment)	Low	0 - 6,800 min^{-1}
	High	0 - 9,700 min^{-1}
Overall length		977 mm
Rated voltage		D.C. 18 V
Net weight	*1	2.5 kg
	*2	4.0 kg - 10.3 kg

- Due to our continuing program of research and development, the specifications herein are subject to change without notice.
- Specifications may differ from country to country.

*1: Weight without any accessories or battery cartridge(s)
*2: The weight may differ depending on the attachment(s), including the battery cartridge. The lightest and heaviest combination are shown in the table.

Applicable battery cartridge and charger

Battery cartridge	BL1820B / BL1830B / BL1840B / BL1850B / BL1860B
Charger	DC18RC / DC18RD / DC18RE / DC18SD / DC18SE / DC18SF / DC18SH / DC18WC

- Some of the battery cartridges and chargers listed above may not be available depending on your region of residence.

⚠***WARNING:*** **Only use the battery cartridges and chargers listed above.** Use of any other battery cartridges and chargers may cause injury and/or fire.

Recommended cord connected power source

Portable power pack	PDC01

- The cord connected power source(s) listed above may not be available depending on your region of residence.
- Before using the cord connected power source, read instruction and cautionary markings on them.

No load speed with attachment

Model		Rotation speed	
		Low	High
EM407MP	Upper blade	0 - 260 min^{-1}	0 - 370 min^{-1}
	Lower blade	0 - 560 min^{-1}	0 - 790 min^{-1}
EM408MP / EM409MP		0 - 5,000 min^{-1}	0 - 7,000 min^{-1}
EN401MP / EN402MP / EN410MP / EN420MP / EN422MP / EN424MP (Strokes per minute)		0 - 2,800 min^{-1}	0 - 4,000 min^{-1}
EY403MP (chain speed)		0 - 13 m/s	0 - 19 m/s
KR400MP		0 - 200 min^{-1}	0 - 280 min^{-1}
KR401MP		0 - 160 min^{-1}	0 - 230 min^{-1}
EE400MP		0 - 3,300 min^{-1}	0 - 4,700 min^{-1}
EJ400MP		0 - 2,000 min^{-1}	0 - 2,800 min^{-1}
BR400MP		0 - 160 min^{-1}	0 - 230 min^{-1}
SW400MP		0 - 160 min^{-1}	0 - 230 min^{-1}
UB400MP		0 - 6,600 min^{-1}	0 - 7,250 min^{-1}
UB401MP		0 - 6,600 min^{-1}	0 - 7,250 min^{-1}
UB402MP		0 - 6,700 min^{-1}	0 - 9,600 min^{-1}

Model	Rotation speed	
	Low	High
UB403MP	0 - 6,700 min^{-1}	0 - 7,400 min^{-1}
PF400MP	0 - 6,700 min^{-1}	0 - 7,700 min^{-1}
WA400MP	0 - 680 min^{-1}	0 - 970 min^{-1}
SN400MP	0 - 1,290 min^{-1}	0 - 1,860 min^{-1}

Approved attachment

Type	Model
Rotary scissors attachment	EM407MP
Grass trimmer attachment	EM408MP / EM409MP
Hedge trimmer attachment	EN401MP / EN402MP / EN410MP
Ground trimmer attachment	EN420MP / EN422MP / EN424MP
Pole saw attachment	EY403MP
Cultivator attachment	KR400MP / KR401MP
Edger attachment	EE400MP
Coffee harvester attachment	EJ400MP
Shaft extension attachment	LE400MP
Power brush attachment	BR400MP
Power sweep attachment	SW400MP
Blower attachment	UB400MP / UB401MP / UB402MP / UB403MP
Pump attachment	PF400MP
Weeding attachment	WA400MP
Snow blower attachment	SN400MP

Symbols

The followings show the symbols which may be used for the equipment. Be sure that you understand their meaning before use.

	Read instruction manual.
	Take particular care and attention.
	Do not expose to moisture.
 Ni-MH Li-ion	Only for EU countries Due to the presence of hazardous components in the equipment, waste electrical and electronic equipment, accumulators and batteries may have a negative impact on the environment and human health. Do not dispose of electrical and electronic appliances or batteries with household waste! In accordance with the European Directive on waste electrical and electronic equipment and on accumulators and batteries and waste accumulators and batteries, as well as their adaptation to national law, waste electrical equipment, batteries and accumulators should be stored separately and delivered to a separate collection point for municipal waste, operating in accordance with the regulations on environmental protection. This is indicated by the symbol of the crossed-out wheeled bin placed on the equipment.

Intended use

This cordless multi function power head is intended for driving an approved attachment listed in the section "SPECIFICATIONS" of this instruction manual. Never use the unit for the other purpose.

⚠*WARNING:* Read the instruction manual of the attachment as well as this instruction manual before using. Failure to follow the warnings and instructions may result serious injury.

Noise

Attachment		Sound pressure level		Guaranteed sound power level	Measured sound power level		Applicable standard
		L_{pA} (dB (A))	Uncertainty K (dB (A))	L_{WA} (dB (A))	L_{WA} (dB (A))	Uncertainty K (dB (A))	
EM407MP		83.6	3.2	-	98.6	1.5	ISO22868(ISO11806-1)
EM408MP	Metal blade	78.7	1.2	-	94.0	2.3	ISO22868(ISO11806-1)
	Nylon cutting head	77.7	1.7	-	91.7	1.2	ISO22868(ISO11806-1)/ EN50636-2-91
	Plastic blade	79.3	1.0	-	90.5	1.3	ISO22868(ISO11806-1)/ EN50636-2-91
EM409MP	Nylon cutting head	78.2	2.1	-	92.4	1.2	ISO22868(ISO11806-1)/ EN50636-2-91
	Plastic blade	79.8	0.8	-	91.0	2.0	ISO22868(ISO11806-1)/ EN50636-2-91
EN401MP		83	3	95	94	0.8	EN62841-4-2
EN401MP + LE400MP		80	3	96	95	1.1	EN62841-4-2
EN402MP		81	3	93	91	2.2	EN62841-4-2
EN402MP + LE400MP		77	3	94	92	2.4	EN62841-4-2
EN410MP		79	3	95	92	2.9	EN62841-4-2
EN410MP + LE400MP		76	3	92	90	2.4	EN62841-4-2
EN420MP		82	3	94	93	1.0	EN62841-4-2
EN422MP		80	3	92	90	2.0	EN62841-4-2
EN424MP		75	3	-	86	3	EN62841-1
EY403MP		93	3	-	104	3	ISO22868(ISO11680-1)
EY403MP+LE400MP		93	3	-	104	3	ISO22868(ISO11680-1)
KR400MP		73.0	3.2	-	83.4	2.7	EN709
KR401MP		73.6	3.8	-	83.2	2.9	EN709
EE400MP		73.8	1.4	-	86.8	3.3	ISO11789 / 2000/14/EC
EJ400MP		80.7	0.7	-	91.4	1.2	ISO22868(ISO11806-1)
EJ400MP + LE400MP		78.1	0.9	-	91.3	0.6	ISO22868(ISO11806-1)
BR400MP		76.0	1.3	-	86.8	1.2	EN60335-2-72
SW400MP		76.2	0.2	-	85.8	0.7	EN60335-2-72
UB400MP		85.3	1.7	-	99.5	1.2	EN50636-2-100
UB401MP		81.2	1.1	-	90.9	1.3	EN50636-2-100
UB402MP		80.4	1.7	-	90.4	1.8	EN50636-2-100
UB403MP		-	-	97	94.4	2.6	2000/14/EC + 2024/1208/EU
		95	3	100	97	2.1	EN IEC 62841-4-6
PF400MP		70	2.5	-	86	2.5	ISO20361
WA400MP		73	3	-	88	3	ISO22868(ISO11806-1)
SN400MP		78	3	-	90	2.0	ISO11201 / ISO3744(ISO8437-4)

- Even if the sound pressure level listed above is 80 dB (A) or less, the level under working may exceed 80 dB (A). Wear ear protection.

NOTE: The declared noise emission value(s) has been measured in accordance with a standard test method and may be used for comparing one tool with another.

NOTE: The declared noise emission value(s) may also be used in a preliminary assessment of exposure.

⚠*WARNING:* Wear ear protection.

⚠*WARNING:* The noise emission during actual use of the power tool can differ from the declared value(s) depending on the ways in which the tool is used especially what kind of workpiece is processed.

⚠*WARNING:* Be sure to identify safety measures to protect the operator that are based on an estimation of exposure in the actual conditions of use (taking account of all parts of the operating cycle such as the times when the tool is switched off and when it is running idle in addition to the trigger time).

Vibration

Attachment		Left handle (Front grip)		Right handle (Rear grip)		Applicable standard
		ah (m/s^2)	Uncertainty K (m/s^2)	ah (m/s^2)	Uncertainty K (m/s^2)	
EM407MP		2.5 or less	1.5	2.5 or less	1.5	ISO22867(ISO11806-1)
EM408MP	Metal blade	2.5 or less	1.5	2.5 or less	1.5	ISO22867(ISO11806-1)
	Nylon cutting head	2.5 or less	1.5	2.5 or less	1.5	ISO22867(ISO11806-1)
	Plastic blade	2.5 or less	1.5	2.5 or less	1.5	ISO22867(ISO11806-1)
EM409MP	Nylon cutting head	2.5 or less	1.5	2.5 or less	1.5	ISO22867(ISO11806-1)
	Plastic blade	2.5 or less	1.5	2.5 or less	1.5	ISO22867(ISO11806-1)
EN401MP		3.1	1.5	3.5	1.5	EN62841-4-2
EN401MP + LE400MP		5.5	1.5	3.8	1.5	EN62841-4-2
EN402MP		2.5 or less	1.5	2.6	1.5	EN62841-4-2
EN402MP + LE400MP		3.4	1.5	3.1	1.5	EN62841-4-2
EN410MP		4.3	1.5	3.2	1.5	EN62841-4-2
EN410MP + LE400MP		4.3	1.5	3.7	1.5	EN62841-4-2
EN420MP		2.9	1.5	3.0	1.5	EN62841-4-2
EN422MP		2.5 or less	1.5	2.7	1.5	EN62841-4-2
EN424MP		2.5 or less	1.5	2.5 or less	1.5	EN62841-1
EY403MP		3.2	1.5	2.5 or less	1.5	ISO22867(ISO11680-1)
EY403MP+LE400MP		2.5 or less	1.5	2.5 or less	1.5	ISO22867(ISO11680-1)
KR400MP		2.5 or less	1.5	2.5 or less	1.5	EN709
KR401MP		2.5 or less	1.5	2.5 or less	1.5	EN709
EE400MP		2.5 or less	1.5	2.5 or less	1.5	ISO11789
EJ400MP		3.4	1.9	5.0	1.9	ISO22867(ISO11806-1)
EJ400MP + LE400MP		4.6	1.5	3.2	1.5	ISO22867(ISO11806-1)
BR400MP		2.5 or less	1.5	2.5 or less	1.5	EN60335-2-72
SW400MP		2.6	1.5	2.5 or less	1.5	EN60335-2-72
UB400MP		4.2	2.2	2.8	1.2	EN50636-2-100
UB401MP		2.8	1.6	2.5 or less	1.5	EN50636-2-100
UB402MP		2.5 or less	1.5	2.5 or less	1.5	EN50636-2-100
UB403MP		2.5 or less	1.5	2.5 or less	1.5	EN IEC 62841-4-6
PF400MP		2.5 or less	1.5	2.5 or less	1.5	ISO22867
WA400MP		2.8	1.5	2.5 or less	1.5	ISO22867(ISO11806-1)
SN400MP		2.5 or less	1.5	2.5 or less	1.5	ISO8437-4

NOTE: The declared vibration total value(s) has been measured in accordance with a standard test method and may be used for comparing one tool with another.

NOTE: The declared vibration total value(s) may also be used in a preliminary assessment of exposure.

⚠*WARNING:* The vibration emission during actual use of the power tool can differ from the declared value(s) depending on the ways in which the tool is used especially what kind of workpiece is processed.

⚠*WARNING:* Be sure to identify safety measures to protect the operator that are based on an estimation of exposure in the actual conditions of use (taking account of all parts of the operating cycle such as the times when the tool is switched off and when it is running idle in addition to the trigger time).

Declarations of Conformity

For European countries only

The Declarations of conformity are included in Annex A to this instruction manual.

SAFETY WARNINGS

General power tool safety warnings

⚠***WARNING*** **Read all safety warnings, instructions, illustrations and specifications provided with this power tool.** Failure to follow all instructions listed below may result in electric shock, fire and/or serious injury.

Save all warnings and instructions for future reference.

The term "power tool" in the warnings refers to your mains-operated (corded) power tool or battery-operated (cordless) power tool.

Work area safety

1. **Keep work area clean and well lit.** Cluttered or dark areas invite accidents.
2. **Do not operate power tools in explosive atmospheres, such as in the presence of flammable liquids, gases or dust.** Power tools create sparks which may ignite the dust or fumes.
3. **Keep children and bystanders away while operating a power tool.** Distractions can cause you to lose control.

Electrical safety

1. **Power tool plugs must match the outlet. Never modify the plug in any way. Do not use any adapter plugs with earthed (grounded) power tools.** Unmodified plugs and matching outlets will reduce risk of electric shock.
2. **Avoid body contact with earthed or grounded surfaces, such as pipes, radiators, ranges and refrigerators.** There is an increased risk of electric shock if your body is earthed or grounded.
3. **Do not expose power tools to rain or wet conditions.** Water entering a power tool will increase the risk of electric shock.
4. **Do not abuse the cord. Never use the cord for carrying, pulling or unplugging the power tool. Keep cord away from heat, oil, sharp edges or moving parts.** Damaged or entangled cords increase the risk of electric shock.
5. **When operating a power tool outdoors, use an extension cord suitable for outdoor use.** Use of a cord suitable for outdoor use reduces the risk of electric shock.
6. **If operating a power tool in a damp location is unavoidable, use a residual current device (RCD) protected supply.** Use of an RCD reduces the risk of electric shock.
7. **Power tools can produce electromagnetic fields (EMF) that are not harmful to the user.** However, users of pacemakers and other similar medical devices should contact the maker of their device and/or doctor for advice before operating this power tool.

Personal safety

1. **Stay alert, watch what you are doing and use common sense when operating a power tool. Do not use a power tool while you are tired or under the influence of drugs, alcohol or medication.** A moment of inattention while operating power tools may result in serious personal injury.
2. **Use personal protective equipment. Always wear eye protection.** Protective equipment such as a dust mask, non-skid safety shoes, hard hat or hearing protection used for appropriate conditions will reduce personal injuries.
3. **Prevent unintentional starting. Ensure the switch is in the off-position before connecting to power source and/or battery pack, picking up or carrying the tool.** Carrying power tools with your finger on the switch or energising power tools that have the switch on invites accidents.
4. **Remove any adjusting key or wrench before turning the power tool on.** A wrench or a key left attached to a rotating part of the power tool may result in personal injury.
5. **Do not overreach. Keep proper footing and balance at all times.** This enables better control of the power tool in unexpected situations.
6. **Dress properly. Do not wear loose clothing or jewellery. Keep your hair and clothing away from moving parts.** Loose clothes, jewellery or long hair can be caught in moving parts.
7. **If devices are provided for the connection of dust extraction and collection facilities, ensure these are connected and properly used.** Use of dust collection can reduce dust-related hazards.
8. **Do not let familiarity gained from frequent use of tools allow you to become complacent and ignore tool safety principles.** A careless action can cause severe injury within a fraction of a second.
9. **Always wear protective goggles to protect your eyes from injury when using power tools. The goggles must comply with ANSI Z87.1 in the USA, EN 166 in Europe, or AS/NZS 1336 in Australia/New Zealand. In Australia/New Zealand, it is legally required to wear a face shield to protect your face, too.**

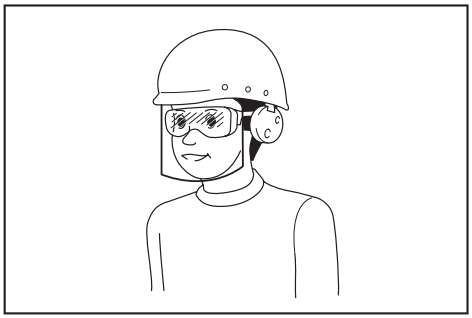

It is an employer's responsibility to enforce the use of appropriate safety protective equipments by the tool operators and by other persons in the immediate working area.

Power tool use and care

1. **Do not force the power tool. Use the correct power tool for your application.** The correct power tool will do the job better and safer at the rate for which it was designed.
2. **Do not use the power tool if the switch does not turn it on and off.** Any power tool that cannot be controlled with the switch is dangerous and must be repaired.
3. **Disconnect the plug from the power source and/or remove the battery pack, if detachable, from the power tool before making any adjustments, changing accessories, or storing power tools.** Such preventive safety measures reduce the risk of starting the power tool accidentally.
4. **Store idle power tools out of the reach of children and do not allow persons unfamiliar with the power tool or these instructions to operate the power tool.** Power tools are dangerous in the hands of untrained users.
5. **Maintain power tools and accessories. Check for misalignment or binding of moving parts, breakage of parts and any other condition that may affect the power tool's operation. If damaged, have the power tool repaired before use.** Many accidents are caused by poorly maintained power tools.
6. **Keep cutting tools sharp and clean.** Properly maintained cutting tools with sharp cutting edges are less likely to bind and are easier to control.
7. **Use the power tool, accessories and tool bits etc. in accordance with these instructions, taking into account the working conditions and the work to be performed.** Use of the power tool for operations different from those intended could result in a hazardous situation.
8. **Keep handles and grasping surfaces dry, clean and free from oil and grease.** Slippery handles and grasping surfaces do not allow for safe handling and control of the tool in unexpected situations.
9. **When using the tool, do not wear cloth work gloves which may be entangled.** The entanglement of cloth work gloves in the moving parts may result in personal injury.

Battery tool use and care

1. **Recharge only with the charger specified by the manufacturer.** A charger that is suitable for one type of battery pack may create a risk of fire when used with another battery pack.
2. **Use power tools only with specifically designated battery packs.** Use of any other battery packs may create a risk of injury and fire.
3. **When battery pack is not in use, keep it away from other metal objects, like paper clips, coins, keys, nails, screws or other small metal objects, that can make a connection from one terminal to another.** Shorting the battery terminals together may cause burns or a fire.
4. **Under abusive conditions, liquid may be ejected from the battery; avoid contact. If contact accidentally occurs, flush with water. If liquid contacts eyes, additionally seek medical help.** Liquid ejected from the battery may cause irritation or burns.
5. **Do not use a battery pack or tool that is damaged or modified.** Damaged or modified batteries may exhibit unpredictable behaviour resulting in fire, explosion or risk of injury.
6. **Do not expose a battery pack or tool to fire or excessive temperature.** Exposure to fire or temperature above 130 °C may cause explosion.
7. **Follow all charging instructions and do not charge the battery pack or tool outside the temperature range specified in the instructions.** Charging improperly or at temperatures outside the specified range may damage the battery and increase the risk of fire.

Service

1. **Have your power tool serviced by a qualified repair person using only identical replacement parts.** This will ensure that the safety of the power tool is maintained.
2. **Never service damaged battery packs.** Service of battery packs should only be performed by the manufacturer or authorized service providers.
3. **Follow instruction for lubricating and changing accessories.**

Additional safety instructions

1. **Always keep your hands, face, and clothes away from the cutting tool when it is rotating.** Failure to do so may cause personal injury.
2. **During operation, keep bystanders or animals at least 15 m away from the tool. Stop the tool as soon as someone approaches.**
3. **During operation, never stand on an unstable or slippery surface or a steep slope. During the cold season, beware of ice and snow and always ensure secure footing.**
4. **Never work on a ladder or tree to avoid loss of control.**
5. **Before operation, examine the work area for stones or other solid objects.** They can be thrown or cause dangerous kickback and result in serious injury and/or property damage.
6. **When using cutting blades, avoid kickback and always prepare for an accidental kickback. See the section for Kickback.**
7. **When you leave the tool, even if it is a short**

time, always remove the battery cartridge. The unattended tool with the battery cartridge installed may be used by unauthorized person and cause serious accident.

8. **Before doing any maintenance or repair work or cleaning the tool, always turn it off and remove the battery cartridge.**
9. **Before storing the tool, perform full cleaning and maintenance. Remove the battery cartridge. Attach the cover to the cutting blade.**
10. **Store the tool in a dry and high or locked location out of reach of children.**
11. **When touching the cutting blade, wear protective gloves.** Cutting blades can cut bare hands severely.
12. **When handling a cutter blade, always wear gloves and put the blade cover on the blade.**
13. **When not in use, attach the blade cover onto the blade. Remove the cover before operation.**
14. **Before transporting the tool, turn it off and remove the battery cartridge. Attach the cover to the cutting blade.**
15. **Before starting the tool, be sure that the cutting tool is not touching the ground and other obstacles such as a tree.**
16. **The cutting tool has to be equipped with the guard. Never run the tool with damaged guards or without guards in place!**
17. **Check the cutting attachment frequently during operation for cracks or damages. Before the inspection, remove the battery cartridge and wait until the cutting attachment stops completely. Replace damaged cutting attachment immediately, even if it has only superficial cracks.**
18. **Do not operate the tool in bad weather or if there is a risk of lightning.**
19. **Make sure there are no electrical cables, water pipes, gas pipes etc. that could cause a hazard if damaged by use of the tool.**
20. **During operation always hold the tool with both hands. Never hold the tool with one hand during use.**
21. **Keep handles dry, clean and free from oil and grease. Keep all cooling air inlets clear of debris.**
22. **During operation, use the shoulder harness. Keep the tool on your right side firmly.**
23. **Do not touch the gear case during and immediately after the operation.** The gear case becomes hot during operation and can cause burn injury.
24. **Take a rest to prevent loss of control caused by fatigue.** We recommend taking a 10 to 20-minute rest every hour.
25. **Avoid dangerous environment. Don't use the tool in damp or wet locations or expose it to rain. Water entering the tool will increase the risk of electric shock.**
26. **Do not dispose of the battery(ies) in a fire.** The cell may explode. Check with local codes for possible special disposal instructions.
27. **Do not open or mutilate the battery(ies).** Released electrolyte is corrosive and may cause damage to the eyes or skin. It may be toxic if swallowed.
28. **Do not charge battery in rain, or in wet locations.**

Personal protective equipment

► Fig.1

1. **Wear safety helmet, protective goggles and protective gloves to protect yourself from flying debris or falling objects.**
2. **Wear ear protection such as ear muffs to prevent hearing loss.**
3. **Wear proper clothing and shoes for safe operation, such as a work overall and sturdy, non-slip shoes. Do not wear loose clothing or jewelry.** Loose clothes, jewelry or long hair can be caught in moving parts.
4. **When touching the cutting blade, wear protective gloves.** Cutting blades can cut bare hands severely.

Kickback (Blade thrust)

1. **Kickback (blade thrust) is a sudden reaction to a caught or bound cutting blade. Once it occurs, the tool is thrown sideway or toward the operator at great force and it may cause serious injury.**
2. **Kickback occurs particularly when applying the blade segment between 12 and 2 o'clock to solids, bushes and trees with 3 cm or larger diameter.**

► Fig.2

3. **To avoid kickback:**
    1. **Apply the segment between 8 and 11 o'clock.**
    2. **Never apply the segment between 12 and 2 o'clock.**
    3. **Never apply the segment between 11 and 12 o'clock and between 2 and 5 o'clock, unless the operator is well trained and experienced and does it at his/her own risk.**
    4. **Never use cutting blades close to solids, such as fences, walls, tree trunks and stones.**
    5. **Never use cutting blades vertically, for such operations as edging and trimming hedges.**

► Fig.3

Vibration

1. **People with poor circulation who are exposed to excessive vibration may experience injury to blood vessels or the nervous system.** Vibration may cause the following symptoms to occur in the fingers, hands or wrists: "Falling asleep" (numbness), tingling, pain, stabbing sensation, alteration of skin color or of the skin. If any of these symptoms occur, see a physician!
2. **To reduce the risk of "white finger disease", keep your hands warm during operation and well maintain the tool and accessories.**

Important safety instructions for battery cartridge

1. **Before using battery cartridge, read all instructions and cautionary markings on (1) battery charger, (2) battery, and (3) product using battery.**
2. **Do not disassemble or tamper with the battery cartridge.** It may result in a fire, excessive heat, or explosion.
3. **If operating time has become excessively shorter, stop operating immediately. It may result in a risk of overheating, possible burns and even an explosion.**
4. **If electrolyte gets into your eyes, rinse them out with clear water and seek medical attention right away. It may result in loss of your eyesight.**
5. **Do not short the battery cartridge:**
   (1) **Do not touch the terminals with any conductive material.**
   (2) **Avoid storing battery cartridge in a container with other metal objects such as nails, coins, etc.**
   (3) **Do not expose battery cartridge to water or rain.**
   A battery short can cause a large current flow, overheating, possible burns and even a breakdown.
6. **Do not store and use the tool and battery cartridge in locations where the temperature may reach or exceed 50 °C (122 °F).**
7. **Do not incinerate the battery cartridge even if it is severely damaged or is completely worn out. The battery cartridge can explode in a fire.**
8. **Do not nail, cut, crush, throw, drop the battery cartridge, or hit against a hard object to the battery cartridge.** Such conduct may result in a fire, excessive heat, or explosion.
9. **Do not use a damaged battery.**
10. **The contained lithium-ion batteries are subject to the Dangerous Goods Legislation requirements.**
    For commercial transports e.g. by third parties, forwarding agents, special requirement on packaging and labeling must be observed.
    For preparation of the item being shipped, consulting an expert for hazardous material is required.
    Please also observe possibly more detailed national regulations.
    Tape or mask off open contacts and pack up the battery in such a manner that it cannot move around in the packaging.
11. **When disposing the battery cartridge, remove it from the tool and dispose of it in a safe place. Follow your local regulations relating to disposal of battery.**
12. **Use the batteries only with the products specified by Makita.** Installing the batteries to non-compliant products may result in a fire, excessive heat, explosion, or leak of electrolyte.
13. **If the tool is not used for a long period of time, the battery must be removed from the tool.**
14. **During and after use, the battery cartridge may take on heat which can cause burns or low temperature burns. Pay attention to the handling of hot battery cartridges.**
15. **Do not touch the terminal of the tool immediately after use as it may get hot enough to cause burns.**
16. **Do not allow chips, dust, or soil stuck into the terminals, holes, and grooves of the battery cartridge.** It may cause heating, catching fire, burst and malfunction of the tool or battery cartridge, resulting in burns or personal injury.
17. **Unless the tool supports the use near high-voltage electrical power lines, do not use the battery cartridge near high-voltage electrical power lines.** It may result in a malfunction or breakdown of the tool or battery cartridge.
18. **Keep the battery away from children.**

SAVE THESE INSTRUCTIONS.

⚠*CAUTION:* Only use genuine Makita batteries. Use of non-genuine Makita batteries, or batteries that have been altered, may result in the battery bursting causing fires, personal injury and damage. It will also void the Makita warranty for the Makita tool and charger.

Tips for maintaining maximum battery life

1. **Charge the battery cartridge before completely discharged. Always stop tool operation and charge the battery cartridge when you notice less tool power.**
2. **Never recharge a fully charged battery cartridge. Overcharging shortens the battery service life.**
3. **Charge the battery cartridge with room temperature at 10 °C - 40 °C (50 °F - 104 °F). Let a hot battery cartridge cool down before charging it.**
4. **When not using the battery cartridge, remove it from the tool or the charger.**
5. **Charge the battery cartridge if you do not use it for a long period (more than six months).**

PARTS DESCRIPTION

► Fig.4

1	Battery cartridge	2	Lock-off lever	3	Switch trigger	4	Hanger
5	Handle	6	Release button	7	Barrier	8	Indicator lamps

9	Main power button	10	Shoulder harness	-	-	-	-

FUNCTIONAL DESCRIPTION

⚠***WARNING:*** **Always be sure that the tool is switched off and the battery cartridge is removed before adjusting or checking function on the tool.** Failure to switch off and remove the battery cartridge may result in serious personal injury from accidental start-up.

Installing or removing battery cartridge

⚠***CAUTION:*** **Always switch off the tool before installing or removing of the battery cartridge.**

⚠***CAUTION:*** **Hold the tool and the battery cartridge firmly when installing or removing battery cartridge.** Failure to hold the tool and the battery cartridge firmly may cause them to slip off your hands and result in damage to the tool and battery cartridge and a personal injury.

To install the battery cartridge, align the tongue on the battery cartridge with the groove in the housing and slip it into place. Insert it all the way until it locks in place with a little click. If you can see the red indicator as shown in the figure, it is not locked completely.

To remove the battery cartridge, slide it from the tool while sliding the button on the front of the cartridge.
► **Fig.5: 1.** Red indicator **2.** Button **3.** Battery cartridge

⚠***CAUTION:*** **Always install the battery cartridge fully until the red indicator cannot be seen.** If not, it may accidentally fall out of the tool, causing injury to you or someone around you.

⚠***CAUTION:*** **Do not install the battery cartridge forcibly.** If the cartridge does not slide in easily, it is not being inserted correctly.

Tool / battery protection system

The tool is equipped with a tool/battery protection system. This system automatically cuts off power to the motor to extend tool and battery life. The tool will automatically stop during operation and the indicator lamps light up if the tool is placed under one of the following conditions:
► **Fig.6: 1.** Indicator lamps

Indicator lamps				Protection status
Color	Lighted	Off	Blinking	
Green	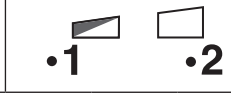			Overload

Indicator lamps				Protection status
Color	Lighted	Off	Blinking	
Red				Overheat
Red	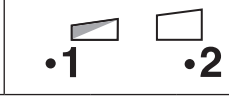			Over-discharge

Overload protection

If the tool or battery gets into one of the following situation, the tool automatically stops and the indicator lamp starts blinking in green:

— The tool or battery is overloaded by entangled weeds or other debris.
— The tool is locked.
— The main power button is turned on while the switch trigger is being pulled.

In this situation, release the switch trigger and remove the cause of overload if necessary. After that, pull the switch trigger again to resume.

⚠***CAUTION:*** **Before you remove the cause of overload, be sure to turn the tool off.**

Overheat protection for tool or battery

When the tool or battery cartridge is overheated, the tool stops automatically and the indicator lamp lights up in red. Let the tool and/or battery cool down before turning the tool on again.

Overdischarge protection

When the battery capacity becomes low, the tool stops automatically. The indicator lamp starts blinking in red. If the tool does not operate even when the switches are operated, remove the battery cartridge from the tool and charge it.

Indicating the remaining battery capacity

Only for battery cartridges with the indicator

Press the check button on the battery cartridge to indicate the remaining battery capacity. The indicator lamps light up for a few seconds.
► **Fig.7: 1.** Indicator lamps **2.** Check button

Indicator lamps			Remaining capacity
Lighted	Off	Blinking	
			75% to 100%
			50% to 75%
			25% to 50%
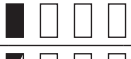			0% to 25%
			Charge the battery.
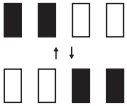			The battery may have malfunctioned.

NOTE: Depending on the conditions of use and the ambient temperature, the indication may differ slightly from the actual capacity.

NOTE: The first (far left) indicator lamp will blink when the battery protection system works.

Main power switch

WARNING: **Always turn off the main power switch when not in use.**

Press the main power button to turn on the tool. To turn off the tool, press and hold the main power button until the indicator lamps go off.

► **Fig.8:** **1.** Indicator lamps **2.** Main power button

NOTE: The indicator lamp brinks if the switch trigger is pulled under unoperatable conditions. The lamp blinks if you turn on the main power switch while holding down the lock-off lever and the switch trigger.

NOTE: This tool employs the auto power-off function. To avoid unintentional start up, the main power switch will automatically shut down when the switch trigger is not pulled for a certain period after the main power switch is turned on.

Switch action

WARNING: **For your safety, this tool is equipped with lock-off lever which prevents the tool from unintended starting. NEVER use the tool if it runs when you simply pull the switch trigger without pressing the lock-off lever. Return the tool to our authorized service center for proper repairs BEFORE further usage.**

WARNING: **NEVER tape down or defeat purpose and function of lock-off lever.**

CAUTION: **Before installing the battery cartridge into the tool, always check to see that the switch trigger actuates properly and returns to the "OFF" position when released.**

CAUTION: **Never put your finger on the main power button and switch trigger when carrying the tool.** The tool may start unintentionally and cause injury.

NOTICE: **Do not pull the switch trigger hard without pressing the lock-off lever. This can cause switch breakage.**

To prevent the switch trigger from being accidentally pulled, a lock-off lever is provided.

► **Fig.9:** **1.** Lock-off lever **2.** Switch trigger

To start the tool, turn on the main power switch and grasp the handle (the lock-off lever is released by the grasp) and then pull the switch trigger. Tool speed is increased by increasing the pressure on the switch trigger. To stop the tool, release the switch trigger.

Speed adjusting

You can select the tool speed by tapping the main power button. Each time you tap the main power button, the level of speed will change.

► **Fig.10:** **1.** Indicator lamps **2.** Main power button

Indicator lamps	Mode
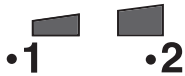	High
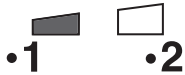	Low

Electronic torque control function

The tool electronically detects a sudden drop in the rotation speed which may cause a kickback. In this situation, the tool automatically stops to prevent further rotation of cutting tool. To restart the tool, release the switch trigger. Clear the cause of sudden drop in the rotation speed and then turn the tool on.

NOTE: This function is not a preventive measure for kickbacks.

ASSEMBLY

⚠*WARNING:* Always be sure that the tool is switched off and battery cartridge is removed before carrying out any work on the tool. Failure to switch off and remove the battery cartridge may result in serious personal injury from accidental start-up.

⚠*WARNING:* Never start the tool unless it is completely assembled. Operation of the tool in a partially assembled state may result in serious personal injury from accidental start-up.

Mounting the handle

Attach the handle with supplied clamps and bolts. Make sure that the handle is located between the spacer and the arrow mark. Do not remove or shrink the spacer.
► **Fig.11: 1.** Clamp **2.** Hex socket bolt **3.** Handle **4.** Arrow mark **5.** Spacer

When using the following attachments, be sure to attach the barrier to the handle using the screw on the barrier.

- Rotary scissors attachment
- Grass trimmer attachment *
- Edger attachment

*. Only when metal blade is attached.
► **Fig.12: 1.** Barrier **2.** Screw

Mounting the attachment pipe

⚠*CAUTION:* Always check that the attachment pipe is secured after installation. Improper installation may cause the attachment falling off from the power unit and cause personal injury.

Mount the attachment pipe to the power unit.

1. Turn the lever of the power unit toward the attachment side.
► **Fig.13: 1.** Lever

2. Remove the cap of the attachment. Align the pin with the arrow mark and insert the attachment pipe until the release button pops up.
► **Fig.14: 1.** Release button **2.** Arrow mark **3.** Pin

3. Turn the lever toward the power unit side.
► **Fig.15: 1.** Lever

Make sure that the surface of the lever is parallel to the pipe.

To remove the pipe, turn the lever toward the attachment side and pull the pipe out while pressing down the release button.
► **Fig.16: 1.** Release button **2.** Lever **3.** Pipe

Adjusting the handle position

Adjust the handle position to obtain comfortable handling of the tool.

Loosen the hex socket head bolt on the handle. Move the handle to a comfortable working position and then tighten the bolt.
► **Fig.17: 1.** Handle **2.** Hex socket head bolt

Attaching the shoulder harness

⚠*WARNING:* Be extremely careful to maintain control of the tool at all times. Do not allow the tool to be deflected toward you or anyone in the work vicinity. Failure to keep control of the tool could result in serious injury to the bystander and the operator.

⚠*CAUTION:* When you use the tool in combination of the backpack-type power supply such as portable power pack, do not use the shoulder harness included in the tool package, but use the hanging band recommended by Makita.

If you put on the shoulder harness included in the tool package and the shoulder harness of the backpack-type power supply at the same time, removing the tool or backpack-type power supply is difficult in case of an emergency, and it may cause an accident or injury. For the recommended hanging band, ask Makita Authorized Service Centers.

⚠*CAUTION:* Always use the shoulder harness attached to the tool. Before operation, adjust the shoulder harness according to the user size to prevent fatigue.

⚠*CAUTION:* Before operation, make sure that the shoulder harness is properly attached to the hanger on the tool.

1. Wear the shoulder harness on your left shoulder.
► **Fig.18**

2. Clasp the hook on the shoulder strap to tool's hanger.
► **Fig.19: 1.** Hanger **2.** Hook

3. Adjust the shoulder harness to a comfortable working position.
► **Fig.20**

The shoulder harness features a means of quick release.
Simply squeeze the sides of the buckle to release the tool from the shoulder harness.
► **Fig.21: 1.** Buckle

Hex wrench storage

⚠*CAUTION:* Be careful not to leave the hex wrench inserted in the tool head. It may cause injury and/or damage to the tool.

When not in use, store the hex wrench as illustrated to keep it from being lost.
► **Fig.22: 1.** Handle **2.** Hex wrench

MAINTENANCE

⚠***WARNING:*** **Always be sure that the tool is switched off and battery cartridge is removed before attempting to perform inspection or maintenance on the tool.** Failure to switch off and remove the battery cartridge may result in serious personal injury from accidental start-up.

NOTICE: **Never use gasoline, benzine, thinner, alcohol or the like. Discoloration, deformation or cracks may result.**

To maintain product SAFETY and RELIABILITY, repairs, any other maintenance or adjustment should be performed by Makita Authorized or Factory Service Centers, always using Makita replacement parts.

Cleaning the tool

Clean the tool by wiping off dust, dirt, or cut off grass with a dry cloth or one dipped in soapy water and wrung out. To avoid overheating of the tool, be sure to remove the cut off grass or debris adhered to the vent of the tool.

Battery guard

⚠***WARNING:*** **Do not remove the battery guard. Do not use the tool with the battery guard removed or damaged.** Direct impact to the battery cartridge may cause battery malfunction and result in injury and/or fire. If the battery guard is deformed or damaged, contact your authorized service center for repairs.

► **Fig.23: 1.** Battery guard

TROUBLESHOOTING

Before asking for repairs, conduct your own inspection first. If you find a problem that is not explained in the manual, do not attempt to dismantle the tool. Instead, ask Makita Authorized Service Centers, always using Makita replacement parts for repairs.

State of abnormality	Probable cause (malfunction)	Remedy
Motor does not run.	Battery cartridge is not installed.	Install the battery cartridge.
	Battery problem (under voltage)	Recharge the battery. If recharging is not effective, replace battery.
	The drive system does not work correctly.	Ask your local authorized service center for repair.
Motor stops running after a little use.	Battery's charge level is low.	Recharge the battery. If recharging is not effective, replace battery.
	Overheating.	Stop using of tool to allow it to cool down.
It does not reach maximum RPM.	Battery is installed improperly.	Install the battery cartridge as described in this manual.
	Battery power is dropping.	Recharge the battery. If recharging is not effective, replace battery.
	The drive system does not work correctly.	Ask your local authorized service center for repair.

OPTIONAL ACCESSORIES

⚠***CAUTION:*** **These accessories or attachments are recommended for use with your Makita tool specified in this manual.** The use of any other accessories or attachments might present a risk of injury to persons. Only use accessory or attachment for its stated purpose.

If you need any assistance for more details regarding these accessories, ask your local Makita Service Center.
Refer to "Approved attachment" section for the applicable models for this tool.

- Rotary scissors attachment
- Grass trimmer attachment
- Hedge trimmer attachment
- Ground trimmer attachment
- Pole saw attachment
- Cultivator attachment
- Edger attachment
- Coffee harvester attachment
- Shaft extension attachment
- Power brush attachment
- Power sweep attachment
- Blower attachment
- Pump attachment
- Weeding attachment
- Snow blower attachment
- Makita genuine battery and charger

NOTE: Some items in the list may be included in the tool package as standard accessories. They may differ from country to country.

ТЕХНИЧЕСКИЕ ХАРАКТЕРИСТИКИ

Модель:		**DUX18**
Число оборотов без нагрузки (без насадок)	Низкая	0 - 6 800 мин$^{-1}$
	Высокая	0 - 9 700 мин$^{-1}$
Общая длина		977 мм
Номинальное напряжение		18 В пост. тока
Масса нетто	*1	2,5 кг
	*2	4,0 кг - 10,3 кг

- Благодаря нашей постоянно действующей программе исследований и разработок указанные здесь технические характеристики могут быть изменены без предварительного уведомления.
- Технические характеристики могут различаться в зависимости от страны.

*1: Масса без каких-либо принадлежностей или блока(-ов) аккумулятора(-ов)
*2: Масса может отличаться в зависимости от насадки(-ок), включая блок аккумулятора. В таблице представлены комбинации с наименьшей и наибольшей массой.

Подходящий блок аккумулятора и зарядное устройство

Блок аккумулятора	BL1820B / BL1830B / BL1840B / BL1850B / BL1860B
Зарядное устройство	DC18RC / DC18RD / DC18RE / DC18SD / DC18SE / DC18SF / DC18SH / DC18WC

- В зависимости от региона проживания некоторые блоки аккумуляторов и зарядные устройства, перечисленные выше, могут быть недоступны.

⚠ОСТОРОЖНО: **Используйте только перечисленные выше блоки аккумуляторов и зарядные устройства.** Использование других блоков аккумуляторов и зарядных устройств может привести к травме и/или пожару.

Рекомендованный источник электропитания с проводным подключением

Портативный блок питания	PDC01

- В некоторых регионах определенные модели перечисленных выше источников электропитания с проводным подключением могут быть недоступны.
- Перед началом использования источника электропитания с проводным подключением изучите инструкцию и предупреждающие надписи на нем.

Число оборотов без нагрузки, с насадками

Модель		**Скорость вращения**	
		Низкая	**Высокая**
EM407MP	Верхний диск	0–260 мин$^{-1}$	0–370 мин$^{-1}$
	Нижний диск	0–560 мин$^{-1}$	0–790 мин$^{-1}$
EM408MP / EM409MP		0–5 000 мин$^{-1}$	0–7 000 мин$^{-1}$
EN401MP / EN402MP / EN410MP / EN420MP / EN422MP / EN424MP (Рабочая частота)		0–2 800 мин$^{-1}$	0–4 000 мин$^{-1}$
EY403MP (скорость цепи)		0–13 м/с	0–19 м/с
KR400MP		0–200 мин$^{-1}$	0–280 мин$^{-1}$
KR401MP		0–160 мин$^{-1}$	0–230 мин$^{-1}$
EE400MP		0–3 300 мин$^{-1}$	0–4 700 мин$^{-1}$
EJ400MP		0–2 000 мин$^{-1}$	0–2 800 мин$^{-1}$
BR400MP		0–160 мин$^{-1}$	0–230 мин$^{-1}$
SW400MP		0–160 мин$^{-1}$	0–230 мин$^{-1}$
UB400MP		0–6 600 мин$^{-1}$	0–7 250 мин$^{-1}$

Модель	Скорость вращения	
	Низкая	Высокая
UB401MP	0–6 600 мин$^{-1}$	0–7 250 мин$^{-1}$
UB402MP	0–6 700 мин$^{-1}$	0–9 600 мин$^{-1}$
UB403MP	0–6 700 мин$^{-1}$	0–7 400 мин$^{-1}$
PF400MP	0–6 700 мин$^{-1}$	0–7 700 мин$^{-1}$
WA400MP	0–680 мин$^{-1}$	0–970 мин$^{-1}$
SN400MP	0–1 290 мин$^{-1}$	0–1 860 мин$^{-1}$

Одобренные аксессуары

Тип	Модель
Насадка-травокосилка, ножничного типа	EM407MP
Насадка-травокосилка	EM408MP / EM409MP
Насадка: кусторез	EN401MP / EN402MP / EN410MP
Принадлежность: насадка-кусторез для низкого кустарника	EN420MP / EN422MP / EN424MP
Насадка: цепная пила на штанге	EY403MP
Насадка: культиватор	KR400MP / KR401MP
Насадка: кромкорез	EE400MP
Насадка: сборщик кофе	EJ400MP
Дополнительный удлинитель вала	LE400MP
Принадлежность Щеточная Машина	BR400MP
Принадлежность Подметальная Машина	SW400MP
Насадка воздуходувки	UB400MP / UB401MP / UB402MP / UB403MP
Насадка-помпа	PF400MP
Насадка-плоскорез	WA400MP
Насадка-снегоуборщик	SN400MP

Символы

Ниже приведены символы, которые могут использоваться для обозначения оборудования. Перед использованием убедитесь в том, что вы понимаете их значение.



Прочитайте руководство по эксплуатации.



Обратите особое внимание.



Беречь от влаги.



Только для стран ЕС
В связи с наличием в оборудовании опасных компонентов отходы электрического и электронного оборудования, аккумуляторы и батареи могут оказывать негативное влияние на окружающую среду и здоровье человека.
Не выбрасывайте электрические и электронные устройства или батареи вместе с бытовыми отходами!
В соответствии с директивой ЕС по отходам электрического и электронного оборудования, по аккумуляторам, батареям и отходам аккумуляторов и батарей, а также в соответствии с ее адаптацией к национальному законодательству, отходы электрического оборудования, батареи и аккумуляторы следует хранить отдельно и доставлять на пункт раздельного сбора коммунальных отходов, работающий с соблюдением правил охраны окружающей среды.
Это обозначено символом в виде перечеркнутого мусорного контейнера на колесах, нанесенным на оборудование.

Назначение

Данный многофункциональный аккумуляторный привод для садовых насадок предназначен для использования с сертифицированными насадками, список которых приводится в разделе «ТЕХНИЧЕСКИЕ ХАРАКТЕРИСТИКИ» данной инструкции по эксплуатации. Запрещается использовать устройство для других целей.

ОСТОРОЖНО: **Перед началом эксплуатации ознакомьтесь с руководством по эксплуатации насадки и с данным руководством.** Несоблюдение требований предупреждений и инструкций может привести к серьезным травмам.

Шум

Насадка		Уровень звукового давления		Гарантированный уровень звуковой мощности	Измеренный уровень звуковой мощности		Применимый стандарт
		L_{pA} (дБ (A))	Погрешность, K (дБ (A))	L_{WA} (дБ (A))	L_{WA} (дБ (A))	Погрешность, K (дБ (A))	
EM407MP		83,6	3,2	-	98,6	1,5	ISO22868(ISO11806-1)
EM408MP	Металлический нож	78,7	1,2	-	94,0	2,3	ISO22868(ISO11806-1)
	Нейлоновая режущая головка	77,7	1,7	-	91,7	1,2	ISO22868(ISO11806-1)/ EN50636-2-91
	Пластмассовый нож	79,3	1,0	-	90,5	1,3	ISO22868(ISO11806-1)/ EN50636-2-91
EM409MP	Нейлоновая режущая головка	78,2	2,1	-	92,4	1,2	ISO22868(ISO11806-1)/ EN50636-2-91
	Пластмассовый нож	79,8	0,8	-	91,0	2,0	ISO22868(ISO11806-1)/ EN50636-2-91
EN401MP		83	3	95	94	0,8	EN62841-4-2
EN401MP + LE400MP		80	3	96	95	1,1	EN62841-4-2
EN402MP		81	3	93	91	2,2	EN62841-4-2
EN402MP + LE400MP		77	3	94	92	2,4	EN62841-4-2
EN410MP		79	3	95	92	2,9	EN62841-4-2
EN410MP + LE400MP		76	3	92	90	2,4	EN62841-4-2
EN420MP		82	3	94	93	1,0	EN62841-4-2
EN422MP		80	3	92	90	2,0	EN62841-4-2
EN424MP		75	3	-	86	3	EN62841-1
EY403MP		93	3	-	104	3	ISO22868(ISO11680-1)
EY403MP+LE400MP		93	3	-	104	3	ISO22868(ISO11680-1)
KR400MP		73,0	3,2	-	83,4	2,7	EN709
KR401MP		73,6	3,8	-	83,2	2,9	EN709
EE400MP		73,8	1,4	-	86,8	3,3	ISO11789 / 2000/14/EC
EJ400MP		80,7	0,7	-	91,4	1,2	ISO22868(ISO11806-1)
EJ400MP + LE400MP		78,1	0,9	-	91,3	0,6	ISO22868(ISO11806-1)
BR400MP		76,0	1,3	-	86,8	1,2	EN60335-2-72
SW400MP		76,2	0,2	-	85,8	0,7	EN60335-2-72
UB400MP		85,3	1,7	-	99,5	1,2	EN50636-2-100
UB401MP		81,2	1,1	-	90,9	1,3	EN50636-2-100
UB402MP		80,4	1,7	-	90,4	1,8	EN50636-2-100
UB403MP		-	-	97	94,4	2,6	2000/14/EC + 2024/1208/EU
		95	3	100	97	2,1	EN IEC 62841-4-6
PF400MP		70	2,5	-	86	2,5	ISO20361
WA400MP		73	3	-	88	3	ISO22868(ISO11806-1)
SN400MP		78	3	-	90	2,0	ISO11201 / ISO3744(ISO8437-4)

- Даже если указанный уровень звукового давления составляет 80 дБ(А) или менее, уровень шума при выполнении работ может превышать 80 дБ (А). Используйте средства защиты слуха.

ПРИМЕЧАНИЕ: Заявленное значение распространения шума измерено в соответствии со стандартной методикой испытаний и может быть использовано для сравнения инструментов.

ПРИМЕЧАНИЕ: Заявленное значение распространения шума можно также использовать для предварительных оценок воздействия.

ОСТОРОЖНО: **Используйте средства защиты слуха.**

ОСТОРОЖНО: **Распространение шума во время фактического использования электроинструмента может отличаться от заявленного значения в зависимости от способа применения инструмента и в особенности от типа обрабатываемой детали.**

ОСТОРОЖНО: **Обязательно определите меры безопасности для защиты оператора, основанные на оценке воздействия в реальных условиях использования (с учетом всех этапов рабочего цикла, таких как выключение инструмента, работа без нагрузки и включение).**

Вибрация

Насадка		Левая рукоятка (передняя ручка)		Правая рукоятка (задняя ручка)		Применимый стандарт
		ah (м/с^2)	Погрешность, K (м/с^2)	ah (м/с^2)	Погрешность, K (м/с^2)	
EM407MP		не более 2,5	1,5	не более 2,5	1,5	ISO22867(ISO11806-1)
EM408MP	Металлический нож	не более 2,5	1,5	не более 2,5	1,5	ISO22867(ISO11806-1)
	Нейлоновая режущая головка	не более 2,5	1,5	не более 2,5	1,5	ISO22867(ISO11806-1)
	Пластмассовый нож	не более 2,5	1,5	не более 2,5	1,5	ISO22867(ISO11806-1)
EM409MP	Нейлоновая режущая головка	не более 2,5	1,5	не более 2,5	1,5	ISO22867(ISO11806-1)
	Пластмассовый нож	не более 2,5	1,5	не более 2,5	1,5	ISO22867(ISO11806-1)
EN401MP		3,1	1,5	3,5	1,5	EN62841-4-2
EN401MP + LE400MP		5,5	1,5	3,8	1,5	EN62841-4-2
EN402MP		не более 2,5	1,5	2,6	1,5	EN62841-4-2
EN402MP + LE400MP		3,4	1,5	3,1	1,5	EN62841-4-2
EN410MP		4,3	1,5	3,2	1,5	EN62841-4-2
EN410MP + LE400MP		4,3	1,5	3,7	1,5	EN62841-4-2
EN420MP		2,9	1,5	3,0	1,5	EN62841-4-2
EN422MP		не более 2,5	1,5	2,7	1,5	EN62841-4-2
EN424MP		не более 2,5	1,5	не более 2,5	1,5	EN62841-1
EY403MP		3,2	1,5	не более 2,5	1,5	ISO22867(ISO11680-1)
EY403MP+LE400MP		не более 2,5	1,5	не более 2,5	1,5	ISO22867(ISO11680-1)
KR400MP		не более 2,5	1,5	не более 2,5	1,5	EN709
KR401MP		не более 2,5	1,5	не более 2,5	1,5	EN709
EE400MP		не более 2,5	1,5	не более 2,5	1,5	ISO11789
EJ400MP		3,4	1,9	5,0	1,9	ISO22867(ISO11806-1)
EJ400MP + LE400MP		4,6	1,5	3,2	1,5	ISO22867(ISO11806-1)
BR400MP		не более 2,5	1,5	не более 2,5	1,5	EN60335-2-72
SW400MP		2,6	1,5	не более 2,5	1,5	EN60335-2-72
UB400MP		4,2	2,2	2,8	1,2	EN50636-2-100
UB401MP		2,8	1,6	не более 2,5	1,5	EN50636-2-100
UB402MP		не более 2,5	1,5	не более 2,5	1,5	EN50636-2-100
UB403MP		не более 2,5	1,5	не более 2,5	1,5	EN IEC 62841-4-6

Насадка	Левая рукоятка (передняя ручка)		Правая рукоятка (задняя ручка)		Применимый стандарт
	ah (м/с^2)	Погрешность, K (м/с^2)	ah (м/с^2)	Погрешность, K (м/с^2)	
PF400MP	не более 2,5	1,5	не более 2,5	1,5	ISO22867
WA400MP	2,8	1,5	не более 2,5	1,5	ISO22867(ISO11806-1)
SN400MP	не более 2,5	1,5	не более 2,5	1,5	ISO8437-4

ПРИМЕЧАНИЕ: Заявленное общее значение распространения вибрации измерено в соответствии со стандартной методикой испытаний и может быть использовано для сравнения инструментов.

ПРИМЕЧАНИЕ: Заявленное общее значение распространения вибрации можно также использовать для предварительных оценок воздействия.

⚠***ОСТОРОЖНО:*** **Распространение вибрации во время фактического использования электроинструмента может отличаться от заявленного значения в зависимости от способа применения инструмента и в особенности от типа обрабатываемой детали.**

⚠***ОСТОРОЖНО:*** **Обязательно определите меры безопасности для защиты оператора, основанные на оценке воздействия в реальных условиях использования (с учетом всех этапов рабочего цикла, таких как выключение инструмента, работа без нагрузки и включение).**

Декларации о соответствии

Только для европейских стран

Декларации о соответствии включены в Приложение А к настоящему руководству по эксплуатации.

МЕРЫ БЕЗОПАСНОСТИ

Общие рекомендации по технике безопасности для электроинструментов

⚠***ОСТОРОЖНО*** **Ознакомьтесь со всеми инструкциями по технике безопасности, указаниями, иллюстрациями и техническими характеристиками, прилагаемыми к данному электроинструменту.** Несоблюдение всех приведенных далее инструкций может привести к поражению электрическим током, возгоранию и/или тяжелым травмам.

Сохраните брошюру с инструкциями и рекомендациями для дальнейшего использования.

Термин "электроинструмент" в предупреждениях относится ко всему инструменту, работающему от сети (с проводом) или на аккумуляторах (без провода).

Безопасность в месте выполнения работ

1. **Рабочее место должно быть чистым и хорошо освещенным.** Захламление и плохое освещение могут стать причиной несчастных случаев.
2. **Не пользуйтесь электроинструментом во взрывоопасной атмосфере, например в присутствии легко воспламеняющихся жидкостей, газов или пыли.** При работе электроинструмента возникают искры, которые могут привести к воспламенению пыли или газов.
3. **При работе с электроинструментом не допускайте детей или посторонних к месту выполнения работ.** Не отвлекайтесь во время работы, так как это приведет к потере контроля над электроинструментом.

Электробезопасность

1. **Вилка электроинструмента должна соответствовать сетевой розетке. Запрещается вносить какие-либо изменения в конструкцию вилки. Для электроинструмента с заземлением запрещается использовать переходники.** Розетки и вилки, не подвергавшиеся изменениям, снижают риск поражения электрическим током.
2. **Избегайте контакта участков тела с заземленными поверхностями, такими как трубы, радиаторы, батареи отопления и холодильники.** При контакте тела с заземленными предметами увеличивается риск поражения электрическим током.
3. **Не подвергайте электроинструмент воздействию дождя или влаги.** Попадание воды в электроинструмент повышает риск поражения электрическим током.
4. **Аккуратно обращайтесь со шнуром питания. Запрещается использовать шнур питания для переноски, перемещения или извлечения вилки из розетки. Располагайте шнур на расстоянии от источников тепла, масла, острых краев и движущихся деталей.** Поврежденные или запутанные сетевые шнуры увеличивают риск поражения электрическим током.
5. **При использовании электроинструмента вне помещения используйте удлинитель, подходящий для этих целей.** Использование соответствующего шнура снижает риск поражения электрическим током.
6. **Если электроинструмент приходится эксплуатировать в сыром месте, используйте линию электропитания, которая защищена устройством, срабатывающим от остаточного тока (RCD).** Использование RCD снижает риск поражения электротоком.
7. **Электроинструмент может создавать**

электромагнитные поля (EMF), которые не представляют опасности для пользователя. Однако пользователям с кардиостимуляторами и другими аналогичными медицинскими устройствами следует обратиться к производителю устройства и/или врачу перед началом эксплуатации инструмента.

Личная безопасность

1. **При использовании электроинструмента будьте бдительны, следите за тем, что вы делаете, и руководствуйтесь здравым смыслом. Не пользуйтесь электроинструментом, если вы устали, находитесь под воздействием наркотиков, алкоголя или лекарственных препаратов.** Даже мгновенная невнимательность при использовании электроинструмента может привести к серьезной травме.
2. **Используйте индивидуальные средства защиты. Всегда надевайте защитные очки.** Такие средства индивидуальной защиты, как маска от пыли, защитная нескользящая обувь, каска или наушники, используемые в соответствующих условиях, позволяют снизить риск получения травмы.
3. **Не допускайте случайного запуска. Прежде чем подсоединять инструмент к источнику питания и/или аккумуляторной батарее, поднимать или переносить инструмент, убедитесь, что переключатель находится в выключенном положении.** Переноска электроинструмента с пальцем на выключателе или подача питания на инструмент с включенным выключателем может привести к несчастному случаю.
4. **Перед включением электроинструмента снимите с него все регулировочные инструменты и гаечные ключи.** Гаечный или регулировочный ключ, оставшийся закрепленным на вращающейся детали, может привести к травме.
5. **При эксплуатации устройства не тянитесь. Всегда сохраняйте устойчивое положение и равновесие.** Это позволит лучше управлять электроинструментом в непредвиденных ситуациях.
6. **Одевайтесь соответствующим образом. Не надевайте свободную одежду или украшения. Ваши волосы и одежда должны всегда находиться на расстоянии от движущихся деталей.** Свободная одежда, украшения или длинные волосы могут попасть в движущиеся детали устройства.
7. **Если электроинструмент оборудован системой удаления и сбора пыли, убедитесь, что она подключена и используется соответствующим образом.** Использование пылесборника снижает вероятность возникновения рисков, связанных с пылью.
8. **Не переоценивайте свои возможности и не пренебрегайте правилами техники безопасности, даже если вы часто работаете с инструментом.** Небрежное обращение с инструментом может стать причиной серьезной травмы за доли секунды.
9. **Во время работы с электроинструментом всегда надевайте защитные очки. Очки должны соответствовать ANSI Z87.1 для США, EN 166 для Европы, или AS/NZS 1336 для Австралии и Новой Зеландии. В Австралии и Новой Зеландии оператор также обязан носить защитную маску.**

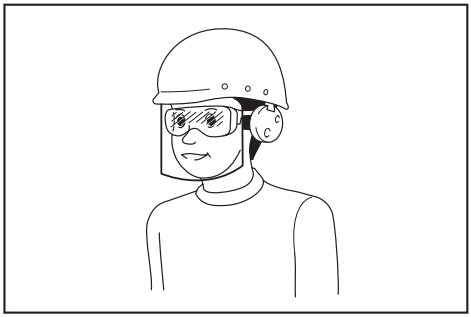

Ответственность за использование средств защиты операторами и другим персоналом вблизи рабочей зоны возлагается на работодателя.

Эксплуатация и обслуживание электроинструмента

1. **Не прилагайте излишних усилий к электроинструменту. Используйте инструмент, соответствующий выполняемой вами работе.** Правильно подобранный электроинструмент позволит выполнить работу лучше и безопаснее с производительностью, на которую он рассчитан.
2. **Не пользуйтесь электроинструментом с неисправным выключателем.** Любой электроинструмент с неисправным выключателем опасен и должен быть отремонтирован.
3. **Перед выполнением регулировок, сменой принадлежностей или хранением электроинструмента всегда отключайте его от источника питания и/или от аккумулятора или снимайте аккумулятор, если он является съемным.** Такие превентивные меры предосторожности снижают риск случайного включения электроинструмента.
4. **Храните электроинструменты в местах, недоступных для детей, и не позволяйте лицам, не знакомым с работой такого инструмента или не прочитавшим данные инструкции, пользоваться им.** Электроинструмент опасен в руках неопытных пользователей.
5. **Поддерживайте электроинструмент и дополнительные принадлежности в надлежащем состоянии. Убедитесь в соосности, отсутствии деформаций движущихся узлов, поломок каких-либо деталей или других дефектов, которые могут повлиять на работу электроинструмента. Если инструмент поврежден, отремонтируйте его перед использованием.** Большое число несчастных случаев происходит из-за плохого ухода за электроинструментом.
6. **Режущий инструмент всегда должен быть**

острым и чистым. Соответствующее обращение с режущим инструментом, имеющим острые режущие кромки, делает его менее подверженным деформациям, что позволяет лучше управлять им.

7. **Используйте электроинструмент, принадлежности, приспособления и насадки в соответствии с данными инструкциями и в целях, для которых он предназначен, учитывая при этом условия и вид выполняемой работы.** Использование электроинструмента не по назначению может привести к возникновению опасной ситуации.
8. **Рукоятки инструмента и специальные изолированные поверхности всегда должны быть сухими и чистыми и не содержать следов масла или смазки.** Скользкие рукоятки и специальные поверхности препятствуют соблюдению рекомендаций по технике безопасности в экстренных ситуациях.
9. **При использовании инструмента не надевайте рабочие перчатки, ткань которых инструмент может затянуть.** Затягивание ткани рабочих перчаток в движущиеся части инструмента может привести к травме.

Эксплуатация и обслуживание электроинструмента, работающего на аккумуляторах

1. **Заряжайте аккумулятор только зарядным устройством, указанным изготовителем.** Зарядное устройство, подходящее для одного типа аккумуляторов, может привести к пожару при его использовании с другим аккумуляторным блоком.
2. **Используйте электроинструмент только с указанными аккумуляторными блоками.** Использование других аккумуляторных блоков может привести к травме или пожару.
3. **Когда аккумуляторный блок не используется, храните его отдельно от металлических предметов, таких как скрепки, монеты, ключи, гвозди, шурупы или другие небольшие металлические предметы, которые могут привести к закорачиванию контактов аккумуляторного блока между собой.** Короткое замыкание между контактами аккумуляторного блока может привести к ожогам или пожару.
4. **При неправильном обращении из аккумуляторного блока может потечь жидкость. Избегайте контакта с ней. В случае контакта с кожей промойте место контакта обильным количеством воды. В случае попадания в глаза обратитесь к врачу.** Жидкость из аккумулятора может вызвать раздражение или ожоги.
5. **Не используйте поврежденные или модифицированные инструменты и аккумуляторные блоки.** Поврежденные или модифицированные аккумуляторы могут работать некорректно, что может привести к пожару, взрыву или травмированию.
6. **Не подвергайте аккумуляторный блок или инструмент воздействию огня или высокой температуры.** Воздействие огня или температуры выше 130 °C может привести к взрыву.
7. **Следуйте всем инструкциям по зарядке и не заряжайте аккумуляторный блок или инструмент при температурных условиях, выходящих за пределы диапазона, указанного в инструкции.** Зарядка ненадлежащим образом или при температурных условиях, выходящих за пределы указанного диапазона, может привести к повреждению батареи и повысить риск пожара.

Сервисное обслуживание

1. **Сервисное обслуживание электроинструмента должно проводиться только квалифицированным специалистом по ремонту и только с использованием идентичных запасных частей.** Это позволит обеспечить безопасность электроинструмента.
2. **Запрещается обслуживать поврежденные аккумуляторные блоки.** Обслуживание аккумуляторных блоков должен осуществлять только производитель или авторизованные поставщики услуг.
3. **Следуйте инструкциям по смазке и замене принадлежностей.**

Дополнительные инструкции по технике безопасности

1. **Во время вращения режущего узла следите за тем, чтобы ваши руки, лицо и одежда находились на безопасном расстоянии от него.** Несоблюдение этого требования может стать причиной травмы.
2. **Люди и животные не должны находиться в радиусе 15 м от работающего инструмента. Остановите инструмент, как только увидите, что кто-то подошел ближе.**
3. **Во время работы с инструментом не стойте на неустойчивой или скользкой поверхности или крутых склонах. В холодное время года учитывайте наличие льда и снега и обеспечьте устойчивое положение.**
4. **Во избежание выхода инструмента из-под контроля запрещено работать на лестнице или на дереве.**
5. **Перед началом работ убедитесь в отсутствии на рабочем участке камней или других твердых предметов.** Они могут отлететь или привести к отдаче, что может стать причиной тяжелой травмы и/или повреждения имущества.
6. **При использовании режущих элементов не допускайте отдачи инструмента и будьте к ней готовы. См. раздел, посвященный отдаче.**
7. **Оставляя инструмент без присмотра даже на короткий период времени, снимайте блок аккумулятора.** Оставленный без присмотра инструмент с установленным блоком аккумулятора может быть использован посторонним лицом и стать причиной тяжелой травмы.
8. **Перед выполнением работ по техническому обслуживанию, ремонту или очистке инструмента выключайте его и извлекайте блок аккумулятора.**
9. **Перед помещением инструмента на**

хранение выполните полную очистку и техническое обслуживание. Снимите блок аккумулятора. Установите кожух на режущий элемент.

10. **Инструмент должен храниться в недоступном для детей сухом запираемом месте или на верхних полках.**
11. **При манипуляциях с режущим элементом надевайте защитные перчатки.** Режущие элементы могут сильно поранить незащищенные руки.
12. **При работе с режущим элементом надевайте защитные перчатки и устанавливайте на элемент защитный чехол.**
13. **Надевайте на режущий элемент защитный чехол, когда этот элемент не используется. Снимайте защитный чехол перед началом работы.**
14. **Для транспортировки инструмента выключите его и извлеките блок аккумулятора. Установите кожух на режущий элемент.**
15. **Перед запуском инструмента убедитесь в том, что режущий узел не касается земли и других препятствий, например дерева.**
16. **Режущий узел должен быть оснащен защитным кожухом. Запрещено включать инструмент, если кожух поврежден или отсутствует!**
17. **Во время работы регулярно проверяйте режущий узел на отсутствие трещин или повреждений. Перед началом проверки извлеките блок аккумулятора и дождитесь полной остановки режущего узла. Даже при появлении поверхностных трещин немедленно замените поврежденный режущий узел.**
18. **Запрещается использовать инструмент в неблагоприятных погодных условиях и если существует риск удара молнии.**
19. **Убедитесь в отсутствии поблизости электрических проводов, водопроводных и газовых труб и других предметов., которые могут стать причиной опасной ситуации в случае их повреждения при использовании инструмента.**
20. **Во время работы обязательно держите инструмент двумя руками. Во время работы запрещено удерживать инструмент только одной рукой.**
21. **Ручки инструмента всегда должны быть сухими и чистыми, без следов масла или смазки. Не допускайте засорения отверстия для притока охлаждающего воздуха.**
22. **Используйте плечевой ремень в процессе работы. Крепко держите инструмент справа от себя.**
23. **Не прикасайтесь к корпусу редуктора во время использования и сразу после использования инструмента.** В процессе работы корпус редуктора нагревается и может вызвать ожоги.
24. **Если вы чувствуете усталость, прервите работу и отдохните. Это позволит избежать потери контроля над инструментом.** Рекомендуется делать перерывы по 10–20 минут каждый час.
25. **Избегайте опасных сред. Не используйте инструмент в местах с повышенной влажностью и под дождем. Попавшая в инструмент вода повышает опасность поражения электрическим током.**
26. **Не бросайте аккумуляторные блоки в огонь.** Они могут взорваться. Уточните местные правила утилизации аккумуляторов.
27. **Не вскрывайте и не разбивайте аккумуляторы.** Содержащийся в них электролит очень едкий, вы можете повредить глаза или кожу. При проглатывании это вещество может вызвать отравление.
28. **Не заряжайте аккумулятор под дождем или в местах с повышенной влажностью.**

Индивидуальные средства защиты

► Рис.1

1. **Для защиты от разлетающихся частиц и падающих предметов надевайте шлем, защитные очки и перчатки.**
2. **Используйте средства защиты органов слуха (например, наушники) во избежание потери слуха.**
3. **Для обеспечения безопасности работы надевайте соответствующую одежду и обувь (например, рабочий комбинезон и прочные ботинки с нескользящей подошвой). Не надевайте свободную одежду или украшения.** Свободная одежда, украшения или длинные волосы могут попасть в движущиеся детали устройства.
4. **При манипуляциях с режущим элементом надевайте защитные перчатки.** Режущие элементы могут сильно поранить незащищенные руки.

Отдача (бросок лезвия в сторону)

1. **Отдача (бросок лезвия в сторону) – это мгновенная реакция на застревание или изгибание режущего элемента. При отдаче происходит бросок инструмента в сторону или в направлении оператора с большой силой, что может привести к тяжелой травме.**
2. **В частности, отдача происходит при соприкосновении участка режущего элемента между положениями 12 часов и 2 часа с твердыми объектами, кустами или стволами деревьев диаметром не менее 3 см.**

► Рис.2

3. **Меры по предотвращению отдачи:**
    1. **Используйте сегмент режущего элемента между 8 и 11 часами.**
    2. **Не используйте для работы сегмент между положениями 12 часов и 2 часа.**
    3. **Использование для работы сегментов между положениями 11 часов и 12 часов, а также между положениями 2 часа и 5 часов допускается только при высокой квалификации оператора и под ответственность оператора.**

4. **Не подводите режущий элемент близко к стенам, заборам, пням и камням.**
5. **Запрещено кошение при вертикальном положении режущего элемента, например для обрезки краев и подрезания живой изгороди.**

► **Рис.3**

Вибрация

1. **Лица с плохой циркуляцией крови, которые подвергаются чрезмерной вибрации, могут получить повреждение кровеносных сосудов или нервной системы.** Вибрация может привести к появлению следующих симптомов в пальцах, руках или запястьях: затекание (онемение), зуд, боль, покалывание или изменение цвета кожи. При возникновении указанных симптомов обратитесь к врачу!
2. **Для снижения риска синдрома белых пальцев во время работы держите руки в тепле и обслуживайте инструмент и дополнительные принадлежности правильно.**

Важные правила техники безопасности для работы с аккумуляторным блоком

1. **Перед использованием аккумуляторного блока прочитайте все инструкции и предупреждающие надписи на (1) зарядном устройстве, (2) аккумуляторном блоке и (3) инструменте, работающем от аккумуляторного блока.**
2. **Не разбирайте блок аккумулятора и не меняйте его конструкцию.** Это может привести к пожару, перегреву или взрыву.
3. **Если время работы аккумуляторного блока значительно сократилось, немедленно прекратите работу. В противном случае, может возникнуть перегрев блока, что приведет к ожогам и даже к взрыву.**
4. **В случае попадания электролита в глаза промойте их обильным количеством чистой воды и немедленно обратитесь к врачу. Это может привести к потере зрения.**
5. **Не замыкайте контакты аккумуляторного блока между собой:**
   (1) **Не прикасайтесь к контактам какими-либо токопроводящими предметами.**
   (2) **Не храните аккумуляторный блок в контейнере вместе с другими металлическими предметами, такими как гвозди, монеты и т. п.**
   (3) **Не допускайте попадания на аккумуляторный блок воды или дождя.**
   Замыкание контактов аккумуляторного блока между собой может привести к возникновению большого тока, перегреву, возможным ожогам и даже поломке блока.
6. **Не храните и не используйте инструмент и аккумуляторный блок в местах, где температура может достигать или превышать 50 °C (122 °F).**
7. **Не бросайте аккумуляторный блок в огонь, даже если он сильно поврежден или полностью вышел из строя. Аккумуляторный блок может взорваться под действием огня.**
8. **Запрещено вбивать гвозди в блок аккумулятора, резать, ломать, бросать, ронять блок аккумулятора или ударять его твердым предметом.** Это может привести к пожару, перегреву или взрыву.
9. **Не используйте поврежденный аккумуляторный блок.**
10. **Входящие в комплект литий-ионные аккумуляторы должны эксплуатироваться в соответствии с требованиями законодательства об опасных товарах.**
    При коммерческой транспортировке, например, третьей стороной или экспедитором, необходимо нанести на упаковку специальные предупреждения и маркировку.
    В процессе подготовки устройства к отправке обязательно проконсультируйтесь со специалистом по опасным материалам. Также соблюдайте местные требования и нормы. Они могут быть строже.
    Закройте или закрепите разомкнутые контакты и упакуйте аккумулятор так, чтобы он не перемещался по упаковке.
11. **Для утилизации блока аккумулятора извлеките его из инструмента и утилизируйте безопасным способом. Выполняйте требования местного законодательства по утилизации аккумуляторного блока.**
12. **Используйте аккумуляторы только с продукцией, указанной Makita.** Установка аккумуляторов на продукцию, не соответствующую требованиям, может привести к пожару, перегреву, взрыву или утечке электролита.
13. **Если инструментом не будут пользоваться в течение длительного периода времени, извлеките аккумулятор из инструмента.**
14. **Во время и после использования блок аккумулятора может нагреваться, что может стать причиной ожогов или низкотемпературных ожогов. Будьте осторожны при обращении с горячим блоком аккумулятора.**
15. **Не прикасайтесь к контактам инструмента сразу после использования, поскольку они могут быть достаточно горячими, чтобы вызвать ожоги.**
16. **Не допускайте налипания на контакты, отверстия и пазы блока аккумулятора опилок, пыли или земли.** Это может стать причиной перегрева, возгорания, взрыва или неисправности инструмента или блока аккумулятора, что может привести к ожогам или травмам.
17. **Если инструмент не рассчитан на использование вблизи высоковольтных линий электропередач, не используйте блок аккумулятора вблизи высоковольтных линий электропередач.** Это может привести к неисправности, поломке инструмента или блока аккумулятора.
18. **Храните аккумулятор в недоступном для детей месте.**

СОХРАНИТЕ ДАННЫЕ ИНСТРУКЦИИ.

⚠***ВНИМАНИЕ:*** **Используйте только фирменные аккумуляторные батареи Makita.** Использование аккумуляторных батарей, не произведенных Makita, или батарей, которые были подвергнуты модификациям, может привести к взрыву аккумулятора, пожару, травмам и повреждению имущества. Это также автоматически аннулирует гарантию Makita на инструмент и зарядное устройство Makita.

Советы по обеспечению максимального срока службы аккумулятора

1. **Заряжайте блок аккумуляторов перед его полной разрядкой. Обязательно прекратите работу с инструментом и зарядите блок аккумуляторов, если вы заметили снижение мощности инструмента.**
2. **Никогда не подзаряжайте полностью заряженный блок аккумуляторов. Перезарядка сокращает срок службы аккумулятора.**
3. **Заряжайте блок аккумуляторов при комнатной температуре в 10 - 40 °C (50 - 104 °F). Перед зарядкой горячего блока аккумуляторов дайте ему остыть.**
4. **Если блок аккумулятора не используется, извлеките его из инструмента или зарядного устройства.**
5. **Зарядите ионно-литиевый аккумуляторный блок, если вы не будете пользоваться инструментом длительное время (более шести месяцев).**

ОПИСАНИЕ ДЕТАЛЕЙ

► **Рис.4**

1	Блок аккумулятора	2	Рычаг разблокировки	3	Триггерный переключатель	4	Крючок для подвешивания
5	Рукоятка	6	Кнопка разблокировки	7	Ограждение	8	Индикаторные лампы
9	Кнопка основного питания	10	Плечевой ремень	-	-	-	-

ОПИСАНИЕ РАБОТЫ

⚠***ОСТОРОЖНО:*** **Перед регулировкой или проверкой функций инструмента обязательно убедитесь, что он выключен и его блок аккумулятора снят.** Несоблюдение этого требования может стать причиной тяжелой травмы из-за случайного включения инструмента.

Установка или снятие блока аккумуляторов

⚠***ВНИМАНИЕ:*** **Обязательно выключайте инструмент перед установкой и извлечением аккумуляторного блока.**

⚠***ВНИМАНИЕ:*** **При установке и извлечении аккумуляторного блока крепко удерживайте инструмент и аккумуляторный блок.** Если не соблюдать это требование, они могут выскользнуть из рук, что приведет к повреждению инструмента, аккумуляторного блока и травмированию оператора.

Для установки блока аккумулятора совместите выступ блока аккумулятора с пазом в корпусе и задвиньте его на место. Устанавливайте блок до упора, чтобы он зафиксировался с небольшим щелчком. Если вы видите красный индикатор, как показано на рисунке, он не зафиксирован полностью.

Для снятия аккумуляторного блока нажмите кнопку на лицевой стороне и извлеките блок.

► **Рис.5:** **1.** Красный индикатор **2.** Кнопка **3.** Блок аккумулятора

⚠***ВНИМАНИЕ:*** **Обязательно устанавливайте блок аккумулятора до конца, чтобы красный индикатор не был виден.** В противном случае блок аккумулятора может выпасть из инструмента и нанести травму вам или другим людям.

⚠***ВНИМАНИЕ:*** **Не прилагайте чрезмерных усилий при установке аккумуляторного блока.** Если блок не двигается свободно, значит он вставлен неправильно.

Система защиты инструмента/аккумулятора

На инструменте предусмотрена система защиты инструмента/аккумулятора. Система автоматически отключает питание двигателя для продления срока службы инструмента и аккумулятора. Инструмент автоматически останавливается во время работы, а индикаторная лампа загорается в указанных далее случаях, влияющих на работу самого инструмента.

► **Рис.6:** **1.** Индикаторные лампы

Индикаторные лампы				Состояние защиты
Цвет	Горит	Выкл.	Мигает	
Зеленый				Перегрузка
Красный				Перегрев
Красный	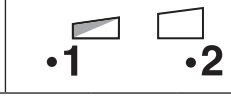			Чрезмерная разрядка

Защита от перегрузки

Инструмент или аккумулятор автоматически останавливается, а индикаторная лампа начинает мигать зеленым при возникновении указанных далее ситуаций.

— Инструмент или аккумулятор перегружен из-за набившейся в него травы или другого мусора.
— Инструмент заблокирован.
— Кнопка основного питания находится в положении включения при нажатии триггерного переключателя.

В этой ситуации отпустите триггерный переключатель и устраните причину перегруза, если необходимо. После этого снова нажмите триггерный переключатель для продолжения.

⚠*ВНИМАНИЕ:* Перед устранением причины перегруза выключите инструмент.

Защита инструмента или аккумулятора от перегрева

При перегреве инструмента или блока аккумулятора инструмент автоматически останавливается, а индикаторная лампа загорается красным. Дайте инструменту и/или аккумулятору остыть перед возобновлением работы.

Защита от переразрядки

При истощении заряда аккумулятора инструмент автоматически останавливается. Индикатор начинает мигать красным.
Если инструмент не работает даже после нажатия переключателей, извлеките из него блок аккумулятора и зарядите его.

Индикация оставшегося заряда аккумулятора

Только для блоков аккумулятора с индикатором

Нажмите кнопку проверки на аккумуляторном блоке для проверки заряда. Индикаторы загорятся на несколько секунд.

► **Рис.7: 1.** Индикаторы **2.** Кнопка проверки

Индикаторы			Уровень заряда
Горит	Выкл.	Мигает	
			от 75 до 100%
			от 50 до 75%
			от 25 до 50%
			от 0 до 25%
			Зарядите аккумуляторную батарею.
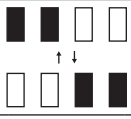			Возможно, аккумуляторная батарея неисправна.

ПРИМЕЧАНИЕ: В зависимости от условий эксплуатации и температуры окружающего воздуха индикация может незначительно отличаться от фактического значения.

ПРИМЕЧАНИЕ: Первая (дальняя левая) индикаторная лампа будет мигать во время работы защитной системы аккумулятора.

Основной переключатель питания

⚠*ОСТОРОЖНО:* Держите основной переключатель питания выключенным, когда он не используется.

Для включения инструмента нажмите основную кнопку питания. Чтобы выключить инструмент, нажмите и удерживайте кнопку основного питания, пока индикаторы не погаснут.

► **Рис.8: 1.** Индикаторные лампы **2.** Кнопка основного питания

ПРИМЕЧАНИЕ: Если индикаторная лампа мигает, это означает, что триггерный переключатель нажат, но эксплуатация невозможна. Лампа мигает, если вы включили главный переключатель питания при нажатом рычаге разблокировки или триггерном переключателе.

ПРИМЕЧАНИЕ: Данный инструмент обладает функцией автоматического отключения. Для предотвращения случайного запуска основной переключатель питания автоматически отключается, если вы не нажимаете на триггерный переключатель в течение определенного периода времени после включения основного переключателя питания.

Действие выключателя

⚠***ОСТОРОЖНО:*** **В целях безопасности инструмент оснащен рычагом разблокировки, который предотвращает случайное включение инструмента. ЗАПРЕЩАЕТСЯ использовать инструмент после нажатия триггерного переключателя без включения рычага разблокировки. Верните инструмент в авторизованный сервисный центр для надлежащего ремонта ДО продолжения его эксплуатации.**

⚠***ОСТОРОЖНО:*** **ЗАПРЕЩЕНО фиксировать рычаг разблокировки при помощи липкой ленты и вносить изменения в его конструкцию.**

⚠***ВНИМАНИЕ:*** **Перед установкой аккумуляторного блока в инструмент обязательно убедитесь, что его триггерный переключатель нормально работает и возвращается в положение "OFF" (ВЫКЛ) при отпускании.**

⚠***ВНИМАНИЕ:*** **При переноске инструмента не кладите палец на основную кнопку питания и не нажимайте триггерный переключатель.** Инструмент может случайно включиться и причинить травму.

ПРИМЕЧАНИЕ: **Не давите сильно на триггерный переключатель, не нажав на рычаг разблокировки. Это может привести к поломке переключателя.**

Для предотвращения случайного нажатия триггерного переключателя инструмент оборудован рычагом разблокировки.

► **Рис.9:** **1.** Рычаг разблокировки **2.** Триггерный переключатель

Для запуска инструмента включите основной переключатель питания и возьмитесь за рукоятку (при этом выключите рычаг разблокировки) и потяните триггерный переключатель. Для увеличения скорости инструмента нажмите триггерный переключатель сильнее. Для выключения инструмента отпустите триггерный переключатель.

Регулировка скорости

Для выбора рабочей частоты инструмента нажмите основную кнопку питания. При каждом нажатии основной кнопки питания уровень рабочей частоты будет меняться.

► **Рис.10:** **1.** Индикаторные лампы **2.** Кнопка основного питания

Индикаторные лампы	Режим
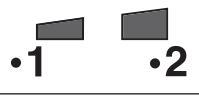	Высокая
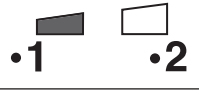	Низкая

Функция электронного контроля крутящего момента

С помощью электронного устройства инструмент определяет внезапное снижение скорости вращения, которое может вызвать отдачу. В этом случае инструмент автоматически останавливается для предотвращения дальнейшего вращения режущего узла. Для перезапуска инструмента отпустите триггерный переключатель. Устраните причину внезапного снижения скорости вращения и вновь включите инструмент.

ПРИМЕЧАНИЕ: Эта функция не является мерой по предупреждению отдачи.

СБОРКА

⚠***ОСТОРОЖНО:*** **Перед выполнением каких-либо работ с инструментом обязательно убедитесь, что он выключен и его блок аккумулятора снят.** Несоблюдение этого требования может стать причиной тяжелой травмы из-за случайного включения инструмента.

⚠***ОСТОРОЖНО:*** **Не запускайте частично разобранный инструмент.** Работа инструмента в частично разобранном виде может стать причиной тяжелой травмы в результате случайного пуска.

Установка рукоятки

Зафиксируйте рукоятку при помощи зажимов и болтов. Убедитесь, что рукоятка находится между проставкой и отметкой со стрелкой. Не снимайте и не сжимайте проставку.

► **Рис.11:** **1.** Зажим **2.** Болт с внутренним шестигранником **3.** Рукоятка **4.** Стрелка **5.** Проставка

При использовании указанных далее насадок не забудьте зафиксировать ограждение на ручке винтом, находящимся на нем.

- Насадка-травокосилка, ножничного типа
- Насадка-травокосилка*
- Насадка кромкорез

*. Только если прикреплен металлический нож.

► **Рис.12:** **1.** Ограждение **2.** Винт

Установка трубки насадки

⚠***ВНИМАНИЕ:*** **Всегда проверяйте, зафиксирована ли трубка насадки, после установки.** Неправильная установка насадки может привести к ее падению с силового агрегата и стать причиной травмы.

Установка трубки насадки на силовой агрегат.

1. Поверните рычаг силового агрегата в направлении стороны крепления.

► **Рис.13:** **1.** Рычаг

2. Снимите крышку насадки. Выровняйте штифт

со стрелкой и вставьте трубку насадки так, чтобы кнопка разблокировки поднялась.
► **Рис.14: 1.** Кнопка разблокировки **2.** Стрелка **3.** Штифт

3. Поверните рычаг по направлению к силовому агрегату.
► **Рис.15: 1.** Рычаг

Убедитесь, что поверхность рычага расположена параллельно трубке.

Для снятия трубки поверните рычаг по направлению к стороне насадки и вытяните трубку, одновременно нажимая на кнопку разблокировки.
► **Рис.16: 1.** Кнопка разблокировки **2.** Рычаг **3.** Трубка

Отрегулируйте положение рукоятки

Отрегулируйте положение рукоятки для удобной работы инструмента.

Ослабьте болт с шестигранной головкой на рукоятке. Переместите рукоятку в удобную рабочую позицию и затяните болт.
► **Рис.17: 1.** Рукоятка **2.** Болт с шестигранной головкой

Пристегивание плечевого ремня

⚠*ОСТОРОЖНО:* Соблюдайте особую осторожность, чтобы сохранять контроль над инструментом во время работы. Не допускайте отклонения инструмента по направлению к вам или к другим людям, находящимся поблизости. Несоблюдение данного требования может привести к серьезным травмам посторонних лиц или оператора.

⚠*ВНИМАНИЕ:* При использовании инструмента в сочетании с ранцевым блоком питания, например с портативным блоком питания, не используйте плечевой ремень, идущий в комплекте с инструментом, а используйте ремешок для подвешивания, рекомендованный компанией Makita.

Если одновременно надеть плечевой ремень, идущий в комплекте с инструментом, и плечевой ремень ранцевого блока питания, то в чрезвычайной ситуации снять инструмент или ранцевый блок питания будет затруднительно, что может привести к несчастному случаю или травме. За консультацией по рекомендуемому ремешку для подвешивания обратитесь в авторизованный сервисный центр Makita.

⚠*ВНИМАНИЕ:* Всегда используйте закрепленный плечевой ремень, прикрепленный к инструменту. Чтобы снизить усталость, всегда регулируйте плечевой ремень в соответствии с ростом и комплекцией оператора, прежде чем приступить к работе.

⚠*ВНИМАНИЕ:* Перед началом работы убедитесь в том, что плечевой ремень правильно прикреплен к крючку для подвешивания на инструменте.

1. Наденьте плечевой ремень на левое плечо.
► **Рис.18**

2. Прикрепите крючок на плечевом ремне к крючку для подвешивания инструмента.
► **Рис.19: 1.** Крючок для подвешивания **2.** Крючок

3. Отрегулируйте плечевой ремень таким образом, чтобы добиться удобного рабочего положения.
► **Рис.20**

Конструкция плечевого ремня обеспечивает его быстрое снятие.
Чтобы отсоединить плечевой ремень от инструмента, просто нажмите на боковые выступы замка.
► **Рис.21: 1.** Замок

Хранение шестигранного ключа

⚠*ВНИМАНИЕ:* Будьте осторожны и не оставляйте шестигранный ключ в головке инструмента. Это может привести к травме и/или к повреждению инструмента.

Если шестигранный ключ не используется, храните его, как показано на рисунке, чтобы не потерять.
► **Рис.22: 1.** Рукоятка **2.** Шестигранный ключ

ОБСЛУЖИВАНИЕ

⚠***ОСТОРОЖНО:*** **Перед осмотром или обслуживанием инструмента обязательно убедитесь, что он выключен и его блок аккумулятора снят.** Несоблюдение этого требования может стать причиной тяжелой травмы из-за случайного включения инструмента.

ПРИМЕЧАНИЕ: **Запрещается использовать бензин, растворители, спирт и другие подобные жидкости. Это может привести к обесцвечиванию, деформации и трещинам.**

Для обеспечения БЕЗОПАСНОСТИ и НАДЕЖНОСТИ оборудования ремонт, любое другое техобслуживание или регулировку необходимо производить в уполномоченных сервис-центрах Makita или сервис-центрах предприятия с использованием только сменных частей производства Makita.

Очистка инструмента

Очистите инструмент от пыли, грязи и срезанной травы сухой или смоченной мыльной водой, а затем выжатой тканью. Чтобы избежать перегрева инструмента, удаляйте срезанную траву или мусор, прилипший к вентиляционному отверстию инструмента.

Ограждение аккумулятора

⚠***ОСТОРОЖНО:*** **Не снимайте ограждение аккумулятора. Не используйте инструмент, если ограждение аккумулятора снято или повреждено.** Прямое воздействие на блок аккумулятора может привести к неисправности аккумулятора, а также к травме и/или пожару. Если ограждение аккумулятора деформировано или повреждено, обратитесь в авторизованный сервисный центр для выполнения ремонта.

► **Рис.23: 1.** Ограждение аккумулятора

ПОИСК И УСТРАНЕНИЕ НЕИСПРАВНОСТЕЙ

Прежде чем обращаться по поводу ремонта, проведите осмотр самостоятельно. Если обнаружена неисправность, не указанная в руководстве, не пытайтесь разобрать инструмент. Обратитесь в один из авторизованных сервисных центров Makita, в которых для ремонта всегда используются оригинальные детали Makita.

Состояние неисправности	Возможная причина (неисправности)	Способ устранения
Не работает электромотор.	Не вставлен блок аккумулятора.	Установите блок аккумулятора.
	Неисправен аккумулятор (под напряжением)	Зарядите аккумулятор. Если перезарядка не помогает, замените аккумулятор.
	Привод работает неправильно.	Обратитесь в местный авторизованный центр для ремонта.
После непродолжительного использования двигатель останавливается.	Низкий уровень заряда аккумулятора.	Зарядите аккумулятор. Если перезарядка не помогает, замените аккумулятор.
	Перегрев.	Прекратите работу и дайте инструменту остыть.
Не достигает максимальных оборотов.	Неправильно установлен аккумулятор.	Вставьте блок аккумулятора, как описано в этом руководстве.
	Заряд аккумулятора падает.	Зарядите аккумулятор. Если перезарядка не помогает, замените аккумулятор.
	Привод работает неправильно.	Обратитесь в местный авторизованный центр для ремонта.

ДОПОЛНИТЕЛЬНЫЕ ПРИНАДЛЕЖНОСТИ

⚠***ВНИМАНИЕ:*** **Данные принадлежности или приспособления рекомендуются для использования с инструментом Makita, указанным в настоящем руководстве.** Использование других принадлежностей или приспособлений может привести к получению травмы. Используйте принадлежность или приспособление только по указанному назначению.

Если вам необходимо содействие в получении дополнительной информации по этим принадлежностям, свяжитесь с вашим сервис-центром Makita.

Подходящие модели для этого инструмента см. в разделе «Одобренные насадки».

- Насадка-травокосилка, ножничного типа
- Насадка-травокосилка
- Насадка: кусторез
- Принадлежность: насадка-кусторез для низкого кустарника
- Насадка: цепная пила на штанге
- Насадка: культиватор
- Насадка: кромкорез
- Насадка: сборщик кофе
- Дополнительный удлинитель вала
- Принадлежность Щеточная Машина

- Принадлежность Подметальная Машина
- Насадка воздуходувки
- Насадка-помпа
- Насадка-плоскорез
- Насадка-снегоуборщик
- Оригинальный аккумулятор и зарядное устройство Makita

ПРИМЕЧАНИЕ: Некоторые элементы списка могут входить в комплект инструмента в качестве стандартных приспособлений. Они могут отличаться в зависимости от страны.

ТЕХНИКАЛЫҚ СИПАТТАМАЛАРЫ

Үлгі:		DUX18
Жүктемесіз жылдамдығы (қондырмасыз)	Төмен	0 - 6 800 мин$^{-1}$
	Жоғары	0 - 9 700 мин$^{-1}$
Жалпы ұзындығы		977 мм
Номиналды кернеу		18 В ТТ
Таза салмағы	*1	2,5 кг
	*2	4,0 кг - 10,3 кг

- Зерттеу мен әзірлеудің үздіксіз бағдарламасына байланысты осы құжаттағы техникалық сипаттамалар ескертусіз өзгертілуі мүмкін.
- Техникалық сипаттамалары әр елде әр түрлі болуы мүмкін.

*1: аксессуарлар немесе аккумулятор картридждері тағылмаған кездегі салмағы

*2: Салмағы қондырма(лар)ға, соның ішінде аккумулятор картриджіне байланысты әртүрлі болуы мүмкін. Ең жеңіл және ең ауыр комбинация кестеде көрсетілген.

Жарамды аккумулятор картриджі мен зарядтау құрылғысы

Аккумулятор картриджі	BL1820B / BL1830B / BL1840B / BL1850B / BL1860B
Зарядтау құрылғысы	DC18RC / DC18RD / DC18RE / DC18SD / DC18SE / DC18SF / DC18SH / DC18WC

- Жоғарыда берілген аккумулятор картридждері мен зарядтау құрылғыларының кейбірі сіздің тұрып жатқан жеріңізге байланысты қолжетімсіз болуы мүмкін.

⚠***ЕСКЕРТУ:*** **Тек жоғарыда аталған аккумулятор катридждері мен зарядтау құрылғыларын ғана пайдаланыңыз.** Аккумулятор картридждері мен зарядтау құрылғыларының басқа түрлерін пайдалансаңыз, жарақат алуыңыз және/немесе өрт шығуы мүмкін.

Сым арқылы жалғанатын ұсынылған қуат көзі

Портативті қуат беру блогы	PDC01

- Жоғарыда берілген сым арқылы жалғанатын қуат көз(дер)і тұрып жатқан жеріңізге байланысты қолжетімді болмауы мүмкін.
- Сым арқылы жалғанатын қуат көзін пайдаланудың алдында нұсқаулықты және ондағы ескерту белгілерін оқып шығыңыз.

Қондырмамен жүктемесіз жылдамдығы

Үлгісі		Айналу жылдамдығы	
		Төмен	Жоғары
EM407MP	Үстіңгі жүз	0 - 260 мин$^{-1}$	0 - 370 мин$^{-1}$
	Астыңғы жүз	0 - 560 мин$^{-1}$	0 - 790 мин$^{-1}$
EM408MP / EM409MP		0 - 5 000 мин$^{-1}$	0 - 7 000 мин$^{-1}$
EN401MP / EN402MP / EN410MP / EN420MP / EN422MP / EN424MP (Бір минуттағы жүріс)		0 - 2 800 мин$^{-1}$	0 - 4 000 мин$^{-1}$
EY403MP (шынжыр жылдамдығы)		0 - 13 м/с	0 - 19 м/с
KR400MP		0 - 200 мин$^{-1}$	0 - 280 мин$^{-1}$
KR401MP		0 - 160 мин$^{-1}$	0 - 230 мин$^{-1}$
EE400MP		0 - 3 300 мин$^{-1}$	0 - 4 700 мин$^{-1}$
EJ400MP		0 - 2 000 мин$^{-1}$	0 - 2 800 мин$^{-1}$
BR400MP		0 - 160 мин$^{-1}$	0 - 230 мин$^{-1}$
SW400MP		0 - 160 мин$^{-1}$	0 - 230 мин$^{-1}$
UB400MP		0 - 6 600 мин$^{-1}$	0 - 7 250 мин$^{-1}$

Үлгісі	Айналу жылдамдығы	
	Төмен	Жоғары
UB401MP	0 - 6 600 мин$^{-1}$	0 - 7 250 мин$^{-1}$
UB402MP	0–6 700 мин$^{-1}$	0–9 600 мин$^{-1}$
UB403MP	0 - 6 700 мин$^{-1}$	0 - 7 400 мин$^{-1}$
PF400MP	0 - 6 700 мин$^{-1}$	0 - 7 700 мин$^{-1}$
WA400MP	0 - 680 мин$^{-1}$	0 - 970 мин$^{-1}$
SN400MP	0 - 1 290 мин$^{-1}$	0 - 1 860 мин$^{-1}$

Мақұлданған қондырма

Түрі	Үлгісі
Саптама-шөп шапқыш, қайшы типті	EM407MP
Шалғы қондырмасы	EM408MP / EM409MP
Саптама: Бұтакескіш	EN401MP / EN402MP / EN410MP
Сайман саптама: Аласа бұталарға арналған бұтакескіш	EN420MP / EN422MP / EN424MP
Саптама: Штангадағы шынжырлы ара	EY403MP
Саптама: қопсытқыш	KR400MP / KR401MP
Саптама жиеккескіш	EE400MP
Саптама: Кофе Жинағыш	EJ400MP
Білікті қосымша ұзартқыш	LE400MP
Сайман щеткалы Машина	BR400MP
Сайман Сыпырғыш Машина	SW400MP
Ауаүрлегіш қондырма	UB400MP / UB401MP / UB402MP / UB403MP
Сорғы саптамасы	PF400MP
Сыдыра жыртқыш саптамасы	WA400MP
қар тазалауға арналған саптама	SN400MP

Белгілер

Төменде жабдықта пайдаланылуы мүмкін белгілер көрсетілген. Пайдалану алдында олардың мағынасын түсініп алыңыз.



Пайдалану жөніндегі нұсқаулықты оқып шығыңыз.



Өте мұқият әрі абай болыңыз.



Құралды ылғалды жерге қоймаңыз.



Тек ЕО елдеріне арналған
Жабдықта қауіпті құрамдастардың болуына байланысты, электрлік және электрондық жабдықтардың, аккумуляторлар мен батареялардың қалдықтары қоршаған ортаға және адам денсаулығына кері әсерін тигізуі мүмкін. Электрлік және электрондық құрылғыларды немесе батареяларды тұрмыстық қалдықтармен бірге тастауға болмайды!
Электрлік және электрондық жабдықтардың қалдықтары және аккумуляторлар мен батареялар және аккумуляторлар мен батареялардың қалдықтары, сондай-ақ олардың ұлттық заңнамаға бейімделуі туралы Европалық директиваға сәйкес, электрлік жабдықтардың, батареялардың және аккумуляторлардың қалдықтары бөлек жиналуы және қоршаған ортаны қорғау ережелеріне сәйкес жұмыс істейтін тұрмыстық қалдықтарды жинау пунктіне жеткізілуі керек.
Бұл жабдыққа орналастырылған айқас сызықпен сызылған дөңгелекті қоқыс жәшігінің белгісі арқылы көрсетіледі.

Қолдану мақсаты

Бұл бақша саптамаларына арналған көпфункционалды аккумуляторлы жетек осы нұсқаулықтың "ТЕХНИКАЛЫҚ СИПАТТАМАЛАР" бөлімінде берілген мақұлданған қондырманы жүргізуге арналған. Құрылғыны басқа мақсатпен

пайдалануға болмайды.

> ⚠***ЕСКЕРТУ:*** **Пайдаланар алдында қондырманың пайдалану жөніндегі нұсқаулығын, сонымен бірге осы пайдалану жөніндегі нұсқаулықты оқып шығыңыз.** Ескертулер мен нұсқауларды орындамау ауыр жарақат алуға әкеліп соғуы мүмкін.

Шу

Қондырма		Дыбыс қысымының деңгейі		Кепілді дыбыс қуатының деңгейі	Өлшенген дыбыс қуатының деңгейі		Қолданыстағы стандарт
		L_{pA} (дБА)	Дәлсіздік K (дБА)	L_{WA} (дБА)	L_{WA} (дБА)	Дәлсіздік K (дБА)	
EM407MP		83,6	3,2	-	98,6	1,5	ISO22868(ISO11806-1)
EM408MP	Металл жүзі	78,7	1,2	-	94,0	2,3	ISO22868(ISO11806-1)
	Нейлон кесу бастиегі	77,7	1,7	-	91,7	1,2	ISO22868(ISO11806-1)/ EN50636-2-91
	Пластик жүз	79,3	1,0	-	90,5	1,3	ISO22868(ISO11806-1)/ EN50636-2-91
EM409MP	Нейлон кесу бастиегі	78,2	2,1	-	92,4	1,2	ISO22868(ISO11806-1)/ EN50636-2-91
	Пластик жүз	79,8	0,8	-	91,0	2,0	ISO22868(ISO11806-1)/ EN50636-2-91
EN401MP		83	3	95	94	0,8	EN62841-4-2
EN401MP + LE400MP		80	3	96	95	1,1	EN62841-4-2
EN402MP		81	3	93	91	2,2	EN62841-4-2
EN402MP + LE400MP		77	3	94	92	2,4	EN62841-4-2
EN410MP		79	3	95	92	2,9	EN62841-4-2
EN410MP + LE400MP		76	3	92	90	2,4	EN62841-4-2
EN420MP		82	3	94	93	1,0	EN62841-4-2
EN422MP		80	3	92	90	2,0	EN62841-4-2
EN424MP		75	3	-	86	3	EN62841-1
EY403MP		93	3	-	104	3	ISO22868(ISO11680-1)
EY403MP+LE400MP		93	3	-	104	3	ISO22868(ISO11680-1)
KR400MP		73,0	3,2	-	83,4	2,7	EN709
KR401MP		73,6	3,8	-	83,2	2,9	EN709
EE400MP		73,8	1,4	-	86,8	3,3	ISO11789 / 2000/14/EC
EJ400MP		80,7	0,7	-	91,4	1,2	ISO22868(ISO11806-1)
EJ400MP + LE400MP		78,1	0,9	-	91,3	0,6	ISO22868(ISO11806-1)
BR400MP		76,0	1,3	-	86,8	1,2	EN60335-2-72
SW400MP		76,2	0,2	-	85,8	0,7	EN60335-2-72
UB400MP		85,3	1,7	-	99,5	1,2	EN50636-2-100
UB401MP		81,2	1,1	-	90,9	1,3	EN50636-2-100
UB402MP		80,4	1,7	-	90,4	1,8	EN50636-2-100
UB403MP		-	-	97	94,4	2,6	2000/14/EC + 2024/1208/EU
		95	3	100	97	2,1	EN IEC 62841-4-6
PF400MP		70	2,5	-	86	2,5	ISO20361
WA400MP		73	3	-	88	3	ISO22868(ISO11806-1)
SN400MP		78	3	-	90	2,0	ISO11201 / ISO3744(ISO8437-4)

- Жоғарыда аталған дыбыс қысымының деңгейі 80 дБ (A) немесе одан аз болса, жұмыс істеу кезіндегі деңгейі 80 дБ (A) шамасынан асуы мүмкін. Қорғаныс құлаққабын киіңіз.

ЕСКЕРТПЕ: Шудың жарияланған таралу мән(дер)і стандартты сынау әдісіне сәйкес өлшенген және оны бір құралды екінші құралмен салыстыру үшін пайдалануға болады.

ЕСКЕРТПЕ: Жарияланған шуды сондай-ақ әсерді алдын ала бағалау үшін пайдалануға болады.

⚠*ЕСКЕРТУ:* Қорғаныс құлаққабын киіңіз.

⚠*ЕСКЕРТУ:* Электрлік құралды іс жүзінде пайдалану кезіндегі шудың таралу мәні құралдың пайдалану әдісіне, әсіресе қандай дайындама өңделгеніне байланысты жарияланған мәнінен өзгеше болуы мүмкін.

⚠*ЕСКЕРТУ:* Іс жүзінде пайдалану кезіндегі әсерді бағалау негізінде операторды қорғау үшін қауіпсіздік шараларын анықтаңыз (құралдың өшірілген уақыты және бос жүріс уақытын қоса алғанда, іске қосылу уақыты сияқты барлық жұмыс циклдерін ескеру керек).

Діріл

Қондырма		Сол жақ тұтқасы (алдыңғы тұтқа)		Оң жақ тұтқасы (артқы тұтқа)		Қолданыстағы стандарт
		a/сағ (м/с^2)	Дәлсіздік K (м/с^2)	a/сағ (м/с^2)	Дәлсіздік K (м/с^2)	
EM407MP		2,5 немесе одан аз	1,5	2,5 немесе одан аз	1,5	ISO22867(ISO11806-1)
EM408MP	Металл жүзі	2,5 немесе одан аз	1,5	2,5 немесе одан аз	1,5	ISO22867(ISO11806-1)
	Нейлон кесу бастиегі	2,5 немесе одан аз	1,5	2,5 немесе одан аз	1,5	ISO22867(ISO11806-1)
	Пластик жүз	2,5 немесе одан аз	1,5	2,5 немесе одан аз	1,5	ISO22867(ISO11806-1)
EM409MP	Нейлон кесу бастиегі	2,5 немесе одан аз	1,5	2,5 немесе одан аз	1,5	ISO22867(ISO11806-1)
	Пластик жүз	2,5 немесе одан аз	1,5	2,5 немесе одан аз	1,5	ISO22867(ISO11806-1)
EN401MP		3,1	1,5	3,5	1,5	EN62841-4-2
EN401MP + LE400MP		5,5	1,5	3,8	1,5	EN62841-4-2
EN402MP		2,5 немесе одан аз	1,5	2,6	1,5	EN62841-4-2
EN402MP + LE400MP		3,4	1,5	3,1	1,5	EN62841-4-2
EN410MP		4,3	1,5	3,2	1,5	EN62841-4-2
EN410MP + LE400MP		4,3	1,5	3,7	1,5	EN62841-4-2
EN420MP		2,9	1,5	3,0	1,5	EN62841-4-2
EN422MP		2,5 немесе одан аз	1,5	2,7	1,5	EN62841-4-2
EN424MP		2,5 немесе одан аз	1,5	2,5 немесе одан аз	1,5	EN62841-1
EY403MP		3,2	1,5	2,5 немесе одан аз	1,5	ISO22867(ISO11680-1)
EY403MP+LE400MP		2,5 немесе одан аз	1,5	2,5 немесе одан аз	1,5	ISO22867(ISO11680-1)
KR400MP		2,5 немесе одан аз	1,5	2,5 немесе одан аз	1,5	EN709
KR401MP		2,5 немесе одан аз	1,5	2,5 немесе одан аз	1,5	EN709
EE400MP		2,5 немесе одан аз	1,5	2,5 немесе одан аз	1,5	ISO11789
EJ400MP		3,4	1,9	5,0	1,9	ISO22867(ISO11806-1)
EJ400MP + LE400MP		4,6	1,5	3,2	1,5	ISO22867(ISO11806-1)
BR400MP		2,5 немесе одан аз	1,5	2,5 немесе одан аз	1,5	EN60335-2-72
SW400MP		2,6	1,5	2,5 немесе одан аз	1,5	EN60335-2-72

Қондырма	Сол жақ тұтқасы (алдыңғы тұтқа)		Оң жақ тұтқасы (артқы тұтқа)		Қолданыстағы стандарт
	a/сағ (м/с^2)	Дәлсіздік K (м/с^2)	a/сағ (м/с^2)	Дәлсіздік K (м/с^2)	
UB400MP	4,2	2,2	2,8	1,2	EN50636-2-100
UB401MP	2,8	1,6	2,5 немесе одан аз	1,5	EN50636-2-100
UB402MP	2,5 немесе одан аз	1,5	2,5 немесе одан аз	1,5	EN50636-2-100
UB403MP	2,5 немесе одан аз	1,5	2,5 немесе одан аз	1,5	EN IEC 62841-4-6
PF400MP	2,5 немесе одан аз	1,5	2,5 немесе одан аз	1,5	ISO22867
WA400MP	2,8	1,5	2,5 немесе одан аз	1,5	ISO22867(ISO11806-1)
SN400MP	2,5 немесе одан аз	1,5	2,5 немесе одан аз	1,5	ISO8437-4

ЕСКЕРТПЕ: Дірілдің жарияланған жалпы мән(дер)і стандартты сынау әдісіне сәйкес өлшенген және оны бір құралды екінші құралмен салыстыру үшін пайдалануға болады.

ЕСКЕРТПЕ: Сондай-ақ дірілдің жарияланған жалпы мән(дер)ін әсерді алдын ала бағалау үшін пайдалануға болады.

⚠***ЕСКЕРТУ:*** **Электрлік құралды іс жүзінде пайдалану кезіндегі дірілдің мәні құралдың пайдалану әдісіне, әсіресе қандай дайындама өңделгеніне байланысты жарияланған мән(дер)інен өзгеше болуы мүмкін.**

⚠***ЕСКЕРТУ:*** **Іс жүзінде пайдалану кезіндегі әсерді бағалау негізінде операторды қорғау үшін қауіпсіздік шараларын анықтаңыз (құралдың өшірілген уақыты және бос жүріс уақытын қоса алғанда, іске қосылу уақыты сияқты барлық жұмыс циклдерін ескеру керек).**

Техникалық регламенттердің талаптарына сәйкестік туралы декларациялар

Тек Еуропа елдеріне арналған

Сәйкестік декларациялары осы пайдалану жөніндегі нұсқаулықтың А қосымшасына қосылған.

ҚАУІПСІЗДІК БОЙЫНША ЕСКЕРТУЛЕР

Электрлік құралдың жалпы қауіпсіздік ескертулері

⚠***ЕСКЕРТУ*** **осы электрлік құралмен бірге берілген қауіпсіздік техникасы бойынша ескертулерді, нұсқауларды, суреттерді және техникалық спецификацияларды оқып шығыңыз.** Төменде берілген нұсқаулардың барлығы орындалмаса, электр тогы соғуы, өрт шығуы және/немесе адам ауыр жарақат алуы мүмкін.

Алдағы уақытта қолдану үшін барлық ескерту мен нұсқауды сақтап қойыңыз.

Ескертулердегі "электрлік құрал" термині қуат көзінен жұмыс істейтін (сымды) электрлік құралды немесе аккумулятормен жұмыс істейтін (сымсыз) электрлік құралды білдіреді.

Жұмыс аймағындағы қауіпсіздік

1. **Жұмыс аймағы таза әрі жарық болуы керек.** Лас немесе қараңғы аймақтарда жазатайым оқиғалар туындауы мүмкін.
2. **Электрлік құралды айналасында тез тұтанатын сұйықтық, газ немесе шаң сияқты заттардан тұратын жарылыс қаупі бар орталарда пайдаланбаңыз.** Электрлік құралдар шаң немесе газды тұтандыратын электр ұшқындарын шығарады.
3. **Электрлік құралды пайдаланған кезде, балалар және бөгде адамдар алшақ жүруі керек.** Басқа нәрсеге алаңдасаңыз, құралға ие бола алмай қалуыңыз мүмкін.

Электрлік қауіпсіздік

1. **Электрлік құралдың ашасы розеткаға сәйкес келуі керек. Ашаны ешбір жағдайда өзгертпеңіз. Адаптер ашаларын жерге тұйықталған электрлік құралдармен пайдаланбаңыз.** Өзгертілмеген ашалар мен сәйкес келетін розеткалар электр тогының соғу қаупін азайтады.
2. **Түтіктер, радиаторлар, жылу батареялары және тоңазытқыштар сияқты жерге тұйықталған бұйымдарды ұстамаңыз.** Егер денеңіз жерге тұйықталатын болса, ток соғу қаупі жоғары болады.
3. **Электрлік құралдарды жаңбырдың астына немесе ылғалды жерлерге қоймаңыз.** Электрлік құралға су кіретін болса, ток соғу қаупі артады.

4. **Қуат сымын дұрыс пайдаланыңыз. Электрлік құралды тасу, тарту немесе қуат көзінен ажырату үшін қуат сымын пайдалануға болмайды. Қуат сымына ыстық зат, май, өткір жиек немесе қозғалмалы бөлшектер тимеуі керек.** Зақымдалған немесе оралған қуат сымдары ток соғу қаупін арттырады.
5. **Электрлік құралды сыртта пайдаланғанда, сыртта қолдануға жарамды ұзартқышты қолданыңыз.** Сыртта қолдануға жарамды шнурды пайдалану ток соғу қаупін азайтады.
6. **Егер электрлік құралды ылғалды жерде пайдалану керек болса, қорғаныстық ажырату құрылғысын (RCD) пайдаланыңыз.** Қорғаныстық ажырату құрылғысын пайдалану ток соғу қаупін азайтады.
7. **Электрлік құралдар электрмагниттік өрістер шығарады, ол пайдаланушыға қауіпті емес.** Дегенмен электрокардиостимулятор және соған ұқсас басқа медициналық құрылғылардың пайдаланушылары электрлік құралды пайдаланбас бұрын, өндірушімен және/немесе дәрігермен кеңесуі керек.

Жеке қауіпсіздік

1. **Электрлік құралды пайдаланған кезде, жасап жатқан жұмысыңызға қырағылық танытып, мұқият болыңыз. Шаршағанда немесе есірткі, алкоголь немесе дәрі-дәрмектің әсерінде болған кезде электрлік құралды пайдаланбаңыз.** Электрлік құралды пайдалану кезінде сәл ғана аңсыздық таныту ауыр жарақатқа әкелуі мүмкін.
2. **Жеке қорғаныс құралдарын пайдаланыңыз. Міндетті түрде қорғаныс көзілдірігін тағыңыз.** Шаңнан қорғайтын маска, сырғанамайтын қорғаныс аяқ киімі, каска немесе құлаққап сияқты қорғаныс жабдықтарын тиісті жағдайларда қолдану жарақаттануды азайтады.
3. **Кездейсоқ іске қосудың алдын алыңыз. Құралды қуат көзіне және/немесе аккумулятор блогына қоспас бұрын, оны жинап немесе тасымалдамас бұрын, ауыстырып-қосқыш өшірулі күйде екеніне көз жеткізіңіз.** Саусақ электрлік құралдың ауыстырып-қосқышында тұрған кезде оны тасымалдау немесе ауыстырып-қосқышы қосулы электрлік құралды қуат көзіне қосу жазатайым оқиғаға әкеп соғуы мүмкін.
4. **Электрлік құралды қоспас бұрын, реттегіш немесе сомынды бұрайтын кілттерді алып тастаңыз.** Электрлік құралдың айналмалы бөлігінде реттегіш немесе сомынды бұрайтын кілт бекітулі қалса, жарақаттауы мүмкін.
5. **Тым артық күш салмаңыз. Әрдайым тұрақты және тепе-теңдік сақтайтын күйде болыңыз.** Бұл күтпеген жағдайда электрлік құралды жақсы басқаруға мүмкіндік береді.
6. **Жұмысқа сай киініңіз. Бос киім кимеңіз және әшекей тақпаңыз. Шашыңызды және киіміңізді қозғалмалы бөлшектерден алшақ ұстаңыз.** Бос киім, әшекейлер немесе ұзын шаш қозғалмалы бөлшектерге ілініп қалуы мүмкін.
7. **Шаң тұту және жинау құрылғылары қамтамасыз етілген болса, олардың қосулы екендігіне және дұрыс қолданылып жатқанына көз жеткізіңіз.** Шаң жинау құрылғысын пайдалану шаңмен байланысты қауіпті азайтуы мүмкін.
8. **Құралды жиі пайдалану нәтижесінде босаңсып, қауіпсіздік қағидаларын елеусіз қалдырмаңыз.** Салғырттық таныту бір мезетте ауыр жарақатқа әкеп соқтыруы мүмкін.
9. **Электрлік құралды пайдаланған кезде көзіңізді жарақаттап алмау үшін міндетті түрде қорғаныс көзілдірігін тағыңыз. Қорғаныс көзілдіріктері АҚШ-та ANSI Z87.1, Еуропада EN 166 немесе Австралияда/Жаңа Зеландияда AS/NZS 1336 қауіпсіздік стандарттарымен сәйкес келуі керек. Австралияда/Жаңа Зеландияда бетіңізді қорғау үшін қорғаныс маскасын кию заң негізінде талап етіледі.**

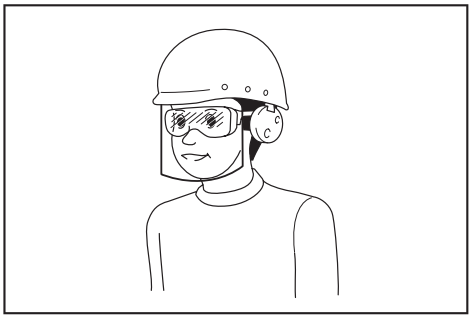

Құрал пайдаланушылары мен жұмыс аймағындағы басқа да тұлғалардың тиісті қауіпсіздік қорғаныс жабдықтарын пайдалануын қамтамасыз ету жұмыс берушінің жауапкершілігінде.

Электрлік құралды пайдалану және күтім жасау

1. **Электрлік құралға артық күш түсірмеңіз. Орындалатын жұмысқа сәйкес келетін электрлік құралды пайдаланыңыз.** Дұрыс таңдалған электрлік құрал өзіне жүктелген жұмысты жақсы және қауіпсіз істейді.
2. **Ауыстырып-қосқышы ақаулы электрлік құралды пайдаланбаңыз.** Ауыстырып-қосқышы ақаулы кез келген электрлік құрал қауіп төндіреді және оны жөндеу керек.
3. **Кез келген реттеулер жасамас бұрын, керек-жарақтарды ауыстырмас бұрын немесе электрлік құралдарды ұзақ уақытқа сақтамас бұрын, ашаны қуат көзінен ажыратыңыз және/немесе аккумулятор блогы бар болса, оны шығарып алыңыз.** Осындай алдын алу шаралары электрлік құралдың кездейсоқ іске қосылу қаупін азайтады.
4. **Электрлік құралдарды балалардың қолы жетпейтін жерде сақтаңыз, сонымен қатар электрлік құралмен жұмыс істей алмайтын және осы нұсқауларды оқымаған тұлғаларға құралды пайдалануға рұқсат етпеңіз.** Арнайы оқытудан өтпеген пайдаланушылар үшін электрлік құрал қауіп төндіреді.

5. **Электр құралдарына және керек-жарақтарға техникалық қызмет көрсетіңіз. Қозғалмалы бөлшектердің ауытқуы және оралуы, зақымдалған бөлшектер және электрлік құралдың жұмысына кері әсер ететін басқа жағдайлардың бар-жоғын тексеріңіз. Зақымы болса, электрлік құралды жөндеген соң бірақ пайдаланыңыз.** Жазатайым оқиғалардың көбі электрлік құралдарға дұрыс техникалық қызмет көрсетілмеу себебінен болады.
6. **Кесу құралдары өткір және таза болуы керек.** Кескіш жиектері өткір кесу құралдарын дұрыс пайдаланса, олар тұрып қалмайды және басқаруға оңай.
7. **Электрлік құралды, керек-жарақтарды және қондырмаларды, т.б. жұмыс жағдайы мен орындалатын жұмысты ескере отырып, осы нұсқауларға сәйкес пайдаланыңыз.** Электрлік құралды басқа мақсатта пайдаланған жағдайда, қауіпті жағдай туындауы мүмкін.
8. **Тұтқалардың және жұмыс орындалатын беттердің құрғақ, таза және майлы болмауын қамтамасыз етіңіз.** Тұтқалар және қолмен ұстайтын беттер тайғақ болса, күтпеген жағдай орын алғанда, құралды пайдалану және оған ие болу мүмкін болмайды.
9. **Электрлік құралды пайдаланған кезде, ішіне тартылу матадан жасалған қорғаныс қолғабын кимеңіз.** Матадан жасалған қорғаныс қолғаптары қозғалмалы бөлшектерге ілініп қалса, жарақаттауы мүмкін.

Аккумулятормен жұмыс істейтін құралды пайдалану және күтім жасау

1. **Тек өндіруші көрсеткен зарядтау құрылғысымен зарядтаңыз.** Бір аккумулятор блогына сәйкес келетін зарядтау құрылғысын басқа аккумулятор блогымен пайдалану өрт қаупін тудыруы мүмкін.
2. **Электрлік құралдарды тек көрсетілген аккумулятор блоктарымен пайдаланыңыз.** Кез келген басқа аккумулятор блоктарын пайдалану жарақат алу мен өрт шығу қапуін тудыруы мүмкін.
3. **Аккумулятор блогын пайдаланбаған кезде, оны қағаз қыстырғыштар, тиындар, кілттер, шегелер, бұрандалар сияқты металл заттар мен бір клеммадан екіншісіне қосылыс жасау мүмкін басқа шағын металл заттардан аулақ ұстаңыз.** Аккумулятор клеммаларының қысқа тұйықталуы күйік шалуға немесе өртке әкеп соғуы мүмкін.
4. **Дұрыс пайдаланбаған кезде аккумулятордан сұйықтық ағуы мүмкін; оған тимеуге тырысыңыз. Егер абайсызда тиіп кетсеңіз, сумен шайыңыз. Егер сұйықтық көзге тиген болса, медициналық көмекке жүгініңіз.** Аккумулятордан шыққан сұйықтық тітіркену немесе күйікке себеп болуы мүмкін.
5. **Зақымдалған немесе өзгертілген аккумулятор блогын пайдаланбаңыз.** Зақымдалған немесе өзгертілген аккумуляторлардан нәтижесінде өрт, жарылыс немесе жарақат алу қаупіне әкелетін күтпеген жағдайлар туындауы мүмкін.
6. **Аккумулятор блогын немесе құралды от немесе шамадан тыс жоғары температура шығаратын заттың жанына қоймаңыз.** Отқа түссе немесе температура 130 °C-тан жоғары болса, жарылуы мүмкін.
7. **Зарядтауға қатысты нұсқаулардың барлығын орындаңыз және аккумулятор блогын немесе құралды нұсқауларда көрсетілген температура ауқымынан тыс зарядтамаңыз.** Дұрыс зарядтамалмаса немесе көрсетілген ауқымнан тыс температурада зарядталса, аккумулятор зақымдалуы және өрт шығу қаупі артуы мүмкін.

Қызмет көрсету

1. **Электрлік құралға қызмет көрсетуді тек қаа жөндеу бойынша білікті аман тиісті қосалқы бөлшектерді пайдаланып жүзеге асыруы қажет.** Бұл электрлік құралдың қауіпсіздігін қамтамасыз етеді.
2. **Зақымдалған аккумулятор блоктарына қызмет көрсетуге болмайды.** Аккумулятор блоктарына қызмет көрсетуді өндіруші немесе өкілетті қызмет маманы орындауы тиіс.
3. **Керек-жарақтарды майлау және ауыстыру нұсқауын орындаңыз.**

Қосымша қауіпсіздік нұсқаулары

1. **Кескіш құрал айналған кезде қолыңызды, бетіңізді және киіміңізді жақындатпаңыз.** Мұны орындамау дене жарақатын алуға себеп болуы мүмкін.
2. **Жұмыс кезінде айналадағы адамдар мен жануарлар құралдан кемінде 15 м қашықтықта болуы керек. Біреу жақындаса, құралды өшіріңіз.**
3. **Жұмыс кезінде орнықсыз немесе тайғақ не көлбеу бетте тұрмаңыз. Суық мезгілде мұз және қардан сақ болыңыз және аяқ киіміңіз берік болсын.**
4. **Басқаруды жоғалтпау үшін, саты немесе ағаштың үстінде жұмыс істемеңіз.**
5. **Пайдалану алдында, жұмыс аймағында тас немесе басқа қатты заттардың болмауын тексеріңіз.** Бұл олардың ұшып кетуіне немесе қауіпті кері соққыға әкелуі мүмкін және ауыр жарақат тудыруы және/немесе мүлікке зақым келтіруі мүмкін.
6. **Кескіш жүздерді пайдаланған кезде, кері соққыны болдырмаңыз және кездейсоқ кері соққыға дайын болыңыз. «Кері соққы» бөлімін қараңыз.**
7. **Құралды қысқа уақытқа қалдырсаңыз да, аккумулятор картриджін шығарып алыңыз.** Аккумулятор картриджі орнатылған, қараусыз қалдырылған құралды рұқсаты жоқ адам пайдаланып, ауыр жағдайға әкелуі мүмкін.
8. **Құралға техникалық қызмет көрсету немесе жөндеу не тазалау алдында оны үнемі өшіріп, аккумулятор картриджін шығарып алыңыз.**
9. **Құралды сақтамас бұрын, оны толық тазалап, техникалық қызмет көрсетіңіз. Аккумулятор картриджін шығарып алыңыз.**

Қақпақты кескіш жүзге орнатыңыз.

10. **Құралды балалардың қолы жетпейтін құрғақ, биік немесе жабық жерде сақтаңыз.**
11. **Кескіш жүзді ұстаған кезде, қорғаныш қолғабын киіңіз.** Қолғап кимесеңіз, кескіш жүздер қолды қатты кесіп кетуі мүмкін.
12. **Кескіш жүзбен жұмыс істегенде, қолғап киіңіз және жүзге жүз қақпағын қойыңыз.**
13. **Пайдаланбаған кезде, жүз қақпағын жүзге орнатыңыз. Жұмысты бастамас бұрын қақпақты алып тастаңыз.**
14. **Құралды тасымалдау алдында, оны өшіріп, аккумулятор картриджін шығарып алыңыз. Қақпақты кескіш жүзге орнатыңыз.**
15. **Құралды іске қоспас бұрын, кескіш құралдың жермен және ағаш сияқты басқа кедергілермен жанасып тұрмағанын тексеріңіз.**
16. **Кескіш құрал сақтандырғышпен жабдықталуы тиіс. Сақтандырғыштары зақымдалған немесе мүлдем жоқ құралды іске қоспаңыз!**
17. **Жұмыс кезінде кесу қондырмасында жарық немесе зақымдардың болмауын жиі тексеріп тұрыңыз. Тексеру алдында, аккумулятор картриджін шығарып алыңыз және кесу қондырмасы толық тоқтағанша күтіңіз. Жарықтар терең болмаса да, зақымдалған кесу қондырмасын дереу ауыстырыңыз.**
18. **Құралды нашар ауа райында немесе найзағай тию қаупі бар болған жағдайда пайдаланбаңыз.**
19. **Құралды пайдалану арқылы электр кабельдері, су құбырлары, газ құбырлары және т.б. зақымдалса, қауіп төндіретіндіктен, олардың жоқ екеніне көз жеткізіңіз.**
20. **Жұмыс кезінде құралды әрдайым екі қолыңызбен ұстаңыз. Пайдалану кезінде құралды бір қолмен ұстамаңыз.**
21. **Тұтқаларды құрғақ, таза ұстаңыз және майлы болмауын қамтамасыз етіңіз. Барлық суытатын ауа кірістерін қоқыстардан тазалаңыз.**
22. **Жұмыс кезінде иық белбеуін пайдаланыңыз. Құралды оң жағыңызда берік ұстаңыз.**
23. **Беріліс қорабын жұмыс кезінде және жұмысты аяқтағаннан кейін бірден ұстауға болмайды.** Себебі беріліс қорабы жұмыс кезінде қызып кетіп, күйік шалуға себеп болуы мүмкін.
24. **Шаршағаннан басқаруды жоғалтпау үшін, демалып тұрыңыз.** Әр сағат сайын 10-20 минут демалуға кеңес береміз.
25. **Қауіпті ортадан сақтаныңыз. Құралды дымқыл немесе ылғал жерлерде пайдаланбаңыз немесе жаңбырдың астында ұстамаңыз. Құралға су енетін болса, ток соғу қаупі артады.**
26. **Аккумулятор(лар)ды отқа тастамаңыз.** Элементі жарылуы мүмкін. Кәдеге жарату бойынша арнайы ықтимал нұсқауларды жергілікті нормалардан қараңыз.
27. **Аккумулятор(лар)ды ашпаңыз немесе бүлдірмеңіз.** Құрамындағы электролит өте улы және көз немесе теріні зақымдауы мүмкін. Жұтып қойған жағдайда улы болуы мүмкін.
28. **Аккумуляторды жаңбыр астында немесе ылғалды жерлерде зарядтамаңыз.**

Жеке қорғаныс жабдығы

► Сурет1

1. **Ұшатын қоқыстардан немесе құлайтын нысандардан қорғану үшін қорғаныш каскасын, қорғаныш көзілдірігі мен қорғаныш қолғабын киіңіз.**
2. **Есту қабілетінен айырылмау үшін құлаққап тағыңыз.**
3. **Қауіпсіз пайдалану үшін дұрыс киім мен аяқ киім, мысалы берік, сырғанамайтын аяқ киім киіңіз. Бос киім кимеңіз және әшекей тақпаңыз.** Бос киім, әшекей немесе ұзын шаш қозғалмалы бөлшектерге ілініп қалуы мүмкін.
4. **Кескіш жүзді ұстаған кезде, қорғаныш қолғабын киіңіз.** Қолғап кимесеңіз, кескіш жүздер қолды қатты кесіп кетуі мүмкін.

Кері соққы (жүз соққысы)

1. **Кері соққы (жүз соққысы) тұрып қалған немесе кептелген кескіш жүзге берілетін, кенеттен пайда болатын реакция. Мұндай жағдайда, құрал бүйір жаққа немесе операторға қарай үлкен күшпен ұшып кетіп, ауыр жарақатқа әкелуі мүмкін.**
2. **Кері соққы көбінесе сағаттың 12-2 тілдерінің арасындағы жүз сегментін диаметрі 3 см немесе одан ұзын қатты зат, бұта мен ағаштарға қолданғанда пайда болады.**

► Сурет2

3. **Кері соққыны болдырмау үшін:**
    1. **Сағаттың 8-11 тілдерінің арасындағы сегментті қолданыңыз.**
    2. **Сағаттың 12-2 тілдерінің арасындағы сегментті қолданбаңыз.**
    3. **Оператор тиісті түрде дайындықтан өткен және тәжірибесі бар, қатерді түсінетін адам болмаса, сағаттың 11-12 тілдерінің арасындағы және 2-5 тілдерінің арасындағы сегментті қолдануға болмайды.**
    4. **Кескіш жүздерді шарбақ, қабырға, ағаш діңгегі және тас сияқты қатты заттарға жақын пайдаланбаңыз.**
    5. **Жиектеу мен көгал шөбін қысқарту сияқты жұмыс үшін кескіш жүздерді тігінен пайдаланбаңыз.**

► Сурет3

Діріл

1. **Қан айналымы нашар адамдарға шамадан тыс діріл әсер етсе, қан тамырларына немесе жүйке жүйесіне зақым келуі мүмкін.** Діріл саусақ, қол мен білектегі келесі симптомдарға әкелуі мүмкін: "Ұйқыға кету" (қозғалмай қалу), шаншу, ауыру, шаншу

сезімі, тері түсінің немесе терінің өзгеруі. Осы симптомдардың кез келгені пайда болса, дәрігерге қаралыңыз!

2. **"Ақ саусақ ауруына" ұшырау қаупін азайту үшін жұмыс кезінде қолыңызды жылы ұстаңыз және құрал мен керек-жарақтарды дұрыс пайдаланыңыз.**

Аккумулятор картриджіне арналған маңызды қауіпсіздік нұсқаулары

1. **Аккумулятор картриджін пайдаланбас бұрын, (1) аккумулятордың зарядтау құрылғысындағы, (2) аккумулятордағы және (3) аккумуляторды пайдаланатын өнімдегі барлық нұсқаулар мен ескерту білгілерін оқып шығыңыз.**
2. **Аккумулятор картриджін бөлшектемеңіз немесе өз бетіңізше ашып жөндемеңіз.** Ол өрт, шамадан тыс қызу немесе жарылу жағдайларына алып келуі мүмкін.
3. **Егер аккумулятор картриджді пайдалану уақыты бірталай қысқарған болса, пайдалануды дереу тоқтатыңыз. Бұл қызып кету, ықтимал күйіктер немесе тіпті жарылыс қаупін тудыруы мүмкін.**
4. **Егер электролит көзіңізге тиген болса, көзіңізді таза сумен шайыңыз және дереу медициналық көмекке жүгініңіз. Бұл көру қабілетінен айырылуға әкеп соқтыруы мүмкін.**
5. **Аккумулятор картриджді жалғасуларын бір бірімен матастырмаңыз:**
   (1) **Клеммаларды кез келген ток өткізгіш материалдарға тигізбеңіз.**
   (2) **Аккумулятор картриджін ішінде шегелер, тиындар, т.б. басқа металл заттары бар контейнерде сақтамаңыз.**
   (3) **Аккумулятор блогын суға салмаңыз немесе жаңбыр астында қалдырмаңыз.**

   Аккумулятор түйіспелерінің туйықталуы үлкен ток ағынының пайда болуына, қызып кетуге, ықтимал күйіктерге және тіпті бұзылуға себеп болуы мүмкін.
6. **Құралды және аккумулятор блогын температурасы 50 °C-ден (122 °F) шамасынан асатын жерлерде сақтамаңыз және пайдаланбаңыз.**
7. **Аккумулятор блогы қатты зақымдалған немесе толығымен тозған болса да, оны отқа жақпаңыз. Аккумулятор блогы отта жарылып кетуі мүмкін.**
8. **Аккумулятор картриджін шегелеуге, кесуге, басуға, лақтыруға, құлатуға немесе оны қатты затпен соғуға болмайды.** Бұл әрекеттер өрт, шамадан тыс қызу немесе жарылу жағдайларына алып келуі мүмкін.
9. **Зақымдалған аккумуляторды пайдаланбаңыз.**
10. **Жинаққа кіретін литий-ионды аккумуляторлар денсаулыққа және қоршаған ортаға зиянды заттар заңнамасы талаптарына сәйкес қарастырылады.**

    Коммерциялық тасымалдау үшін, мысалы, үшінші тараптар, экспедиторлар үшін қаптамада және таңбалауда арнайы талаптар сақталуы тиіс.
    Жіберілетін өнімді дайындау үшін қауіпті заттар бойынша сарапшы маманмен кеңесу керек.
    Сонымен қатар ұлттық ережелерді де толық қарап шығыңыз.
    Ашық түйіспелерді жауып, аккумуляторды қаптамаға қозғалмайтындай етіп орналастырыңыз.
11. **Аккумулятор картриджін кәдеге жаратқан кезде оны құралдан шығарып алып, қауіпсіз жерде кәдеге жаратыңыз. Аккумуляторды кәдеге жаратуға қатысты жергілікті ережелерді орындаңыз.**
12. **Аккумуляторларды тек Makita компаниясы көрсеткен өнімдермен бірге пайдаланыңыз.** Аккумуляторларды үйлесімді емес өнімдерге орнату өртке, қызып кетуге, жарылысқа немесе электролит ағуына әкеп соқтыруы мүмкін.
13. **Егер құрал ұзақ уақыт бойы пайдаланылмайтын болса, құралдағы аккумуляторды алып тастау керек.**
14. **Аккумулятор картриджін пайдалану кезінде және пайдаланғаннан кейін, ол қызып, күйікке немесе төмен температуралы күйікке әкелуі мүмкін. Ыстық аккумулятор картридждерімен жұмыс істегенде сақ болыңыз.**
15. **Құралдың клеммасын пайдаланғаннан кейін, оны бірден ұстамаңыз, ол күюге себеп болатындай ыстық болуы мүмкін.**
16. **Аккумулятор картриджінің клеммаларына, саңылауларына және ойықтарына жоңқа, шаң немесе кірдің тұрып қалуын болдырмаңыз.** Бұл құралдың қызуына, тұтануына, жарылуына және батарея картриджінің істен шығуына әкеліп, күйік немесе жарақат алуға себеп болуы мүмкін.
17. **Егер құрал жоғары вольтты электрлік қуат желілері жанында пайдалануға жарамды болмаса, аккумуляторлық картриджді жоғары вольтты электрлік қуат желілері жанында пайдаланбаңыз.** Бұл құралдың немесе аккумулятор картриджінің істен шығуына немесе сынуына алып келуі мүмкін.
18. **Аккумуляторды балалардан аулақ ұстаңыз.**

ОСЫ НҰСҚАУЛАРДЫ САҚТАҢЫЗ.

⚠***САҚ БОЛЫҢЫЗ:*** **Тек түпнұсқа Makita аккумляторларын пайдаланыңыз.** Түпнұсқа емес Makita аккумуляторларын немесе өзгертілген аккумуляторларды пайдалану нәтижесінде өрт, жарақат алу немесе зақымдалуға себеп болатын аккумулятор жарылуына әкелуі мүмкін. Ол сондай-ақ Makita құралы мен зарядтау құрылғысы үшін Makita кепілдігінің күшін жояды.

Аккумулятордың максималды қызмет ету мерзімін сақтау бойынша кеңестер

1. **Аккумулятор картриджін қуаты толығымен таусылмас бұрын зарядтаңыз. Электр құралының қуаты аз екендігін байқаған кезде, құрал жұмысын тоқтатып, аккумулятор картриджін зарядтаңыз.**
2. **Толығымен зарядталған аккумулятор картриджін ешқашан қайта зарядтамаңыз. Артық зарядтау аккумулятордың қызмет ету мерзімін қысқартады.**
3. **Аккумулятор картриджін 10 °C – 40 °C (50 °F – 104 °F) бөлме температурасында зарядтаңыз. Зарядтамас бұрын аккумулятор картриджін суытыңыз.**
4. **Аккумулятор картриджін пайдаланбаған уақытта оны құралдан немесе зарядтау құрылғысынан алып тастаңыз.**
5. **Егер аккумулятор картриджін ұзақ уақыт бойы (алты айдан артық) пайдаланбаған болсаңыз, оны зарядтаңыз.**

БӨЛШЕКТЕР СИПАТТАМАСЫ

► **Сурет4**

1	Аккумулятор картриджі	2	Құлыпты ашу тетігі	3	Ауыстырып-қосқыш шүріппесі	4	Ілгіш
5	Тұтқа	6	Босату түймесі	7	Кедергі	8	Индикатор шамдары
9	Басты қуат түймесі	10	Иық белбеуі	-	-	-	-

ФУНКЦИОНАЛДЫҚ СИПАТТАМАСЫ

⚠***ЕСКЕРТУ:*** **Құралдың функциясын реттемес және тексермес бұрын, әрдайым құралдың өшірулі екендігіне және аккумулятор картриджінің алынғанына көз жеткізіңіз.** Құралды өшіріп, аккумулятор картриджін алып тастамаған жағдайда, құрал кенеттен іске қосылып, ауыр жарақатқа себеп болуы мүмкін.

Аккумулятор картриджін орнату немесе алу

⚠***САҚ БОЛЫҢЫЗ:*** **Аккумулятор картриджін орнатпас немесе алмас бұрын, әрдайым құралды өшіріңіз.**

⚠***САҚ БОЛЫҢЫЗ:*** **Аккумулятор картриджін орнатқан немесе алған кезде құралды және аккумулятор картриджін мықтап ұстаңыз.** Құралды және аккумулятор картриджін мықтап ұстамау, олардың қолыңыздан сырғанап түсіп, нәтижесінде құралдың және аккумулятор картриджінің зақымдалуына және жарақат алуға әкеп соқтыруы мүмкін.

Аккумулятор картриджін орнату үшін, аккумулятор картриджіндегі тілшені корпустағы ойықпен туралап, оны орнына сырғытып салыңыз. Сырт еткен дыбыс естілмейінше оны орнына итеріп салыңыз. Егер суретте көрсетілгендей қызыл индикатор көрініп тұрса, ол толығымен құлыпталмағанын білдіреді.

Аккумулятор картриджін алу үшін картридждің алдыңғы жағындағы түймені сырғытып, оны құралдан сырғытып шығарып алыңыз.

► **Сурет5:** **1.** Қызыл индикатор **2.** Түйме **3.** Аккумулятор картриджі

⚠***САҚ БОЛЫҢЫЗ:*** **Аккумулятор картриджін әрдайым қызыл индикатор көрінбейтіндей етіп, толығымен орнатыңыз.** Олай жасамаған жағдайда, ол құралдан кездейсоқ түсіп қалып, сізді немесе айналаңыздағы адамдарды жарақаттауы мүмкін.

⚠***САҚ БОЛЫҢЫЗ:*** **Аккумулятор картриджін күштеп орнатпаңыз.** Егер картридж жеңіл сырғымаса, демек ол дұрыс салынбаған.

Құралдың/аккумулятордың қорғаныс жүйесі

Құрал құралды/аккумуляторды қорғау жүйесімен жабдықталған. Бұл жүйе құрал мен аккумулятордың қызмет ету мерзімін ұзарту үшін моторға берілетін қуатты автоматты түрде өшіреді. Егер құрал төмендегі жағдайлардың біреуіне тап болса, құрал жұмыс барысында автоматты түрде тоқтайды және индикатор шамдары жанады:

► **Сурет6:** **1.** Индикатор шамдары

Индикатор шамдары				**Қорғаныс күйі**
Түсі	**Жанып тұру**	**Өшірулі**	**Жыпылықтау**	
Жасыл	•1		•2	Шамадан тыс жүктелген
Қызыл	•1		•2	Қызып кету
Қызыл	•1		•2	Шамадан тыс разряд

Шамадан тыс жүктемеден қорғаныс

Егер құрал немесе аккумулятор келесі жағдайлардың біреуіне тап болса, құрал автоматты түрде тоқтап, индикатор шамы жасыл түспен жыпылықтай бастайды:

— Құрал немесе аккумулятор оралып қалған арамшөп және басқа қоқыспен шамадан тыс жүктелген.
— Құрал бұғатталған.
— Ауыстырып-қосқыш шүріппесі тартылған кезде, басты қуат түймесі қосулы болады.

Бұл жағдайда ауыстырып-қосқыш шүріппесін босатыңыз және қажет болған жағдайда артық жүктеме себебін алып тастаңыз. Содан кейін әрекетті жалғастыру үшін ауыстырып-қосқыш шүріппені тартыңыз.

⚠*САҚ БОЛЫҢЫЗ:* Артық жүктеме себебін алмас бұрын, құралды өшіргеніңізге көз жеткізіңіз.

Құралды немесе аккумуляторды қызып кетуден қорғау

Құрал немесе аккумулятор картриджі қызып кеткен жағдайда, құрал автоматты түрде тоқтап, индикатор шамы қызыл түспен жанады. Құралды қайтадан іске қосудан бұрын құралдың/аккумулятордың сууына мүмкіндік беріңіз.

Зарядтың шамадан тыс таусылуынан қорғаныс

Аккумулятордың қалған қуаты төмен болған кезде, құрал автоматты түрде тоқтайды. Индикатор шамы қызыл түспен жыпылықтай бастайды. Ауыстырып-қосқыштары істеп тұрса да, құрал жұмыс істемесе, аккумулятор картриджін құралдан шығарып алып, оны зарядтаңыз.

Аккумулятордың қалған қуатын көрсету

Тек индикаторы бар аккумулятор картриджіне арналған.

Аккумулятордың қалған қуатын көрсету үшін аккумулятор картриджіндегі тексеру түймесін басыңыз. Индикатор шамдары бірнеше секунд жанып тұрады.

► **Сурет7:** **1.** Индикатор шамдары **2.** Тексеру түймесі

Индикатор шамдары			Қалған қуат
Жанып тұру	Өшірулі	Жыпылықтау	
■	□	◪	
■ ■ ■ ■			75% - 100%
■ ■ ■ □			50% - 75%
■ ■ □ □			25% - 50%
■ □ □ □			0% - 25%
◪ □ □ □			Аккумуляторды зарядтаңыз.
■ ■ □ □ ↑ ↓ □ □ ■ ■			Аккумулятор ақаулы болуы мүмкін.

ЕСКЕРТПЕ: Қолдану жағдайларына және қоршаған ортаның температурасына қарай көрсеткіш нақты қуаттан біршама ерекшелениуі мүмкін.

ЕСКЕРТПЕ: Аккумулятордың қорғаныс жүйесі жұмыс істегенде, бірінші (шеткі сол жақ) индикатор шамы жыпылықтайды.

Басты қуат ауыстырып-қосқышы

⚠*ЕСКЕРТУ:* Басты қуат ауыстырып-қосқышын пайдаланбаған кезде оны әрдайым өшіріп жүріңіз.

Құралды іске қосу үшін негізгі қуат түймесін басыңыз. Құралды өшіру үшін индикатор шамы өшкенше басты қуат түймесін басып тұрыңыз.

► **Сурет8:** **1.** Индикатор шамдары **2.** Басты қуат түймесі

ЕСКЕРТПЕ: Ауыстырып-қосқыш шүріппесі жұмыс істемейтін кезде тартылса, индикатор шамы жыпылықтайды. Құлыптау тетігін және ауыстырып-қосқыш шүріппесін ұстап тұрған кезде басты қуат ауыстырып-қосқышын қосқан жағдайда шам жыпылықтайды.

ЕСКЕРТПЕ: Бұл құрал автоматты түрде өшіру функциясын пайдаланады. Кездейсоқ іске қосылуына жол бермеу үшін, басты қуат ауыстырып-қосқышы қосылғаннан кейін ауыстырып-қосқыш шүріппесі белгілі бір уақыт аралығында тартылмаған кезде, басты қуат ауыстырып-қосқышы автоматы түрде өшеді.

Ауыстырып-қосқыштың әрекеті

⚠*ЕСКЕРТУ:* Қауіпсіздігіңіз үшін бұл құралда кездейсоқ іске қосылуға жол бермейтін құлыптау тетігі орнатылған. Құрал құлыптау тетігін баспай, жай ғана ауыстырып-қосқыш шүріппесін тартқан кезде іске қосылған жағдайда, оны ЕШҚАШАН пайдаланбаңыз. Әрі қарай қолдану АЛДЫНДА құралды тиісті түрде жөндеу үшін біздің өкілетті қызмет көрсету орталығымызға қайтарыңыз.

⚠*ЕСКЕРТУ:* Құлыпты ашу тетігін ЕШҚАШАН орамаңыз немесе оның мақсаты мен функцияларына зақым келтірмеңіз.

САҚ БОЛЫҢЫЗ: **Аккумулятор картриджін құралға орнатпас бұрын, әрдайым ауыстырып-қосқыш шүріппесінің дұрыс жұмыс істеп тұрғанын және босатылған кезде "OFF" (ӨШІРУЛІ) күйіне оралатындығын тексеріңіз.**

САҚ БОЛЫҢЫЗ: **құралды тасымалдаған кезде, саусағыңызды басты қуат түймесіне және ауыстырып-қосқыш шүріппесіне қоймаңыз.** Құрал кездейсоқ іске қосылып, жарақат тудыруы мүмкін.

НАЗАР САЛЫҢЫЗ: **Құлыптау тетігін баспай, ауыстырып-қосқыш шүріппесін қатты тартпаңыз. Бұл қосқыштың зақымдануына әкелуі мүмкін.**

Ауыстырып-қосқыш шүріппесінің кездейсоқ тартылып кетуіне жол бермеу үшін құлыптау тетігі орнатылған.

► **Сурет9: 1.** Құлыпты ашу тетігі **2.** Ауыстырып-қосқыш шүріппесі

Құралды іске қосу үшін, басты қуат ауыстырып-қосқышын қосыңыз және тұтқасынан (құлыпты ашу тетігі ұстау арқылы босатылады) ұстап, содан кейін ауыстырып қосқыш шүріппесін тартыңыз. Құралдың жылдамдығы ауыстырып-қосқыш шүріппесіндегі қысымды арттырған сайын артады. Құралды тоқтату үшін ауыстырып-қосқыш шүріппесін босатыңыз.

Жылдамдықты реттеу

Негізгі қуат түймесін басып, құралдың жылдамдығын таңдауға болады. Негізгі қуат түймесін басқан сайын, жылдамдық деңгейі өзгереді.

► **Сурет10: 1.** Индикатор шамдары **2.** Басты қуат түймесі

Индикатор шамдары	Режим
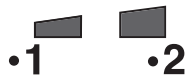	Жоғары
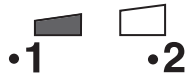	Төмен

Электронды айналу моментін басқару функциясы

Бұл құрал кері соққыны тудыратын айналу жылдамдығының кенеттен төмендеуін электронды түрде нықтайды. Мұндай жағдайда, кесу құралының одан әрі айналуына жол бермеу үшін құрал автоматты түрде тоқтайды. Құралды қайта іске қосу үшін ауыстырып-қосқыш шүріппесін босатыңыз. Айналу жылдамдығының кенет төмендеу себебін анықтаңыз, содан кейін құралды қосыңыз.

ЕСКЕРТПЕ: Бұл функция кері соққылардың алдын-алу шарасы болып табылмайды.

ҚҰРАСТЫРУ

ЕСКЕРТУ: **Құралмен жұмыс істемес бұрын, әрдайым құралдың өшірулі екеніне және аккумулятор картриджінің алынғанына көз жеткізіңіз.** Құралды өшіріп, аккумулятор картриджін алып тастамаған жағдайда, құрал кенеттен іске қосылып, ауыр жарақатқа себеп болуы мүмкін.

ЕСКЕРТУ: **Құралды толық құрастырғаннан кейін ғана іске қосыңыз.** Жартылай құрастырылған күйдегі құралмен жұмыс істеу кездейсоқ іске қосылу арқылы дене жарақатын алуға себеп болуы мүмкін.

Тұтқаны орнату

Тұтқаны бірге берілген қысқыштар мен болттар көмегімен бекітіңіз. Тұтқаның аралық пен көрсеткі белгісінің арасында орналасқанына көз жеткізіңіз. Аралықты алып тастауға немесе қысуға болмайды.

► **Сурет11: 1.** Бекіткіш **2.** Алты қырлы бастиекті болт **3.** Тұтқа **4.** Көрсеткі белгісі **5.** Аралық

Келесі саптамаларды қолданған кезде, кедергідегі бұранданың көмегімен кедергіні тұтқаға бекітіңіз.

- Саптама-шөп шапқыш, қайшы типті
- Шөп шапқыш саптамасы *
- Саптама жиеккескіш

*. Металл жүзі бекітілген кезде ғана.

► **Сурет12: 1.** Кедергі **2.** Бұранда

Қондырма түтігін орнату

САҚ БОЛЫҢЫЗ: **Орнатқаннан кейін әрдайым саптама түтігінің бекітілгенін тексеріңіз.** Дұрыс орнатылмаған жағдайда саптама түтігі қуат қондырғысынан түсіп қалып, адамды жаралауы мүмкін.

Қондырма түтігін қуат көзі блогына орнатыңыз.

1. Қуат қондырғысының тетігін саптама жаққа қарай бұраңыз.

► **Сурет13: 1.** Тетік

2. Саптаманың қақпағын алыңыз. Істікті көрсеткі белгісімен туралаңыз және саптама түтігін босату түймесі шыққанша енгізіңіз.

► **Сурет14: 1.** Босату түймесі **2.** Көрсеткі белгісі **3.** Істік

3. Тетікті қуат қондырғысы жағына қарай бұраңыз.

► **Сурет15: 1.** Тетік

Тетіктің беті түтікке параллель екеніне көз жеткізіңіз.

Түтікті алып тастау үшін оны саптама жаққа қарай бұраңыз және босату түймесін басып тұрып, түтікті тартып шығарыңыз.

► **Сурет16: 1.** Босату түймесі **2.** Тетік **3.** Түтік

Тұтқа күйін реттеу

Құралды ыңғайлы пайдалану үшін, тұтқа күйін реттеңіз.

Тұтқадағы алты қырлы бастиекті болтты босатыңыз. Тұтқаны ыңғайлы жұмыс орнына жылжытып, болтты бекітіңіз.

► **Сурет17: 1.** Тұтқа **2.** Алты қырлы бастиекті болт

Иық белбеуін бекіту

⚠*ЕСКЕРТУ:* Құралды үнемі қадағалау үшін өте сақ болыңыз. Құралдың жұмыс аймағында өзіңізге немесе өзгеге қарай ауытқып кетуіне жол бермеңіз. Құралды басқара алмай қалу оператордың және айналадағы адамның ауыр жарақат алуына әкелуі мүмкін.

⚠*САҚ БОЛЫҢЫЗ:* Құралды портативті қуат беру блогы сияқты сөмке түріндегі қуат көзімен тіркесімде пайдаланған кезде құралдың жиынтығындағы иық белбеуін емес, Makita компаниясы ұсынған ілгіш белдікті қолданыңыз.

Егер құралдың жиынтығындағы иық белбеуі мен сөмке түріндегі қуат көзінің иық белбеуін бірге тағатын болсаңыз, төтенше жағдайда құралды немесе сөмкелі қуат көзін алу қиынға соғады және бұл апатқа әкелуі немесе жарақатқа себеп болуы мүмкін. Ұсынылған ілгіш белдік туралы Makita өкілетті қызмет көрсету орталығынан сұраңыз.

⚠*САҚ БОЛЫҢЫЗ:* әрдайым құралға бекітілген иық белбеуін пайдаланыңыз. Жұмысты бастамас бұрын, шаршауға жол бермеу үшін иық белбеуін пайдаланушының дене өлшеміне сай реттеңіз.

⚠*САҚ БОЛЫҢЫЗ:* жұмысты бастамас бұрын, иық белбеуінің құрал ілгішіне дұрыс орнатылғанына көз жеткізіңіз.

1. Иық белбеуін сол жақ иығыңызға тағыңыз.

► **Сурет18**

2. Иық белбеуіндегі ілмекті құрал ілгішіне бекітіңіз.

► **Сурет19: 1.** Ілгіш **2.** Ілмек

3. Иық белбеуін ыңғайлы жұмыс істеу күйіне реттеңіз.

► **Сурет20**

Иық белбеуі тез босату мүмкіндімен жабдықталған. Құралды иық белбеуінен босату алу үшін, айылбас шеттерін жай ғана қысыңыз.

► **Сурет21: 1.** Айылбас

Алты қырлы кілтті сақтау

⚠*САҚ БОЛЫҢЫЗ:* алты қырлы кілтті құралдың басына енгізілген күйде қалдырмаңыз. Бұл жарақатқа және/немесе құралдың зақымдалуына әкелуі мүмкін.

Алты қырлы кілт қолданылмайтын кезде жоғалып қалмауы үшін суретте көрсетілгендей сақтаңыз.

► **Сурет22: 1.** Тұтқа **2.** Алты қырлы кілт

ТЕХНИКАЛЫҚ ҚЫЗМЕТ КӨРСЕТУ

⚠*ЕСКЕРТУ:* Құралды тексеру немесе оған техникалық қызмет көрсету жұмыстарын жүргізуге әрекеттенбес бұрын, әрдайым құралдың өшірулі екендігіне және аккумулятор картриджінің алынғанына көз жеткізіңіз. Құралды өшіріп, аккумулятор картриджін алып тастамаған жағдайда, құрал кенеттен іске қосылып, ауыр жарақатқа себеп болуы мүмкін.

***НАЗАР САЛЫҢЫЗ:* Жанармайды, бензинді, сұйылтқышты, спиртті немесе соған ұқсас заттарды ешқашан пайдаланбаңыз. Нәтижесінде түссіздену, бүліну немесе жарықтар пайда болуына әкелуі мүмкін.**

Өнімнің ҚАУІПСІЗДІГІ мен СЕНІМДІЛІГІН қамтамасыз ету үшін, жөндеу жұмыстары, кез келген басқа техникалық қызмет көрсету немесе реттеу әрдайым Makita қосалқы бөлшектерін пайдалану арқылы Makita компаниясының өкілетті немесе зауыттық қызмет көрсету орталықтары тарапынан орындалуы керек.

Құралды тазалау

Құралды шаңнан, кірден немесе кесілген шөптен құрғақ шүберекпен немесе сабынды суға батырылған шүберекті сығып алып, тазалаңыз. Құралдың шамадан тыс қызып кетуін болдырмау үшін, құралдың желдеткішіне жабысқан кесілген шөпті немесе қоқысты алып тастаңыз.

Аккумулятор сақтандырғышы

⚠*ЕСКЕРТУ:* Аккумулятор сақтандырғышын алмаңыз. Құралды аккумулятор сақтандырғышы алынған күйде пайдалануға болмайды. Батарея картриджіне тікелей күш түсіру аккумулятор ақаулығына және жарақаттануға және/немесе өртке әкелуі мүмкін. Егер аккумулятор сақтандырғышы бұзылған немесе зақымдалған болса, жөндету үшін өкілетті қызмет көрсету орталығына хабарласыңыз.

► **Сурет23: 1.** Аккумулятор сақтандырғышы

АҚАУЛЫҚТАРДЫ ЖОЮ

Жөндеу жұмыстарына тапсырыс беруден бұрын, тексерулер жүргізіңіз. Нұсқаулықта көрсетілмеген мәселелер анықталса, құралды бөлшектемеңіз. Makita компаниясының өкілетті қызмет көрсету орталықтарына хабарласыңыз және жөндеу үшін әрқашан Makita қосалқы бөлшектерін пайдаланыңыз.

Ақаулы күйі	**Ықтимал себебі (ақаулық)**	**Шешім**
Мотор іске қосылмайды.	Аккумулятор картриджі орнатылған жоқ.	Аккумулятор картриджін орнатыңыз.
	Аккумулятор мәселесі (кернеу төмен)	Аккумуляторды қайта зарядтаңыз. Қайта зарядтау тиімді болмаса, аккумуляторды ауыстырыңыз.
	Жетек жүйесі дұрыс жұмыс істемейді.	Жергілікті қызмет көрсету орталығынан жөндеуді сұраңыз.
Аз уақыт пайдаланғаннан кейін мотор жұмыс істеуін тоқтатады.	Аккумулятордың қуат деңгейі төмен.	Аккумуляторды қайта зарядтаңыз. Қайта зарядтау тиімді болмаса, аккумуляторды ауыстырыңыз.
	Шектен тыс қызып кету.	Құралды суыту үшін оны пайдалануды тоқтатыңыз.
Ол максималды айн/мин деңгейіне жетпейді.	Аккумулятор дұрыс орнатылмаған.	Аккумулятор картриджін осы нұсқаулықта көрсетілгендей орнатыңыз.
	Аккумулятор қуаты төмендеуде.	Аккумуляторды қайта зарядтаңыз. Қайта зарядтау тиімді болмаса, аккумуляторды ауыстырыңыз.
	Жетек жүйесі дұрыс жұмыс істемейді.	Жергілікті қызмет көрсету орталығынан жөндеуді сұраңыз.

ҚОСЫМША КЕРЕК-ЖАРАҚТАР

⚠***САҚ БОЛЫҢЫЗ:*** **Бұл керек-жарақтар мен қондырмалар осы нұсқаулықта көрсетілген Makita құралымен бірге пайдалануға ұсынылады.** Кез келген басқа керек-жарақтар мен қондырмаларды пайдалану адамдардың жарақаттануына әкелуі мүмкін. Керек-жарақты немесе қондырманы тек өз мақсатында ғана қолданыңыз.

Осы керек-жарақтар туралы қосымша мәлімет алу үшін көмек қажет болса, жергілікті Makita қызмет көрсету орталығына хабарласыңыз.
Осы құрал үшін қолданылатын үлгілер туралы "Мақұлданған қондырма" бөлімінен қараңыз.

- Саптама-шөп шапқыш, қайшы типті
- Шалғы қондырмасы
- Саптама: Бұтакескіш
- Сайман саптама: Аласа бұталарға арналған бұтакескіш
- Саптама: Штангадағы шынжырлы ара
- Саптама: қопсытқыш
- Саптама жиеккескіш
- Саптама: Кофе Жинағыш
- Білікті қосымша ұзартқыш
- Сайман щеткалы Машина
- Сайман Сыпырғыш Машина
- Ауаүрлегіш қондырма
- Сорғы саптамасы
- Сыдыра жыртқыш саптамасы
- қар тазалауға арналған саптама
- Makita түпнұсқа аккумуляторы және зарядтау құрылғысы

ЕСКЕРТПЕ: Тізімдегі кейбір элементтер стандартты керек-жарақтар ретінде құралдың қаптамасында болуы мүмкін. Олар елге байланысты әртүрлі болуы мүмкін.

Makita Europe N.V.

Jan-Baptist Vinkstraat 2, 3070 Kortenberg, Belgium

Makita Corporation

3-11-8, Sumiyoshi-cho, Anjo, Aichi 446-8502 Japan

www.makita.com



885829K786
EN, RU, KK
20250120