EN	Cordless Blower	INSTRUCTION MANUAL	8
RU	Аккумуляторная воздуходувка (Аккумуляторная Воздуходувка/Пылесос)	РУКОВОДСТВО ПО ЭКСПЛУАТАЦИИ	18
KK	Аккумуляторлы ауа үрлегіш (Аккумуляторлы ауа үрлегіш/шаңсорғыш)	ПАЙДАЛАНУ ЖӨНІНДЕГІ НҰСҚАУЛЫҚ	29

DUB363

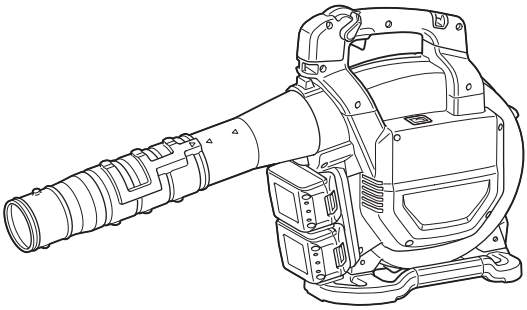

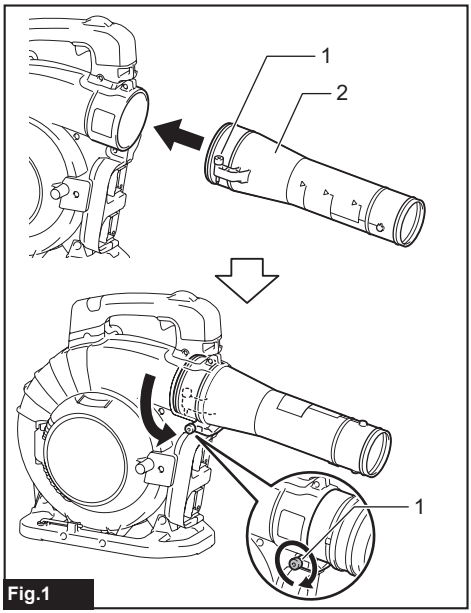

Fig.1

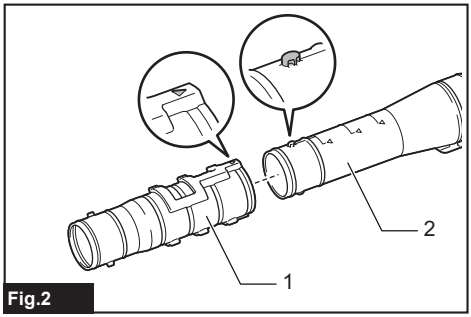

Fig.2

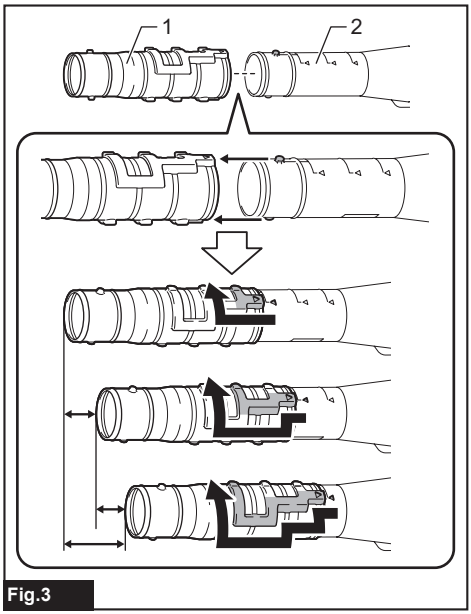

Fig.3

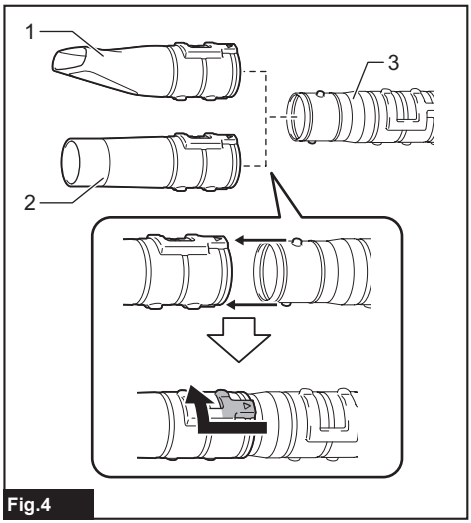

Fig.4

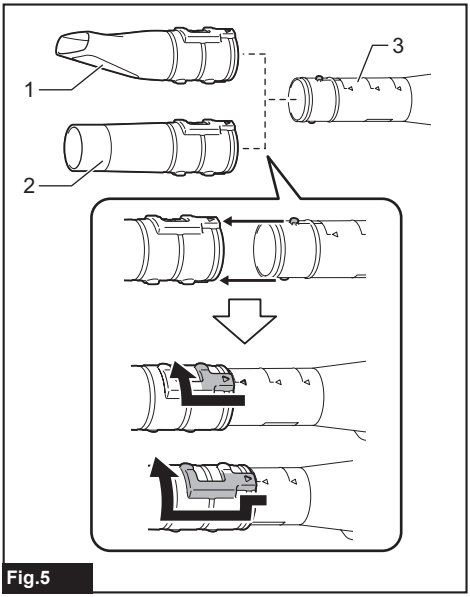

Fig.5

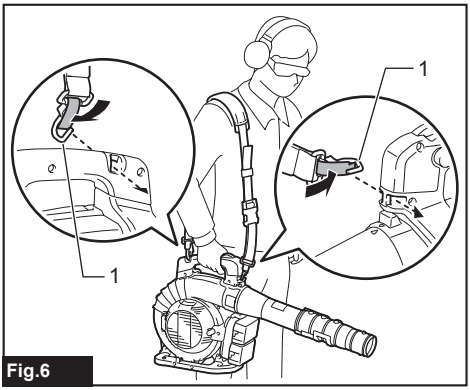

Fig.6

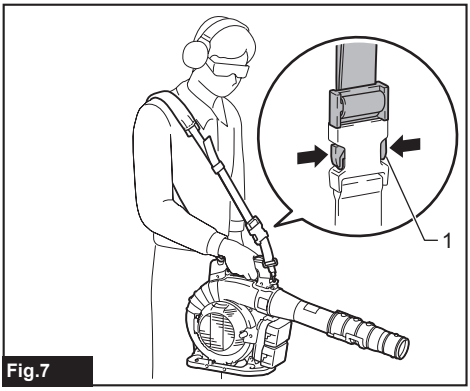

Fig.7

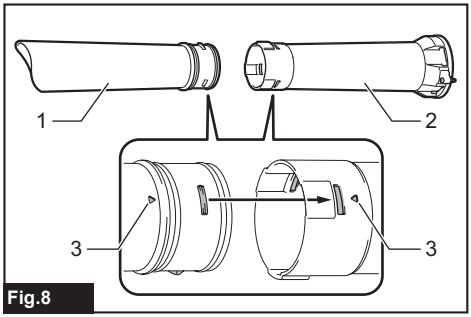

Fig.8

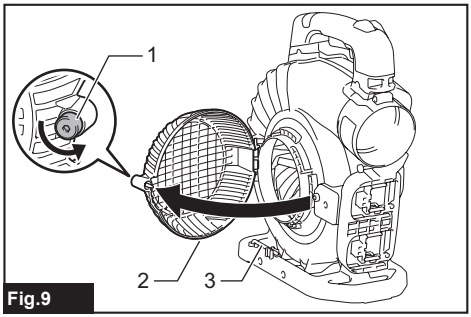

Fig.9

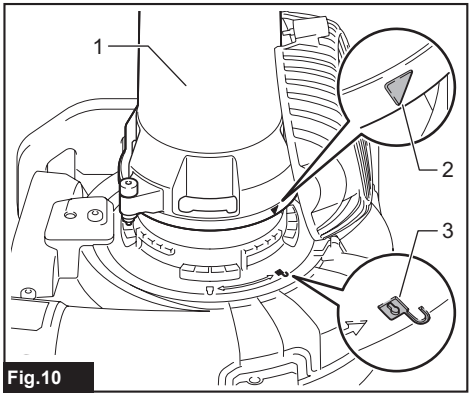

Fig.10

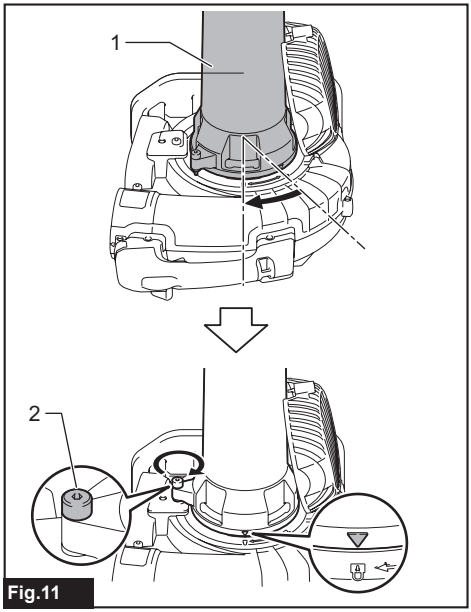

Fig.11

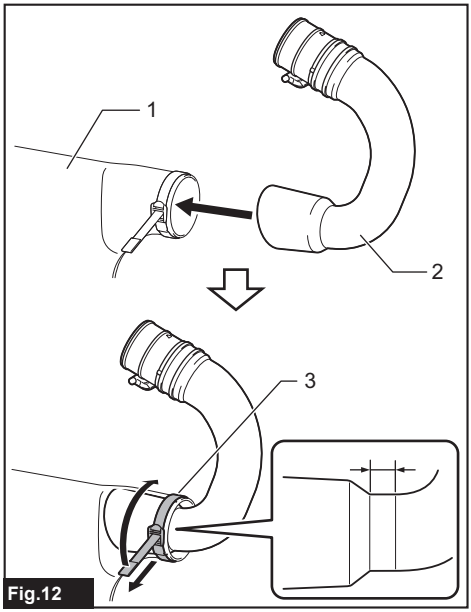

Fig.12

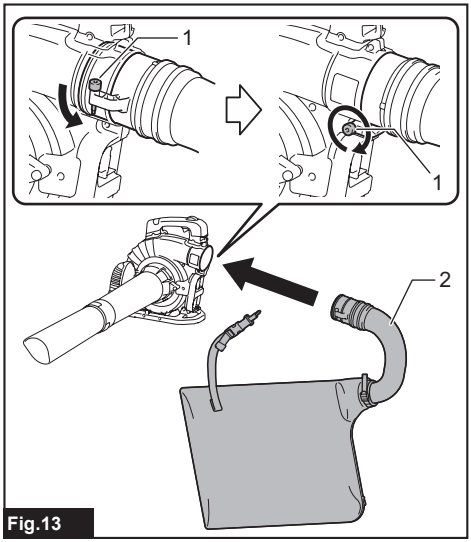

Fig.13

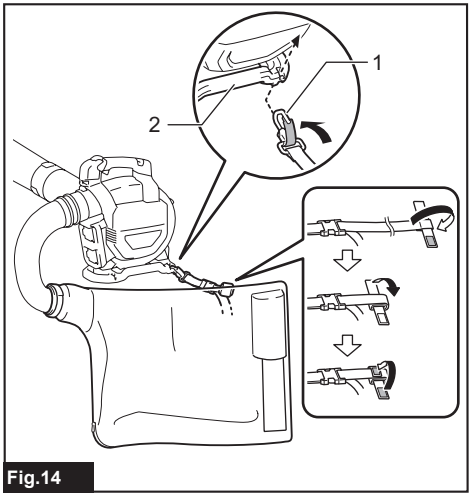

Fig.14

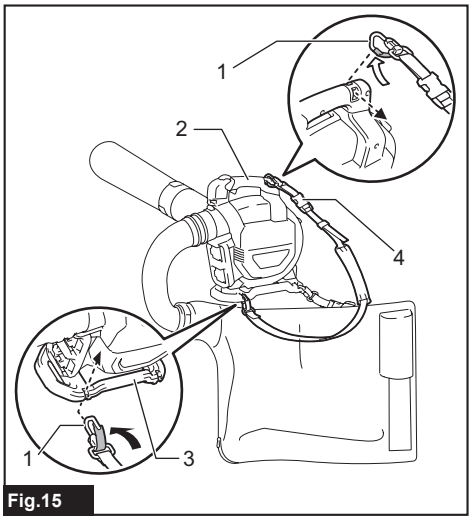

Fig.15

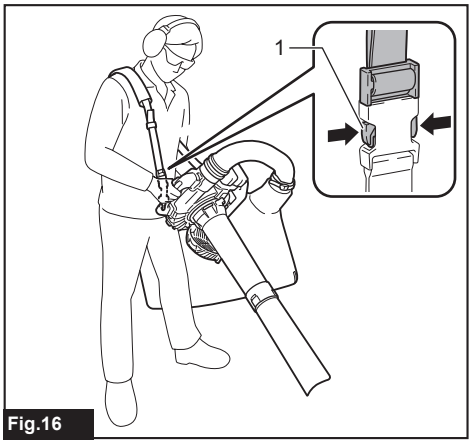

Fig.16

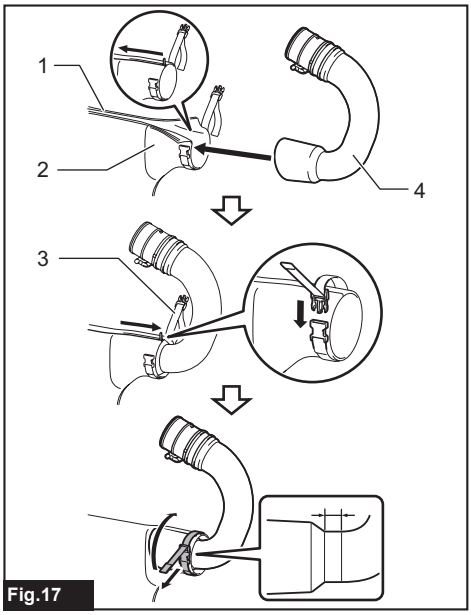

Fig.17

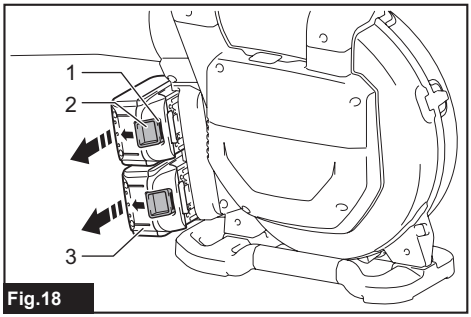

Fig.18

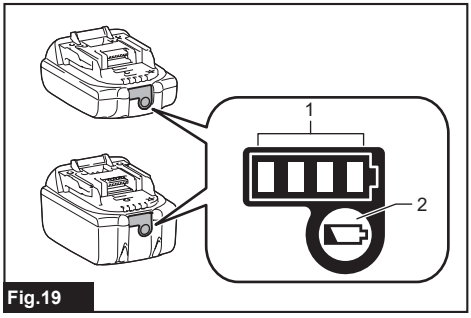

Fig.19

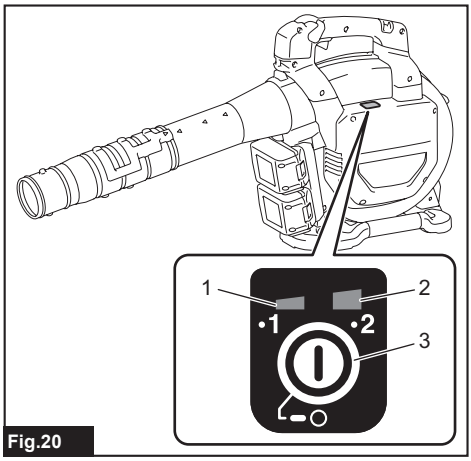

Fig.20

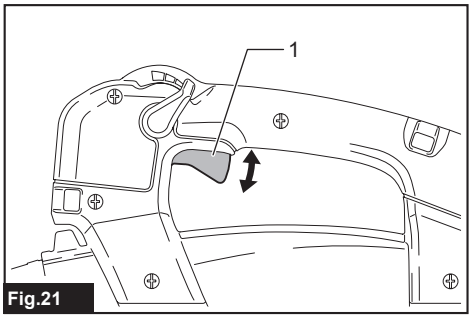

Fig.21

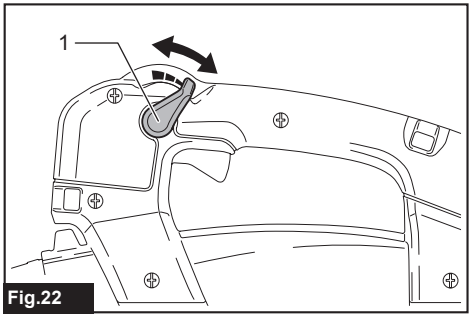

Fig.22

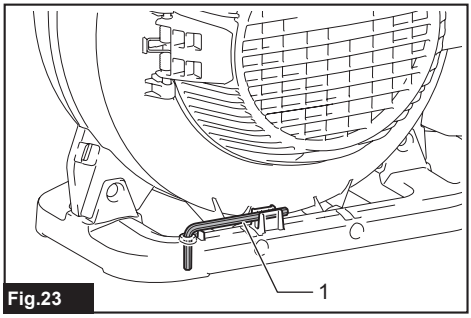

Fig.23

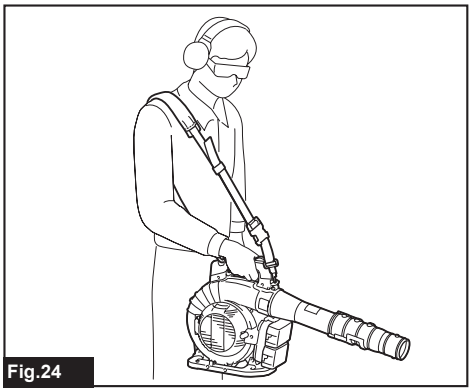
Fig.24

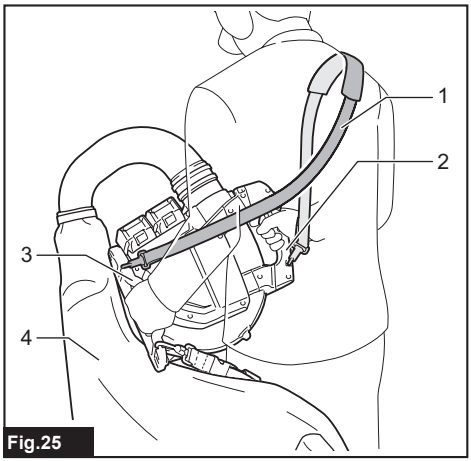

Fig.25

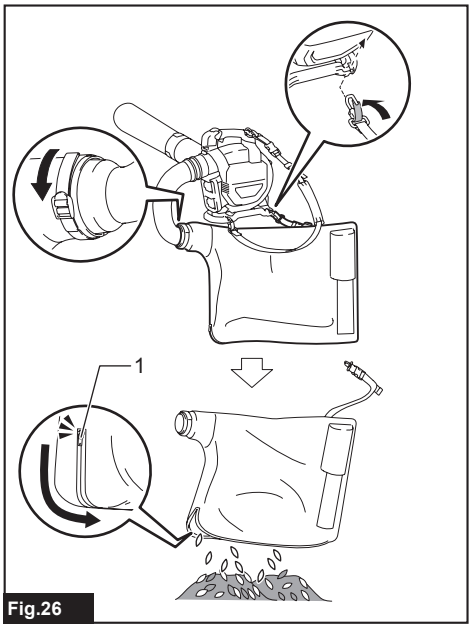

Fig.26

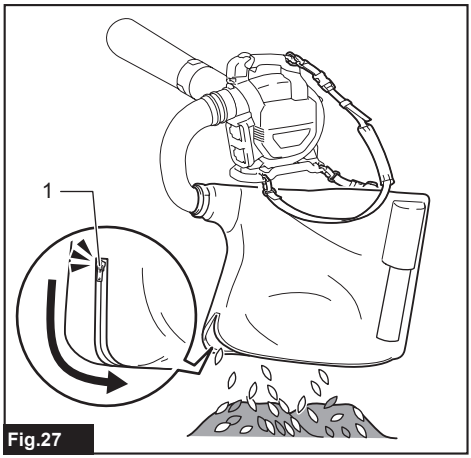

Fig.27

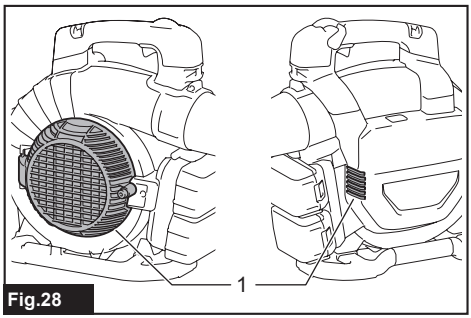

Fig.28

SPECIFICATIONS

Model:		DUB363
Capacities	Air volume	0 - 13.4 m^3/min
	Air speed (average)	0 - 54 m/s
	Air speed (max.)	0 - 65 m/s
Dimensions (L x W x H) *1		341 mm x 193 mm x 415 mm
Rated voltage		D.C. 36 V
Net weight	Blower *2	4.6 - 5.3 kg
	Vacuum *3	6.1 - 6.7 kg

*1. Without pipes, nozzles, dust bag, shoulder harness, and battery cartridges.

*2. With blower pipe, end nozzle and flat nozzle, and without suction pipe, suction nozzle, elbow pipe, dust bag and shoulder harness.

*3. With suction pipe, suction nozzle, elbow pipe, dust bag and shoulder harness, and without blower pipe, end nozzle and flat nozzle.

- Due to our continuing program of research and development, the specifications herein are subject to change without notice.
- Specifications may differ from country to country.
- The weight may differ depending on the attachment(s), including the battery cartridge. The lightest and heaviest combination are shown in the table.

Applicable battery cartridge and charger

Battery cartridge	BL1815N / BL1820B / BL1830B / BL1840B / BL1850B / BL1860B
Charger	DC18RC / DC18RD / DC18RE / DC18SD / DC18SE / DC18SF / DC18SH / DC18WC

- Some of the battery cartridges and chargers listed above may not be available depending on your region of residence.

⚠***WARNING:*** **Only use the battery cartridges and chargers listed above.** Use of any other battery cartridges and chargers may cause injury and/or fire.

Recommended cord connected power source

Battery adapter	BAP182
Cord connected battery pack	BL36120A
Portable power pack	PDC01 / PDC1200 / PDC1500

- The cord connected power source(s) listed above may not be available depending on your region of residence.
- Before using the cord connected power source, read instruction and cautionary markings on them.

Symbols

The followings show the symbols which may be used for the equipment. Be sure that you understand their meaning before use.

	Take particular care and attention.
	Read instruction manual.
	Keep hands away from rotating parts.
	Long hair may cause entanglement accident.
	Keep bystanders away.
	Wear eye and ear protection.
	Do not expose to moisture.

 Ni-MH Li-ion	Only for EU countries Due to the presence of hazardous components in the equipment, waste electrical and electronic equipment, accumulators and batteries may have a negative impact on the environment and human health. Do not dispose of electrical and electronic appliances or batteries with household waste! In accordance with the European Directive on waste electrical and electronic equipment and on accumulators and batteries and waste accumulators and batteries, as well as their adaptation to national law, waste electrical equipment, batteries and accumulators should be stored separately and delivered to a separate collection point for municipal waste, operating in accordance with the regulations on environmental protection. This is indicated by the symbol of the crossed-out wheeled bin placed on the equipment.
	Guaranteed sound power level according to EU Outdoor Noise Directive.
	Sound power level according to Australia NSW Noise Control Regulation.

Intended use

The machine is intended for blowing and vacuuming.

Noise

The typical A-weighted noise level determined according to EN50636-2-100:
Sound pressure level (L_{pA}) : 84.8 dB (A)
Uncertainty (K) : 1.3 dB (A)
Sound power level (L_{WA}) : 94.9 dB (A)
Uncertainty (K) : 0.3 dB(A)

NOTE: The declared noise emission value(s) has been measured in accordance with a standard test method and may be used for comparing one tool with another.

NOTE: The declared noise emission value(s) may also be used in a preliminary assessment of exposure.

⚠***WARNING:*** **Wear ear protection.**

⚠***WARNING:*** **The noise emission during actual use of the power tool can differ from the declared value(s) depending on the ways in which the tool is used especially what kind of workpiece is processed.**

⚠***WARNING:*** **Be sure to identify safety measures to protect the operator that are based on an estimation of exposure in the actual conditions of use (taking account of all parts of the operating cycle such as the times when the tool is switched off and when it is running idle in addition to the trigger time).**

Vibration

The vibration total value (tri-axial vector sum) determined according to EN50636-2-100:
Work mode: operation without load (blowing)
Vibration emission (a_h) : 2.5 m/s^2 or less
Uncertainty (K) : 1.5 m/s^2
Work mode: operation without load (vacuuming)
Vibration emission (a_h) : 2.5 m/s^2 or less
Uncertainty (K) : 1.5 m/s^2

NOTE: The declared vibration total value(s) has been measured in accordance with a standard test method and may be used for comparing one tool with another.

NOTE: The declared vibration total value(s) may also be used in a preliminary assessment of exposure.

⚠***WARNING:*** **The vibration emission during actual use of the power tool can differ from the declared value(s) depending on the ways in which the tool is used especially what kind of workpiece is processed.**

⚠***WARNING:*** **Be sure to identify safety measures to protect the operator that are based on an estimation of exposure in the actual conditions of use (taking account of all parts of the operating cycle such as the times when the tool is switched off and when it is running idle in addition to the trigger time).**

Declarations of Conformity

For European countries only

The Declarations of conformity are included in Annex A to this instruction manual.

SAFETY WARNINGS

Cordless Blower Safety Instructions

⚠***WARNING:*** **Read all safety warnings and all instructions.** Failure to follow the warnings and instructions may result in electric shock, fire and/or serious injury.

Save all warnings and instructions for future reference.

Training

1. **Read the instructions carefully. Be familiar with the controls and the correct use of the machine.**
2. **Never allow children, persons with reduced physical, sensory or mental capabilities or lack of experience and knowledge or people unfamiliar with these instructions to use the machine. Local regulations may restrict the age of the operator.**
3. **Never operate the machine while people, especially children, or pets are nearby.**
4. **Keep in mind that the operator or user is**

responsible for accidents or hazards occurring to other people or their property.

Preparation

1. **Always wear substantial footwear and long trousers while operating the machine.**
2. **Do not wear loose clothing or jewellery that can be drawn into the air inlet. Keep long hair away from the air inlets.**
3. **Always wear protective goggles to protect your eyes from injury when using power tools. The goggles must comply with ANSI Z87.1 in the USA, EN 166 in Europe, or AS/NZS 1336 in Australia/New Zealand. In Australia/New Zealand, it is legally required to wear a face shield to protect your face, too.**

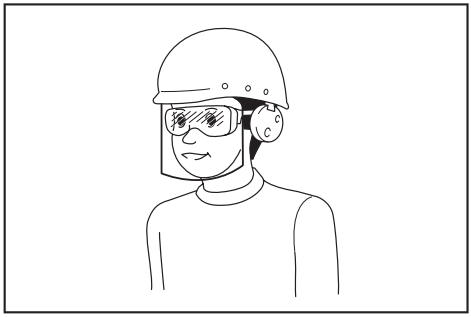

It is an employer's responsibility to enforce the use of appropriate safety protective equipments by the tool operators and by other persons in the immediate working area.

4. **To prevent dust irritation the wearing of a face mask is recommended.**
5. **While operating the machine, always wear non-slip and protective footwear.** Non-skid, closed-toed safety boots and shoes will reduce the risk of injury.
6. **Use personal protective equipment. Always wear eye protection.** Protective equipment such as a dust mask, non-skid safety shoes, hard hat or hearing protection used for appropriate conditions will reduce personal injuries.

Operation

1. **Switch off the machine and remove the battery cartridge and make sure that all moving parts have come to a complete stop**
   - **whenever you leave the machine.**
   - **before clearing blockages.**
   - **before checking, cleaning or working on the machine.**
   - **if the machine starts to vibrate abnormally.**
   - **whenever you convert the machine from blower to vacuum, and vice versa.**
2. **Operate the machine only in daylight or in good artificial light.**
3. **Do not overreach and keep proper balance and footing at all times.**
4. **Always be sure of your footing on slopes.**
5. **Walk, never run.**
6. **Keep all cooling air inlets clear of debris.**
7. **When using the machine for blower operation, never blow debris in the direction of bystanders. When using the machine for vacuuming operation, be careful not to blow debris in the direction of bystanders with the exhausted wind from the dust bag.**
8. **Operate the machine in a recommended position and on a firm surface.**
9. **Do not operate the machine at high places.**
10. **Never point the nozzle at anyone in the vicinity when using the machine.**
11. **Never block suction inlet and/or blower outlet.**
    - **Be careful not to block suction inlet or blower outlet with dust or dirt when operating in dusty area.**
    - **Do not use nozzles other than the nozzles provided by Makita.**
    - **Do not use the blower to inflate balls, rubber boat or the similar.**
12. **Do not operate the machine near open window, etc.**
13. **Operating the machine only at reasonable hours is recommended - not early in the morning or late at night when people might be disturbed.**
14. **Using rakes and brooms to loosen debris before blowing is recommended.**
15. **If the machine strikes any foreign objects or should start making any unusual noise or vibration, immediately switch off the machine to stop it. Remove the battery cartridge from the machine and inspect the machine for damage before restarting and operating the machine. If the machine is damaged, ask Makita Authorized Service Centers for repair.**
16. **Do not insert fingers or other objects into suction inlet or blower outlet.**
17. **Prevent unintentional starting. Ensure the switch is in the off-position before inserting battery cartridge, picking up or carrying the machine. Carrying the machine with your finger on the switch or energizing the machine that has the switch on invites accidents.**
18. **Never blow or vacuum dangerous materials, such as nails, fragments of glass, or blades.**
19. **Do not operate the machine near flammable materials.**
20. **Avoid operating the machine for a long time in low temperature environment.**
21. **When using the machine for blower operation in combination of the battery adapter equipped with the shoulder harness, do not use this machine with the shoulder harness being attached to the machine.**
22. **When you are wearing the dust bag for vacuuming operation, do not use this machine in combination of the battery adapter equipped with the shoulder harness.**

Maintenance and storage

1. **Keep all nuts, bolts and screws tight to be sure the machine is in safe working condition.**
2. **If the parts are worn or damaged, replace them with parts provided by Makita.**

3. **Store the machine in a dry place out of the reach of children.**
4. **When you stop the machine for inspection, servicing, storage, or changing accessory, switch off the machine and make sure that all moving parts come to a complete stop, and remove the battery cartridge. Cool down the machine before making any work on the machine. Maintain the machine with care and keep it clean.**
5. **Always cool down the machine before storing.**
6. **Do not expose the machine to rain. Store the machine indoors.**
7. **When you lift the machine, be sure to bend your knees and be careful not to hurt your back.**

Battery tool use and care

1. **Recharge only with the charger specified by the manufacturer.** A charger that is suitable for one type of battery pack may create a risk of fire when used with another battery pack.
2. **Use power tools only with specifically designated battery packs.** Use of any other battery packs may create a risk of injury and fire.
3. **When battery pack is not in use, keep it away from other metal objects, like paper clips, coins, keys, nails, screws or other small metal objects, that can make a connection from one terminal to another.** Shorting the battery terminals together may cause burns or a fire.
4. **Under abusive conditions, liquid may be ejected from the battery; avoid contact. If contact accidentally occurs, flush with water. If liquid contacts eyes, additionally seek medical help.** Liquid ejected from the battery may cause irritation or burns.
5. **Do not use a battery pack or tool that is damaged or modified.** Damaged or modified batteries may exhibit unpredictable behaviour resulting in fire, explosion or risk of injury.
6. **Do not expose a battery pack or tool to fire or excessive temperature.** Exposure to fire or temperature above 130 °C may cause explosion.
7. **Follow all charging instructions and do not charge the battery pack or tool outside the temperature range specified in the instructions.** Charging improperly or at temperatures outside the specified range may damage the battery and increase the risk of fire.

Electrical and battery safety

1. **Do not dispose of the battery(ies) in a fire.** The cell may explode. Check with local codes for possible special disposal instructions.
2. **Do not open or mutilate the battery(ies).** Released electrolyte is corrosive and may cause damage to the eyes or skin. It may be toxic if swallowed.
3. **Do not charge battery in rain, or in wet locations.**
4. **Do not charge the battery outdoors.**
5. **Do not handle charger, including charger plug, and charger terminals with wet hands.**
6. **Avoid dangerous environment. Don't use the tool in damp or wet locations or expose it to rain. Water entering the tool will increase the risk of electric shock.**

Service

1. **Have your power tool serviced by a qualified repair person using only identical replacement parts.** This will ensure that the safety of the power tool is maintained.
2. **Never service damaged battery packs.** Service of battery packs should only be performed by the manufacturer or authorized service providers.

SAVE THESE INSTRUCTIONS.

⚠*WARNING:* DO NOT let comfort or familiarity with product (gained from repeated use) replace strict adherence to safety rules for the subject product.

MISUSE or failure to follow the safety rules stated in this instruction manual may cause serious personal injury.

Important safety instructions for battery cartridge

1. **Before using battery cartridge, read all instructions and cautionary markings on (1) battery charger, (2) battery, and (3) product using battery.**
2. **Do not disassemble or tamper with the battery cartridge.** It may result in a fire, excessive heat, or explosion.
3. **If operating time has become excessively shorter, stop operating immediately. It may result in a risk of overheating, possible burns and even an explosion.**
4. **If electrolyte gets into your eyes, rinse them out with clear water and seek medical attention right away. It may result in loss of your eyesight.**
5. **Do not short the battery cartridge:**
   (1) **Do not touch the terminals with any conductive material.**
   (2) **Avoid storing battery cartridge in a container with other metal objects such as nails, coins, etc.**
   (3) **Do not expose battery cartridge to water or rain.**

   A battery short can cause a large current flow, overheating, possible burns and even a breakdown.
6. **Do not store and use the tool and battery cartridge in locations where the temperature may reach or exceed 50 °C (122 °F).**
7. **Do not incinerate the battery cartridge even if it is severely damaged or is completely worn out. The battery cartridge can explode in a fire.**
8. **Do not nail, cut, crush, throw, drop the battery cartridge, or hit against a hard object to the battery cartridge.** Such conduct may result in a fire, excessive heat, or explosion.
9. **Do not use a damaged battery.**
10. **The contained lithium-ion batteries are subject to the Dangerous Goods Legislation requirements.**

For commercial transports e.g. by third parties, forwarding agents, special requirement on packaging and labeling must be observed.
For preparation of the item being shipped, consulting an expert for hazardous material is required.
Please also observe possibly more detailed national regulations.
Tape or mask off open contacts and pack up the battery in such a manner that it cannot move around in the packaging.

11. **When disposing the battery cartridge, remove it from the tool and dispose of it in a safe place. Follow your local regulations relating to disposal of battery.**
12. **Use the batteries only with the products specified by Makita.** Installing the batteries to non-compliant products may result in a fire, excessive heat, explosion, or leak of electrolyte.
13. **If the tool is not used for a long period of time, the battery must be removed from the tool.**
14. **During and after use, the battery cartridge may take on heat which can cause burns or low temperature burns. Pay attention to the handling of hot battery cartridges.**
15. **Do not touch the terminal of the tool immediately after use as it may get hot enough to cause burns.**
16. **Do not allow chips, dust, or soil stuck into the terminals, holes, and grooves of the battery cartridge.** It may cause heating, catching fire, burst and malfunction of the tool or battery cartridge, resulting in burns or personal injury.
17. **Unless the tool supports the use near high-voltage electrical power lines, do not use the battery cartridge near high-voltage electrical power lines.** It may result in a malfunction or breakdown of the tool or battery cartridge.
18. **Keep the battery away from children.**

SAVE THESE INSTRUCTIONS.

⚠*CAUTION:* Only use genuine Makita batteries. Use of non-genuine Makita batteries, or batteries that have been altered, may result in the battery bursting causing fires, personal injury and damage. It will also void the Makita warranty for the Makita tool and charger.

Tips for maintaining maximum battery life

1. **Charge the battery cartridge before completely discharged. Always stop tool operation and charge the battery cartridge when you notice less tool power.**
2. **Never recharge a fully charged battery cartridge. Overcharging shortens the battery service life.**
3. **Charge the battery cartridge with room temperature at 10 °C - 40 °C (50 °F - 104 °F). Let a hot battery cartridge cool down before charging it.**
4. **When not using the battery cartridge, remove it from the tool or the charger.**
5. **Charge the battery cartridge if you do not use it for a long period (more than six months).**

ASSEMBLY

⚠*CAUTION:* Always be sure that the machine is switched off and the battery cartridge is removed before carrying out any work on the machine.

***NOTICE:* Before operating the machine, be sure to completely assemble the machine.** Otherwise, the machine does not work.

Assembly for blowing

Installing or removing blower pipe and nozzle

1. Attach the blower pipe to the main unit.

Insert the blower pipe into the main unit with the bolt facing left as shown in the figure. Turn the blower pipe as shown in the figure so that the bolt is aligned with the hole on the main unit, and then tighten the bolt firmly using the hex wrench.

► **Fig.1: 1.** Bolt **2.** Blower pipe

2. Align the protrusion on the blower pipe with the groove on the end nozzle, then attach the end nozzle to the blower pipe, and then turn the end nozzle to lock it into place.

► **Fig.2: 1.** End nozzle **2.** Blower pipe

To remove the blower pipe and end nozzle, perform the installation procedure in reverse.

NOTE: The length of the nozzle can be changed by moving the nozzle as shown in the figure.

► **Fig.3: 1.** End nozzle **2.** Blower pipe

Installing or removing flat nozzle or extension nozzle

Optional accessory

Attach the flat nozzle or extension nozzle to the end nozzle, and then turn it to lock it into place.

► **Fig.4: 1.** Flat nozzle **2.** Extension nozzle **3.** End nozzle

You can also attach the flat nozzle or extension nozzle to the blower pipe.

► **Fig.5: 1.** Flat nozzle **2.** Extension nozzle **3.** Blower pipe

To remove the flat nozzle or extension nozzle, perform the installation procedure in reverse.

Installing the gutter nozzle

Optional accessory

The gutter nozzle can be installed on the blower. The adapter pipe designed exclusively for this model is required to install the gutter nozzle.
For more details, refer to the instruction manual provided with the gutter nozzle.

Attaching the shoulder harness

⚠*CAUTION:* When you use the machine in combination of the backpack-type power supply such as portable power pack, do not use the shoulder harness included in the machine package, but use the hanging band recommended by Makita.

If you put on the shoulder harness included in the machine package and the shoulder harness of the backpack-type power supply at the same time, removing the machine or backpack-type power supply is difficult in case of an emergency, and it may cause an accident or injury. For the recommended hanging band, ask Makita Authorized Service Centers.

⚠*CAUTION:* Be sure to attach the hooks of the shoulder harness to the machine securely. If the hooks are attached incompletely, they may come off and cause an injury.

⚠*CAUTION:* Be sure to use the shoulder harness dedicated to this machine. Using other shoulder harness may cause an injury.

Attach the hooks of the shoulder harness to the machine as shown in the figure.
► **Fig.6: 1.** Hook

The shoulder harness features a means of quick release. Simply squeeze the sides of the buckle while holding the machine to release the machine from the shoulder harness.
► **Fig.7: 1.** Buckle

Assembly for vacuuming

⚠*CAUTION:* When performing the vacuuming operation, always attach the suction nozzle to the suction pipe.

⚠*CAUTION:* For safe operation, the suction nozzle cannot be removed from the suction pipe, once they are assembled. Do not remove the suction nozzle forcibly after the assembly. Otherwise, they may be damaged.

Installing or removing suction pipe and nozzle

Optional accessory

1. Align the triangle mark on the suction nozzle with that on the suction pipe, and then insert the suction nozzle into the suction pipe until the latch on the nozzle snaps into place.
► **Fig.8: 1.** Suction nozzle **2.** Suction pipe **3.** Triangle mark

2. Loosen the bolt on the fan cover using the hex wrench, and open the fan cover.
► **Fig.9: 1.** Bolt **2.** Fan cover **3.** Hex wrench

3. Align the triangle mark on the suction pipe with 🔓 mark on the main unit, and then attach the suction pipe to the main unit.
► **Fig.10: 1.** Suction pipe **2.** Triangle mark **3.** 🔓 mark

4. Turn the suction pipe clockwise so that the bolt on the pipe is aligned with the hole on the main unit, and then fasten the bolt firmly using the hex wrench to secure the pipe to the main unit.
► **Fig.11: 1.** Suction pipe **2.** Bolt

To remove the suction pipe and nozzle, perform the installation procedure in reverse.

Installing or removing elbow pipe and dust bag

Optional accessory

1. Insert the elbow pipe into the dust bag and tighten the belt to fix the elbow pipe as shown in the figure.
► **Fig.12: 1.** Dust bag **2.** Elbow pipe **3.** Belt

2. Attach the elbow pipe to the main unit.

Insert the elbow pipe into the main unit with the bolt facing left as shown in the figure. Turn the elbow pipe as shown in the figure so that the bolt is aligned with the hole on the main unit, and then tighten the bolt firmly using the hex wrench.
► **Fig.13: 1.** Bolt **2.** Elbow pipe

3. Attach the hook of the dust bag to the sub handle as shown in the figure.

Adjust the length of the strap, and then fold extra strap and fix it with hook and loop fastener.
► **Fig.14: 1.** Hook **2.** Sub handle

4. Attach the hooks of the shoulder harness to the carry handle and sub handle as shown in the figure.

Make sure that the buckle is on the carry handle side.
► **Fig.15: 1.** Hook **2.** Carry handle **3.** Sub handle **4.** Buckle

The shoulder harness features a means of quick release. Simply squeeze the sides of the buckle to release the machine from the shoulder harness.
► **Fig.16: 1.** Buckle

To remove the dust bag and elbow pipe, perform the installation procedure in reverse.

When installing the small dust bag, open the fastener, then insert the elbow pipe into the dust bag, and then close the fastener. Lock and tighten the belt to fix the elbow pipe.
► **Fig.17: 1.** Fastener **2.** Dust bag **3.** Belt **4.** Elbow pipe

FUNCTIONAL DESCRIPTION

⚠*CAUTION:* Always be sure that the machine is switched off and the battery cartridge is removed before adjusting or checking function on the machine.

Installing or removing battery cartridge

⚠***CAUTION:*** **Always switch off the machine before installing or removing of the battery cartridge.**

⚠***CAUTION:*** **Hold the machine and the battery cartridge firmly when installing or removing battery cartridge.** Failure to hold the machine and the battery cartridge firmly may cause them to slip off your hands and result in damage to the machine and battery cartridge and a personal injury.

⚠***CAUTION:*** **Always install the battery cartridge fully until the red indicator cannot be seen.** If not, it may accidentally fall out of the machine, causing injury to you or someone around you.

⚠***CAUTION:*** **Do not install the battery cartridge forcibly.** If the cartridge does not slide in easily, it is not being inserted correctly.

► **Fig.18:** **1.** Red indicator **2.** Button **3.** Battery cartridge

To remove the battery cartridge, slide it from the machine while sliding the button on the front of the cartridge.

To install the battery cartridge, align the tongue on the battery cartridge with the groove in the housing and slip it into place. Insert it all the way until it locks in place with a little click. If you can see the red indicator on the upper side of the button, it is not locked completely.

Indicating the remaining battery capacity

Only for battery cartridges with the indicator

Press the check button on the battery cartridge to indicate the remaining battery capacity. The indicator lamps light up for a few seconds.

► **Fig.19:** **1.** Indicator lamps **2.** Check button

Indicator lamps			Remaining capacity
Lighted	Off	Blinking	
■ ■ ■ ■			75% to 100%
■ ■ ■ □			50% to 75%
■ ■ □ □			25% to 50%
■ □ □ □			0% to 25%
◪ □ □ □			Charge the battery.
■ ■ □ □ ↑ ↓ □ □ ■ ■			The battery may have malfunctioned.

NOTE: Depending on the conditions of use and the ambient temperature, the indication may differ slightly from the actual capacity.

NOTE: The first (far left) indicator lamp will blink when the battery protection system works.

Machine/battery protection system

The machine is equipped with a machine/battery protection system. This system automatically cuts off power to the motor to extend machine and battery life. The machine will automatically stop during operation if the machine or battery is placed under one of the following conditions:

Overload protection

When the machine or battery is operated in a manner that causes it to draw an abnormally high current, the machine automatically stops and the lamp for mode 1 blinks in green. In this situation, turn the machine off and stop the application that caused the machine to become overloaded. Then turn the machine on to restart.

Overheat protection

When the machine or battery is overheated, the machine stops automatically and the lamp for mode 1 lights up in red. In this case, let the machine and battery cool down before turning the machine on again.

Overdischarge protection

When the battery capacity is not enough, the machine stops automatically and the lamp for mode 1 blinks in red. In this case, remove the battery from the machine and charge the battery.

Main power switch

⚠***WARNING:*** **Always turn off the main power switch when not in use.**

To turn on the machine, press the main power switch. The lamps for mode 1 and mode 2 light up in green. To turn off, keep pressing the main power switch until the lamps for mode 1 and mode 2 go off.

► **Fig.20:** **(1)** Lamp for mode 1 **(2)** Lamp for mode 2 **(3)** Main power switch

You can use the machine in the vacuuming mode. In the vacuuming mode, the suction volume becomes smaller than in the normal mode.

When you turn on the machine, the machine starts up in the normal mode. To use the machine in the vacuuming mode, press the main power switch when the machine is turned on. The lamp for mode 2 goes off and only the lamp for mode 1 lights up in green. When you press the main power switch again, the machine returns to the normal mode, and the lamps for mode 1 and mode 2 light up in green.

NOTE: The lamp for mode 1 blinks in green if the machine is operated under unoperatable conditions. The lamp blinks in one of the following conditions.

- The switch trigger is pulled, when the bolt on the fan cover or suction pipe is not tightened firmly, or the bolt on the blower pipe or elbow pipe is not tightened firmly.
- The machine is turned on, when the control lever is not fully returned to the off position, or while you are pulling the switch trigger.

NOTE: This machine employs the auto power-off function. To avoid unintentional start up, the main power switch will automatically shut down when the switch trigger is not pulled for a certain period after the main power switch is turned on.

Switch action

⚠***WARNING:*** **Before installing the battery cartridge into the machine, always check to see that the switch trigger actuates properly and returns to the "OFF" position when released.**

► **Fig.21: 1.** Switch trigger

To start the machine, simply pull the switch trigger. The speed is increased by increasing pressure on the switch trigger. Release the switch trigger to stop.

Cruise control function

The cruise control function allows the operator to maintain a constant speed without pulling the trigger. To increase the speed, turn the control lever forward. To decrease the speed, turn the control lever backward.
► **Fig.22: 1.** Control lever

Hex wrench storage

When not in use, store the hex wrench as illustrated to keep it from being lost.
► **Fig.23: 1.** Hex wrench

Accidental re-start preventive function

If you turn on the machine while pulling the switch trigger or while the control lever is not in the off position, the machine does not start. To start the machine, first release the switch trigger and return the control lever fully, and then turn on the machine.

Electronic function

The machine is equipped with the electronic function for easy operation.

- Constant speed control
  The speed control function provides the constant rotation speed regardless of load conditions.

OPERATION

⚠***CAUTION:*** **Do not place the machine on the ground while it is switched on.** Sand or dust may enter from suction inlet and cause a malfunction or personal injury.

Blower operation

⚠***CAUTION:*** **When performing the blower operation, be sure to remove the suction pipe, suction nozzle, elbow pipe and dust bag from the machine, and attach the blower pipe and nozzles to the machine.**

Hold the machine firmly with a hand and perform the blowing operation by moving it around slowly. When blowing around building, big stone or vehicle, direct the nozzle away from them. When performing an operation in a corner, start from the corner and then move to wide area.
► **Fig.24**

Vacuuming operation

⚠***CAUTION:*** **When performing the vacuuming operation, be sure to remove the blower pipe and nozzles from the machine, and attach the suction pipe, suction nozzle, elbow pipe, dust bag, and shoulder harness to the machine.**

⚠***CAUTION:*** **Check the dust bag frequently for wear or deterioration.**

⚠***CAUTION:*** **Be sure to fasten the fastener of the dust bag before operating the machine.**

⚠***CAUTION:*** **Always switch off the machine before opening or fastening the fastener of the dust bag.**

⚠***CAUTION:*** **Before operating the machine, adjust the length of the harness so that the dust bag does not touch the ground.**

NOTICE: **Do not allow wet materials, such as wet leaves, and foreign materials, such as large wood chips, metals, glass, pebbles, etc., to be sucked into the machine.** Otherwise, a malfunction may occur.

NOTICE: **Empty the dust bag before it becomes full.** Otherwise, a malfunction may occur.

NOTICE: **To prevent the suction of foreign materials, operating the machine in the vacuuming mode is recommended.**

1. Put the shoulder harness on the shoulder as shown in the figure. Adjust the length of the harness.
► **Fig.25: 1.** Shoulder harness **2.** Carry handle **3.** Sub handle **4.** Dust bag

2. Hold the carry handle with your right hand and the sub handle with the other hand.

3. While operating the machine, adjust the switch trigger so that the suction force is appropriate for the

work location and conditions.

Emptying the dust bag

Open the fastener and empty the dust bag after removing it from the elbow pipe and main unit.
► **Fig.26: 1.** Fastener

NOTE: The dust bag can also be emptied without removing it from the elbow pipe and main unit.

► **Fig.27: 1.** Fastener

MAINTENANCE

CAUTION: **Always be sure that the machine is switched off and the battery cartridge is removed before attempting to perform inspection or maintenance.**

To maintain product SAFETY and RELIABILITY, repairs, any other maintenance or adjustment should be performed by Makita Authorized or Factory Service Centers, always using Makita replacement parts.

Cleaning the machine

Clean the machine by wiping off dust with a dry cloth or one dipped in soapy water and wrung out.

NOTICE: **Never use gasoline, benzine, thinner, alcohol or the like. Discoloration, deformation or cracks may result.**

Remove dust or dirt from the suction inlets.
► **Fig.28: 1.** Suction inlet

TROUBLESHOOTING

Before asking for repairs, conduct your own inspection first. If you find a problem that is not explained in the manual, do not attempt to dismantle the machine. Instead, ask Makita Authorized Service Centers, always using Makita replacement parts for repairs.

State of abnormality	Probable cause (malfunction)	Remedy
Motor does not run.	Battery cartridge is not installed.	Install the battery cartridge.
	Battery problem (under voltage)	Recharge the battery. If recharging is not effective, replace battery.
	For blower The blower pipe is not attached. The fan cover is not closed.	Attach the blower pipe, and then tighten the bolt. Close the fan cover, and then tighten the bolt.
	For vacuum The elbow pipe or suction pipe is not attached.	Attach the elbow pipe or suction pipe, and then tighten the bolt.
	The drive system does not work correctly.	Ask your local authorized service center for repair.
Motor stops running after a little use.	Battery's charge level is low.	Recharge the battery. If recharging is not effective, replace battery.
	Overheating.	Stop using the machine to allow it to cool down.
The machine does not reach the maximum speed.	Battery is installed improperly.	Install the battery cartridge as described in this manual.
	Battery power is dropping.	Recharge the battery. If recharging is not effective, replace battery.
	The drive system does not work correctly.	Ask your local authorized service center for repair.
Abnormal vibration: ⇨ stop the machine immediately!	The drive system does not work correctly.	Ask your local authorized service center for repair.
Motor cannot stop: ⇨ Remove the battery immediately!	Electric or electronic malfunction.	Remove the battery and ask your local authorized service center for repair.

OPTIONAL ACCESSORIES

⚠***CAUTION:*** **These accessories or attachments are recommended for use with your Makita product specified in this manual.** The use of any other accessories or attachments might present a risk of injury to persons. Only use accessory or attachment for its stated purpose.

If you need any assistance for more details regarding these accessories, ask your local Makita Service Center.

- Vacuum kit
- Extension nozzle
- Flat nozzle
- Gutter nozzle
- Adapter pipe
- Shoulder harness
- Small dust bag
- Makita genuine battery and charger

NOTE: Some items in the list may be included in the product package as standard accessories. They may differ from country to country.

ТЕХНИЧЕСКИЕ ХАРАКТЕРИСТИКИ

Модель:		**DUB363**
Параметры	Объем воздуха	0–13,4 м^3/мин
	Скорость воздуха (средняя)	0–54 м/с
	Скорость воздуха (макс.)	0–65 м/с
Размеры (Д × Ш × В) *1		341 мм × 193 мм × 415 мм
Номинальное напряжение		36 В пост. тока
Масса нетто	Воздуходувка *2	4,6 – 5,3 кг
	Пылесос *3	6,1–6,7 кг

*1. Без труб, насадок, пылесборного мешка, плечевого ремня и блоков аккумуляторов.

*2. С трубой воздуходувки, концевой насадкой и плоской насадкой и без всасывающей трубы, насадки для всасывания, коленчатой трубы, пылесборного мешка и плечевого ремня.

*3. Со всасывающей трубой, насадкой для всасывания, коленчатой трубой, пылесборным мешком и плечевым ремнем и без трубы воздуходувки, концевой насадки и плоской насадки.

- Благодаря нашей постоянно действующей программе исследований и разработок указанные здесь технические характеристики могут быть изменены без предварительного уведомления.
- Технические характеристики могут различаться в зависимости от страны.
- Масса может отличаться в зависимости от насадки(-ок), включая блок аккумулятора. В таблице представлены комбинации с наименьшей и наибольшей массой.

Подходящий блок аккумулятора и зарядное устройство

Блок аккумулятора	BL1815N / BL1820B / BL1830B / BL1840B / BL1850B / BL1860B
Зарядное устройство	DC18RC / DC18RD / DC18RE / DC18SD / DC18SE / DC18SF / DC18SH / DC18WC

- В зависимости от региона проживания некоторые блоки аккумуляторов и зарядные устройства, перечисленные выше, могут быть недоступны.

⚠ОСТОРОЖНО: **Используйте только перечисленные выше блоки аккумуляторов и зарядные устройства.** Использование других блоков аккумуляторов и зарядных устройств может привести к травме и/или пожару.

Рекомендованный источник электропитания с проводным подключением

Переходник зарядного устройства	BAP182
Аккумуляторная батарея с проводным подключением	BL36120A
Портативный блок питания	PDC01 / PDC1200 / PDC1500

- В некоторых регионах определенные модели перечисленных выше источников электропитания с проводным подключением могут быть недоступны.
- Перед началом использования источника электропитания с проводным подключением изучите инструкцию и предупреждающие надписи на нем.

Символы

Ниже приведены символы, которые могут использоваться для обозначения оборудования. Перед использованием убедитесь в том, что вы понимаете их значение.

	Обратите особое внимание.
	Прочитайте руководство по эксплуатации.

	Руки должны находиться на безопасном расстоянии от вращающихся деталей.
	Длинные волосы могут попасть в оборудование и запутаться в нем.
	Не допускайте посторонних лиц к месту выполнения работ.
	Надевайте защитные очки и используйте средства защиты органов слуха.
	Берегите от влаги.



Только для стран ЕС
В связи с наличием в оборудовании опасных компонентов отходы электрического и электронного оборудования, аккумуляторы и батареи могут оказывать негативное влияние на окружающую среду и здоровье человека.
Не выбрасывайте электрические и электронные устройства или батареи вместе с бытовыми отходами!
В соответствии с директивой ЕС по отходам электрического и электронного оборудования, по аккумуляторам, батареям и отходам аккумуляторов и батарей, а также в соответствии с ее адаптацией к национальному законодательству, отходы электрического оборудования, батареи и аккумуляторы следует хранить отдельно и доставлять на пункт раздельного сбора коммунальных отходов, работающий с соблюдением правил охраны окружающей среды.
Это обозначено символом в виде перечеркнутого мусорного контейнера на колесах, нанесенным на оборудование.



Гарантированный уровень звуковой мощности в соответствии с Директивой ЕС по шумам вне помещений.



Уровень звуковой мощности в соответствии с Регламентом Австралии (Новый Южный Уэльс) по контролю за шумом

Назначение

Устройство предназначено для сдувания и сбора малогабаритного мусора.

Шум

Типичный уровень взвешенного звукового давления (A), измеренный в соответствии с EN50636-2-100:
Уровень звукового давления (L_{pA}): 84,8 дБ (A)
Погрешность (K): 1,3 дБ (A)
Уровень звуковой мощности (L_{WA}): 94,9 дБ (A)
Погрешность (K): 0,3 дБ (A)

ПРИМЕЧАНИЕ: Заявленное значение распространения шума измерено в соответствии со стандартной методикой испытаний и может быть использовано для сравнения инструментов.

ПРИМЕЧАНИЕ: Заявленное значение распространения шума можно также использовать для предварительных оценок воздействия.

⚠*ОСТОРОЖНО:* Используйте средства защиты слуха.

⚠*ОСТОРОЖНО:* Распространение шума во время фактического использования электроинструмента может отличаться от заявленного значения в зависимости от способа применения инструмента и в особенности от типа обрабатываемой детали.

⚠*ОСТОРОЖНО:* Обязательно определите меры безопасности для защиты оператора, основанные на оценке воздействия в реальных условиях использования (с учетом всех этапов рабочего цикла, таких как выключение инструмента, работа без нагрузки и включение).

Вибрация

Суммарное значение вибрации (сумма векторов по трем осям), определенное в соответствии с EN50636-2-100:
Рабочий режим: работа без нагрузки (в режиме воздуходувки)
Распространение вибрации (a_h): 2,5 м/с^2 или менее
Погрешность (K): 1,5 м/с^2
Рабочий режим: работа без нагрузки (в режиме пылесоса)
Распространение вибрации (a_h): 2,5 м/с^2 или менее
Погрешность (K): 1,5 м/с^2

ПРИМЕЧАНИЕ: Заявленное общее значение распространения вибрации измерено в соответствии со стандартной методикой испытаний и может быть использовано для сравнения инструментов.

ПРИМЕЧАНИЕ: Заявленное общее значение распространения вибрации можно также использовать для предварительных оценок воздействия.

⚠*ОСТОРОЖНО:* Распространение вибрации во время фактического использования электроинструмента может отличаться от заявленного значения в зависимости от способа применения инструмента и в особенности от типа обрабатываемой детали.

⚠*ОСТОРОЖНО:* Обязательно определите меры безопасности для защиты оператора, основанные на оценке воздействия в реальных условиях использования (с учетом всех этапов рабочего цикла, таких как выключение инструмента, работа без нагрузки и включение).

Декларации о соответствии

Только для европейских стран

Декларации о соответствии включены в Приложение А к настоящему руководству по эксплуатации.

МЕРЫ БЕЗОПАСНОСТИ

Инструкции по технике безопасности при эксплуатации аккумуляторной воздуходувки (аккумуляторной воздуходувки/ пылесоса)

⚠***ОСТОРОЖНО:*** **Ознакомьтесь со всеми инструкциями и рекомендациями по технике безопасности.** Невыполнение инструкций и рекомендаций может привести к поражению электротоком, пожару и/или тяжелым травмам.

Сохраните брошюру с инструкциями и рекомендациями для дальнейшего использования.

Инструктаж

1. **Внимательно прочитайте инструкции. Ознакомьтесь со всеми органами управления и правилами надлежащей эксплуатации устройства.**
2. **Не разрешайте пользоваться устройством детям, людям с ограниченными физическими, сенсорными или умственными возможностями, людям, не имеющим соответствующего опыта или знаний для работы с этим оборудованием, а также лицам, не ознакомившимся с этим руководством. В местном законодательстве могут быть предусмотрены возрастные ограничения для операторов.**
3. **Запрещается эксплуатировать устройство, если поблизости находятся люди (в особенности дети) или животные.**
4. **Помните о том, что оператор или пользователь несет ответственность за происшествия и опасные ситуации с другими людьми или их собственностью.**

Подготовка

1. **На время эксплуатации инструмента обязательно надевайте длинные брюки и прочную обувь.**
2. **Не носите свободную одежду или украшения, которые могут быть затянуты в отверстие для притока воздуха. Не допускайте попадания длинных волос в отверстия для притока воздуха.**
3. **Во время работы с электроинструментом всегда надевайте защитные очки. Очки должны соответствовать ANSI Z87.1 для США, EN 166 для Европы, или AS/NZS 1336 для Австралии и Новой Зеландии. В Австралии и Новой Зеландии оператор также обязан носить защитную маску.**

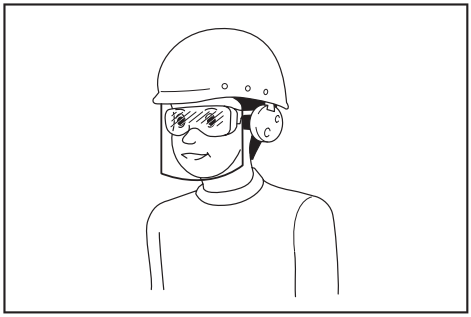

Ответственность за использование средств защиты операторами и другим персоналом вблизи рабочей зоны возлагается на работодателя.

4. **Для предотвращения раздражения из-за пыли рекомендуется носить лицевую маску.**
5. **Во время эксплуатации тачки обязательно надевайте нескользящую защитную обувь.** Нескользящая защитная обувь с закрытым носком снижает риск получения травмы.
6. **Используйте индивидуальные средства защиты. Всегда надевайте защитные очки.** Такие средства индивидуальной защиты, как маска от пыли, защитная нескользящая обувь, каска или наушники, используемые в соответствующих условиях, позволяют снизить риск получения травмы.

Эксплуатация

1. **Выключите устройство, снимите блок аккумулятора и убедитесь в том, что все движущиеся части остановились, в следующих случаях:**
   - **если вы оставляете устройство без присмотра;**
   - **перед устранением засоров;**
   - **перед проверкой, очисткой или обслуживанием устройства;**
   - **при появлении в устройстве ненормальной вибрации;**
   - **при превращении устройства из воздуходувки в пылесос и наоборот.**
2. **Используйте устройство только в дневное время или при достаточном искусственном освещении.**
3. **Не старайтесь дотянуться до чего-либо и постоянно сохраняйте устойчивое положение.**
4. **Во время работы на склонах занимайте устойчивое положение.**
5. **Передвигайтесь шагом, не бегите.**
6. **Не допускайте засорения отверстия для притока охлаждающего воздуха.**
7. **При использовании машины в режиме воздуходувки запрещено сдувать мусор в направлении людей. При использовании машины в режиме пылесоса не допускайте сдувания мусора в направлении людей потоком воздуха, выходящим из пылесборного мешка.**
8. **Работайте с устройством только в**

рекомендованной позе и на ровной твердой поверхности.

9. **Не используйте устройство на участках, расположенных на высоте.**
10. **Не направляйте насадку работающего устройства на близко стоящих людей.**
11. **Не закрывайте всасывающее и (или) выпускное отверстие воздуходувки.**
    - **Не допускайте засорения всасывающего или выпускного отверстия воздуходувки пылью или грязью во время работы на пыльных участках.**
    - **Используйте только насадки, предоставленные компанией Makita.**
    - **Не используйте воздуходувку для надувания мячей, резиновой лодки или аналогичных предметов.**
12. **Не используйте устройство рядом с открытым окном и т. п.**
13. **Использовать устройство рекомендуется исключительно в подходящее время – не рано утром или поздно вечером, когда это может потревожить людей.**
14. **Перед сдуванием рекомендуется воспользоваться граблями и веником для разрыхления мусора.**
15. **В случае удара устройства о посторонний предмет или при появлении нехарактерного шума или вибрации немедленно прекратите работу и выключите устройство. Прежде чем снова включить устройство и возобновить работу, выньте из устройства блок аккумулятора и осмотрите устройство на предмет повреждений. Если устройство повреждено, обратитесь в один из авторизованных сервисных центров Makita для выполнения ремонта.**
16. **Не засовывайте пальцы или другие предметы во всасывающее или выпускное отверстие воздуходувки.**
17. **Не допускайте случайного запуска. Прежде чем поднимать или переносить устройство или вставлять в него блок аккумулятора, убедитесь в том, что переключатель находится в положении выключения. Переноска устройства с пальцем на выключателе или подача питания на устройство с включенным выключателем может привести к несчастному случаю.**
18. **Запрещается сдувать или собирать опасные материалы, такие как гвозди, осколки стекла или острые предметы.**
19. **Не используйте устройство вблизи горючих материалов.**
20. **Избегайте эксплуатации устройства в течение длительного времени в условиях низкой температуры.**
21. **При использовании устройства в режиме воздуходувки в сочетании с переходником зарядного устройства, оснащенным плечевым ремнем, не используйте данное устройство с пристегнутым к нему плечевым ремнем.**
22. **Не используйте устройство с переходником зарядного устройства, оснащенным плечевым ремнем, если устройство используется в режиме пылесоса и у вас на плече пылесборный мешок.**

Техническое обслуживание и хранение

1. **Все гайки, болты и винты должны быть надежно затянуты – это обеспечит безопасность и работоспособность устройства.**
2. **Если детали изношены или повреждены, замените их деталями, предоставленными компанией Makita.**
3. **Храните устройство в сухом месте, недоступном для детей.**
4. **При остановке устройства с целью проверки, обслуживания, помещения устройства на хранение или замены на нем насадки выключите устройство, убедитесь в том, что все движущиеся части полностью остановились, и извлеките блок аккумулятора. Перед выполнением каких-либо работ на устройстве дайте ему остыть. Тщательно выполняйте работы по обслуживанию устройства и держите его в чистоте.**
5. **Перед помещением на хранение дайте устройству полностью остыть.**
6. **Не подвергайте устройство воздействию дождя. Храните устройство в помещении.**
7. **Поднимая устройство, сгибайте колени и будьте осторожны, чтобы не травмировать спину.**

Эксплуатация и обслуживание электроинструмента, работающего на аккумуляторах

1. **Заряжайте аккумулятор только зарядным устройством, указанным изготовителем.** Зарядное устройство, подходящее для одного типа аккумуляторов, может привести к пожару при его использовании с другим аккумуляторным блоком.
2. **Используйте электроинструмент только с указанными аккумуляторными блоками.** Использование других аккумуляторных блоков может привести к травме или пожару.
3. **Когда аккумуляторный блок не используется, храните его отдельно от металлических предметов, таких как скрепки, монеты, ключи, гвозди, шурупы или другие небольшие металлические предметы, которые могут привести к закорачиванию контактов аккумуляторного блока между собой.** Короткое замыкание между контактами аккумуляторного блока может привести к ожогам или пожару.
4. **При неправильном обращении из аккумуляторного блока может потечь жидкость. Избегайте контакта с ней. В случае контакта с кожей промойте место контакта обильным количеством воды. В случае попадания в глаза обратитесь к врачу.** Жидкость из аккумулятора может вызвать раздражение или ожоги.
5. **Не используйте поврежденные или модифицированные инструменты и аккумуляторные блоки.** Поврежденные или модифицированные аккумуляторы могут работать

некорректно, что может привести к пожару, взрыву или травмированию.

6. **Не подвергайте аккумуляторный блок или инструмент воздействию огня или высокой температуры.** Воздействие огня или температуры выше 130 °C может привести к взрыву.
7. **Следуйте всем инструкциям по зарядке и не заряжайте аккумуляторный блок или инструмент при температурных условиях, выходящих за пределы диапазона, указанного в инструкции.** Зарядка ненадлежащим образом или при температурных условиях, выходящих за пределы указанного диапазона, может привести к повреждению батареи и повысить риск пожара.

Электробезопасность

1. **Не бросайте аккумуляторные блоки в огонь.** Они могут взорваться. Уточните местные правила утилизации аккумуляторов.
2. **Не вскрывайте и не разбивайте аккумуляторы.** Содержащийся в них электролит очень едкий, вы можете повредить глаза или кожу. При проглатывании это вещество может вызвать отравление.
3. **Не заряжайте аккумулятор под дождем или в местах с повышенной влажностью.**
4. **Не заряжайте аккумулятор на улице.**
5. **Не касайтесь зарядного устройства, а также штекера и контактов зарядного устройства влажными руками.**
6. **Избегайте опасных сред. Не используйте инструмент в местах с повышенной влажностью и под дождем. Попавшая в инструмент вода повышает опасность поражения электрическим током.**

Сервисное обслуживание

1. **Сервисное обслуживание электроинструмента должно проводиться только квалифицированным специалистом по ремонту и только с использованием идентичных запасных частей.** Это позволит обеспечить безопасность электроинструмента.
2. **Запрещается обслуживать поврежденные аккумуляторные блоки.** Обслуживание аккумуляторных блоков должен осуществлять только производитель или авторизованные поставщики услуг.

СОХРАНИТЕ ДАННЫЕ ИНСТРУКЦИИ.

⚠ОСТОРОЖНО: **НЕ ДОПУСКАЙТЕ, чтобы удобство или опыт эксплуатации данного устройства (полученный от многократного использования) доминировали над строгим соблюдением правил техники безопасности при обращении с этим устройством.**

НЕПРАВИЛЬНОЕ ИСПОЛЬЗОВАНИЕ инструмента или несоблюдение правил техники безопасности, указанных в данном руководстве, может привести к тяжелой травме.

Важные правила техники безопасности для работы с аккумуляторным блоком

1. **Перед использованием аккумуляторного блока прочитайте все инструкции и предупреждающие надписи на (1) зарядном устройстве, (2) аккумуляторном блоке и (3) инструменте, работающем от аккумуляторного блока.**
2. **Не разбирайте блок аккумулятора и не меняйте его конструкцию.** Это может привести к пожару, перегреву или взрыву.
3. **Если время работы аккумуляторного блока значительно сократилось, немедленно прекратите работу. В противном случае, может возникнуть перегрев блока, что приведет к ожогам и даже к взрыву.**
4. **В случае попадания электролита в глаза промойте их обильным количеством чистой воды и немедленно обратитесь к врачу. Это может привести к потере зрения.**
5. **Не замыкайте контакты аккумуляторного блока между собой:**
   (1) **Не прикасайтесь к контактам какими-либо токопроводящими предметами.**
   (2) **Не храните аккумуляторный блок в контейнере вместе с другими металлическими предметами, такими как гвозди, монеты и т. п.**
   (3) **Не допускайте попадания на аккумуляторный блок воды или дождя.**
   Замыкание контактов аккумуляторного блока между собой может привести к возникновению большого тока, перегреву, возможным ожогам и даже поломке блока.
6. **Не храните и не используйте инструмент и аккумуляторный блок в местах, где температура может достигать или превышать 50 °C (122 °F).**
7. **Не бросайте аккумуляторный блок в огонь, даже если он сильно поврежден или полностью вышел из строя. Аккумуляторный блок может взорваться под действием огня.**
8. **Запрещено вбивать гвозди в блок аккумулятора, резать, ломать, бросать, ронять блок аккумулятора или ударять его твердым предметом.** Это может привести к пожару, перегреву или взрыву.
9. **Не используйте поврежденный аккумуляторный блок.**
10. **Входящие в комплект литий-ионные аккумуляторы должны эксплуатироваться в соответствии с требованиями законодательства об опасных товарах.**
    При коммерческой транспортировке, например, третьей стороной или экспедитором, необходимо нанести на упаковку специальные предупреждения и маркировку.
    В процессе подготовки устройства к отправке обязательно проконсультируйтесь со специалистом по опасным материалам. Также соблюдайте местные требования и нормы. Они могут

быть строже.
Закройте или закрепите разомкнутые контакты и упакуйте аккумулятор так, чтобы он не перемещался по упаковке.

11. **Для утилизации блока аккумулятора извлеките его из инструмента и утилизируйте безопасным способом. Выполняйте требования местного законодательства по утилизации аккумуляторного блока.**
12. **Используйте аккумуляторы только с продукцией, указанной Makita.** Установка аккумуляторов на продукцию, не соответствующую требованиям, может привести к пожару, перегреву, взрыву или утечке электролита.
13. **Если инструментом не будут пользоваться в течение длительного периода времени, извлеките аккумулятор из инструмента.**
14. **Во время и после использования блок аккумулятора может нагреваться, что может стать причиной ожогов или низкотемпературных ожогов. Будьте осторожны при обращении с горячим блоком аккумулятора.**
15. **Не прикасайтесь к контактам инструмента сразу после использования, поскольку они могут быть достаточно горячими, чтобы вызвать ожоги.**
16. **Не допускайте налипания на контакты, отверстия и пазы блока аккумулятора опилок, пыли или земли.** Это может стать причиной перегрева, возгорания, взрыва или неисправности инструмента или блока аккумулятора, что может привести к ожогам или травмам.
17. **Если инструмент не рассчитан на использование вблизи высоковольтных линий электропередач, не используйте блок аккумулятора вблизи высоковольтных линий электропередач.** Это может привести к неисправности, поломке инструмента или блока аккумулятора.
18. **Храните аккумулятор в недоступном для детей месте.**

СОХРАНИТЕ ДАННЫЕ ИНСТРУКЦИИ.

⚠***ВНИМАНИЕ:*** **Используйте только фирменные аккумуляторные батареи Makita.** Использование аккумуляторных батарей, не произведенных Makita, или батарей, которые были подвергнуты модификациям, может привести к взрыву аккумулятора, пожару, травмам и повреждению имущества. Это также автоматически аннулирует гарантию Makita на инструмент и зарядное устройство Makita.

Советы по обеспечению максимального срока службы аккумулятора

1. **Заряжайте блок аккумуляторов перед его полной разрядкой. Обязательно прекратите работу с инструментом и зарядите блок аккумуляторов, если вы заметили снижение мощности инструмента.**
2. **Никогда не подзаряжайте полностью заряженный блок аккумуляторов. Перезарядка сокращает срок службы аккумулятора.**
3. **Заряжайте блок аккумуляторов при комнатной температуре в 10 - 40 °C (50 - 104 °F). Перед зарядкой горячего блока аккумуляторов дайте ему остыть.**
4. **Если блок аккумулятора не используется, извлеките его из инструмента или зарядного устройства.**
5. **Зарядите ионно-литиевый аккумуляторный блок, если вы не будете пользоваться инструментом длительное время (более шести месяцев).**

СБОРКА

⚠***ВНИМАНИЕ:*** **Перед выполнением каких-либо работ с машиной отключите ее и извлеките блок аккумулятора.**

ПРИМЕЧАНИЕ: **Прежде чем начать эксплуатацию устройства, его следует полностью собрать.** В противном случае оно не будет работать.

Сборка для использования в режиме воздуходувки

Установка или снятие трубы воздуходувки и насадки

1. Присоедините трубу воздуходувки к основному блоку.

Вставьте трубу воздуходувки в основной блок, повернув ее болтом влево, как показано на рисунке. Поверните трубу воздуходувки, как показано на рисунке, чтобы совместить болт с отверстием в основном блоке, а затем надежно затяните болт шестигранным ключом.

► **Рис.1:** **1.** Болт **2.** Труба воздуходувки

2. Совместите выступ на трубе воздуходувки с пазом на концевой насадке, присоедините концевую насадку к трубе воздуходувки, а затем поверните концевую насадку для ее фиксации.

► **Рис.2:** **1.** Концевая насадка **2.** Труба воздуходувки

Для снятия трубы воздуходувки и концевой насадки выполните процедуру установки в обратном порядке.

ПРИМЕЧАНИЕ: Длину насадки можно изменить, перемещая ее так, как показано на рисунке.

► **Рис.3:** **1.** Концевая насадка **2.** Труба воздуходувки

Установка или снятие плоской насадки или удлиняющей насадки

Дополнительные принадлежности

Присоедините плоскую насадку или удлиняющую насадку к концевой насадке и поверните ее для фиксации.

► **Рис.4:** **1.** Плоская насадка **2.** Удлиняющая насадка **3.** Труба переходника

Вы также можете присоединить плоскую насадку или удлиняющую насадку к трубе воздуходувки.

► **Рис.5:** **1.** Плоская насадка **2.** Удлиняющая насадка **3.** Труба воздуходувки

Для снятия плоской насадки или удлиняющей насадки выполните процедуру установки в обратном порядке.

Установка насадки для очистки желобов

Дополнительные принадлежности

Насадку для очистки желобов можно установить на воздуходувку. Для установки насадки для очистки желобов требуется труба переходника, разработанная специально для этой модели.
Подробную информацию см. в руководстве по эксплуатации к насадке для очистки желобов.

Пристегивание плечевого ремня

⚠*ВНИМАНИЕ:* При использовании машины совместно с ранцевым блоком питания, например с портативным блоком питания, не используйте плечевой ремень, идущий в комплекте с машиной, а используйте ремешок для подвешивания, рекомендованный компанией Makita.

Если одновременно надеть плечевой ремень, идущий в комплекте с машиной, и плечевой ремень ранцевого блока питания, то в чрезвычайной ситуации снять машину или ранцевый блок питания будет затруднительно, что может привести к несчастному случаю или травме. За консультацией по рекомендуемому ремешку для подвешивания обратитесь в авторизованный сервисный центр Makita.

⚠*ВНИМАНИЕ:* Убедитесь в том, что крючки плечевого ремня надежно прикреплены к машине. Если крючки прикреплены не полностью, они могут соскочить и нанести травму.

⚠*ВНИМАНИЕ:* Обязательно используйте плечевой ремень, предназначенный для данной машины. Использование другого плечевого ремня может привести к травме.

Прикрепите крючки плечевого ремня к машине, как показано на рисунке.

► **Рис.6:** **1.** Крючок

Конструкция плечевого ремня обеспечивает его быстрое снятие. Чтобы отсоединить устройство от плечевого ремня, достаточно сжать боковые выступы пряжки, удерживая устройство.

► **Рис.7:** **1.** Замок

Сборка для использования в режиме пылесоса

⚠*ВНИМАНИЕ:* При использовании устройства в режиме пылесоса следует обязательно присоединить к всасывающей трубе насадку для всасывания.

⚠*ВНИМАНИЕ:* Из соображений безопасности насадку для всасывания нельзя отсоединить от всасывающей трубы после их соединения. Не пытайтесь отсоединить насадку для всасывания, прилагая усилия. Это может привести к повреждению указанных частей.

Установка или снятие всасывающей трубы и насадки

Дополнительные принадлежности

1. Совместите треугольную метку на насадке для всасывания с меткой на всасывающей трубе, а затем вставьте насадку для всасывания во всасывающую трубу до фиксации защелки на насадке.

► **Рис.8:** **1.** Насадка для всасывания **2.** Всасывающая труба **3.** Треугольная отметка

2. Ослабьте болт на крышке вентилятора с помощью шестигранного ключа и откройте крышку вентилятора.

► **Рис.9:** **1.** Болт **2.** Крышка вентилятора **3.** Шестигранный ключ

3. Совместите треугольную метку на всасывающей трубе с меткой 🔓 на основном блоке, а затем присоедините всасывающую трубу к основному блоку.

► **Рис.10:** **1.** Всасывающая труба **2.** Треугольная отметка **3.** 🔓 (значок)

4. Поверните всасывающую трубу по часовой стрелке так, чтобы совместить болт на трубе с отверстием на основном блоке, затем надежно затяните болт с помощью шестигранного ключа, чтобы прикрепить трубу к основному блоку.

► **Рис.11:** **1.** Всасывающая труба **2.** Болт

Для снятия всасывающей трубы и насадки выполните процедуру установки в обратном порядке.

Установка или снятие коленчатой трубы и пылесборного мешка

Дополнительные принадлежности

1. Вставьте коленчатую трубу в пылесборный мешок и зафиксируйте ее, затянув ремень, как показано на рисунке.

► **Рис.12:** **1.** Пылесборный мешок **2.** Коленчатая труба **3.** Ремень

2. Присоедините коленчатую трубу к основному блоку.

Вставьте коленчатую трубу в основной блок, повернув ее болтом влево, как показано на рисунке. Поверните коленчатую трубу, как показано на рисунке, чтобы совместить болт с отверстием в основном блоке, а затем надежно затяните болт шестигранным ключом.

► **Рис.13:** **1.** Болт **2.** Коленчатая труба

3. Прикрепите крючок пылесборного мешка к нижней рукоятке, как показано на рисунке.

Отрегулируйте длину ремня, сложите избыточную часть ремешка и закрепите его креплением типа “липучка”.

► **Рис.14:** **1.** Крючок **2.** Нижняя рукоятка

4. Прикрепите крючки плечевого ремня к ручке для переноски и нижней рукоятке, как показано на рисунке.

Убедитесь, что замок находится на стороне ручки для переноски.

► **Рис.15:** **1.** Крючок **2.** Ручка для переноски **3.** Нижняя рукоятка **4.** Замок

Конструкция плечевого ремня обеспечивает его быстрое снятие. Чтобы отсоединить устройство от плечевого ремня, достаточно сжать боковые выступы пряжки.

► **Рис.16:** **1.** Замок

Для снятия пылесборного мешка и коленчатой трубы выполните процедуру установки в обратном порядке.

При установке небольшого пылесборного мешка откройте застежку, после чего вставьте коленчатую трубу в пылесборный мешок и закройте застежку. Зафиксируйте и затяните ремень, чтобы закрепить коленчатую трубу.

► **Рис.17:** **1.** Застежка **2.** Пылесборный мешок **3.** Ремень **4.** Коленчатая труба

ОПИСАНИЕ РАБОТЫ

⚠***ВНИМАНИЕ:*** **Перед регулировкой или проверкой функций машины отключите ее и снимите блок аккумулятора.**

Установка или снятие блока аккумуляторов

⚠***ВНИМАНИЕ:*** **Перед установкой и извлечением блока аккумулятора выключайте машину.**

⚠***ВНИМАНИЕ:*** **При установке и извлечении блока аккумулятора крепко удерживайте машину и блок аккумулятора.** Если не удерживать машину и блок аккумулятора крепко, они могут выскользнуть из рук, что приведет к повреждению машины и блока аккумулятора, а также травмированию оператора.

⚠***ВНИМАНИЕ:*** **Обязательно устанавливайте блок аккумулятора до конца, чтобы красный индикатор не был виден.** В противном случае блок может выпасть из машины и нанести травму вам или другим людям.

⚠***ВНИМАНИЕ:*** **Не прилагайте чрезмерных усилий при установке аккумуляторного блока.** Если блок не двигается свободно, значит он вставлен неправильно.

► **Рис.18:** **1.** Красный индикатор **2.** Кнопка **3.** Блок аккумулятора

Для снятия блока аккумулятора нажмите кнопку на его лицевой стороне и извлеките блок из устройства.

Для установки блока аккумулятора совместите выступ блока аккумулятора с пазом в корпусе и задвиньте его на место. Устанавливайте блок до упора так, чтобы он зафиксировался на месте с небольшим щелчком. Если вы можете видеть красный индикатор на верхней части клавиши, блок аккумулятора не полностью зафиксирован на месте.

Индикация оставшегося заряда аккумулятора

Только для блоков аккумулятора с индикатором

Нажмите кнопку проверки на аккумуляторном блоке для проверки заряда. Индикаторы загорятся на несколько секунд.

► **Рис.19:** **1.** Индикаторы **2.** Кнопка проверки

Индикаторы			Уровень заряда
Горит	Выкл.	Мигает	
■	■	■	от 75 до 100%
■	■	□	от 50 до 75%
■	□	□	от 25 до 50%
■	□	□	от 0 до 25%
◪	□	□	Зарядите аккумуляторную батарею.
■ ↑ ↓ □	□	■	Возможно, аккумуляторная батарея неисправна.

ПРИМЕЧАНИЕ: В зависимости от условий эксплуатации и температуры окружающего воздуха индикация может незначительно отличаться от фактического значения.

ПРИМЕЧАНИЕ: Первая (дальняя левая) индикаторная лампа будет мигать во время работы защитной системы аккумулятора.

Система защиты машины / аккумулятора

На машине предусмотрена система защиты машины / аккумулятора. Эта система автоматически отключает питание двигателя для продления срока службы машины и аккумулятора. Машина автоматически отключится в указанных далее случаях, влияющих на работу самой машины или аккумулятора.

Защита от перегрузки

Если устройство или аккумулятор используются в режиме, вызывающем потребление аномально высокого тока, устройство автоматически останавливается, а индикатор режима 1 начинает мигать зеленым. В этом случае отключите устройство и прекратите работу, из-за которой произошла перегрузка. Затем включите устройство для перезапуска.

Защита от перегрева

При перегреве устройства или аккумулятора устройство автоматически останавливается, а индикатор режима 1 загорается красным. В этом случае дайте устройству и аккумулятору остыть, прежде чем снова включить устройство.

Защита от переразрядки

Если заряда аккумулятора недостаточно, устройство автоматически останавливается, а индикатор режима 1 начинает мигать красным. В этом случае следует извлечь аккумулятор из машины и зарядить его.

Основной переключатель питания

⚠*ОСТОРОЖНО:* Держите основной переключатель питания выключенным, когда он не используется.

Для включения устройства нажмите главный переключатель питания. Индикаторы режима 1 и режима 2 загорятся зеленым. Для выключения удерживайте нажатым главный переключатель питания, пока индикаторы режима 1 и режима 2 не погаснут.

► **Рис.20:** **(1)** Индикатор режима 1 **(2)** Индикатор режима 2 **(3)** Главный переключатель питания

Устройство можно использовать в режиме пылесоса. В режиме пылесоса объем всасывания уменьшается по сравнению с нормальным режимом.
После включения устройства оно начинает работу в нормальном режиме. Чтобы использовать устройство в режиме пылесоса, нажмите главный переключатель питания включенного устройства. Индикатор режима 2 погаснет, а индикатор режима 1 загорится зеленым. При повторном нажатии главного переключателя питания устройство возвращается в нормальный режим, а индикаторы режима 1 и режима 2 загораются зеленым.

ПРИМЕЧАНИЕ: Индикатор режима 1 мигает зеленым, если устройство используется в условиях, когда эксплуатация невозможна. Индикатор начинает мигать в указанных ниже случаях.

- При нажатии триггерного переключателя, если болт на крышке вентилятора или всасывающей трубе или болт на трубе воздуходувки или коленчатой трубе недостаточно затянут.
- При включении устройства, если рычаг управления не до конца вернулся в положение выключения или нажат триггерный переключатель.

ПРИМЕЧАНИЕ: Это устройство оснащено функцией автоматического отключения. Для предотвращения случайного запуска главный переключатель питания автоматически отключается, если триггерный переключатель не был нажат в течение определенного времени после включения главного переключателя питания.

Действие выключателя

⚠*ОСТОРОЖНО:* Перед установкой блока аккумулятора в машину убедитесь в том, что триггерный переключатель работает правильно и возвращается в положение OFF (ВЫКЛ.) при отпускании.

► **Рис.21:** **1.** Триггерный переключатель

Для запуска машины достаточно нажать триггерный переключатель. Для повышения частоты вращения нажмите триггерный переключатель сильнее. Для остановки отпустите триггерный переключатель.

Функция круиз-контроля

Функция круиз-контроля позволяет оператору поддерживать постоянную частоту вращения без нажатия триггерного переключателя. Для повышения частоты вращения переведите рычаг управления вперед. Для снижения частоты вращения переведите рычаг управления назад.

► **Рис.22:** **1.** Рычаг управления

Хранение шестигранного ключа

Если шестигранный ключ не используется, храните его, как показано на рисунке, чтобы не потерять.

► **Рис.23:** **1.** Шестигранный ключ

Функция предотвращения случайного запуска

Если включить устройство при нажатом триггерном переключателе или при рычаге управления не в положении выключения, устройство не запустится. Для запуска устройства сначала отпустите триггерный переключатель или верните рычаг управления в исходное положение, а затем включите устройство.

Электронная функция

Для простоты эксплуатации устройство оснащено электронной функцией.

- Постоянный контроль скорости
  Функция контроля скорости обеспечивает неизменное число оборотов независимо от нагрузки.

ЭКСПЛУАТАЦИЯ

⚠***ВНИМАНИЕ:*** **Не ставьте машину на землю, когда она включена.** Песок или пыль могут попасть из всасывающего отверстия и стать причиной неисправности или травмы.

Эксплуатация воздуходувки

⚠***ВНИМАНИЕ:*** **В случае использования устройства в режиме воздуходувки снимите с устройства всасывающую трубу, насадку для всасывания, коленчатую трубу и пылесборный мешок и присоедините к устройству трубу воздуходувки и насадки.**

Крепко удерживайте машину рукой и выполняйте сдувание медленными движениями из стороны в сторону. При сдувании мусора вокруг здания, крупных камней или транспортного средства направляйте насадку в сторону от них. При сдувании мусора в углу начинайте с угла и переходите к открытому пространству.
► **Рис.24**

Работа в режиме пылесоса

⚠***ВНИМАНИЕ:*** **При работе в режиме пылесоса обязательно отсоединяйте от устройства трубу воздуходувки с насадками и прикрепляйте к нему всасывающую трубу, насадку для всасывания, коленчатую трубу, пылесборный мешок и плечевой ремень.**

⚠***ВНИМАНИЕ:*** **Чаще проверяйте пылесборный мешок на предмет износа и повреждений.**

⚠***ВНИМАНИЕ:*** **Перед использованием устройства убедитесь, что крепление пылесборного мешка зафиксировано.**

⚠***ВНИМАНИЕ:*** **Обязательно выключайте устройство, прежде чем открыть или зафиксировать крепление пылесборного мешка.**

⚠***ВНИМАНИЕ:*** **Перед началом работы с устройством отрегулируйте длину ремня таким образом, чтобы пылесборный мешок не касался земли.**

ПРИМЕЧАНИЕ: **Следите за тем, чтобы в устройство не попали влажные материалы, например мокрые листья, и инородные предметы, такие как крупные деревянные щепки, металлические части, стекло, гравий и т. п.** Несоблюдение этого требования может стать причиной неисправности.

ПРИМЕЧАНИЕ: **Опорожните пылесборный мешок, прежде чем он заполнится полностью.** Несоблюдение этого требования может стать причиной неисправности.

ПРИМЕЧАНИЕ: **Во избежание всасывания инородных предметов рекомендуется использовать устройство в режиме пылесоса.**

1. Наденьте плечевой ремень на плечо, как показано на рисунке. Отрегулируйте длину ремня.
► **Рис.25:** **1.** Плечевой ремень **2.** Ручка для переноски **3.** Нижняя рукоятка **4.** Пылесборный мешок

2. Правой рукой возьмитесь за ручку для переноски, а левой – за нижнюю ручку.

3. При эксплуатации устройства отрегулируйте триггерный переключатель таким образом, чтобы сила всасывания соответствовала месту и условиям работы.

Опорожнение пылесборного мешка

Расстегните застежку-молнию и опорожните пылесборный мешок, сняв его с коленчатой трубы и вынув из основного блока.
► **Рис.26:** **1.** Застежка

ПРИМЕЧАНИЕ: Пылесборный мешок также можно опорожнить, не снимая его с коленчатой трубы и не вынимая из основного блока.

► **Рис.27:** **1.** Застежка

ОБСЛУЖИВАНИЕ

⚠***ВНИМАНИЕ:*** **Перед проведением осмотра или технического обслуживания машины необходимо отключить ее и извлечь блок аккумулятора.**

Для обеспечения БЕЗОПАСНОСТИ и НАДЕЖНОСТИ оборудования ремонт, любое другое техобслуживание или регулировку необходимо производить в уполномоченных сервис-центрах Makita или сервис-центрах предприятия с использованием только сменных частей производства Makita.

Очистка устройства

Для очистки устройства вытрите пыль сухой или смоченной мыльной водой и отжатой тряпкой.

ПРИМЕЧАНИЕ: **Запрещается использовать бензин, растворители, спирт и другие подобные жидкости. Это может привести к обесцвечиванию, деформации и трещинам.**

Очистите от пыли и грязи всасывающие отверстия.
► **Рис.28:** **1.** Всасывающее отверстие

ПОИСК И УСТРАНЕНИЕ НЕИСПРАВНОСТЕЙ

Прежде чем обращаться по поводу ремонта, проведите осмотр самостоятельно. Если обнаружена неисправность, не указанная в руководстве, не пытайтесь разобрать инструмент. Обратитесь в один из авторизованных сервисных центров Makita, в которых для ремонта используются только оригинальные детали Makita.

Состояние неисправности	**Возможная причина (неисправности)**	**Способ устранения**
Не работает электромотор.	Не вставлен блок аккумулятора.	Установите блок аккумулятора.
	Неисправен аккумулятор (под напряжением)	Зарядите аккумулятор. Если перезарядка не помогает, замените аккумулятор.
	Для воздуходувки Не присоединена труба воздуходувки. Не закрыта крышка вентилятора.	Присоедините трубу воздуходувки и затяните болт. Закройте крышку вентилятора и затяните болт.
	Для пылесоса Не присоединена коленчатая труба или всасывающая труба.	Присоедините коленчатую трубу или всасывающую трубу и затяните болт.
	Привод работает неправильно.	Обратитесь в местный авторизованный центр для ремонта.
После непродолжительного использования двигатель останавливается.	Низкий уровень заряда аккумулятора.	Зарядите аккумулятор. Если перезарядка не помогает, замените аккумулятор.
	Перегрев.	Прекратите работу и дайте машине остыть.
Машина не достигает максимальной скорости работы.	Неправильно установлен аккумулятор.	Вставьте блок аккумулятора, как описано в этом руководстве.
	Заряд аккумулятора падает.	Зарядите аккумулятор. Если перезарядка не помогает, замените аккумулятор.
	Привод работает неправильно.	Обратитесь в местный авторизованный центр для ремонта.
Сильная вибрация: ⇨ немедленно выключите машину!	Привод работает неправильно.	Обратитесь в местный авторизованный центр для ремонта.
Двигатель не останавливается. ⇨ Немедленно извлеките аккумулятор!	Электрическая или электронная неисправность.	Извлеките аккумулятор и обратитесь в местный авторизованный сервисный центр для ремонта.

ДОПОЛНИТЕЛЬНЫЕ ПРИНАДЛЕЖНОСТИ

⚠ВНИМАНИЕ: **Эти принадлежности или насадки рекомендуются для использования с устройством Makita, указанным в этом руководстве.** Использование других принадлежностей или насадок может привести к травме. Используйте принадлежность или насадку только по назначению.

Если вам необходимо содействие в получении дополнительной информации по этим принадлежностям, свяжитесь с вашим сервис-центром Makita.

- Комплект для пылесоса
- Удлиняющая насадка
- Плоская насадка
- Насадка для очистки желобов
- Труба переходника
- Плечевой ремень
- Небольшой пылесборный мешок
- Оригинальный аккумулятор и зарядное устройство Makita

ПРИМЕЧАНИЕ: Некоторые элементы из списка могут входить в комплект машины в качестве стандартных принадлежностей. Они могут различаться в зависимости от страны.

ТЕХНИКАЛЫҚ СИПАТТАМАЛАРЫ

Үлгі:		DUB363
Өнімділігі	Ауа көлемі	0 - 13,4 м^3/мин
	Ауа жылдамдығы (орташа)	0 - 54 м/с
	Ауа жылдамдығы (макс.)	0 - 65 м/с
Өлшемдері (Ұ x Е x Б) *1		341 мм x 193 мм x 415 мм
Номиналды кернеуі		36 В ТТ
Таза салмағы	Ауаүрлегіш *2	4,6 - 5,3 кг
	Шаңсорғыш *3	6,1 - 6,7 кг

*1. Түтіктер, саптамалар, шаң қапшықтары, иықбау және аккумулятор картриджері тағылмаған кезде.

*2. Ауаүрлегіш түтік, шеткі саптама және жалпақ саптама тағылған және сору түтігі, сору саптамасы, бүгілген түтік, шаң қапшығы және иықбау тағылмаған кезде.

*3. Сору түтігі, сору саптамасы, бүгілген түтік, шаң қапшығы және иықбау тағылған және ауаүрлегіш түтігі, шеткі саптама және жалпақ саптама тағылмаған кезде.

- Зерттеу мен әзірлеудің үздіксіз бағдарламасына байланысты осы құжаттағы техникалық сипаттамалар ескертусіз өзгертілуі мүмкін.
- Техникалық сипаттамалары әр елде әр түрлі болуы мүмкін.
- Салмағы қондырма(лар)ға, соның ішінде аккумулятор картриджіне байланысты әртүрлі болуы мүмкін. Ең жеңіл және ең ауыр комбинация кестеде көрсетілген.

Жарамды аккумулятор картриджі мен зарядтау құрылғысы

Аккумулятор картриджі	BL1815N / BL1820B / BL1830B / BL1840B / BL1850B / BL1860B
Зарядтау құрылғысы	DC18RC / DC18RD / DC18RE / DC18SD / DC18SE / DC18SF / DC18SH / DC18WC

- Жоғарыда берілген аккумулятор картриджері мен зарядтау құрылғыларының кейбірі сіздің тұрып жатқан жеріңізге байланысты қолжетімсіз болуы мүмкін.

⚠***ЕСКЕРТУ:*** **Тек жоғарыда аталған аккумулятор катриджері мен зарядтау құрылғыларын ғана пайдаланыңыз.** Аккумулятор картриджері мен зарядтау құрылғыларының басқа түрлерін пайдалансаңыз, жарақат алуыңыз және/немесе өрт шығуы мүмкін.

Сым арқылы жалғанатын ұсынылған қуат көзі

Зарядтау құрылғысының жалғастырғышы	BAP182
Сым арқылы жалғанатын аккумулятор блогы	BL36120A
Портативті қуат беру блогы	PDC01 / PDC1200 / PDC1500

- Жоғарыда берілген сым арқылы жалғанатын қуат көз(дер)і тұрып жатқан жеріңізге байланысты қолжетімді болмауы мүмкін.
- Сым арқылы жалғанатын қуат көзін пайдаланудың алдында нұсқаулықты және ондағы ескерту белгілерін оқып шығыңыз.

Белгілер

Төменде жабдықта пайдаланылуы мүмкін белгілер көрсетілген. Пайдалану алдында олардың мағынасын түсініп алыңыз.


Өте мұқият әрі абай болыңыз.


Пайдалану жөніндегі нұсқаулықты оқып шығыңыз.


Қолыңызды айналмалы бөлшектерге жақындатпаңыз.


Ұзын шаш шатастыруға әкелуі мүмкін.


Бөтен адамдарды жолатпаңыз.


Қорғаныс көзілдірігі мен қорғаныс құлаққабын тағыңыз.


Құралды ылғалды жерге қоймаңыз.

Ni-MH Li-ion	Тек ЕО елдеріне арналған Жабдықта қауіпті құрамдастардың болуына байланысты, электрлік және электрондық жабдықтардың, аккумуляторлар мен батареялардың қалдықтары қоршаған ортаға және адам денсаулығына кері әсерін тигізуі мүмкін. Электрлік және электрондық құрылғыларды немесе батареяларды тұрмыстық қалдықтармен бірге тастауға болмайды! Электрлік және электрондық жабдықтардың қалдықтары және аккумуляторлар мен батареялар және аккумуляторлар мен батареялардың қалдықтары, сондай-ақ олардың ұлттық заңнамаға бейімделуі туралы Еуропалық директиваға сәйкес, электрлік жабдықтардың, батареялардың және аккумуляторлардың қалдықтары бөлек жиналуы және қоршаған ортаны қорғау ережелеріне сәйкес жұмыс істейтін тұрмыстық қалдықтарды жинау пунктіне жеткізілуі керек. Бұл жабдыққа орналастырылған айқас сызықпен сызылған дөңгелекті қоқыс жәшігінің белгісі арқылы көрсетіледі.
L_{WA} dB	Кепілдік берілетін дыбыс қысымының деңгейі ЕО сыртқы шуыл бойынша директивасына сәйкес келеді.
L_{WA}	Дыбыс қуатының деңгейі Австралияның NSW шуылды басқару туралы ережесіне сәйкес келеді

Қолдану мақсаты

Бұл машина ауа үрлеуге және шаң соруға арналған.

Шу

EN50636-2-100 стандартына сай анықталған стандартты А-өлшенген шу деңгейі:
Дыбыс қысымының деңгейі (L_{pA}) : 84,8 дБА
Дәлсіздік (K): 1,3 дБА
Дыбыс қуатының деңгейі (L_{WA}) : 94,9 дБА
Дәлсіздік (K): 0,3 дБА

ЕСКЕРТПЕ: Шудың жарияланған таралу мән(дер) і стандартты сынау әдісіне сәйкес өлшенген және оны бір құралды екінші құралмен салыстыру үшін пайдалануға болады.

ЕСКЕРТПЕ: Жарияланған шуды сондай-ақ әсерді алдын ала бағалау үшін пайдалануға болады.

ЕСКЕРТУ: **Қорғаныс құлаққабын киіңіз.**

ЕСКЕРТУ: **Электрлік құралды іс жүзінде пайдалану кезіндегі шудың таралу мәні құралдың пайдалану әдісіне, әсіресе қандай дайындама өңделгеніне байланысты жарияланған мәнінен өзгеше болуы мүмкін.**

ЕСКЕРТУ: **Іс жүзінде пайдалану кезіндегі әсерді бағалау негізінде операторды қорғау үшін қауіпсіздік шараларын анықтаңыз (құралдың өшірілген уақыты және бос жүріс уақытын қоса алғанда, іске қосылу уақыты сияқты барлық жұмыс циклдерін ескеру керек).**

Діріл

EN50636-2-100 сәйкес анықталған дірілдің жалпы мәні (үш осьтік векторлық сома):
Жұмыс режимі: жүктемесіз жұмыс (ауа үрлеу)
Дірілдің таралуы (a_h) : 2,5 м/с^2 немесе одан аз
Дәлсіздік (K): 1,5 м/с^2
Жұмыс режимі: жүктемесіз жұмыс (шаң сору)
Дірілдің таралуы (a_h) : 2,5 м/с^2 немесе одан аз
Дәлсіздік (K): 1,5 м/с^2

ЕСКЕРТПЕ: Дірілдің жарияланған жалпы мән(дер) і стандартты сынау әдісіне сәйкес өлшенген және оны бір құралды екінші құралмен салыстыру үшін пайдалануға болады.

ЕСКЕРТПЕ: Сондай-ақ дірілдің жарияланған жалпы мән(дер)ін әсерді алдын ала бағалау үшін пайдалануға болады.

ЕСКЕРТУ: **Электрлік құралды іс жүзінде пайдалану кезіндегі дірілдің мәні құралдың пайдалану әдісіне, әсіресе қандай дайындама өңделгеніне байланысты жарияланған мән(дер)інен өзгеше болуы мүмкін.**

ЕСКЕРТУ: **Іс жүзінде пайдалану кезіндегі әсерді бағалау негізінде операторды қорғау үшін қауіпсіздік шараларын анықтаңыз (құралдың өшірілген уақыты және бос жүріс уақытын қоса алғанда, іске қосылу уақыты сияқты барлық жұмыс циклдерін ескеру керек).**

Техникалық регламенттердің талаптарына сәйкестік туралы декларациялар

Тек Еуропа елдеріне арналған

Сәйкестік декларациялары осы пайдалану жөніндегі нұсқаулықтың А қосымшасына қосылған.

ҚАУІПСІЗДІК БОЙЫНША ЕСКЕРТУЛЕР

Аккумуляторлы ауа үрлегішінің (Аккумуляторлы ауа үрлегіш/ шаңсорғыш) қауіпсіздікке қатысты нұсқаулары

ЕСКЕРТУ: **Барлық қауіпсіздік ескертулері мен нұсқауларын оқып шығыңыз.** Төменде берілген барлық ескертулер мен нұсқауларды орындамаған жағдайда, электр тогының соғуы, өрт шығуы және/немесе ауыр жарақат алуға себеп болуы мүмкін.

Алдағы уақытта қолдану үшін барлық ескерту мен нұсқауды сақтап қойыңыз.

Оқыту

1. **Нұсқауларды мұқият оқып шығыңыз. Машинаны дұрыс пайдалану тәсілімен және оның басқару элементтерімен танысыңыз.**
2. **Балалардың, физикалық, сенсорлық немесе ақыл-ой қабілеті төмен немесе тәжірибесі мен білімі жетіспейтін адамдардың, сондай-ақ осы нұсқаулармен таныс адамдардың бұл машинаны пайдалануына болмайды. Жергілікті ережелер бойынша оператор жасына шектеу қойылуы мүмкін.**
3. **Жақын жерде адамдар, әсіресе балалар немесе үй жануарлары болса, машинаны пайдаланбаңыз.**
4. **Оператор немесе пайдаланушы басқа адамдарға немесе олардың мүлкіне байланысты туындайтын жазатайым оқиғаларға немесе қауіптерге жауапты екенін ескеріңіз.**

Дайындау

1. **Машинамен жұмыс істеу барысында әрдайым берік аяқ киім мен ұзын шалбар киіңіз.**
2. **Ауа кірісіне тартып кетуі мүмкін бос киім кимеңіз және әшекей тақпаңыз. Ұзын шашты ауа кірістерінен алшақ ұстаңыз.**
3. **Электрлік құралды пайдаланған кезде көзіңізді жарақаттап алмау үшін міндетті түрде қорғаныс көзілдірігін тағыңыз. Қорғаныс көзілдіріктері АҚШ-та ANSI Z87.1, Еуропада EN 166 немесе Австралияда/ Жаңа Зеландияда AS/NZS 1336 қауіпсіздік стандарттарымен сәйкес келуі керек. Австралияда/Жаңа Зеландияда бетіңізді қорғау үшін қорғаныс маскасын кию заң негізінде талап етіледі.**

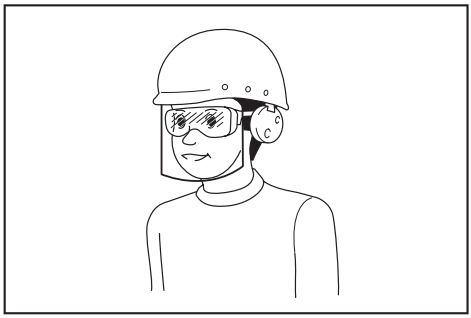

Құрал пайдаланушылары мен жұмыс аймағындағы басқа да тұлғалардың тиісті қауіпсіздік қорғаныс жабдықтарын пайдалануын қамтамасыз ету жұмыс берушінің жауапкершілігінде.

4. **Шаңнан тітіркенуді болдырмау үшін, бет маскасын тағу ұсынылады.**
5. **Құралмен жұмыс істеу барысында, әрқашан сырғанамайтын қорғаныс аяқ киімін киіңіз.** Сырғанамайтын, басы жабық қорғаныс етіктері мен аяқ киімдері жарақат алу қаупін азайтады.
6. **Жеке қорғаныс құралдарын пайдаланыңыз. Міндетті түрде қорғаныс көзілдірігін тағыңыз.** Шаңнан қорғайтын маска, сырғанамайтын қорғаныс аяқ киімі, каска немесе құлаққап сияқты қорғаныс жабдықтарын тиісті жағдайларда қолдану жарақаттануды азайтады.

Пайдалану

1. **Машинаны өшіріп, аккумулятор картриджін алып тастаңыз және барлық қозғалмалы бөлшектерінің толық тоқтағанына көз жеткізіңіз**
   - **машинаны қалдырған кезде.**
   - **бітелген саңылауларды тазалау алдында.**
   - **машинаны тексеру, тазалау немесе онымен жұмыс істеу алдында.**
   - **машина қалыптан тыс дірілдей бастаса.**
   - **машинаны ауаүрлегіштен шаңсорғышқа және керісінше түрлендіргенде.**
2. **Машинаны күндізгі уақытта немесе жақсы жасанды жарықпен пайдаланыңыз.**
3. **Құралға қарай қатты ұмтылмаңыз және әрдайым тұрақты және тепе-теңдік сақтайтын қалыпта тұрыңыз.**
4. **Көлбеу жерде болған кезде тұрақты қалыпта тұрыңыз.**
5. **Жүгірмей, жай жүріп қолданыңыз.**
6. **Барлық суытатын ауа кірістерін қоқыстардан тазалаңыз.**
7. **Ауаүрлегішті басқару үшін машинаны пайдаланған кезде, қоқыстарды айналадағы адамдарға қарай үрлеуге болмайды. Шаңсорғышпен тазалау үшін машинаны пайдаланған кезде, қоқыстарды шаң қапшығынан шығатын желмен айналадағы адамдарға қарай үрлеуге болмайды.**
8. **Машинаны ұсынылған күйде және тұрақты жерде пайдаланыңыз.**
9. **Машинаны биік жерлерде пайдаланбаңыз.**
10. **Машинаны пайдаланғанда саптаманы ешкімге жақыннан бағыттамаңыз.**
11. **Сору саңылауын және/немесе ауаүрлегіш шығысын ешқашан бітемеңіз.**
    - **Шаңды аймақта пайдаланғанда, сору саңылауын немесе ауаүрлегіш шығысын шаңмен немесе балшықпен бітеп тастамаңыз.**
    - **Makita компаниясы ұсынған саптамалардан басқа саптамаларды пайдаланбаңыз.**
    - **Ауаүрлегішті доптарды, резеңке қайықты немесе сол секілді заттарды үрлеу үшін пайдаланбаңыз.**
12. **Машинаны ашық терезеге жақын, т.б. жерде пайдаланбаңыз.**
13. **Машинаны таңертең ерте немесе түн ішінде пайдалану адамдардың мазасын алуы мүмкін, сондықтан оны тек тиісті уақытта пайдалану ұсынылады.**
14. **Үрлеу алдында қоқыстарды жинау үшін, тырма мен сыпыртқыны пайдалану ұсынылады.**
15. **Егер машина қандай да бір бөгде заттарға соғылса немесе әдеттен тыс шу немесе**

діріл шығара бастаса, оны тоқтату үшін дереу өшіріңіз. Машинаны қайта іске қосып пайдаланудың алдында, оның аккумулятор картриджін алып, зақымдардың бар-жоғын тексеріңіз. Машина зақымдалса, жөндеу жұмысына байланысты Makita өкілетті қызмет көрсету орталығына хабарласыңыз.

16. **Саусақтарыңызды немесе басқа заттарды сору саңылауына немесе ауаүрлегіш шығысына салмаңыз.**
17. **Кездейсоқ іске қосудың алдын алыңыз. Аккумулятор картриджін салмас бұрын, машинаны жинамай тұрып немесе тасымалдамас бұрын, ауыстырып-қосқышы өшірулі күйде екеніне көз жеткізіңіз. Саусағыңызды машинаның ауыстырып-қосқышына қойып тасымалдау немесе ауыстырып-қосқышы қосулы ауаүрлегішті қуат көзіне қосу жазатайым оқиғаға әкеп соғуы мүмкін.**
18. **Тырнақ, әйнек сынықтары немесе өткір жүздер секілді қауіпті материалдарды ешқашан үрлемеңіз немесе сормаңыз.**
19. **Машинаны тұтанғыш материалдардың жанында пайдаланбаңыз.**
20. **Машинаны температурасы төмен ортада ұзақ уақыт бойы пайдаланбаңыз.**
21. **Ауаүрлегіш жұмысына арналған машинаны иық белбеулерімен жабдықталған зарядтау құрылғысының жалғастырғышымен бірге пайдаланған кезде, бұл машинаны машинаға бекітілген иықбаумен пайдаланбаңыз.**
22. **Шаң сору жұмысына арналған шаң қапшығын киген кезде, бұл машинаны иық белбеуімен жабдықталған зарядтау құрылғысының жалғастырғышымен бірге пайдаланбаңыз.**

Техникалық қызмет көрсету және сақтау

1. **Машинаның қауіпсіз жұмыс жағдайында екеніне көз жеткізу үшін, барлық сомындарды, болттар мен бұрандаларды мықтап бекітіңіз.**
2. **Бөлшектері тозса немесе зақымдалса, оларды Makita компаниясы ұсынған бөлшектермен ауыстырыңыз.**
3. **Машинаны құрғақ және балалардың қолы жетпейтін жерде сақтаңыз.**
4. **Машинаны тексеру, оған қызмет көрсету, оны сақтау немесе керек-жарақты ауыстыру үшін тоқтатқанда, оны өшіріп, барлық қозғалмалы бөлшектерінің толық тоқтағанына көз жеткізіңіз және аккумулятор картриджін алыңыз. Машинамен кез келген жұмыс істеу алдында, оны суытыңыз. Машинаға абайлап техникалық қызмет көрсетіңіз және оны таза ұстаңыз.**
5. **Машинаны сақтау алдында, оны әрқашан суытыңыз.**
6. **Машинаны жаңбыр астында қалдырмаңыз. Машинаның ішінде сақтаңыз.**
7. **Машинаны көтергенде, тізеңізді бүгіңіз және арқаңызға зақым келтірмес үшін сақ болыңыз.**

Аккумулятормен жұмыс істейтін құралды пайдалану және күтім жасау

1. **Тек өндіруші көрсеткен зарядтау құрылғысымен зарядтаңыз.** Бір аккумулятор блогына сәйкес келетін зарядтау құрылғысын басқа аккумулятор блогымен пайдалану өрт қаупін тудыруы мүмкін.
2. **Электрлік құралдарды тек көрсетілген аккумулятор блоктарымен пайдаланыңыз.** Кез келген басқа аккумулятор блоктарын пайдалану жарақат алу мен өрт шығу қапуін тудыруы мүмкін.
3. **Аккумулятор блогын пайдаланбаған кезде, оны қағаз қыстырғыштар, тиындар, кілттер, шегелер, бұрандалар сияқты металл заттар мен бір клеммадан екіншісіне қосылыс жасау мүмкін басқа шағын металл заттардан аулақ ұстаңыз.** Аккумулятор клеммаларының қысқа тұйықталуы күйік шалуға немесе өртке әкеп соғуы мүмкін.
4. **Дұрыс пайдаланбаған кезде аккумулятордан сұйықтық ағуы мүмкін; оған тимеуге тырысыңыз. Егер абайсызда тиіп кетсеңіз, сумен шайыңыз. Егер сұйықтық көзге тиген болса, медициналық көмекке жүгініңіз.** Аккумулятордан шыққан сұйықтық тітіркену немесе күйікке себеп болуы мүмкін.
5. **Зақымдалған немесе өзгертілген аккумулятор блогын пайдаланбаңыз.** Зақымдалған немесе өзгертілген аккумуляторлардан нәтижесінде өрт, жарылыс немесе жарақат алу қаупіне әкелетін күтпеген жағдайлар туындауы мүмкін.
6. **Аккумулятор блогын немесе құралды от немесе шамадан тыс жоғары температура шығаратын заттың жанына қоймаңыз.** Отқа түссе немесе температура 130 °C-тан жоғары болса, жарылуы мүмкін.
7. **Зарядтауға қатысты нұсқаулардың барлығын орындаңыз және аккумулятор блогын немесе құралды нұсқауларда көрсетілген температура ауқымынан тыс зарядтамаңыз.** Дұрыс зарядтамалмаса немесе көрсетілген ауқымнан тыс температурада зарядталса, аккумулятор зақымдалуы және өрт шығу қаупі артуы мүмкін.

Электрлік және аккумулятор қауіпсіздігі

1. **Аккумулятор(лар)ды отқа тастамаңыз.** Элементі жарылуы мүмкін. Кәдеге жарату бойынша арнайы ықтимал нұсқауларды жергілікті нормалардан қараңыз.
2. **Аккумулятор(лар)ды ашпаңыз немесе бүлдірмеңіз.** Құрамындағы электролит өте улы және көз немесе теріні зақымдауы мүмкін. Жұтып қойған жағдайда улы болуы мүмкін.
3. **Аккумуляторды жаңбыр астында немесе ылғалды жерлерде зарядтамаңыз.**
4. **Аккумулятор картриджін сыртта зарядтамаңыз.**
5. **Зарядтау ашасымен және клеммаларымен қоса зарядтау құрылғысын дымқыл қолмен ұстамаңыз.**
6. **Қауіпті ортадан сақтаныңыз. Құралды дымқыл немесе ылғал жерлерде**

пайдаланбаңыз немесе жаңбырдың астында ұстамаңыз. Құралға су енетін болса, ток соғу қаупі артады.

Қызмет көрсету

1. **Электрлік құралға қызмет көрсетуді тек қаа жөндеу бойынша білікті аман тиісті қосалқы бөлшектерді пайдаланып жүзеге асыруы қажет.** Бұл электрлік құралдың қауіпсіздігін қамтамасыз етеді.
2. **Зақымдалған аккумулятор блоктарына қызмет көрсетуге болмайды.** Аккумулятор блоктарына қызмет көрсетуді өндіруші немесе өкілетті қызмет маманы орындауы тиіс.

ОСЫ НҰСҚАУЛАРДЫ САҚТАҢЫЗ.

***ЕСКЕРТУ:* Бұл өнімді әбден пайдаланып үйренген (қайта-қайта пайдаланғанның нәтижесінде) болсаңыз да және сізге қолайсыздық тудырса да, осы өнімді қолдану кезінде қауіпсіздік техникасы ережелерін қатаң түрде сақтау қажет.**

Осы пайдалану жөніндегі нұсқаулықта келтірілген қауіпсіздік ережелерін ДҰРЫС ПАЙДАЛАНБАУ немесе орындамау ауыр жарақаттарға әкеп соқтыруы мүмкін.

Аккумулятор картриджіне арналған маңызды қауіпсіздік нұсқаулары

1. **Аккумулятор картриджін пайдаланбас бұрын, (1) аккумулятордың зарядтау құрылғысындағы, (2) аккумуляторда ғы және (3) аккумуляторды пайдаланатын өнімдегі барлық нұсқаулар мен ескерту білгілерін оқып шығыңыз.**
2. **Аккумулятор картриджін бөлшектемеңіз немесе өз бетіңізше ашып жөндемеңіз.** Ол өрт, шамадан тыс қызу немесе жарылу жағдайларына алып келуі мүмкін.
3. **Егер аккумулятор картриджді пайдалану уақыты бірталай қысқарған болса, пайдалануды дереу тоқтатыңыз. Бұл қызып кету, ықтимал күйіктер немесе тіпті жарылыс қаупін тудыруы мүмкін.**
4. **Егер электролит көзіңізге тиген болса, көзіңізді таза сумен шайыңыз және дереу медициналық көмекке жүгініңіз. Бұл көру қабілетінен айырылуға әкеп соқтыруы мүмкін.**
5. **Аккумулятор картриджді жалғасуларын бір бірімен матастырмаңыз:**
   (1) **Клеммаларды кез келген ток өткізгіш материалдарға тигізбеңіз.**
   (2) **Аккумулятор картриджін ішінде шегелер, тиындар, т.б. басқа металл заттары бар контейнерде сақтамаңыз.**
   (3) **Аккумулятор блогын суға салмаңыз немесе жаңбыр астында қалдырмаңыз.**

   Аккумулятор түйіспелерінің туйықталуы үлкен ток ағынының пайда болуына, қызып кетуге, ықтимал күйіктерге және тіпті бұзылуға себеп болуы мүмкін.
6. **Құралды және аккумулятор блогын температурасы 50 °C-ден (122 °F) шамасынан асатын жерлерде сақтамаңыз және пайдаланбаңыз.**
7. **Аккумулятор блогы қатты зақымдалған немесе толығымен тозған болса да, оны отқа жақпаңыз. Аккумулятор блогы отта жарылып кетуі мүмкін.**
8. **Аккумулятор картриджін шегелеуге, кесуге, басуға, лақтыруға, құлатуға немесе оны қатты затпен соғуға болмайды.** Бұл әрекеттер өрт, шамадан тыс қызу немесе жарылу жағдайларына алып келуі мүмкін.
9. **Зақымдалған аккумуляторды пайдаланбаңыз.**
10. **Жинаққа кіретін литий-ионды аккумуляторлар денсаулыққа және қоршаған ортаға зиянды заттар заңнамасы талаптарына сәйкес қарастырылады.** Коммерциялық тасымалдау үшін, мысалы, үшінші тараптар, экспедиторлар үшін қаптамада және таңбалауда арнайы талаптар сақталуы тиіс.
    Жіберілетін өнімді дайындау үшін қауіпті заттар бойынша сарапшы маманмен кеңесу керек. Сонымен қатар ұлттық ережелерді де толық қарап шығыңыз.
    Ашық түйіспелерді жауып, аккумуляторды қаптамаға қозғалмайтындай етіп орналастырыңыз.
11. **Аккумулятор картриджін кәдеге жаратқан кезде оны құралдан шығарып алып, қауіпсіз жерде кәдеге жаратыңыз. Аккумуляторды кәдеге жаратуға қатысты жергілікті ережелерді орындаңыз.**
12. **Аккумуляторларды тек Makita компаниясы көрсеткен өнімдермен бірге пайдаланыңыз.** Аккумуляторларды үйлесімді емес өнімдерге орнату өртке, қызып кетуге, жарылысқа немесе электролит ағуына әкеп соқтыруы мүмкін.
13. **Егер құрал ұзақ уақыт бойы пайдаланылмайтын болса, құралдағы аккумуляторды алып тастау керек.**
14. **Аккумулятор картриджін пайдалану кезінде және пайдаланғаннан кейін, ол қызып, күйікке немесе төмен температуралы күйікке әкелуі мүмкін. Ыстық аккумулятор картриджделімен жұмыс істегенде сақ болыңыз.**
15. **Құралдың клеммасын пайдаланғаннан кейін, оны бірден ұстамаңыз, ол күюге себеп болатындай ыстық болуы мүмкін.**
16. **Аккумулятор картриджінің клеммаларына, саңылауларына және ойықтарына жоңқа, шаң немесе кірдің тұрып қалуын болдырмаңыз.** Бұл құралдың қызуына, тұтануына, жарылуына және батарея картриджінің істен шығуына әкеліп, күйік немесе жарақат алуға себеп болуы мүмкін.
17. **Егер құрал жоғары вольтты электрлік қуат желілері жанында пайдалануға жарамды болмаса, аккумуляторлық картриджді жоғары вольтты электрлік қуат желілері жанында пайдаланбаңыз.** Бұл құралдың

немесе аккумулятор картриджінің істен шығуына немесе сынуына алып келуі мүмкін.

18. **Аккумуляторды балалардан аулақ ұстаңыз.**

ОСЫ НҰСҚАУЛАРДЫ САҚТАҢЫЗ.

САҚ БОЛЫҢЫЗ: **Тек түпнұсқа Makita аккумляторларын пайдаланыңыз.** Түпнұсқа емес Makita аккумуляторларын немесе өзгертілген аккумуляторларды пайдалану нәтижесінде өрт, жарақат алу немесе зақымдалуға себеп болатын аккумулятор жарылуына әкелуі мүмкін. Ол сондай-ақ Makita құралы мен зарядтау құрылғысы үшін Makita кепілдігінің күшін жояды.

Аккумулятордың максималды қызмет ету мерзімін сақтау бойынша кеңестер

1. **Аккумулятор картриджін қуаты толығымен таусылмас бұрын зарядтаңыз. Электр құралының қуаты аз екендігін байқаған кезде, құрал жұмысын тоқтатып, аккумулятор картриджін зарядтаңыз.**
2. **Толығымен зарядталған аккумулятор картриджін ешқашан қайта зарядтамаңыз. Артық зарядтау аккумулятордың қызмет ету мерзімін қысқартады.**
3. **Аккумулятор картриджін 10 °C – 40 °C (50 °F – 104 °F) бөлме температурасында зарядтаңыз. Зарядтамас бұрын аккумулятор картриджін суытыңыз.**
4. **Аккумулятор картриджін пайдаланбаған уақытта оны құралдан немесе зарядтау құрылғысынан алып тастаңыз.**
5. **Егер аккумулятор картриджін ұзақ уақыт бойы (алты айдан артық) пайдаланбаған болсаңыз, оны зарядтаңыз.**

ҚҰРАСТЫРУ

САҚ БОЛЫҢЫЗ: **Құралға қандай да бір жұмыстар жүргізбес бұрын, әрдайым құралдың өшірулі екеніне және аккумулятор картриджінің шығарылғанына көз жеткізіңіз.**

НАЗАР САЛЫҢЫЗ: **Машинаны пайдалану алдында оны толығымен жинақтаңыз.** Болмаса, машина жұмыс істемейді.

Ауа үрлеуге арналған жинақ

Ауағрлегіш түтігі мен саптамасын орнату немесе алу

1. Ауағрлегіш түтігін негізгі құралға тіркеңіз.

Ауағрлегіш түтігін суретте көрсетілгендей сол жаққа қаратылған болтпен негізгі құралға салыңыз. Ауағрлегіш түтігін болт негізгі құралдағы саңылаумен туралантындай етіп (суретте көрсетілгендей) бұрап, болтты алты қырлы кілтпен бекемдеңіз.

► **Сурет1:** **1.** Болт **2.** Ауағрлегіш түтігі

2. Ауағрлегіш түтігіндегі дөңес жерін шеткі саптамадағы ойықпен туралап, шеткі саптаманы ауағрлегіш түтігіне тіркеп, орнына құлыптау үшін шеткі саптаманы бұраңыз.

► **Сурет2:** **1.** Шеткі саптама **2.** Ауағрлегіш түтігі

Ауағрлегіш түтігі мен шеткі саптаманы алу үшін орнату процедурасын керісінше орындаңыз.

ЕСКЕРТПЕ: Саптаманы суретте көрсетілгендей жылжыту арқылы саптама ұзындығын өзгертуге болады.

► **Сурет3:** **1.** Шеткі саптама **2.** Ауағрлегіш түтігі

Жазық немесе ұзартқыш саптаманы орнату немесе алу

Қосымша керек-жарақ

Жазық немесе ұзартқыш саптаманы шеткі саптамаға бекітіңіз, содан кейін оны өз орнына құлыптау үшін бұраңыз.

► **Сурет4:** **1.** Жазық саптама **2.** Ұзартқыш саптама **3.** Адаптер түтігі

Сонымен қатар, ауағрлегіш түтігіне жазық немесе ұзартқыш саптаманы тіркей аласыз.

► **Сурет5:** **1.** Жазық саптама **2.** Ұзартқыш саптама **3.** Ауағрлегіш түтігі

Жазық немесе ұзартқыш саптаманы алу үшін орнату процедурасын керісінше орындаңыз.

Суағарға арналған қондырманы орнату

Қосымша керек-жарақ

Суағарға арналған қондырманы ауағрлегішке орнатуға болады. Суағарға арналған қондырманы орнату үшін тек осы үлгіге арналған адаптер түтігі қажет.

Толық ақпарат алу үшін суағарға арналған қондырмамен қоса берілген пайдалану нұсқаулығын қараңыз.

Иық белбеуін бекіту

⚠*САҚ БОЛЫҢЫЗ:* Машинаны портативті қуат беру блогы сияқты сөмкелі қуат көзімен тіркесімде пайдаланған кезде, машина жиынтығында берілген иық белбеуін емес, Makita компаниясы ұсынған ілгіш белдікті қолданыңыз.

Егер машина жиынтығында берілген иық белбеуімен бірге сөмкелі қуат көзінің иық белбеуін тағатын болсаңыз, төтенше жағдайда машинаны немесе сөмкелі қуат көзін алу қиынға соғады және бұл апатқа әкелуі немесе жарақатқа себеп болуы мүмкін. Ұсынылған ілгіш белдік туралы Makita өкілетті қызмет көрсету орталығынан сұраңыз.

⚠*САҚ БОЛЫҢЫЗ:* иықбау ілгектерін машинаға мықтап ілу керек. Толық ілінбеген ілгектер тайқып, жарақаттауы мүмкін.

⚠*САҚ БОЛЫҢЫЗ:* осы машинаға арналған иықбауды міндетті түрде пайдаланыңыз. Басқа иықбауды пайдалансаңыз, жарақат алуыңыз мүмкін.

Иықбаудың ілгектерін суретте көрсетілгендей машинаға іліңіз.

► **Сурет6:** **1.** Ілмек

Иықбаудың тез босату функциясы бар. Машинаны иықбаудан босатып алу үшін, машинаны ұстап тұрып, айылбас шеттерін қысыңыз.

► **Сурет7:** **1.** Айылбас

Шаң соруға арналған жинақ

⚠*САҚ БОЛЫҢЫЗ:* Шаң сору жұмысын орындаған кезде, сорғыш саптаманы әрдайым сорғыш түтікке бекітіңіз.

⚠*САҚ БОЛЫҢЫЗ:* Қауіпсіз жұмыс істеу үшін жинақталғаннан кейін сорғыш саптаманы сорғыш түтіктен алуға болмайды. Жинақталғаннан кейін сорғыш саптаманы күшпен алмаңыз. Әйтпесе, олар зақымдалуы мүмкін.

Сорғы түтігі мен штуцерін орнату немесе алу

Қосымша керек-жарақ

1. Сорғы штуцеріндегі үшбұрыш белгіні сору түтігіндегі белгімен туралап, сорғы штуцерін сорғы түтігіне сырт етіп түскенше салыңыз.

► **Сурет8:** **1.** Сорғы штуцері **2.** Сорғы түтігі **3.** Үшбұрыш белгі

2. Желдеткіш қақпағындағы болтты алты қырлы кілтпен босатып, желдеткіш қақпағын ашыңыз.

► **Сурет9:** **1.** Болт **2.** Желдеткіш қақпағы **3.** Алты қырлы кілт

3. Сорғы түтігіндегі үшбұрышты белгіні негізгі құралдағы белгімен туралап, сорғы түтігін негізгі құралға тіркеңіз.

► **Сурет10:** **1.** Сорғы түтігі **2.** Үшбұрыш белгі **3.** белгі

4. Түтіктегі болт негізгі құралдағы саңылаумен туралағанша сорғы түтігін сағат тілімен бұрап, түтікті негізгі құралға бекіту үшін болтты мықтап бекітіңіз.

► **Сурет11:** **1.** Сорғы түтігі **2.** Болт

Сорғы түтігі мен штуцерін алу үшін орнату процедурасын керісінше орындаңыз.

Бүгілген түтік пен шаң қапшығын орнату немесе алу

Қосымша керек-жарақ

1. Бүгілген түтікті шаң қапшығына салып, бүгілген түтікті суретте көрсетілгендей бекіту үшін белбеуді бекемдеңіз.

► **Сурет12:** **1.** Шаң қапшығы **2.** Бүгілген түтік **3.** Белдік

2. Бүгілген түтікті негізгі құралға тіркеңіз.

Бүгілген түтікті суретте көрсетілгендей сол жаққа қаратылған болтпен негізгі құралға салыңыз. Бүгілген түтікті болт негізгі құралдағы саңылаумен туралағанша етіп (суретте көрсетілгендей) бұрап, болтты алты қырлы кілтпен бекемдеңіз.

► **Сурет13:** **1.** Болт **2.** Бүгілген түтік

3. Шаң қапшығының ілмегін қосалқы тұтқаға суретте көрсетілгендей бекітіңіз.

Белдіктің ұзындығын реттеп, қосымша белдікті бүгіңіз және оны жабысқақ ілгек бекіткішімен бекітіңіз.

► **Сурет14:** **1.** Ілмек **2.** Қосалқы тұтқа

4. Иықбаудың ілгектерін тасу тұтқасы мен қосалқы тұтқаға суретте көрсетілгендей тағыңыз.

Айылбастың тасымалдау тұтқасы жағында екенін тексеріңіз.

► **Сурет15:** **1.** Ілмек **2.** Тасу тұтқасы **3.** Қосалқы тұтқа **4.** Айылбас

Иықбаудың тез босату функциясы бар. Машинаны иықбаудан босатып алу үшін айылбас шеттерін қысыңыз.

► **Сурет16:** **1.** Айылбас

Шаң қапшығы мен бүгілген түтікті алу үшін орнату процедурасын керісінше орындаңыз.

Шағын шаң қапшығын орнатқан кезде бекіткішті ашыңыз және шаң қапшығына бүгілген түтікті салып, бекіткішті жабыңыз. Бүгілген түтікті бекіту үшін белдікті құлыптап, қатайтыңыз.

► **Сурет17:** **1.** Бекіткіш **2.** Шаң қапшығы **3.** Белдік **4.** Бүгілген түтік

ФУНКЦИОНАЛДЫҚ СИПАТТАМАСЫ

⚠*САҚ БОЛЫҢЫЗ:* Құралдың функциясын реттемес және тексермес бұрын, әрдайым оның өшірулі екендігіне және аккумулятор картриджінің алынғанына көз жеткізіңіз.

Аккумулятор картриджін орнату немесе алу

⚠***САҚ БОЛЫҢЫЗ:*** **Аккумулятор картриджін орнатпас немесе алмас бұрын, әрдайым құралды өшіріңіз.**

⚠***САҚ БОЛЫҢЫЗ:*** **Аккумулятор картриджін орнатқан немесе алған кезде, құрал және аккумулятор картриджін мықтап ұстаңыз.** Құрал және аккумулятор картриджін мықтап ұстамау олардың қолыңыздан сырғанап түсіп, нәтижесінде құралдың және аккумулятор картриджінің зақымдалуына және жарақат алуға әкеп соқтыруы мүмкін.

⚠***САҚ БОЛЫҢЫЗ:*** **Аккумулятор картриджін әрдайым қызыл индикатор көрінбейтіндей етіп, толығымен орнатыңыз.** Олай жасамаған жағдайда, ол құралдан кездейсоқ түсіп қалып, сізді немесе айналаңыздағы адамдарды жарақаттауы мүмкін.

⚠***САҚ БОЛЫҢЫЗ:*** **Аккумулятор картриджін күштеп орнатпаңыз.** Егер картридж жеңіл сырғымаса, демек ол дұрыс салынбаған.

► **Сурет18:** **1.** Қызыл индикатор **2.** Түйме **3.** Аккумулятор картриджі

Аккумулятор картриджін алу үшін картридждің алдыңғы жағындағы түймені сырғытып, оны құралдан сырғытып шығарып алыңыз.

Аккумулятор картриджін орнату үшін, аккумулятор картриджіндегі тілшені корпустағы жырашықпен туралап, оны орнына сырғытып салыңыз. Сырт еткен дыбыс естілмейінше оны орнына итеріп салыңыз. Егер түйменің жоғарғы жағында қызыл индикатор көрініп тұрса, демек ол толығымен құлыпталмаған.

Аккумулятордың қалған қуатын көрсету

Тек индикаторы бар аккумулятор картриджіне арналған.

Аккумулятордың қалған қуатын көрсету үшін аккумулятор картриджіндегі тексеру түймесін басыңыз. Индикатор шамдары бірнеше секунд жанып тұрады.

► **Сурет19:** **1.** Индикатор шамдары **2.** Тексеру түймесі

Индикатор шамдары			Қалған қуат
Жанып тұру	Өшірулі	Жыпылықтау	
■ ■ ■ ■			75% - 100%
■ ■ ■ □			50% - 75%
■ ■ □ □			25% - 50%
■ □ □ □			0% - 25%

Индикатор шамдары			Қалған қуат
Жанып тұру	Өшірулі	Жыпылықтау	
◪ □ □ □			Аккумуляторды зарядтаңыз.
■ ■ □ □ ↑ ↓ □ □ ■ ■			Аккумулятор ақаулы болуы мүмкін.

ЕСКЕРТПЕ: Қолдану жағдайларына және қоршаған ортаның температурасына қарай көрсеткіш нақты қуаттан біршама ерекшеленуі мүмкін.

ЕСКЕРТПЕ: Аккумулятордың қорғаныс жүйесі жұмыс істегенде, бірінші (шеткі сол жақ) индикатор шамы жыпылықтайды.

Құралдың/аккумулятордың қорғаныс жүйесі

Құрал аккумуляторды/құралды қорғау жүйесімен жабдықталған. Бұл жүйе құрал мен аккумулятордың қызмет ету мерзімін ұзарту үшін қозғалтқышқа берілетін қуат көзін автоматты түрде өшіреді. Егер құрал немесе аккумулятор төмендегі жағдайлардың біреуіне тап болса, құрал жұмыс барысында автоматты түрде тоқтайды:

Шамадан тыс жүктемеден қорғаныс

Машина немесе аккумулятор тым жоғары ток шығаратын күйде жұмыс істегенде, машина автоматты түрде тоқтап, 1-режим шамы жасыл түспен жыпылықтайды. Бұл жағдайда құралды өшіріңіз және құралдың шамадан тыс жүктелуіне себеп болған жұмысты тоқтатыңыз. Содан кейін қайта іске қосу үшін құралды қосыңыз.

Қызып кетуден қорғаныс

Машина немесе аккумулятор қызып кетсе, машина автоматты түрде тоқтап, 1-режим шамы қызыл түспен жыпылықтайды. Мұндай жағдайда, машинаны қайта іске қосудан бұрын, машина мен аккумулятордың сууына мүмкіндік беріңіз.

Зарядтың шамадан тыс таусылуынан қорғаныс

Аккумулятордың қалған қуаты жеткіліксіз болған кезде, машина автоматты түрде тоқтап, 1-режим шамы қызыл түспен жыпылықтайды. Осы кезде аккумуляторды құралдан алып тастап, зарядтаңыз.

Басты қуат ауыстырып-қосқышы

⚠***ЕСКЕРТУ:*** **басты қуат ауыстырып-қосқышын пайдаланбаған кезде оны әрдайым өшіріп жүріңіз.**

Машинаны қосу үшін, басты қуат

ауыстырып-қосқышын басыңыз. 1-режим және 2-режим шамдары жасыл түспен жыпылықтайды. Оны өшіру үшін 1-режим және 2-режим шамдары өшкенше негізгі қуат қосқышын басулы ұстаңыз.

► **Сурет20: (1)** 1-режим шамы **(2)** 2-режим шамы **(3)** Басты қуат ауыстырып-қосқышы

Машинаны шаң сору режимінде пайдалана аласыз. Шаң сору режимінде сорғы көлемі қалыпты режимнен кішірек болады.

Машинаны қосқан кезде машина қалыпты режимде іске қосылады. Машинаны шаң сору режимінде пайдалану үшін, ол қосылған кезде негізгі қуат қосқышын басыңыз. 2-режим шамы өшеді және тек 1-режим шамы ғана жасыл түспен жыпылықтайды. Негізгі қуат қосқышын басқан кезде ғана машина қалыпты режимге оралып, 1-режим және 2-режим шамдары жасыл түспен жыпылықтайды.

ЕСКЕРТПЕ: Машина басқарылмайтын жағдайларда қолданылса, 1-режим шамы жасыл түспен жыпылықтайды. Шам келесі жағдайлардың біреуінде жыпылықтайды.

- Ауыстырып-қосқыш шүріппесі тартылады, желдеткіш қақпағындағы немесе сорғы түтігіндегі болт мықтап бекемделмейді немесе ауаүрлегіш түтігіндегі болт не бүгілген түтік мықтап бекітілмейді.
- Басқару тетігі өшірулі күйге толығымен қайтарылмағанда немесе ауыстырып-қосқыш шүріппесін тартқанда машина қосылады.

ЕСКЕРТПЕ: Бұл машина автоматты түрде өшіру функциясын пайдаланады. Кездейсоқ іске қосылуына жол бермеу үшін, басты қуат ауыстырып-қосқышы қосылғаннан кейін ауыстырып-қосқыш шүріппесі белгілі бір уақыт аралығында тартылмаған кезде, басты қуат ауыстырып-қосқышы автоматы түрде өшеді.

Ауыстырып-қосқыштың әрекеті

***ЕСКЕРТУ:* Аккумулятор картриджін құралға орнатпас бұрын, әрдайым ауыстырып-қосқыш шүріппесінің дұрыс жұмыс істеп тұрғанын және босатылған кезде "ӨШІРУЛІ" күйіне оралатындығын тексеріңіз.**

► **Сурет21: 1.** Ауыстырып-қосқыш шүріппесі

Құралды іске қосу үшін, ауыстырып-қосқыш шүріппесін жай тартыңыз. Жылдамдығы ауыстырып-қосқыш шүріппесіндегі қысымды арттырған сайын артады. Тоқтату үшін ауыстырып-қосқыш шүріппесін жіберіңіз.

Круиз бақылау функциясы

Круиз бақылау функциясы шүріппені тартпай-ақ операторға тұрақты жылдамдықты сақтауға мүмкіндік береді. Жылдамдықты арттыру үшін, басқару тетігін алға бұраңыз. Жылдамдықты төмендету үшін, басқару тетігін артқа бұраңыз.

► **Сурет22: 1.** Басқару тетігі

Алты қырлы кілтті сақтау

Алты қырлы кілт қолданылмайтын кезде жоғалып қалмауы үшін суретте көрсетілгендей сақтаңыз.

► **Сурет23: 1.** Алты қырлы кілт

Кездейсоқ қайта іске қосуды алдын алу функциясы

Ауыстырып-қосқыш шүріппесін тартқан кезде немесе басқару тетігі өшірулі күйде болмаған кезде машинаны қоссаңыз, ол іске қосылмайды. Құралды іске қосу үшін, алдымен ауыстырып-қосқыш шүріппесін босатыңыз және басқару тетігін толығымен қайтарыңыз, содан кейін машинаны қосыңыз.

Электронды функциясы

Оңай пайдалану үшін машина электрондық функциямен жабдықталған.

- Айналымды тұрақтандыру
  Жылдамдықты басқару функциясы жүктеме жағдайларына қарамастан, тұрақты айналу жылдамдығын қамтамасыз етеді.

ПАЙДАЛАНУ

***САҚ БОЛЫҢЫЗ:* Құрал қосулы кезде, оны жерге қоймаңыз.** Құм мен шаң сору саңылауынан кіріп, құралдың зақымдалуына немесе жарақат алуға себеп болуы мүмкін.

Ауаүрлегіш жұмысы

***САҚ БОЛЫҢЫЗ:* Ауаүрлегіш жұмысын орындаған кезде машинадан сорғы түтігін, сорғы штуцерін, бүгілген түтікті және шаң қапшығын алып, ауаүрлегіш түтігі мен штуцерлерін машинаға тіркеңіз.**

Құралды қолмен мықтап ұстаңыз және оны баяу қозғалту арқылы үрлеуді орындаңыз. Ғимарат, үлкен тас немесе көлік айналасын үрлеген кезде, саптаманы оларға бағыттамаңыз. Жұмысты бұрышта орындағанда, бұрыштан бастаңыз, содан кейін кең аймаққа қарай жылжыңыз.

► **Сурет24**

Шаң сору жұмысы

⚠***САҚ БОЛЫҢЫЗ:*** **шаң сорған кезде, машинадан ауаүрлегіш түтігін және саптамаларын шешіп алып, сору түтігін, сору саптамасын, бүгілген түтікті, шаң қапшығын және иықбауды машинаға тағыңыз.**

⚠***САҚ БОЛЫҢЫЗ:*** **Шаң қапшығын тозуын немесе нашарлауын жиі тексеріңіз.**

⚠***САҚ БОЛЫҢЫЗ:*** **Машинаны пайдалану алдында шаң қапшығының бекіткішін бекемдеңіз.**

⚠***САҚ БОЛЫҢЫЗ:*** **Шаң қапшығы бекіткішін ашу немесе бекіту алдында машинаны өшіріңіз.**

⚠***САҚ БОЛЫҢЫЗ:*** **машинаны пайдаланбай тұрып, баудың ұзындығын шаң қапшығы жерге тимейтіндей етіп реттеңіз.**

НАЗАР САЛЫҢЫЗ: **Машинаға сулы жапырақтар сияқты сулы материалдарды және үлкен ағаш жоңқалары, металдар, шыны, ұсақ заттар, т.б. сияқты өзге материалдарды соруға рұқсат етілмейді.** Болмаса, ақаулық орын алуы мүмкін.

НАЗАР САЛЫҢЫЗ: **Шаң қапшығын толмай тұрып босатыңыз.** Болмаса, ақаулық орын алуы мүмкін.

НАЗАР САЛЫҢЫЗ: **Өзге материалдардың сорылуын болдырмас үшін, машинаны шаң сору режимінде пайдалану ұсынылады.**

1. Иықбауды суретте көрсетілгендей иыққа тағыңыз. Иықбаудың ұзындығын реттеңіз.

► **Сурет25:** **1.** Иық белбеуі **2.** Тасу тұтқасы **3.** Қосалқы тұтқа **4.** Шаң қапшығы

2. Бір қолыңызбен тасымалдау тұтқасынан, екінші қолмен қосалқы тұтқаны ұстаңыз.

3. Машинаны басқарған кезде ауыстырып-қосқыш шүріппесін сорғы күші жұмыс орны мен жағдайларына тиісті болғанша реттеңіз.

Шаң қапшығын босату

Бекіткішті ашыңыз және иінді түтіктен және негізгі бөліктен шешілген шаң қапшығын босатыңыз.

► **Сурет26:** **1.** Бекіткіш

ЕСКЕРТПЕ: Шаң қапшығын иінді түтіктен және негізгі бөліктен шешпей-ақ босатуға болады.

► **Сурет27:** **1.** Бекіткіш

ТЕХНИКАЛЫҚ ҚЫЗМЕТ КӨРСЕТУ

⚠***САҚ БОЛЫҢЫЗ:*** **Тексеру немесе техникалық қызмет көрсету жұмыстарын жүргізуге әрекеттенбес бұрын, әрдайым құралдың өшірулі екендігіне және аккумулятор картриджінің алынғанына көз жеткізіңіз.**

Өнімнің ҚАУІПСІЗДІГІ мен СЕНІМДІЛІГІН қамтамасыз ету үшін, жөндеу жұмыстары, кез келген басқа техникалық қызмет көрсету немесе реттеу әрдайым Makita қосалқы бөлшектерін пайдалану арқылы Makita компаниясының өкілетті немесе зауыттық қызмет көрсету орталықтары тарапынан орындалуы керек.

Құралды тазалау

Құрал шаңын құрғақ шүберекпен немесе сабынды суға батырылған шүберекті сығып алып, тазалаңыз.

НАЗАР САЛЫҢЫЗ: **Жанармайды, бензинді, сұйылтқышты, спиртті немесе соған ұқсас заттарды ешқашан пайдаланбаңыз. Нәтижесінде түссіздену, бүліну немесе жарықтар пайда болуына әкелуі мүмкін.**

Сорғы кірістерінен шаңды немесе балшықты тазалаңыз.

► **Сурет28:** **1.** Сору саңылауы

АҚАУЛЫҚТАРДЫ ЖОЮ

Құралды жөндеу үшін тапсырудан бұрын, алдымен өзіңіз тексеріс жүргізіңіз. Нұсқаулықта көрсетілмеген мәселелер анықталса, құралды бөлшектемеңіз. Makita компаниясының өкілетті қызмет көрсету орталықтарына хабарласыңыз және жөндеу үшін әрқашан Makita қосалқы бөлшектерін пайдаланыңыз.

Ақаулы күйі	Ықтимал себебі (ақаулық)	Шешім
Мотор жұмыс істемейді.	Аккумулятор картриджі орнатылмаған.	Аккумулятор картриджін орнатыңыз.
	Аккумулятор мәселесі (кернеу төмен)	Аккумуляторды қайта зарядтаңыз. Қайта зарядтау тиімді болмаса, аккумуляторды ауыстырыңыз.
	Ауаүрлегішке арналған Ауаүрлегіш түтігі тіркелмеген. Желдеткіш қақпағы жабылмаған.	Ауаүрлегіш түтігін тіркеп, одан кейін болтты бекемдеңіз. Желдеткіш қақпағын жауып, одан кейін болтты бекемдеңіз.
	Шаң соруға арналған Бүгілген түтік немесе сорғы түтігі тіркелмеген.	Бүгілген түтікті немесе сорғы түтігін тіркеп, одан кейін болтты бекемдеңіз.
	Жетек жүйесі дұрыс жұмыс істемейді.	Жергілікті қызмет көрсету орталығынан жөндеуді сұраңыз.
Аз уақыт пайдаланғаннан кейін мотор жұмыс істеуін тоқтатады.	Аккумулятордың қуат деңгейі төмен.	Аккумуляторды қайта зарядтаңыз. Қайта зарядтау тиімді болмаса, аккумуляторды ауыстырыңыз.
	Қызып кету.	Құралды суыту үшін, оны пайдалануды тоқтаңыз.
Құрал максималды жылдамдық шамасына жетпейді.	Аккумулятор дұрыс орнатылмаған.	Аккумулятор картриджін осы нұсқаулықта көрсетілгендей орнатыңыз.
	Аккумулятор қуаты азаяды.	Аккумуляторды қайта зарядтаңыз. Қайта зарядтау тиімді болмаса, аккумуляторды ауыстырыңыз.
	Жетек жүйесі дұрыс жұмыс істемейді.	Жергілікті қызмет көрсету орталығынан жөндеуді сұраңыз.
Қалыптан тыс діріл деу: ⇨ машинаны дереу тоқтатыңыз!	Жетек жүйесі дұрыс жұмыс істемейді.	Жергілікті қызмет көрсету орталығынан жөндеуді сұраңыз.
Моторды тоқтату мүмкін емес: ⇨ Дереу аккумуляторды шығарып алыңыз!	Электрлік немесе электрондық ақаулық.	Аккумуляторды шығарып алыңыз және жергілікті өкілетті қызмет көрсету орталығынан жөндеп беруін сұраңыз.

ҚОСЫМША КЕРЕК-ЖАРАҚТАР

⚠САҚ БОЛЫҢЫЗ: **Бұл керек-жарақтарды немесе тіркемелерді осы нұсқаулықта көрсетілген Makita өнімімен бірге пайдаланған дұрыс.** Басқа керек-жарақтарды немесе қондырмаларды пайдалану адамдардың жарақаттануына әкелуі мүмкін. Керек-жарақты немесе қондырманы тек мақсатына сәйкес пайдаланыңыз.

Осы керек-жарақтар туралы қосымша мәлімет алу үшін көмек қажет болса, жергілікті Makita қызмет көрсету орталығына хабарласыңыз.

- Шаңсорғышқа арналған жиынтық
- Ұзартқыш саптама
- Жазық саптама
- Суағарға арналған қондырма
- Адаптер түтігі
- Иық белбеуі
- Шағын шаң қапшығы
- Makita түпнұсқа аккумуляторы және зарядтау құрылғысы

ЕСКЕРТПЕ: Тізімдегі кейбір элементтер стандартты керек-жарақтар ретінде өнімнің қаптамасында болуы мүмкін. Олар әр елде әртүрлі болуы мүмкін.

Makita Europe N.V.

Jan-Baptist Vinkstraat 2, 3070 Kortenberg, Belgium

Makita Corporation

3-11-8, Sumiyoshi-cho, Anjo, Aichi 446-8502 Japan

www.makita.com



885762E782
EN, RU, KK
20250328