РУССКИЙ: Оригинальные инструкции

РУКОВОДСТВО ПО ЭКСПЛУАТАЦИИ

Миксер

M6600

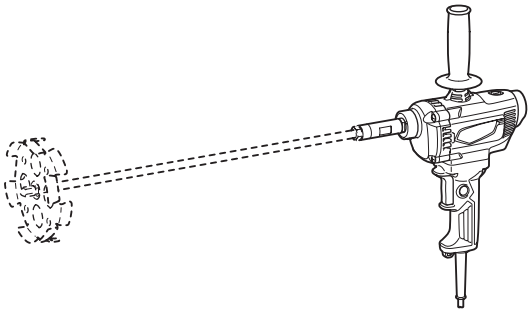

ДВОЙНАЯ ИЗОЛЯЦИЯ

Прочтите перед использованием.

ТЕХНИЧЕСКИЕ ХАРАКТЕРИСТИКИ

Модель:	**M6600**
Число оборотов без нагрузки	0 - 700 мин$^{-1}$
Максимальный диаметр смешивающего диска	165 мм
Общая длина	280 мм
Масса нетто	2,6 - 2,7 кг
Класс безопасности	⧈/II

- Благодаря нашей постоянно действующей программе исследований и разработок указанные здесь технические характеристики могут быть изменены без предварительного уведомления.
- Технические характеристики могут различаться в зависимости от страны.
- Значение массы нетто включает самую легковесную и самую тяжеловесную комбинацию насадки(-ок) для нормального и безопасного использования, которые указаны в руководстве по эксплуатации.

Символы

Ниже приведены символы, которые могут использоваться для обозначения оборудования. Перед использованием убедитесь в том, что вы понимаете их значение.

	Прочитайте руководство по эксплуатации.
	ДВОЙНАЯ ИЗОЛЯЦИЯ
	Только для стран ЕС В связи с наличием в оборудовании опасных компонентов использованное электрическое и электронное оборудование может оказывать негативное влияние на окружающую среду и здоровье человека. Не выбрасывайте электрические и электронные приборы вместе с бытовыми отходами! В соответствии с директивой ЕС по утилизации отходов электрического и электронного оборудования и ее адаптацией к национальному законодательству, использованное электрическое и электронное оборудование должно отдельно собираться и доставляться на пункт раздельного сбора коммунальных отходов, работающем с соблюдением правил охраны окружающей среды. Это обозначено символом в виде перечеркнутого мусорного контейнера на колесах, нанесенным на оборудование.

Назначение

Данный инструмент предназначен для смешивания стеновых материалов и т. п. (за исключением горючих материалов).

Источник питания

Данный инструмент должен подключаться к источнику питания с напряжением, соответствующим напряжению, указанному на идентификационной пластине, и может работать только от однофазного источника переменного тока. Он имеет двойную изоляцию и поэтому может подключаться к розеткам без заземления.

Шум

Типичный уровень взвешенного звукового давления (A), измеренный в соответствии с EN62841-2-10:
Уровень звукового давления (L_{pA}): 87 дБ (A)
Уровень звуковой мощности (L_{WA}): 95 дБ (A)
Погрешность (K): 3 дБ (A)

ПРИМЕЧАНИЕ: Заявленное значение распространения шума измерено в соответствии со стандартной методикой испытаний и может быть использовано для сравнения инструментов.

ПРИМЕЧАНИЕ: Заявленное(-ые) значение(-я) распространения шума можно также использовать в предварительной оценке воздействия.

⚠*ОСТОРОЖНО:* Используйте средства защиты слуха.

⚠*ОСТОРОЖНО:* Распространение шума во время фактического использования электроинструмента может отличаться от заявленного(-ых) суммарного(-ых) значения(-й) в зависимости от способов использования инструмента.

⚠*ОСТОРОЖНО:* Обязательно определите меры безопасности для защиты оператора, основанные на оценке воздействия в реальных условиях использования (с учетом всех этапов рабочего цикла, таких как выключение инструмента, работа без нагрузки и включение).

Вибрация

Суммарное значение непрерывной вибрации (сумма векторов по трем осям), определенное согласно EN62841-2-10:
Рабочий режим: работа без нагрузки
Распространение вибрации (a_h): 1,1 м/с^2
Погрешность (K): 1,5 м/с^2

ПРИМЕЧАНИЕ: Заявленное общее значение распространения вибрации измерено в соответствии со стандартной методикой испытаний и может быть использовано для сравнения инструментов.

ПРИМЕЧАНИЕ: Заявленное суммарное значение распространения вибрации можно также использовать в предварительной оценке воздействия.

⚠***ОСТОРОЖНО:*** **Распространение вибрации во время фактического использования электроинструмента может отличаться от заявленного суммарного значения в зависимости от способов использования инструмента.**

⚠***ОСТОРОЖНО:*** **Обязательно определите меры безопасности для защиты оператора, основанные на оценке воздействия в реальных условиях использования (с учетом всех этапов рабочего цикла, таких как выключение инструмента, работа без нагрузки и включение).**

Далее показаны средние значения максимальной амплитуды ускорения от повторяющихся ударных вибраций, p_F, с соответствующей погрешностью (K), определяемой согласно EN62841-2-10.
Рабочий режим: работа без нагрузки
p_F : 26 м/с^2
Погрешность (K): 1 м/с^2

ПРИМЕЧАНИЕ: Эти заявленные значения не должны использоваться для определения вибрационного воздействия на верхние конечности.

Декларации о соответствии

Только для европейских стран

С Декларацией о соответствии нормативным требованиям ЕС можно ознакомиться по следующему URL-адресу.

https://support.makita.biz/doc/doc_index.html

Для Великобритании

Декларация о соответствии включена в Приложение A к руководству по эксплуатации.

МЕРЫ БЕЗОПАСНОСТИ

Общие рекомендации по технике безопасности для электроинструментов

⚠***ОСТОРОЖНО*** **Ознакомьтесь со всеми инструкциями по технике безопасности, указаниями, иллюстрациями и техническими характеристиками, прилагаемыми к данному электроинструменту.** Несоблюдение всех приведенных далее инструкций может привести к поражению электрическим током, возгоранию и/или тяжелым травмам.

Сохраните брошюру с инструкциями и рекомендациями для дальнейшего использования.

Термин "электроинструмент" в предупреждениях относится ко всему инструменту, работающему от сети (с проводом) или на аккумуляторах (без провода).

Безопасность в месте выполнения работ

1. **Рабочее место должно быть чистым и хорошо освещенным.** Захламление и плохое освещение могут стать причиной несчастных случаев.
2. **Не пользуйтесь электроинструментом во взрывоопасной атмосфере, например в присутствии легко воспламеняющихся жидкостей, газов или пыли.** При работе электроинструмента возникают искры, которые могут привести к воспламенению пыли или газов.
3. **При работе с электроинструментом не допускайте детей или посторонних к месту выполнения работ.** Не отвлекайтесь во время работы, так как это приведет к потере контроля над электроинструментом.

Электробезопасность

1. **Вилка электроинструмента должна соответствовать сетевой розетке. Запрещается вносить какие-либо изменения в конструкцию вилки. Для электроинструмента с заземлением запрещается использовать переходники.** Розетки и вилки, не подвергавшиеся изменениям, снижают риск поражения электрическим током.
2. **Избегайте контакта участков тела с заземленными поверхностями, такими как трубы, радиаторы, батареи отопления и холодильники.** При контакте тела с заземленными предметами увеличивается риск поражения электрическим током.
3. **Не подвергайте электроинструмент воздействию дождя или влаги.** Попадание воды в электроинструмент повышает риск поражения электрическим током.
4. **Аккуратно обращайтесь со шнуром питания. Запрещается использовать шнур питания для переноски, перемещения или извлечения вилки из розетки. Располагайте шнур на расстоянии от источников тепла, масла, острых краев и движущихся деталей.** Поврежденные или запутанные сетевые шнуры увеличивают риск поражения электрическим током.
5. **При использовании электроинструмента вне помещения используйте удлинитель, подходящий для этих целей.** Использование соответствующего шнура снижает риск поражения электрическим током.
6. **Если электроинструмент приходится эксплуатировать в сыром месте, используйте линию электропитания, которая защищена устройством, срабатывающим от остаточного тока (RCD).** Использование RCD снижает

риск поражения электротоком.

7. **Рекомендуется использовать питание через RCD с номинальным остаточным током 30 мА или менее.**
8. **Электроинструмент может создавать электромагнитные поля (EMF), которые не представляют опасности для пользователя.** Однако пользователям с кардиостимуляторами и другими аналогичными медицинскими устройствами следует обратиться к производителю устройства и/или врачу перед началом эксплуатации инструмента.
9. **Не прикасайтесь к разъему электропитания мокрыми руками.**
10. **Во избежание угрозы безопасности, в случае повреждения кабеля его необходимо заменить в мастерской изготовителя.**

Личная безопасность

1. **При использовании электроинструмента будьте бдительны, следите за тем, что вы делаете, и руководствуйтесь здравым смыслом. Не пользуйтесь электроинструментом, если вы устали, находитесь под воздействием наркотиков, алкоголя или лекарственных препаратов.** Даже мгновенная невнимательность при использовании электроинструмента может привести к серьезной травме.
2. **Используйте индивидуальные средства защиты. Всегда надевайте защитные очки.** Такие средства индивидуальной защиты, как маска от пыли, защитная нескользящая обувь, каска или наушники, используемые в соответствующих условиях, позволяют снизить риск получения травмы.
3. **Не допускайте случайного запуска. Прежде чем подсоединять инструмент к источнику питания и/или аккумуляторной батарее, поднимать или переносить инструмент, убедитесь, что переключатель находится в выключенном положении.** Переноска электроинструмента с пальцем на выключателе или подача питания на инструмент с включенным выключателем может привести к несчастному случаю.
4. **Перед включением электроинструмента снимите с него все регулировочные инструменты и гаечные ключи.** Гаечный или регулировочный ключ, оставшийся закрепленным на вращающейся детали, может привести к травме.
5. **При эксплуатации устройства не тянитесь. Всегда сохраняйте устойчивое положение и равновесие.** Это позволит лучше управлять электроинструментом в непредвиденных ситуациях.
6. **Одевайтесь соответствующим образом. Не надевайте свободную одежду или украшения. Ваши волосы и одежда должны всегда находиться на расстоянии от движущихся деталей.** Свободная одежда, украшения или длинные волосы могут попасть в движущиеся детали устройства.
7. **Если электроинструмент оборудован системой удаления и сбора пыли, убедитесь, что она подключена и используется соответствующим образом.** Использование пылесборника снижает вероятность возникновения рисков, связанных с пылью.
8. **Не переоценивайте свои возможности и не пренебрегайте правилами техники безопасности, даже если вы часто работаете с инструментом.** Небрежное обращение с инструментом может стать причиной серьезной травмы за доли секунды.
9. **Во время работы с электроинструментом всегда надевайте защитные очки. Очки должны соответствовать ANSI Z87.1 для США, EN 166 для Европы, или AS/NZS 1336 для Австралии и Новой Зеландии. В Австралии и Новой Зеландии оператор также обязан носить защитную маску.**

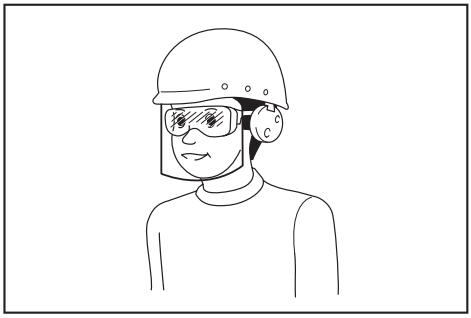

Ответственность за использование средств защиты операторами и другим персоналом вблизи рабочей зоны возлагается на работодателя.

Эксплуатация и обслуживание электроинструмента

1. **Не прилагайте излишних усилий к электроинструменту. Используйте инструмент, соответствующий выполняемой вами работе.** Правильно подобранный электроинструмент позволит выполнить работу лучше и безопаснее с производительностью, на которую он рассчитан.
2. **Не пользуйтесь электроинструментом с неисправным выключателем.** Любой электроинструмент с неисправным выключателем опасен и должен быть отремонтирован.
3. **Перед выполнением регулировок, сменой принадлежностей или хранением электроинструмента всегда отключайте его от источника питания и/или от аккумулятора или снимайте аккумулятор, если он является съемным.** Такие превентивные меры предосторожности снижают риск случайного включения электроинструмента.
4. **Храните электроинструменты в местах, недоступных для детей, и не позволяйте лицам, не знакомым с работой такого инструмента или не прочитавшим данные инструкции, пользоваться им.** Электроинструмент опасен в руках неопытных пользователей.
5. **Поддерживайте электроинструмент и дополнительные принадлежности в**

надлежащем состоянии. Убедитесь в соосности, отсутствии деформаций движущихся узлов, поломок каких-либо деталей или других дефектов, которые могут повлиять на работу электроинструмента. Если инструмент поврежден, отремонтируйте его перед использованием. Большое число несчастных случаев происходит из-за плохого ухода за электроинструментом.

6. **Режущий инструмент всегда должен быть острым и чистым.** Соответствующее обращение с режущим инструментом, имеющим острые режущие кромки, делает его менее подверженным деформациям, что позволяет лучше управлять им.
7. **Используйте электроинструмент, принадлежности, приспособления и насадки в соответствии с данными инструкциями и в целях, для которых он предназначен, учитывая при этом условия и вид выполняемой работы.** Использование электроинструмента не по назначению может привести к возникновению опасной ситуации.
8. **Рукоятки инструмента и специальные изолированные поверхности всегда должны быть сухими и чистыми и не содержать следов масла или смазки.** Скользкие рукоятки и специальные поверхности препятствуют соблюдению рекомендаций по технике безопасности в экстренных ситуациях.
9. **При использовании инструмента не надевайте рабочие перчатки, ткань которых инструмент может затянуть.** Затягивание ткани рабочих перчаток в движущиеся части инструмента может привести к травме.

Сервисное обслуживание

1. **Сервисное обслуживание электроинструмента должно проводиться только квалифицированным специалистом по ремонту и только с использованием идентичных запасных частей.** Это позволит обеспечить безопасность электроинструмента.
2. **Следуйте инструкциям по смазке и замене принадлежностей.**

Правила техники безопасности при работе с миксером

1. **Удерживайте инструмент обеими руками за специально предназначенные для этого ручки.** Утрата контроля над инструментом может привести к травме.
2. **При смешивании горючих материалов обеспечьте надлежащую вентиляцию во избежание создания опасной атмосферы.** Образующиеся при смешивании пары могут попасть вам в легкие или воспламениться от искр, создаваемых электроинструментом.
3. **Не используйте инструмент для смешивания пищевых продуктов.** Электроинструмент и принадлежности к нему не предназначены для обработки пищевых продуктов.
4. **Располагайте шнур на расстоянии от рабочей зоны.** Шнур может запутаться в диске миксера.
5. **Убедитесь в том, что емкость для смешивания надежно закреплена и находится в устойчивом положении.** Если емкость не закреплена надлежащим образом, она может неожиданно сместиться.
6. **Следите за тем, чтобы на кожух электроинструмента не попадали брызги жидкости.** Проникновение жидкости внутрь электроинструмента может привести к его выходу из строя и удару электрическим током.
7. **Соблюдайте инструкции и меры предосторожности в отношении смешиваемого материала.** Смешиваемый материал может быть вреден для здоровья.
8. **Если электроинструмент упал в материал для смешивания, немедленно отключите электроинструмент от сети и дайте проверить инструмент квалифицированному специалисту.** Если попытаться достать подключенный к сети электроинструмент из емкости с материалом, можно получить удар электрическим током.
9. **Не суйте руки или посторонние предметы в емкость для смешивания в процессе смешивания.** Прикосновение к диску миксера может привести к серьезным травмам.
10. **Запускайте и останавливайте инструмент только в емкости для смешивания.** Диск миксера может деформироваться, а его вращение может стать неконтролируемым.
11. **Следите за тем, чтобы на кожух электроинструмента не попадали брызги жидкости.** Проникновение жидкости внутрь электроинструмента может привести к его выходу из строя.
12. **Используйте дополнительные ручки (если они входят в комплект поставки инструмента).** Утрата контроля над инструментом может привести к травме.
13. **Если при выполнении работ существует риск контакта режущего инструмента со скрытой электропроводкой или шнуром питания самого инструмента, держите электроинструмент за специальные изолированные поверхности.** При контакте металлических частей электроинструмента с проводом под напряжением оператор может получить удар током.
14. **При выполнении работ всегда занимайте устойчивое положение. При использовании инструмента на высоте убедитесь в отсутствии людей внизу.**
15. **Крепко держите инструмент.**
16. **Руки должны находиться на безопасном расстоянии от вращающихся деталей.**
17. **Не оставляйте работающий инструмент без присмотра. При использовании инструмента не выпускайте его из рук.**
18. **Некоторые материалы могут содержать токсичные химические вещества. Примите соответствующие меры предосторожности, чтобы избежать вдыхания пыли или попадания таких веществ на кожу. Соблюдайте меры предосторожности, рекомендованные поставщиком материалов.**

19. **В процессе смешивания установите емкость для смешивания на ровную устойчивую поверхность.**

СОХРАНИТЕ ДАННЫЕ ИНСТРУКЦИИ.

⚠*ОСТОРОЖНО:* НЕ ДОПУСКАЙТЕ, чтобы удобство или опыт эксплуатации данного устройства (полученный от многократного использования) доминировали над строгим соблюдением правил техники безопасности при обращении с этим устройством. НЕПРАВИЛЬНОЕ ИСПОЛЬЗОВАНИЕ инструмента или несоблюдение правил техники безопасности, указанных в данном руководстве, может привести к тяжелой травме.

ОПИСАНИЕ РАБОТЫ

⚠*ВНИМАНИЕ:* Перед регулировкой или проверкой функций инструмента обязательно убедитесь, что он выключен и его вилка вынута из розетки.

Действие выключателя

⚠*ВНИМАНИЕ:* Перед включением инструмента в розетку обязательно убедитесь, что триггерный переключатель работает надлежащим образом и возвращается в положение "ВЫКЛ", если его отпустить.

для европейских стран

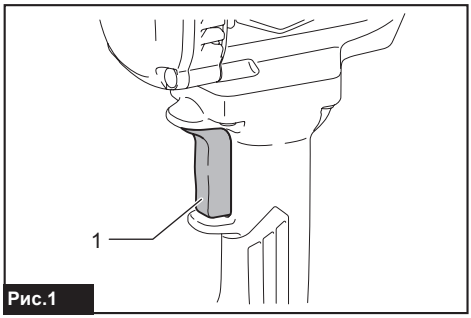

Рис.1

► **1.** Триггерный переключатель

Для запуска инструмента просто нажмите на триггерный переключатель. Отпустите триггерный переключатель для остановки.

для всех стран, за исключением европейских

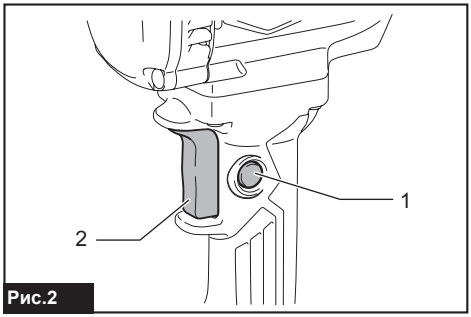

Рис.2

► **1.** Кнопка разблокировки **2.** Триггерный переключатель

Для запуска инструмента просто нажмите на триггерный переключатель. Отпустите триггерный переключатель для остановки.
При продолжительной эксплуатации нажмите на триггерный переключатель, затем нажмите кнопку блокировки.
Для остановки инструмента из заблокированного положения полностью нажмите триггерный переключатель, затем отпустите его.

СБОРКА

⚠*ВНИМАНИЕ:* Перед проведением каких-либо работ с инструментом обязательно проверяйте, что инструмент выключен, а шнур питания вынут из розетки.

Установка вала

1. Затяните вал в держателе вала, вкручивая его до тех пор, пока шестигранная гайка не коснется держателя вала.

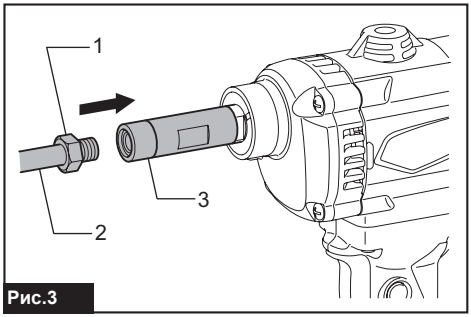

Рис.3

► **1.** Шестигранная гайка **2.** Вал **3.** Держатель вала

2. Удерживая держатель вала гаечным ключом, затяните другим гаечным ключом шестигранную гайку в направлении стрелки.

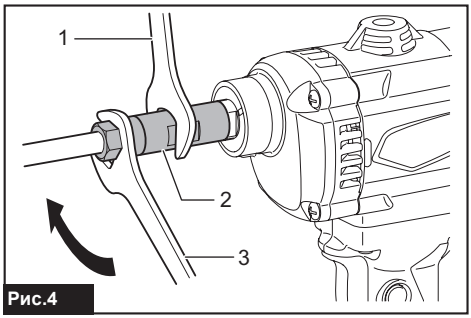

Рис.4

► **1.** Гаечный ключ **2.** Держатель вала **3.** Гаечный ключ

Установка смешивающего диска

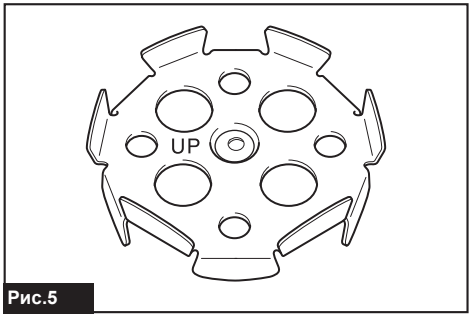

Рис.5

Установите смешивающий диск таким образом, чтобы отметка UP (ВЕРХ) на нем показывала на инструмент (внутрь).
Установите смешивающий диск на верхний конец вала и закрепите шестигранным болтом.

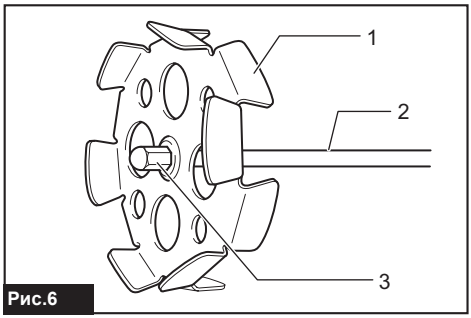

Рис.6

► **1.** Смешивающий диск **2.** Вал **3.** Болт с шестигранной головкой

В случае использования перемешивающей насадки 150 (принадлежность), закрутите ее непосредственно на вале, так как она имеет резьбу.

Установка верхней ручки (вспомогательной рукоятки)

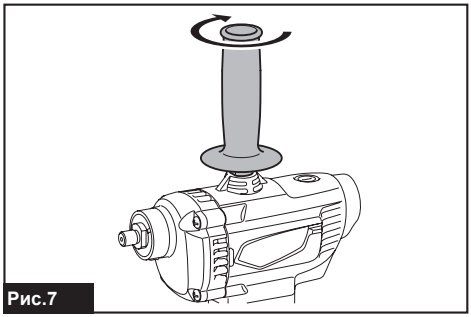

Рис.7

Надежно привинтите верхнюю ручку к инструменту.

Установка задней ручки (в зависимости от страны)

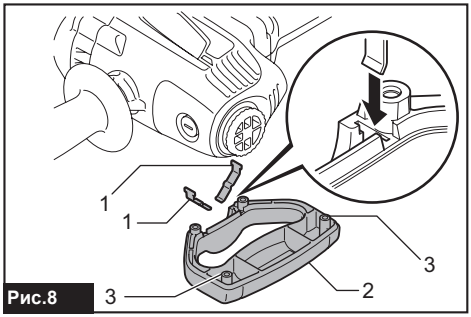

Рис.8

► **1.** Пластинчатая пружина **2.** Задняя ручка **3.** Втулка

Снимите крышку с корпуса инструмента. Вставьте пластинчатые пружины в паз на части ручки со втулками. Затем присоедините их к нижней части корпуса инструмента.

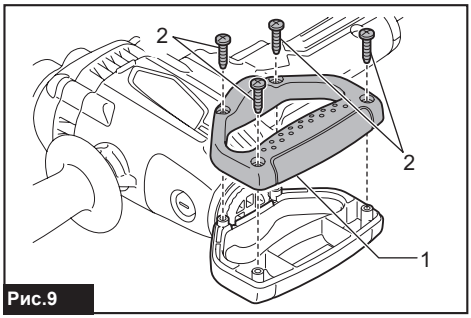

Рис.9

► **1.** Задняя ручка **2.** Винт

Соедините обе части ручки и надежно затяните винты.

ЭКСПЛУАТАЦИЯ

⚠ВНИМАНИЕ: **Не смешивайте горючие материалы, не используйте инструмент поблизости от горючих материалов, например краски с растворителем.** Несоблюдение этого требования может стать причиной травмы.

⚠ВНИМАНИЕ: **Если в процессе смешивания материала смешивающий диск выходит из материала, следите за тем, чтобы не разбрызгивать материал.**

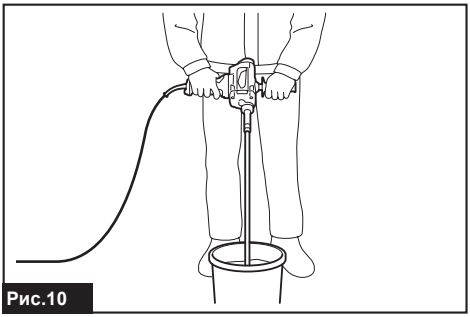

Рис.10

1. Всегда пользуйтесь верхней или задней ручкой (вспомогательной рукояткой) и при работе крепко держите инструмент и за верхнюю или заднюю ручку, и за ручку с выключателем.

2. Полностью погрузите смешивающий диск в материал и, убедившись в соблюдении требований техники безопасности на месте выполнения работ, включите инструмент.

3. В процессе смешивания двигайте смешивающий диск вверх-вниз, чтобы обеспечить смешивание материала по всему объему.

4. Завершив смешивание, выключите инструмент, дождитесь полной остановки смешивающего диска и только потом извлекайте инструмент из емкости для смешивания.

ОБСЛУЖИВАНИЕ

⚠ВНИМАНИЕ: **Перед проверкой или проведением техобслуживания убедитесь, что инструмент выключен, а штекер отсоединен от розетки.**

ПРИМЕЧАНИЕ: **Запрещается использовать бензин, растворители, спирт и другие подобные жидкости. Это может привести к обесцвечиванию, деформации и трещинам.**

Замена угольных щеток

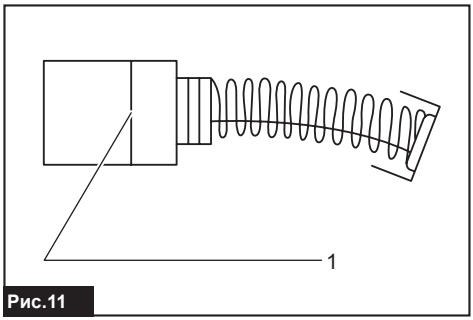

Рис.11

► **1.** Ограничительная метка

Регулярно проверяйте угольные щетки.
Замените, когда износ достигнет ограничительной метки. Угольные щетки всегда должны быть чистыми и свободно перемещаться в держателях. Заменяйте обе угольные щетки одновременно. Используйте только идентичные угольные щетки.

1. Используйте отвертку для снятия колпачков держателей щеток.

2. Извлеките изношенные угольные щетки, вставьте новые и закрутите колпачков держателей щеток.

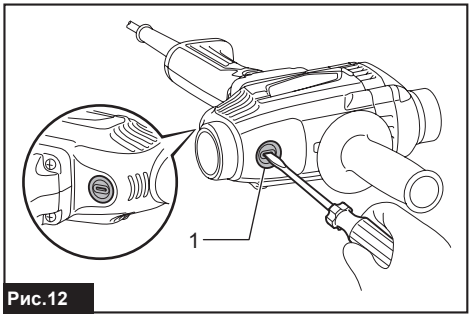

Рис.12

► **1.** Колпачок держателя щетки

Для обеспечения БЕЗОПАСНОСТИ и НАДЕЖНОСТИ оборудования ремонт, любое другое техобслуживание или регулировку необходимо производить в уполномоченных сервис-центрах Makita или сервис-центрах предприятия с использованием только сменных частей производства Makita.

ДОПОЛНИТЕЛЬНЫЕ ПРИНАДЛЕЖНОСТИ

ВНИМАНИЕ: **Данные принадлежности или приспособления рекомендуются для использования с инструментом Makita, указанным в настоящем руководстве.** Использование других принадлежностей или приспособлений может привести к получению травмы. Используйте принадлежность или приспособление только по указанному назначению.

Если вам необходимо содействие в получении дополнительной информации по этим принадлежностям, свяжитесь с вашим сервис-центром Makita.

- Смешивающий диск

Тип	Максимальный диаметр	Возможность установки двойного диска
Смешивающий диск 130	130 мм	-
Смешивающий диск 150	150 мм	-
Смешивающий диск 165	165 мм	-

- Вал

ПРИМЕЧАНИЕ: Некоторые элементы списка могут входить в комплект инструмента в качестве стандартных приспособлений. Они могут отличаться в зависимости от страны.

Makita Europe N.V.

Jan-Baptist Vinkstraat 2, 3070 Kortenberg, Belgium

Makita Corporation

3-11-8, Sumiyoshi-cho, Anjo, Aichi 446-8502 Japan

www.makita.com



885410C264
RU
20251016