EN	Cordless Pole Hedge Trimmer	INSTRUCTION MANUAL	6
RU	Аккумуляторный Штанговый Кусторез	РУКОВОДСТВО ПО ЭКСПЛУАТАЦИИ	17
KK	Аккумуляторлы штангалық бұтакескіш	ПАЙДАЛАНУ ЖӨНІНДЕГІ НҰСҚАУЛЫҚ	31

DUN461W

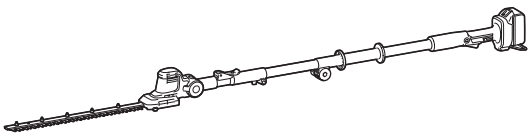

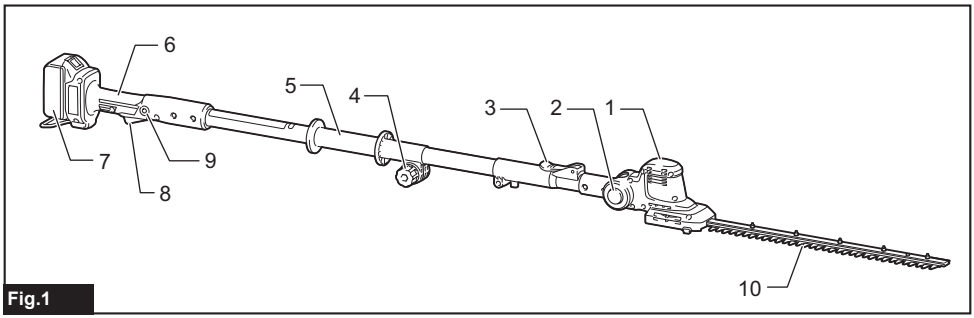

Fig.1

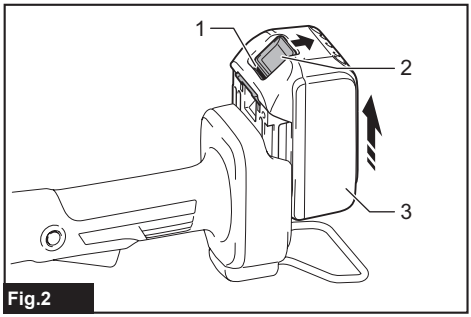

Fig.2

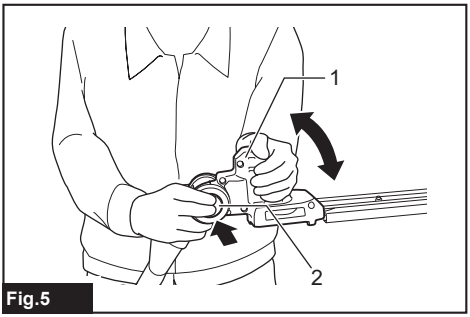

Fig.5

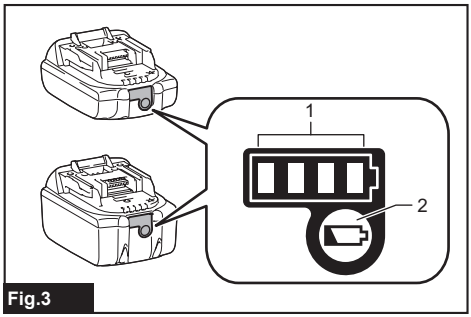

Fig.3

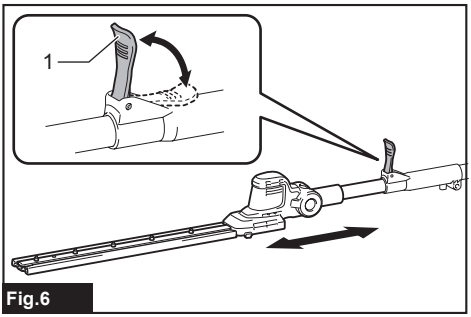

Fig.6

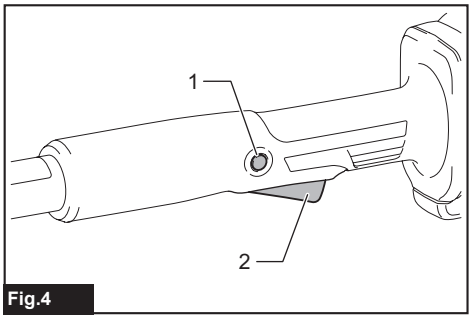

Fig.4

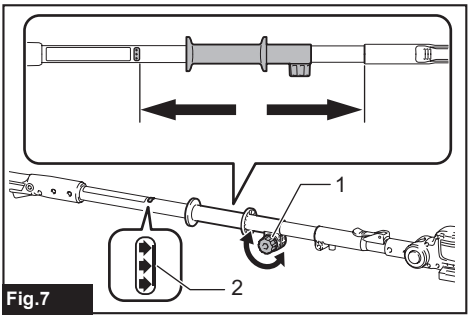

Fig.7

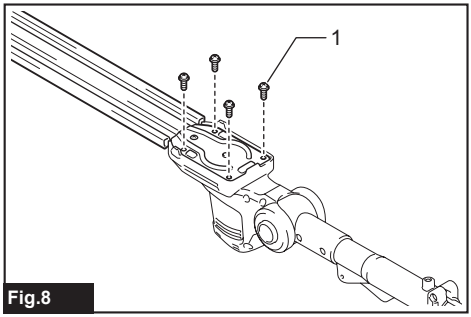

Fig.8

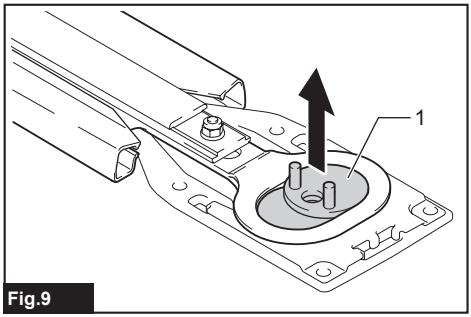

Fig.9

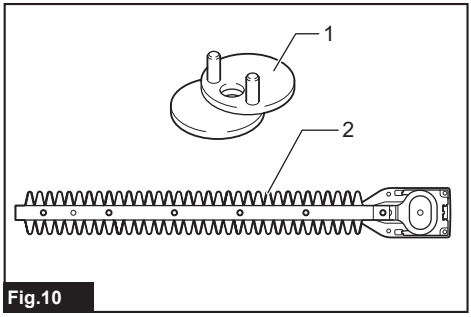

Fig.10

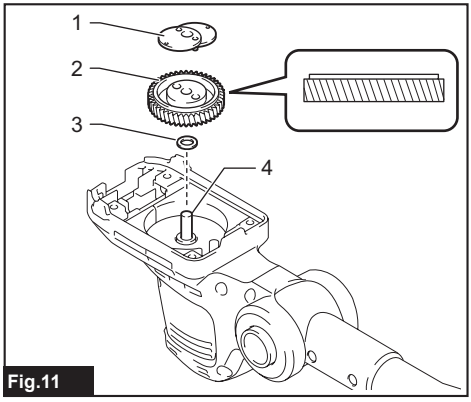

Fig.11

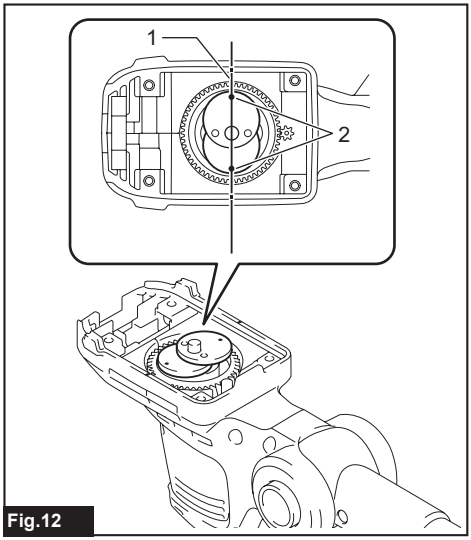

Fig.12

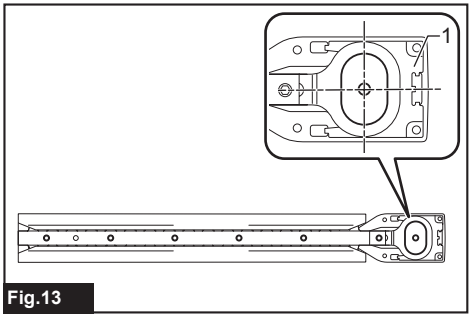

Fig.13

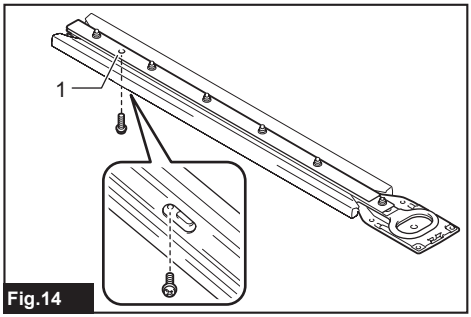

Fig.14

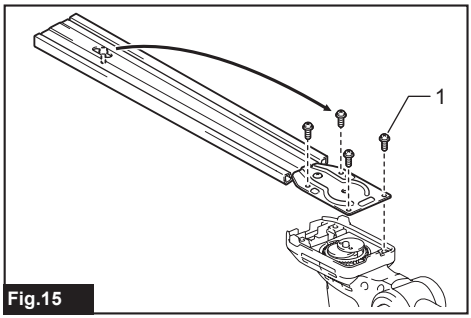

Fig.15

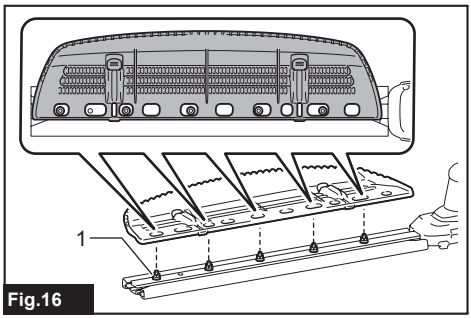

Fig.16

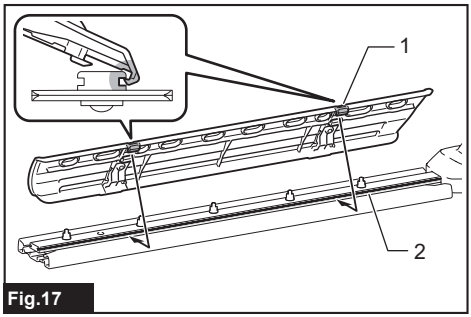

Fig.17

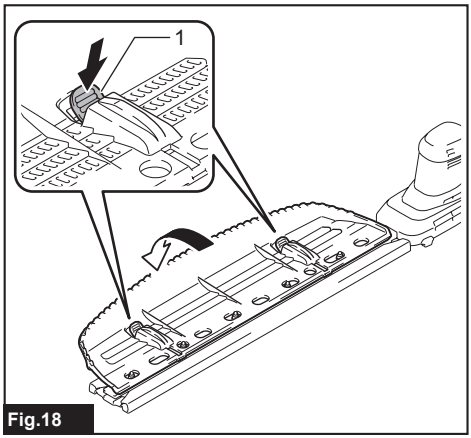

Fig.18

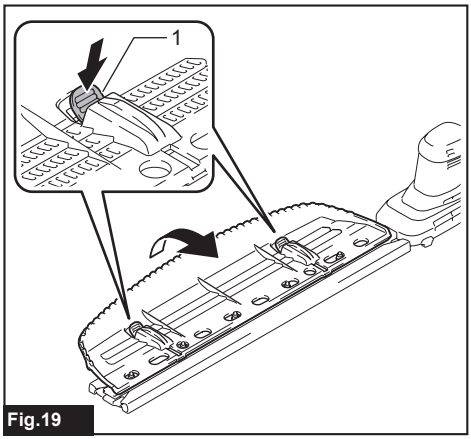

Fig.19

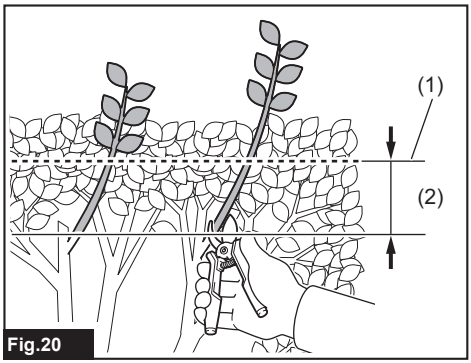

Fig.20

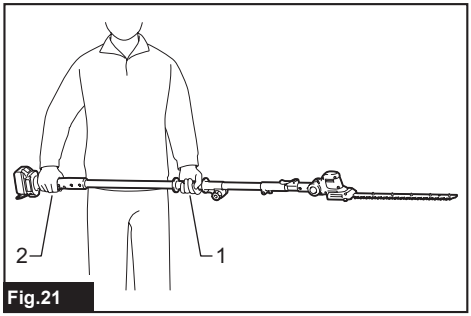

Fig.21

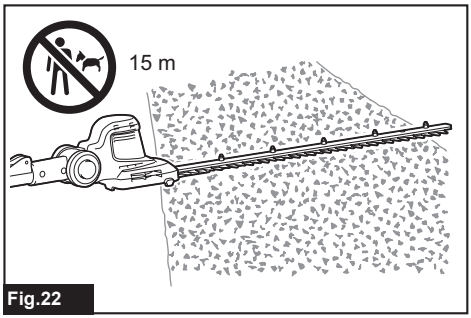

Fig.22

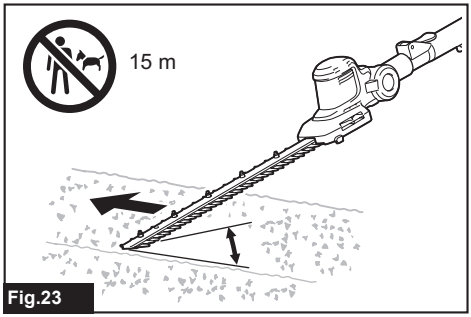

Fig.23

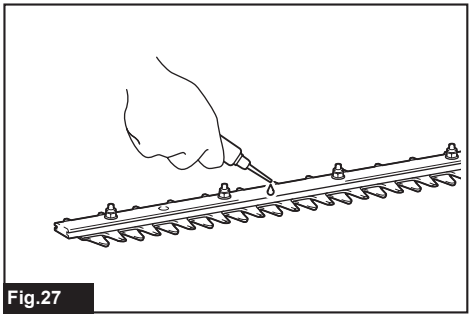
Fig.27

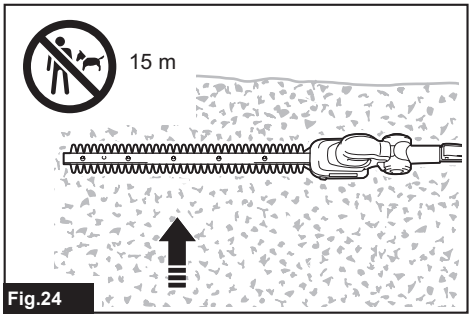

Fig.24

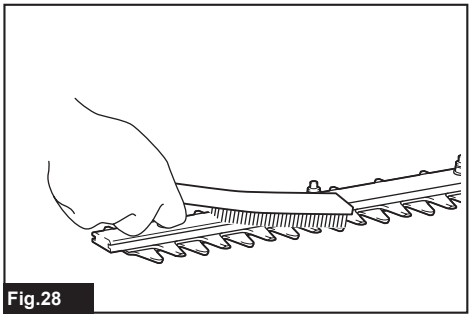
Fig.28

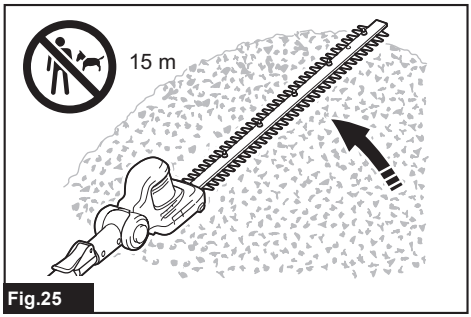

Fig.25

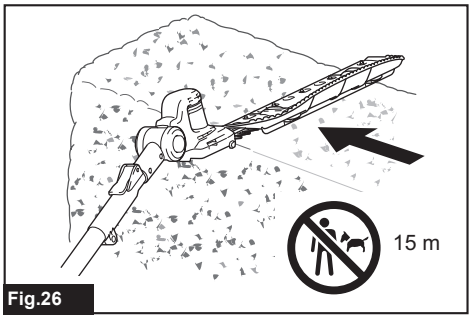

Fig.26

SPECIFICATIONS

Model:		DUN461W
Blade length		460 mm
Strokes per minute		3,600 min^{-1}
Cutting blade angle		135° (up 60°, down 75°)
Overall length		1,889 - 2,511 mm
Rated voltage		D.C. 18 V
Net weight	*1	2.7 kg
	*2	3.0 - 3.3 kg

- Due to our continuing program of research and development, the specifications herein are subject to change without notice.
- Specifications may differ from country to country.

*1: Weight without any accessories or battery cartridge(s)
*2: The weight may differ depending on the attachment(s), including the battery cartridge. The lightest and heaviest combinations, according to EPTA-Procedure 01/2014, are shown in the table.

Applicable battery cartridge and charger

Battery cartridge	BL1815N / BL1820B / BL1830B / BL1840B / BL1850B / BL1860B
Charger	DC18RC / DC18RD / DC18RE / DC18SD / DC18SE / DC18SF / DC18SH / DC18WC

- Some of the battery cartridges and chargers listed above may not be available depending on your region of residence.

⚠***WARNING:*** **Only use the battery cartridges and chargers listed above.** Use of any other battery cartridges and chargers may cause injury and/or fire.

Recommended cord connected power source

Portable power pack	PDC01

- The cord connected power source(s) listed above may not be available depending on your region of residence.
- Before using the cord connected power source, read instruction and cautionary markings on them.

Symbols

The followings show the symbols which may be used for the equipment. Be sure that you understand their meaning before use.

	Read instruction manual.
	Do not expose to moisture.
	Wear a helmet, goggles and ear protection.
	DANGER - Keep hands away from blade.
	Beware of electrical lines, risk of electrical shock.
	Keep distance at least 15 m.
	Do not expose to rain.
 Ni-MH Li-ion	Only for EU countries Due to the presence of hazardous components in the equipment, waste electrical and electronic equipment, accumulators and batteries may have a negative impact on the environment and human health. Do not dispose of electrical and electronic appliances or batteries with household waste! In accordance with the European Directive on waste electrical and electronic equipment and on accumulators and batteries and waste accumulators and batteries, as well as their adaptation to national law, waste electrical equipment, batteries and accumulators should be stored separately and delivered to a separate collection point for municipal waste, operating in accordance with the regulations on environmental protection. This is indicated by the symbol of the crossed-out wheeled bin placed on the equipment.

	Guaranteed sound power level according to EU Outdoor Noise Directive.
	Sound power level according to Australia NSW Noise Control Regulation.

Intended use

The tool is intended for trimming hedges.

Noise

The typical A-weighted noise level determined according to EN62841-4-2:

Sound pressure level		**Guaranteed sound power level**	**Measured sound power level**	
L_{pA} (dB(A))	**Uncertainty K (dB(A))**	**L_{wA} (dB(A))**	**L_{wA} (dB(A))**	**Uncertainty K (dB(A))**
73	3	87	85	2.0

NOTE: The declared noise emission value(s) has been measured in accordance with a standard test method and may be used for comparing one tool with another.

NOTE: The declared noise emission value(s) may also be used in a preliminary assessment of exposure.

⚠***WARNING:*** **Wear ear protection.**

⚠***WARNING:*** **The noise emission during actual use of the power tool can differ from the declared value(s) depending on the ways in which the tool is used especially what kind of workpiece is processed.**

⚠***WARNING:*** **Be sure to identify safety measures to protect the operator that are based on an estimation of exposure in the actual conditions of use (taking account of all parts of the operating cycle such as the times when the tool is switched off and when it is running idle in addition to the trigger time).**

Vibration

The vibration total value (tri-axial vector sum) determined according to EN62841-4-2:

Left hand (Front grip)		Right hand (Rear grip)	
a_h (m/s^2)	Uncertainty K (m/s^2)	a_h (m/s^2)	Uncertainty K (m/s^2)
2.5 m/s^2 or less	1.5	2.5 m/s^2 or less	1.5

NOTE: The declared vibration total value(s) has been measured in accordance with a standard test method and may be used for comparing one tool with another.

NOTE: The declared vibration total value(s) may also be used in a preliminary assessment of exposure.

⚠***WARNING:*** **The vibration emission during actual use of the power tool can differ from the declared value(s) depending on the ways in which the tool is used especially what kind of workpiece is processed.**

⚠***WARNING:*** **Be sure to identify safety measures to protect the operator that are based on an estimation of exposure in the actual conditions of use (taking account of all parts of the operating cycle such as the times when the tool is switched off and when it is running idle in addition to the trigger time).**

Declarations of Conformity

For European countries only

The Declarations of conformity are included in Annex A to this instruction manual.

SAFETY WARNINGS

General power tool safety warnings

⚠***WARNING*** **Read all safety warnings, instructions, illustrations and specifications provided with this power tool.** Failure to follow all instructions listed below may result in electric shock, fire and/or serious injury.

Save all warnings and instructions for future reference.

The term "power tool" in the warnings refers to your mains-operated (corded) power tool or battery-operated (cordless) power tool.

Work area safety

1. **Keep work area clean and well lit.** Cluttered or dark areas invite accidents.
2. **Do not operate power tools in explosive atmospheres, such as in the presence of flammable liquids, gases or dust.** Power tools create sparks which may ignite the dust or fumes.
3. **Keep children and bystanders away while operating a power tool.** Distractions can cause you to lose control.

Electrical safety

1. **Power tool plugs must match the outlet. Never modify the plug in any way. Do not use any adapter plugs with earthed (grounded) power tools.** Unmodified plugs and matching outlets will reduce risk of electric shock.
2. **Avoid body contact with earthed or grounded surfaces, such as pipes, radiators, ranges and refrigerators.** There is an increased risk of electric shock if your body is earthed or grounded.
3. **Do not expose power tools to rain or wet conditions.** Water entering a power tool will increase the risk of electric shock.
4. **Do not abuse the cord. Never use the cord for carrying, pulling or unplugging the power tool. Keep cord away from heat, oil, sharp edges or moving parts.** Damaged or entangled cords increase the risk of electric shock.
5. **When operating a power tool outdoors, use an extension cord suitable for outdoor use.** Use of a cord suitable for outdoor use reduces the risk of electric shock.
6. **If operating a power tool in a damp location is unavoidable, use a residual current device (RCD) protected supply.** Use of an RCD reduces the risk of electric shock.
7. **Power tools can produce electromagnetic fields (EMF) that are not harmful to the user.** However, users of pacemakers and other similar medical devices should contact the maker of their device and/or doctor for advice before operating this power tool.

Personal safety

1. **Stay alert, watch what you are doing and use common sense when operating a power tool. Do not use a power tool while you are tired or under the influence of drugs, alcohol or medication.** A moment of inattention while operating power tools may result in serious personal injury.
2. **Use personal protective equipment. Always wear eye protection.** Protective equipment such as a dust mask, non-skid safety shoes, hard hat or hearing protection used for appropriate conditions will reduce personal injuries.
3. **Prevent unintentional starting. Ensure the switch is in the off-position before connecting to power source and/or battery pack, picking up or carrying the tool.** Carrying power tools with your finger on the switch or energising power tools that have the switch on invites accidents.
4. **Remove any adjusting key or wrench before turning the power tool on.** A wrench or a key left attached to a rotating part of the power tool may result in personal injury.
5. **Do not overreach. Keep proper footing and balance at all times.** This enables better control of the power tool in unexpected situations.
6. **Dress properly. Do not wear loose clothing or jewellery. Keep your hair and clothing away from moving parts.** Loose clothes, jewellery or long hair can be caught in moving parts.
7. **If devices are provided for the connection of dust extraction and collection facilities, ensure these are connected and properly used.** Use of dust collection can reduce dust-related hazards.
8. **Do not let familiarity gained from frequent use of tools allow you to become complacent and ignore tool safety principles.** A careless action can cause severe injury within a fraction of a second.
9. **Always wear protective goggles to protect your eyes from injury when using power tools. The goggles must comply with ANSI Z87.1 in the USA, EN 166 in Europe, or AS/NZS 1336 in Australia/New Zealand. In Australia/New Zealand, it is legally required to wear a face shield to protect your face, too.**

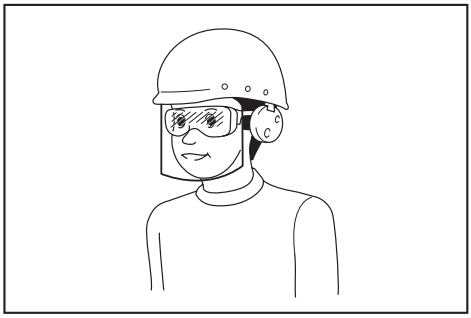

It is an employer's responsibility to enforce the use of appropriate safety protective equipments by the tool operators and by other persons in the immediate working area.

Power tool use and care

1. **Do not force the power tool. Use the correct power tool for your application.** The correct power tool will do the job better and safer at the rate for which it was designed.
2. **Do not use the power tool if the switch does not turn it on and off.** Any power tool that cannot be controlled with the switch is dangerous and must be repaired.
3. **Disconnect the plug from the power source and/or remove the battery pack, if detachable, from the power tool before making any adjustments, changing accessories, or storing power tools.** Such preventive safety measures reduce the risk of starting the power tool accidentally.
4. **Store idle power tools out of the reach of children and do not allow persons unfamiliar with the power tool or these instructions to operate the power tool.** Power tools are dangerous in the hands of untrained users.
5. **Maintain power tools and accessories. Check for misalignment or binding of moving parts, breakage of parts and any other condition that may affect the power tool's operation. If damaged, have the power tool repaired before use.** Many accidents are caused by poorly maintained power tools.
6. **Keep cutting tools sharp and clean.** Properly maintained cutting tools with sharp cutting edges are less likely to bind and are easier to control.
7. **Use the power tool, accessories and tool bits etc. in accordance with these instructions, taking into account the working conditions and the work to be performed.** Use of the power tool for operations different from those intended could result in a hazardous situation.

8. **Keep handles and grasping surfaces dry, clean and free from oil and grease.** Slippery handles and grasping surfaces do not allow for safe handling and control of the tool in unexpected situations.
9. **When using the tool, do not wear cloth work gloves which may be entangled.** The entanglement of cloth work gloves in the moving parts may result in personal injury.

Battery tool use and care

1. **Recharge only with the charger specified by the manufacturer.** A charger that is suitable for one type of battery pack may create a risk of fire when used with another battery pack.
2. **Use power tools only with specifically designated battery packs.** Use of any other battery packs may create a risk of injury and fire.
3. **When battery pack is not in use, keep it away from other metal objects, like paper clips, coins, keys, nails, screws or other small metal objects, that can make a connection from one terminal to another.** Shorting the battery terminals together may cause burns or a fire.
4. **Under abusive conditions, liquid may be ejected from the battery; avoid contact. If contact accidentally occurs, flush with water. If liquid contacts eyes, additionally seek medical help.** Liquid ejected from the battery may cause irritation or burns.
5. **Do not use a battery pack or tool that is damaged or modified.** Damaged or modified batteries may exhibit unpredictable behaviour resulting in fire, explosion or risk of injury.
6. **Do not expose a battery pack or tool to fire or excessive temperature.** Exposure to fire or temperature above 130 °C may cause explosion.
7. **Follow all charging instructions and do not charge the battery pack or tool outside the temperature range specified in the instructions.** Charging improperly or at temperatures outside the specified range may damage the battery and increase the risk of fire.

Service

1. **Have your power tool serviced by a qualified repair person using only identical replacement parts.** This will ensure that the safety of the power tool is maintained.
2. **Never service damaged battery packs.** Service of battery packs should only be performed by the manufacturer or authorized service providers.
3. **Follow instruction for lubricating and changing accessories.**

Cordless pole hedge trimmer safety warnings

Cordless hedge trimmer safety warnings:

1. **Do not use the hedge trimmer in bad weather conditions, especially when there is a risk of lightning.** This decreases the risk of being struck by lightning.
2. **Keep all power cords and cables away from cutting area.** Power cords or cables may be hidden in hedges or bushes and can be accidentally cut by the blade.
3. **Wear ear protection.** Adequate protective equipment will reduce the risk of hearing loss.
4. **Hold the hedge trimmer by insulated gripping surfaces only, because the blade may contact hidden wiring.** Blades contacting a "live" wire may make exposed metal parts of the hedge trimmer "live" and could give the operator an electric shock.
5. **Keep all parts of the body away from the blade. Do not remove cut material or hold material to be cut when blades are moving.** Blades continue to move after the switch is turned off. A moment of inattention while operating the hedge trimmer may result in serious personal injury.
6. **When clearing jammed material or servicing the hedge trimmer, make sure all power switches are off and the battery pack is removed or disconnected.** Unexpected actuation of the hedge trimmer while clearing jammed material or servicing may result in serious personal injury.
7. **Carry the hedge trimmer by the handle with the blade stopped and taking care not to operate any power switch.** Proper carrying of the hedge trimmer will decrease the risk of inadvertent starting and resultant personal injury from the blades.
8. **When transporting or storing the hedge trimmer, always use the blade cover.** Proper handling of the hedge trimmer will decrease the risk of personal injury from the blades.

Cordless pole hedge trimmer safety warnings:

1. **Always use head protection when operating the pole hedge trimmer overhead.** Falling debris can result in serious personal injury.
2. **Always use two hands when operating the pole hedge trimmer.** Hold the pole hedge trimmer with both hands to avoid loss of control.
3. **To reduce the risk of electrocution, never use the pole hedge trimmer near any electrical power lines.** Contact with or use near power lines may cause serious injury or electric shock resulting in death.

Additional safety warnings

Preparation

1. **THIS HEDGE TRIMMER CAN CAUSE SERIOUS INJURIES. Read the instructions carefully for the correct handling, preparation, maintenance, starting and stopping of the tool. Become familiar with all controls and the proper use of the tool.**
2. **Check the hedges and bushes for foreign objects, such as wire fences or hidden wiring before operating the tool.**
3. **The tool must not be used by children or young persons under 18 years of age.** Young persons over 16 years of age may be exempted from this restriction if they are undergoing training under the supervision of an expert.
4. **In the event of an emergency, switch off the tool and remove the battery cartridge immediately.**
5. **DANGER - Keep hands away from blade.** Contact with blade will result in serious personal injury.
6. **First-time users should have an experienced user show them how to use the tool.**

7. **Before operation, examine the work area for wire fences, stones, or other solid objects. They can damage the blades.**
8. **Use the tool only if you are in good physical condition.** If you are tired, your attention will be reduced. Be especially careful at the end of a working day. Perform all work calmly and carefully. The user is responsible for all damages to third parties.
9. **Before starting work, check to make sure that the tool is in good and safe working order. Ensure guards are fitted properly. The tool must not be used unless fully assembled.**
10. **Avoid dangerous environment. Don't use the tool in damp or wet locations or expose it to rain. Water entering the tool will increase the risk of electric shock.**

Personal protective equipment

1. **Work gloves of stout leather are part of the basic equipment of the tool and must always be worn when working with it. Also wear sturdy shoes with anti-skid soles.**
2. **Wear ear protection such as ear muffs to prevent hearing loss.**
3. **Wear protective goggles, safety helmet and protective gloves to protect yourself from flying debris or falling objects.**
4. **When touching blades or adjusting the blade angle, wear protective gloves.** Blades can cut bare hands severely.

Operation

1. **Always use two hands to operate the tool.** Using one hand could cause loss of control and result in serious personal injury.
2. **While operating the tool, always ensure that the operating position is safe and secure. Overreaching with the tool, particularly from a ladder, is extremely dangerous. Do not work from anything wobbly or infirm.**
3. **Do not simultaneously wear multiple belt harnesses and/or shoulder harnesses when operating the tool.**
4. **During operation, keep bystanders or animals at least 15 m away from the tool. Stop the tool as soon as someone approaches.**
5. **If cutting tool strikes any object or the tool starts making unusual noise or vibration, switch off the tool and remove the battery cartridge immediately and allow the tool to stop. And then take the following steps:**
   - **inspect for damage**
   - **check for, and tighten, any loose parts**
   - **have any damaged parts replaced or repaired with genuine spare parts.**
6. **Only use the tool for its intended purpose. Do not use the tool for any other purpose.**
7. **Switch off the tool and remove the battery cartridge before:**
   - **cleaning or when clearing a blockage,**
   - **checking, carrying out maintenance or working on the tool,**
   - **adjusting the working position of the shear blades,**
   - **leaving the tool unattended.**
8. **Ensure that the tool is correctly located in a designated working position before starting the tool.**
9. **Do not operate the tool with a damaged or excessively worn shear blades.**
10. **Always be aware of your surroundings and stay alert for possible hazards of which you may not be aware due to the noise of the tool.**
11. **Be careful not to accidentally contact a metal fence or other hard objects during operation.** The blade will break and may cause serious injury.
12. **Avoid unintentional starting. Do not carry the tool when the battery cartridge is installed and with finger on the switch. Make sure that the switch is off when installing the battery cartridge.**
13. **Do not grasp the exposed cutting blades or cutting edges when picking up or holding the tool.**
14. **Do not force the tool.** It will do the job better and with less likelihood of a risk of injury at the rate for which it was designed.
15. **Do not use the tool in the rain or in wet or very damp conditions.** The electric motor is not waterproof.
16. **Hold the tool firmly when using the tool.**
17. **Do not operate the tool at no-load unnecessarily.**
18. **Before checking the shear blades, taking care of faults, or removing foreign objects caught in the shear blades, always switch off the tool and remove the battery cartridge.**
19. **Never point the shear blades to yourself or others.**
20. **If the blades stop moving due to the stuck of foreign objects between the blades during operation, switch off the tool and remove the battery cartridge, and then remove the foreign objects using tools such as pliers.** Removing the foreign objects by hand may cause an injury for the reason that the blades may move in reaction to removing the foreign objects.
21. **When attaching or removing the blade cover, be careful not to injure your hands.**

Electrical and battery safety

1. **Avoid dangerous environment. Don't use the tool in damp or wet locations or expose it to rain.** Water entering the tool will increase the risk of electric shock.
2. **Do not dispose of the battery(ies) in a fire.** The cell may explode. Check with local codes for possible special disposal instructions.
3. **Do not open or mutilate the battery(ies).** Released electrolyte is corrosive and may cause damage to the eyes or skin. It may be toxic if swallowed.
4. **Do not charge battery in rain, or in wet locations.**
5. **Do not charge the battery outdoors.**
6. **Do not handle charger, including charger plug, and charger terminals with wet hands.**

Maintenance and storage

1. **When the tool is stopped for servicing, inspection or storage, switch off the tool and remove the battery cartridge, and make sure all moving parts have come to a stop. Allow the tool to cool before making any inspections, adjustment, etc.**
2. **Always allow the tool to cool down before storing.**
3. **When not in use, attach the blade cover to the tool and store the tool indoors in dry, and high locked-up place, out of reach of children.**
4. **Maintain the tool with care. Keep cutting edge sharp and clean for best performance and to reduce the risk of injury. Follow instructions for lubricating and changing accessories. Keep grips dry, clean, and free from oil and grease.**
5. **Check damaged parts. Before further use of the tool, any part which is damaged should be carefully checked to determine that it will operate properly and perform its intended function. Check for alignment of moving parts, binding of moving parts, breakage of parts, mounting and any other condition that may affect its operation.** A guard or other part that is damaged should be properly repaired or replaced by your authorized service center.
6. **Use genuine spare parts only.**
7. **When moving the tool to another location, including during work, always remove the battery cartridge and put the blade cover on the shear blades. Never carry or transport the tool with the blades running. Never grasp the blades with your hands.**
8. **Clean the tool and especially the shear blades after use, and before putting the tool into storage for extended periods. Lightly oil the shear blades and put on the blade cover.**
9. **Do not dispose of the battery(ies) in a fire. The cell may explode. Check with local codes for possible special disposal instructions.**
10. **Do not open or mutilate the battery(ies). Released electrolyte is corrosive and may cause damage to the eyes or skin. It may be toxic if swallowed.**
11. **Do not charge battery in rain, or in wet locations.**

SAVE THESE INSTRUCTIONS.

⚠*WARNING:* DO NOT let comfort or familiarity with product (gained from repeated use) replace strict adherence to safety rules for the subject product. MISUSE or failure to follow the safety rules stated in this instruction manual may cause serious personal injury.

Important safety instructions for battery cartridge

1. **Before using battery cartridge, read all instructions and cautionary markings on (1) battery charger, (2) battery, and (3) product using battery.**
2. **Do not disassemble or tamper with the battery cartridge.** It may result in a fire, excessive heat, or explosion.
3. **If operating time has become excessively shorter, stop operating immediately. It may result in a risk of overheating, possible burns and even an explosion.**
4. **If electrolyte gets into your eyes, rinse them out with clear water and seek medical attention right away. It may result in loss of your eyesight.**
5. **Do not short the battery cartridge:**
   (1) **Do not touch the terminals with any conductive material.**
   (2) **Avoid storing battery cartridge in a container with other metal objects such as nails, coins, etc.**
   (3) **Do not expose battery cartridge to water or rain.**

   A battery short can cause a large current flow, overheating, possible burns and even a breakdown.
6. **Do not store and use the tool and battery cartridge in locations where the temperature may reach or exceed 50 °C (122 °F).**
7. **Do not incinerate the battery cartridge even if it is severely damaged or is completely worn out. The battery cartridge can explode in a fire.**
8. **Do not nail, cut, crush, throw, drop the battery cartridge, or hit against a hard object to the battery cartridge.** Such conduct may result in a fire, excessive heat, or explosion.
9. **Do not use a damaged battery.**
10. **The contained lithium-ion batteries are subject to the Dangerous Goods Legislation requirements.** For commercial transports e.g. by third parties, forwarding agents, special requirement on packaging and labeling must be observed.
    For preparation of the item being shipped, consulting an expert for hazardous material is required. Please also observe possibly more detailed national regulations.
    Tape or mask off open contacts and pack up the battery in such a manner that it cannot move around in the packaging.
11. **When disposing the battery cartridge, remove it from the tool and dispose of it in a safe place. Follow your local regulations relating to disposal of battery.**
12. **Use the batteries only with the products specified by Makita.** Installing the batteries to non-compliant products may result in a fire, excessive heat, explosion, or leak of electrolyte.
13. **If the tool is not used for a long period of time, the battery must be removed from the tool.**
14. **During and after use, the battery cartridge may take on heat which can cause burns or low temperature burns. Pay attention to the handling of hot battery cartridges.**
15. **Do not touch the terminal of the tool immediately after use as it may get hot enough to cause burns.**
16. **Do not allow chips, dust, or soil stuck into the terminals, holes, and grooves of the battery cartridge.** It may cause heating, catching fire, burst and malfunction of the tool or battery cartridge, resulting in burns or personal injury.

17. **Unless the tool supports the use near high-voltage electrical power lines, do not use the battery cartridge near high-voltage electrical power lines.** It may result in a malfunction or breakdown of the tool or battery cartridge.
18. **Keep the battery away from children.**

SAVE THESE INSTRUCTIONS.

⚠*CAUTION:* Only use genuine Makita batteries. Use of non-genuine Makita batteries, or batteries that have been altered, may result in the battery bursting causing fires, personal injury and damage. It will also void the Makita warranty for the Makita tool and charger.

Tips for maintaining maximum battery life

1. **Charge the battery cartridge before completely discharged. Always stop tool operation and charge the battery cartridge when you notice less tool power.**
2. **Never recharge a fully charged battery cartridge. Overcharging shortens the battery service life.**
3. **Charge the battery cartridge with room temperature at 10 °C - 40 °C (50 °F - 104 °F). Let a hot battery cartridge cool down before charging it.**
4. **When not using the battery cartridge, remove it from the tool or the charger.**
5. **Charge the battery cartridge if you do not use it for a long period (more than six months).**

PARTS DESCRIPTION

► **Fig.1**

1	Head	2	Angle adjustment button	3	Lock-lever	4	Thumb nut
5	Front grip	6	Rear grip	7	Battery cartridge	8	Switch trigger
9	Lock-off button	10	Shear blades	-	-	-	-

FUNCTIONAL DESCRIPTION

⚠*CAUTION:* Always be sure that the tool is switched off and the battery cartridge is removed before adjusting or checking function on the tool.

Installing or removing battery cartridge

⚠*CAUTION:* Always switch off the tool before installing or removing of the battery cartridge.

⚠*CAUTION:* Hold the tool and the battery cartridge firmly when installing or removing battery cartridge. Failure to hold the tool and the battery cartridge firmly may cause them to slip off your hands and result in damage to the tool and battery cartridge and a personal injury.

► **Fig.2:** **1.** Red indicator **2.** Button **3.** Battery cartridge

To remove the battery cartridge, slide it from the tool while sliding the button on the front of the cartridge.

To install the battery cartridge, align the tongue on the battery cartridge with the groove in the housing and slip it into place. Insert it all the way until it locks in place with a little click. If you can see the red indicator as shown in the figure, it is not locked completely.

⚠*CAUTION:* Always install the battery cartridge fully until the red indicator cannot be seen. If not, it may accidentally fall out of the tool, causing injury to you or someone around you.

⚠*CAUTION:* Do not install the battery cartridge forcibly. If the cartridge does not slide in easily, it is not being inserted correctly.

Indicating the remaining battery capacity

Only for battery cartridges with the indicator

Press the check button on the battery cartridge to indicate the remaining battery capacity. The indicator lamps light up for a few seconds.

► **Fig.3:** **1.** Indicator lamps **2.** Check button

Indicator lamps			Remaining capacity
Lighted	Off	Blinking	
■ ■ ■ ■			75% to 100%
■ ■ ■ □			50% to 75%
■ ■ □ □			25% to 50%
■ □ □ □			0% to 25%
◪ □ □ □			Charge the battery.
■ ■ □ □ ↑ ↓ □ □ ■ ■			The battery may have malfunctioned.

NOTE: Depending on the conditions of use and the ambient temperature, the indication may differ slightly from the actual capacity.

NOTE: The first (far left) indicator lamp will blink when the battery protection system works.

Tool / battery protection system

The tool is equipped with a tool/battery protection system. This system automatically cuts off power to the motor to extend tool and battery life. The tool will automatically stop during operation if the tool or battery is placed under one of the following conditions:

Overload protection

When the tool or battery is operated in a manner that causes it to draw an abnormally high current, the tool automatically stops. In this situation, turn the tool off and stop the application that caused the tool to become overloaded. Then turn the tool on to restart.

Overheat protection

When the tool or battery is overheated, the tool stops automatically. In this case, let the tool and battery cool before turning the tool on again.

Overdischarge protection

When the battery capacity is not enough, the tool stops automatically. In this case, remove the battery from the tool and charge the battery.

Switch action

⚠*WARNING:* Before installing the battery cartridge into the tool, always check to see that the switch trigger actuates properly and returns to the "OFF" position when released.

⚠*WARNING:* For your safety, this tool is equipped with the lock-off button which prevents the tool from unintended starting. Never use the tool if it starts when you pull the switch trigger without pressing the lock-off button. Ask your local Makita Service Center for repairs.

⚠*WARNING:* Never disable the lock function or tape down the lock-off button.

***NOTICE:* Do not pull the switch trigger forcibly without pressing the lock-off button.** The switch may break.

► **Fig.4: 1.** Lock-off button **2.** Switch trigger

To prevent the switch trigger from being accidentally pulled, a lock-off button is provided.
To start the tool, press the lock-off button and pull the switch trigger. Release the switch trigger to stop. The lock-off button can be pressed from either the right or left side.

Adjusting the cutting angle

⚠*CAUTION:* Always be sure that the tool is switched off before folding or unfolding the head.

⚠*CAUTION:* When folding the head for carrying the tool or after using the tool, be sure to attach the blade cover before folding the head.

⚠*CAUTION:* When folding the head, be careful not to pinch your fingers between the head and the tool body.

The angle of the head can be adjusted in 10 steps. To change the angle of the head, follow the steps below.

1. Hold the head and the tool body as shown in the figure.
► **Fig.5: 1.** Head **2.** Angle adjustment button

2. Adjust the angle of the head while holding down the angle adjustment button, and then release the angle adjustment button.

3. Move the head slightly until it is locked with a click.

NOTE: Make sure that the head is securely locked before operating the tool.

Adjusting the pipe length

⚠*CAUTION:* Always be sure that the tool is switched off before adjusting the pipe length.

⚠*CAUTION:* When adjusting the pipe length, be sure to attach the blade cover before adjusting the pipe length.

⚠*CAUTION:* When adjusting the pipe length, be careful not to pinch your fingers.

⚠*CAUTION:* Make sure that the lock-lever is locked securely.

⚠*CAUTION:* When adjusting the pipe length, lay the tool on its side. If you stand the tool upright, the head will come down suddenly, which may cause an injury.

Loosen the lock-lever, then adjust the length of the pipe, and then lock the lock-lever.
► **Fig.6: 1.** Lock-lever

Adjusting the front grip position

⚠*CAUTION:* Always be sure that the tool is switched off before adjusting the position of the front grip.

⚠*CAUTION:* When adjusting the position of the front grip, be careful not to pinch your fingers.

⚠*CAUTION:* Make sure that the thumb nut is tightened securely.

⚠*CAUTION:* Do not move the front grip beyond the arrow mark.

To adjust the position of the front grip, loosen the thumb nut by turning it counterclockwise, then adjust the position of the front grip, and then tighten the thumb nut by turning it clockwise.
► **Fig.7: 1.** Thumb nut **2.** Arrow mark

ASSEMBLY

⚠*CAUTION:* Always be sure that the tool is switched off and the battery cartridge is removed before carrying out any work on the tool.

⚠*CAUTION:* When replacing the shear blades, always wear gloves so that your hands do not directly contact the blades.

Installing or removing the shear blades

⚠*CAUTION:* Attach the blade cover before removing or installing the shear blades.

***NOTICE:* When replacing the shear blades, do not wipe off grease from the gear and crank.**

NOTE: Before installing or removing the shear blades, unfold the head of the tool so that the head is straight to the tool body.

1. Place the tool upside down.

2. Remove 4 screws with a screwdriver and remove the shear blades.
► **Fig.8: 1.** Screw

3. Remove the crank from the shear blades.
► **Fig.9: 1.** Crank

NOTE: The crank may remain in the tool.

4. Prepare the crank and new shear blades.
► **Fig.10: 1.** Crank **2.** Shear blades

5. Remove the blade cover, and then attach it to the new shear blades.

6. Apply a small amount of grease to the periphery of the crank. Attach the washer, gear, and the crank to the pin in order.
► **Fig.11: 1.** Crank **2.** Gear **3.** Washer **4.** Pin

7. Adjust the crank so that the 2 small holes on the crank are lined up on the alignment line as shown in the figure.
► **Fig.12: 1.** Alignment line **2.** Small hole

8. Slide the shear blades so that the hole on the guide plate is positioned at the center of the rings of blades.
► **Fig.13: 1.** Guide plate

9. Insert the screw removed in step 2 into the hole on the shear blades through the hole on the blade cover.
► **Fig.14: 1.** Hole

10. Attach the shear blades to the tool, and then tighten 3 screws with the screwdriver.
► **Fig.15: 1.** Screw

11. Remove the screw inserted into the hole on the shear blades in step 9, and then tighten it to fix the shear blades.

***NOTICE:* If the shear blades do not operate properly, the blades are not engaging the crank properly. Remove the blades and install them again.**

***NOTICE:* If the parts other than the shear blades such as the crank are worn out, ask Makita Authorized Service Centers for parts replacement or repairs.**

Installing or removing the chip receiver

Optional accessory

⚠*CAUTION:* When installing or removing the chip receiver, always wear gloves so that your hands do not directly contact the shear blades.

⚠*CAUTION:* Attach the blade cover before installing or removing the chip receiver.

The chip receiver gathers discarded leaves and makes clean-up afterward much easier. It can be installed on either side of the tool.

1. Align the holes on the chip receiver with the nuts on the shear blades.
► **Fig.16: 1.** Nut

2. Hook the claws of the chip receiver to the groove on the shear blades.
► **Fig.17: 1.** Claw **2.** Groove

3. Press the levers on the chip receiver, and then hook the claws on the other side to the groove on the shear blades.
► **Fig.18: 1.** Lever

To remove the chip receiver, press the levers to release the claws.
► **Fig.19: 1.** Lever

***NOTICE:* Never try to remove the chip receiver by an excessive force with its claws locked in the grooves of the shear blades.**

OPERATION

Operating the tool

⚠*WARNING:* Do not use the tool near any electrical power lines. Contacting with power lines or using the tool near power lines may cause serious injury or electric shock resulting in death.

⚠*WARNING:* Keep hands away from shear blades.

⚠*WARNING:* Be extremely careful to maintain control of the tool at all times. Do not allow the tool to be deflected toward you or anyone in the work vicinity. Failure to keep control of the tool could result in serious injury to the bystander and the operator.

***CAUTION:* Avoid operating the tool in very hot weather as much as practicable. When operating the tool, be careful of your physical condition.**

***CAUTION:* Be careful not to accidentally contact a metal fence or other hard objects while trimming.** The shear blades may break and cause an injury.

***CAUTION:* Be careful not to allow the shear blades to contact the ground.** The tool may recoil and cause an injury.

***CAUTION:* Overreaching with a hedge trimmer, particularly from a ladder, is extremely dangerous.** Do not work while standing on anything wobbly or infirm.

***NOTICE:* Do not attempt to cut branches thicker than 10 mm in diameter with the tool.** Cut branches to 10 cm lower than the cutting height using branch cutters before using the tool.

► **Fig.20: (1)** Cutting height **(2)** 10 cm

***NOTICE:* Do not cut down dead trees or similar hard objects.** Doing so may damage the tool.

***NOTICE:* Do not trim the grass or weeds while using the shear blades.** The shear blades may become tangled in the grass or weeds.

Hold the tool with both hands by holding the front grip and the rear grip.
► **Fig.21: 1.** Front grip **2.** Rear grip

Pull the switch trigger while pressing the lock-off button, and then move the tool forward.
► **Fig.22**

For basic operation, tilt the shear blades toward the trimming direction and move it calmly and slowly at the speed rate of 3 to 4 seconds per meter.
► **Fig.23**

To cut a hedge side evenly, cut from the bottom to top.
► **Fig.24**

When trimming to make a round shape (trimming boxwood or rhododendron, etc.), trim from the root to the top for a beautiful finish.
► **Fig.25**

If the chip receiver is attached to the shear blades, it gathers discarded leaves and makes clean-up afterward much easier.
► **Fig.26**

MAINTENANCE

***CAUTION:* Always be sure that the tool is switched off and the battery cartridge is removed before attempting to perform inspection or maintenance.**

***CAUTION:* When inspecting or maintaining the tool, always put the tool down.** Assembling or adjusting the tool in an upright position may result in serious injury.

To maintain product SAFETY and RELIABILITY, repairs, any other maintenance or adjustment should be performed by Makita Authorized or Factory Service Centers, always using Makita replacement parts.

Cleaning the tool

Clean the tool by wiping off dust with a dry cloth or one dipped in soapy water and wrung out.

***NOTICE:* Never use gasoline, benzine, thinner, alcohol or the like. Discoloration, deformation or cracks may result.**

Shear blade maintenance

Before the operation or once per hour during operation, apply low-viscosity oil (machine oil, or spray-type lubricating oil) to the shear blades.
► **Fig.27**

After operation, remove dust from both sides of the shear blades with a wired brush, wipe it off with a cloth and then apply low-viscosity oil (machine oil, or spray-type lubricating oil) to the shear blades.
► **Fig.28**

***NOTICE:* Do not wash the shear blades in water.** Doing so may cause rust or damage to the tool.

***NOTICE:* Dirt and corrosion cause excessive blade friction and shorten the operating time per battery charge.**

Storage

Attach the blade cover to the shear blades so that the blades are not exposed. Store the tool out of the reach of children. Store the tool in a place not exposed to moisture or rain.

TROUBLESHOOTING

Before asking for repairs, conduct your own inspection first. If you find a problem that is not explained in the manual, do not attempt to dismantle the tool. Instead, ask Makita Authorized Service Centers, always using Makita replacement parts for repairs.

State of abnormality	Probable cause (malfunction)	Remedy
Motor does not run.	Battery cartridge is not installed.	Install the battery cartridge.
	Battery problem (under voltage)	Recharge the battery. If recharging is not effective, replace battery.
	The drive system does not work correctly.	Ask your local authorized service center for repair.
Motor stops running after a little use, or motor does not run.	Battery's charge level is low.	Recharge the battery. If recharging is not effective, replace battery.
	Overheating.	Stop using of tool to allow it to cool down.
Tool does not reach maximum RPM.	Battery is installed improperly.	Install the battery cartridge as described in this manual.
	Battery power is dropping.	Recharge the battery. If recharging is not effective, replace battery.
	The drive system does not work correctly.	Ask your local authorized service center for repair.
Shear blades do not move: ⇨ stop the machine immediately!	Inappropriate angle of shear blades.	Make sure that the head is properly fixed in the operational angle.
	Foreign objects are caught between the shear blades.	Switch off the tool and remove the battery cartridge, and then remove the foreign objects using tools such as pliers.
	The drive system does not work correctly.	Ask your local authorized service center for repair.
Abnormal vibration: ⇨ stop the machine immediately!	Shear blades are broken, bent or worn.	Replace the shear blades.
	The drive system does not work correctly.	Ask your local authorized service center for repair.
Shear blades and motor cannot stop: ⇨ Remove the battery immediately!	Electric malfunction.	Remove the battery and ask your local authorized service center for repair.

OPTIONAL ACCESSORIES

⚠***CAUTION:*** **These accessories or attachments are recommended for use with your Makita tool specified in this manual.** The use of any other accessories or attachments might present a risk of injury to persons. Only use accessory or attachment for its stated purpose.

If you need any assistance for more details regarding these accessories, ask your local Makita Service Center.

- Shear blade assembly
- Chip receiver
- Grease vessel
- Makita genuine battery and charger

NOTE: Some items in the list may be included in the tool package as standard accessories. They may differ from country to country.

ТЕХНИЧЕСКИЕ ХАРАКТЕРИСТИКИ

Модель:		**DUN461W**
Длина ножа		460 мм
Рабочая частота		3 600 мин$^{-1}$
Угол режущего лезвия		135° (вверх 60°, вниз 75°)
Общая длина		1 889 - 2 511 мм
Номинальное напряжение		18 В пост. тока
Масса нетто	*1	2,7 кг
	*2	3,0 – 3,3 кг

- Благодаря нашей постоянно действующей программе исследований и разработок указанные здесь технические характеристики могут быть изменены без предварительного уведомления.
- Технические характеристики могут различаться в зависимости от страны.

*1: Масса без каких-либо принадлежностей или блока(-ов) аккумулятора(-ов)
*2: Масса может отличаться в зависимости от дополнительного оборудования; блок аккумулятора также считается дополнительным оборудованием. В таблице представлены комбинации с наибольшей и наименьшей массой в соответствии с процедурой EPTA 01/2014.

Подходящий блок аккумулятора и зарядное устройство

Блок аккумулятора	BL1815N / BL1820B / BL1830B / BL1840B / BL1850B / BL1860B
Зарядное устройство	DC18RC / DC18RD / DC18RE / DC18SD / DC18SE / DC18SF / DC18SH / DC18WC

- В зависимости от региона проживания некоторые блоки аккумуляторов и зарядные устройства, перечисленные выше, могут быть недоступны.

***ОСТОРОЖНО:* Используйте только перечисленные выше блоки аккумуляторов и зарядные устройства.** Использование других блоков аккумуляторов и зарядных устройств может привести к травме и/или пожару.

Рекомендованный источник электропитания с проводным подключением

Портативный блок питания	PDC01

- В некоторых регионах определенные модели перечисленных выше источников электропитания с проводным подключением могут быть недоступны.
- Перед началом использования источника электропитания с проводным подключением изучите инструкцию и предупреждающие надписи на нем.

Символы

Ниже приведены символы, которые могут использоваться для обозначения оборудования. Перед использованием убедитесь в том, что вы понимаете их значение.

	Прочитайте руководство по эксплуатации.
	Беречь от влаги.
	Надевайте каску, защитные очки и используйте средства защиты слуха.
	ОПАСНО! Держите руки на безопасном расстоянии от режущего диска.
	Остерегайтесь линий электропередач – существует риск поражения электрическим током.
	Соблюдайте дистанцию не менее 15 м.
	Берегите от дождя.



Только для стран ЕС
В связи с наличием в оборудовании опасных компонентов отходы электрического и электронного оборудования, аккумуляторы и батареи могут оказывать негативное влияние на окружающую среду и здоровье человека. Не выбрасывайте электрические и электронные устройства или батареи вместе с бытовыми отходами!
В соответствии с директивой ЕС по отходам электрического и электронного оборудования, по аккумуляторам, батареям и отходам аккумуляторов и батарей, а также в соответствии с ее адаптацией к национальному законодательству, отходы электрического оборудования, батареи и аккумуляторы следует хранить отдельно и доставлять на пункт раздельного сбора коммунальных отходов, работающий с соблюдением правил охраны окружающей среды.
Это обозначено символом в виде перечеркнутого мусорного контейнера на колесах, нанесенным на оборудование.



Гарантированный уровень звуковой мощности в соответствии с Директивой ЕС по шумам вне помещений.



Уровень звуковой мощности в соответствии с Регламентом Австралии (Новый Южный Уэльс) по контролю за шумом

Назначение

Инструмент предназначен для подрезки живой изгороди.

Шум

Типичный уровень взвешенного звукового давления (A), измеренный в соответствии с EN62841-4-2:

Уровень звукового давления		**Гарантированный уровень звуковой мощности**	**Измеренный уровень звуковой мощности**	
L_{pA} (дБ (A))	**Погрешность, K (дБ(A))**	**L_{wA} (дБ (A))**	**L_{wA} (дБ (A))**	**Погрешность, K (дБ(A))**
73	3	87	85	2,0

ПРИМЕЧАНИЕ: Заявленное значение распространения шума измерено в соответствии со стандартной методикой испытаний и может быть использовано для сравнения инструментов.

ПРИМЕЧАНИЕ: Заявленное значение распространения шума можно также использовать для предварительных оценок воздействия.

⚠***ОСТОРОЖНО:*** **Используйте средства защиты слуха.**

⚠***ОСТОРОЖНО:*** **Распространение шума во время фактического использования электроинструмента может отличаться от заявленного значения в зависимости от способа применения инструмента и в особенности от типа обрабатываемой детали.**

⚠***ОСТОРОЖНО:*** **Обязательно определите меры безопасности для защиты оператора, основанные на оценке воздействия в реальных условиях использования (с учетом всех этапов рабочего цикла, таких как выключение инструмента, работа без нагрузки и включение).**

Вибрация

Суммарное значение вибрации (сумма векторов по трем осям), определенное в соответствии с EN62841-4-2:

Левая рука (передняя рукоятка)		Правая рука (задняя рукоятка)	
a_h (м/с^2)	Погрешность, K (м/с^2)	a_h (м/с^2)	Погрешность, K (м/с^2)
2,5 м/с^2 или менее	1,5	2,5 м/с^2 или менее	1,5

ПРИМЕЧАНИЕ: Заявленное общее значение распространения вибрации измерено в соответствии со стандартной методикой испытаний и может быть использовано для сравнения инструментов.

ПРИМЕЧАНИЕ: Заявленное общее значение распространения вибрации можно также использовать для предварительных оценок воздействия.

⚠***ОСТОРОЖНО:*** **Распространение вибрации во время фактического использования электроинструмента может отличаться от заявленного значения в зависимости от способа применения инструмента и в особенности от типа обрабатываемой детали.**

⚠***ОСТОРОЖНО:*** **Обязательно определите меры безопасности для защиты оператора, основанные на оценке воздействия в реальных условиях использования (с учетом всех этапов рабочего цикла, таких как выключение инструмента, работа без нагрузки и включение).**

Декларации о соответствии

Только для европейских стран

Декларации о соответствии включены в Приложение A к настоящему руководству по эксплуатации.

МЕРЫ БЕЗОПАСНОСТИ

Общие рекомендации по технике безопасности для электроинструментов

⚠***ОСТОРОЖНО*** **Ознакомьтесь со всеми инструкциями по технике безопасности, указаниями, иллюстрациями и техническими характеристиками, прилагаемыми к данному электроинструменту.** Несоблюдение всех приведенных далее инструкций может привести к поражению электрическим током, возгоранию и/или тяжелым травмам.

Сохраните брошюру с инструкциями и рекомендациями для дальнейшего использования.

Термин "электроинструмент" в предупреждениях относится ко всему инструменту, работающему от сети (с проводом) или на аккумуляторах (без провода).

Безопасность в месте выполнения работ

1. **Рабочее место должно быть чистым и хорошо освещенным.** Захламление и плохое освещение могут стать причиной несчастных случаев.
2. **Не пользуйтесь электроинструментом во взрывоопасной атмосфере, например в присутствии легко воспламеняющихся жидкостей, газов или пыли.** При работе электроинструмента возникают искры, которые могут привести к воспламенению пыли или газов.
3. **При работе с электроинструментом не допускайте детей или посторонних к месту выполнения работ.** Не отвлекайтесь во время работы, так как это приведет к потере контроля над электроинструментом.

Электробезопасность

1. **Вилка электроинструмента должна соответствовать сетевой розетке. Запрещается вносить какие-либо изменения в конструкцию вилки. Для электроинструмента с заземлением запрещается использовать переходники.** Розетки и вилки, не подвергавшиеся изменениям, снижают риск поражения электрическим током.
2. **Избегайте контакта участков тела с заземленными поверхностями, такими как трубы, радиаторы, батареи отопления и холодильники.** При контакте тела с заземленными предметами увеличивается риск поражения электрическим током.
3. **Не подвергайте электроинструмент воздействию дождя или влаги.** Попадание воды в электроинструмент повышает риск поражения электрическим током.
4. **Аккуратно обращайтесь со шнуром питания. Запрещается использовать шнур питания для переноски, перемещения или извлечения вилки из розетки. Располагайте шнур на расстоянии от источников тепла, масла, острых краев и движущихся деталей.** Поврежденные или запутанные сетевые шнуры увеличивают риск поражения электрическим током.
5. **При использовании электроинструмента вне помещения используйте удлинитель, подходящий для этих целей.** Использование соответствующего шнура снижает риск поражения электрическим током.
6. **Если электроинструмент приходится эксплуатировать в сыром месте, используйте линию электропитания, которая защищена устройством, срабатывающим от остаточного тока (RCD).** Использование RCD снижает риск поражения электротоком.
7. **Электроинструмент может создавать электромагнитные поля (EMF), которые не представляют опасности для пользователя.** Однако пользователям с кардиостимуляторами и другими аналогичными медицинскими устройствами следует обратиться к производителю устройства и/или врачу перед началом эксплуатации инструмента.

Личная безопасность

1. **При использовании электроинструмента будьте бдительны, следите за тем, что вы делаете, и руководствуйтесь здравым смыслом. Не пользуйтесь электроинструментом, если вы устали, находитесь под воздействием наркотиков, алкоголя или лекарственных препаратов.** Даже мгновенная невнимательность при использовании электроинструмента может привести к серьезной травме.
2. **Используйте индивидуальные средства защиты. Всегда надевайте защитные очки.** Такие средства индивидуальной защиты, как маска от пыли, защитная нескользящая обувь, каска или наушники, используемые в соответствующих условиях, позволяют снизить риск получения травмы.
3. **Не допускайте случайного запуска. Прежде чем подсоединять инструмент к источнику питания и/или аккумуляторной батарее, поднимать или переносить инструмент, убедитесь, что переключатель находится в выключенном положении.** Переноска электроинструмента с пальцем на выключателе или подача питания на инструмент с включенным выключателем может привести к несчастному случаю.
4. **Перед включением электроинструмента снимите с него все регулировочные инструменты и гаечные ключи.** Гаечный или регулировочный ключ, оставшийся закрепленным на вращающейся детали, может привести к травме.
5. **При эксплуатации устройства не тянитесь. Всегда сохраняйте устойчивое положение и равновесие.** Это позволит лучше управлять электроинструментом в непредвиденных ситуациях.

6. **Одевайтесь соответствующим образом. Не надевайте свободную одежду или украшения. Ваши волосы и одежда должны всегда находиться на расстоянии от движущихся деталей.** Свободная одежда, украшения или длинные волосы могут попасть в движущиеся детали устройства.
7. **Если электроинструмент оборудован системой удаления и сбора пыли, убедитесь, что она подключена и используется соответствующим образом.** Использование пылесборника снижает вероятность возникновения рисков, связанных с пылью.
8. **Не переоценивайте свои возможности и не пренебрегайте правилами техники безопасности, даже если вы часто работаете с инструментом.** Небрежное обращение с инструментом может стать причиной серьезной травмы за доли секунды.
9. **Во время работы с электроинструментом всегда надевайте защитные очки. Очки должны соответствовать ANSI Z87.1 для США, EN 166 для Европы, или AS/NZS 1336 для Австралии и Новой Зеландии. В Австралии и Новой Зеландии оператор также обязан носить защитную маску.**

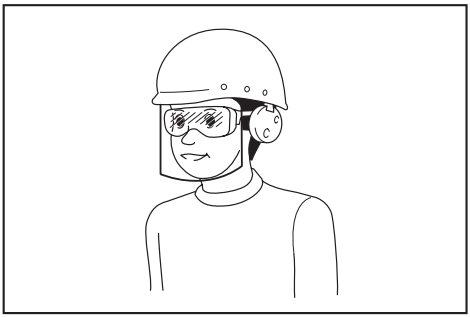

Ответственность за использование средств защиты операторами и другим персоналом вблизи рабочей зоны возлагается на работодателя.

Эксплуатация и обслуживание электроинструмента

1. **Не прилагайте излишних усилий к электроинструменту. Используйте инструмент, соответствующий выполняемой вами работе.** Правильно подобранный электроинструмент позволит выполнить работу лучше и безопаснее с производительностью, на которую он рассчитан.
2. **Не пользуйтесь электроинструментом с неисправным выключателем.** Любой электроинструмент с неисправным выключателем опасен и должен быть отремонтирован.
3. **Перед выполнением регулировок, сменой принадлежностей или хранением электроинструмента всегда отключайте его от источника питания и/или от аккумулятора или снимайте аккумулятор, если он является съемным.** Такие превентивные меры предосторожности снижают риск случайного включения электроинструмента.
4. **Храните электроинструменты в местах, недоступных для детей, и не позволяйте лицам, не знакомым с работой такого инструмента или не прочитавшим данные инструкции, пользоваться им.** Электроинструмент опасен в руках неопытных пользователей.
5. **Поддерживайте электроинструмент и дополнительные принадлежности в надлежащем состоянии. Убедитесь в соосности, отсутствии деформаций движущихся узлов, поломок каких-либо деталей или других дефектов, которые могут повлиять на работу электроинструмента. Если инструмент поврежден, отремонтируйте его перед использованием.** Большое число несчастных случаев происходит из-за плохого ухода за электроинструментом.
6. **Режущий инструмент всегда должен быть острым и чистым.** Соответствующее обращение с режущим инструментом, имеющим острые режущие кромки, делает его менее подверженным деформациям, что позволяет лучше управлять им.
7. **Используйте электроинструмент, принадлежности, приспособления и насадки в соответствии с данными инструкциями и в целях, для которых он предназначен, учитывая при этом условия и вид выполняемой работы.** Использование электроинструмента не по назначению может привести к возникновению опасной ситуации.
8. **Рукоятки инструмента и специальные изолированные поверхности всегда должны быть сухими и чистыми и не содержать следов масла или смазки.** Скользкие рукоятки и специальные поверхности препятствуют соблюдению рекомендаций по технике безопасности в экстренных ситуациях.
9. **При использовании инструмента не надевайте рабочие перчатки, ткань которых инструмент может затянуть.** Затягивание ткани рабочих перчаток в движущиеся части инструмента может привести к травме.

Эксплуатация и обслуживание электроинструмента, работающего на аккумуляторах

1. **Заряжайте аккумулятор только зарядным устройством, указанным изготовителем.** Зарядное устройство, подходящее для одного типа аккумуляторов, может привести к пожару при его использовании с другим аккумуляторным блоком.
2. **Используйте электроинструмент только с указанными аккумуляторными блоками.** Использование других аккумуляторных блоков может привести к травме или пожару.
3. **Когда аккумуляторный блок не используется, храните его отдельно от металлических предметов, таких как скрепки, монеты, ключи, гвозди, шурупы или другие небольшие металлические предметы, которые могут привести к закорачиванию контактов аккумуляторного блока между собой.** Короткое замыкание между контактами аккумуляторного блока может привести к ожогам или пожару.

4. **При неправильном обращении из аккумуляторного блока может потечь жидкость. Избегайте контакта с ней. В случае контакта с кожей промойте место контакта обильным количеством воды. В случае попадания в глаза обратитесь к врачу.** Жидкость из аккумулятора может вызвать раздражение или ожоги.
5. **Не используйте поврежденные или модифицированные инструменты и аккумуляторные блоки.** Поврежденные или модифицированные аккумуляторы могут работать некорректно, что может привести к пожару, взрыву или травмированию.
6. **Не подвергайте аккумуляторный блок или инструмент воздействию огня или высокой температуры.** Воздействие огня или температуры выше 130 °C может привести к взрыву.
7. **Следуйте всем инструкциям по зарядке и не заряжайте аккумуляторный блок или инструмент при температурных условиях, выходящих за пределы диапазона, указанного в инструкции.** Зарядка ненадлежащим образом или при температурных условиях, выходящих за пределы указанного диапазона, может привести к повреждению батареи и повысить риск пожара.

Сервисное обслуживание

1. **Сервисное обслуживание электроинструмента должно проводиться только квалифицированным специалистом по ремонту и только с использованием идентичных запасных частей.** Это позволит обеспечить безопасность электроинструмента.
2. **Запрещается обслуживать поврежденные аккумуляторные блоки.** Обслуживание аккумуляторных блоков должен осуществлять только производитель или авторизованные поставщики услуг.
3. **Следуйте инструкциям по смазке и замене принадлежностей.**

Правила техники безопасности при эксплуатации аккумуляторного штангового кусторeза

Правила техники безопасности при эксплуатации аккумуляторного кусторeза:

1. **Не используйте электрический кусторез в неблагоприятных погодных условиях, особенно если существует риск удара молнией.** Это снижает риск удара молнией.
2. **Держите все шнуры питания и кабели на безопасном расстоянии от места срезания.** Труднозаметные в живых изгородях или кустах шнуры или кабели питания можно случайно разрезать лезвием.
3. **Используйте средства защиты слуха.** Подходящие средства защиты снижают риск потери слуха.
4. **Держите электрический кусторез только за специальные изолированные поверхности, поскольку при выполнении работ существует риск контакта режущего диска со скрытой электропроводкой.** Контакт лезвий с находящимся под напряжением проводом приведет к тому, что на металлические детали электрического кусторeза также будет подано напряжение, что приведет к поражению оператора электрическим током.
5. **Держитесь на безопасном расстоянии от лезвия. Не удаляйте срезанные ветки и не придерживайте ветки, которые собираетесь срезать, когда диски находятся в движении.** После выключения выключателя лезвия продолжают двигаться. Секундная невнимательность при работе с электрическим кусторезом может привести к тяжелой травме.
6. **При удалении застрявших обрезков или обслуживании электрического кусторeза убедитесь в том, что все выключатели питания выключены, а аккумуляторный блок извлечен или отсоединен.** Неожиданное срабатывание электрического кусторeза во время удаления застрявших предметов или обслуживания может привести к тяжелым травмам.
7. **Переносите электрический кусторез за ручку после полной остановки лезвия и следите за тем, чтобы не нажать выключатель питания.** Переноска электрического кусторeза при соблюдении мер безопасности снизит риск непреднамеренного пуска и получения травм от лезвий.
8. **При транспортировке или хранении электрического кусторeза используйте чехол для лезвий.** Соблюдение мер безопасности при обращении с электрическим кусторезом снизит риск получения травм от лезвий.

Правила техники безопасности при эксплуатации аккумуляторного штангового кусторeза:

1. **При работе со штанговым электрическим кусторезом над головой надевайте средства защиты головы.** Падающие обломки могут привести к тяжелым травмам.
2. **Во время работы штанговый электрический кусторез следует держать двумя руками.** Во избежание потери контроля держите штанговый электрический кусторез двумя руками.
3. **Чтобы уменьшить риск поражения электрическим током, запрещено использовать штанговый электрический кусторез вблизи линий электропередач.** Контакт с линиями электропередач или использование устройства вблизи них может привести к тяжелым травмам или поражению электрическим током с летальным исходом.

Дополнительные предупреждения о безопасности

Подготовка

1. **ЭЛЕКТРИЧЕСКИЙ КУСТОРЕЗ МОЖЕТ СТАТЬ ПРИЧИНОЙ ТЯЖЕЛЫХ ТРАВМ. Внимательно прочитайте инструкции по эксплуатации, подготовке, техническому обслуживанию, запуску и остановке инструмента. Ознакомьтесь со всеми элементами управления и правилами надлежащего использования инструмента.**
2. **Перед началом работ с инструментом проверяйте изгороди и кустарники на наличие посторонних предметов, таких как проволочные заграждения или скрытая электропроводка.**

3. **Электрическим кусторезом не должны пользоваться дети или лица, не достигшие 18-летнего возраста.** Лица старше 16 лет могут не подпадать под действие этого ограничения в случае, если они проходят обучение под надзором специалиста.
4. **При возникновении экстренной ситуации выключите инструмент и немедленно извлеките блок аккумулятора.**
5. **ОПАСНО - Держите руки на расстоянии от режущего диска.** Прикосновение к диску может привести к серьезной травме.
6. **В случае использования инструмента впервые необходимо, чтобы опытный специалист показал приемы работы с ним.**
7. **Перед началом работ убедитесь в отсутствии на рабочем месте проволочных изгородей, камней или других твердых предметов. Они могут повредить лезвия.**
8. **Используйте электрический кусторез только в том случае, если находитесь в хорошей физической форме.** Если вы устали, ваше внимание будет ослаблено. Соблюдайте особую осторожность в конце рабочего дня. Выполняйте все работы спокойно и аккуратно. Пользователь несет ответственность за ущерб, причиненный третьим лицам.
9. **Перед началом работы убедитесь, что инструмент находится в исправном состоянии. Проверьте наличие и правильность установки соответствующих защитных ограждений. Электрический кусторез можно использовать только в полностью собранном виде.**
10. **Избегайте опасных сред. Не используйте инструмент в местах с повышенной влажностью и под дождем. Попавшая в инструмент вода повышает опасность поражения электрическим током.**

Индивидуальные средства защиты

1. **Перчатки из толстой кожи являются обязательной сопутствующей принадлежностью. Обязательно надевайте их при эксплуатации электрического кусторeза. Кроме того, обязательно обувайте прочные ботинки с противоскользящими подошвами.**
2. **Используйте средства защиты органов слуха (например, наушники) во избежание потери слуха.**
3. **Чтобы защитить себя от разлетающихся обломков и падающих предметов, надевайте защитные очки, шлем и защитные перчатки.**
4. **Прикасайтесь к лезвиям и регулируйте угол их наклона только в защитных перчатках.** Лезвия могут сильно поранить незащищенные руки.

Эксплуатация

1. **Во время работы инструмент следует держать двумя руками.** Удерживание инструмента одной рукой может привести к потере контроля и тяжелой травме.
2. **Во время работы с инструментом всегда следите за тем, чтобы рабочее положение было безопасным и надежным. Не пытайтесь дотянуться инструментом до отдаленных участков, особенно с лестницы. Это очень опасно. Не работайте, стоя на шатких или неустойчивых предметах.**
3. **Во время работы с инструментом не используйте одновременно несколько ремней и / или плечевых ремней.**
4. **Люди и животные не должны находиться в радиусе 15 м от работающего инструмента. Остановите инструмент, как только увидите, что кто-то подошел ближе.**
5. **В случае столкновения режущего узла с каким-либо предметом или возникновения нехарактерного шума или вибрации в инструменте, выключите его, немедленно извлеките блок аккумулятора и подождите, пока движущиеся элементы инструмента остановятся. После этого выполните следующие действия:**
   - **осмотрите устройство на предмет повреждений;**
   - **проверьте устройство на предмет ослабленных деталей и подтяните их;**
   - **замените поврежденные детали оригинальными или отремонтируйте их.**
6. **Используйте инструмент только по назначению. Не используйте инструмент для каких-либо других целей.**
7. **Выключайте инструмент и извлекайте блок аккумулятора:**
   - **перед очисткой или устранением засорения;**
   - **перед проверкой, выполнением технического обслуживания или работой с инструментом;**
   - **перед регулировкой рабочего положения лезвий секатора;**
   - **перед тем, как оставить инструмент без присмотра.**
8. **Перед запуском убедитесь в том, что инструмент расположен правильно в надлежащем положении.**
9. **Не используйте инструмент с поврежденными или чрезмерно изношенными лезвиями секатора.**
10. **Всегда контролируйте окружающую обстановку и будьте бдительны в отношении возможных опасностей, о которых вы можете не знать из-за шума инструмента.**
11. **Во время работы соблюдайте осторожность, чтобы случайно не задеть металлическую ограду или другие твердые предметы.** Лезвие сломается и может нанести тяжелые травмы.
12. **Не допускайте случайного запуска. Не переносите инструмент с установленным в него блоком аккумулятора и держа палец на переключателе. При установке блока аккумулятора убедитесь в том, что выключатель выключен.**
13. **Поднимая или удерживая инструмент, не беритесь за лезвия или режущие кромки.**

14. **Не прилагайте излишних усилий к инструменту.** Используя инструмент с расчетной скоростью, вы добьетесь лучших результатов с меньшим риском травмирования.
15. **Не пользуйтесь инструментом во время дождя и в условиях высокой влажности.** Электродвигатель не защищен от влаги.
16. **Во время работы крепко удерживайте инструмент.**
17. **Не эксплуатируйте инструмент без нагрузки, если в этом нет необходимости.**
18. **Перед проверкой лезвий секатора, устранением неисправностей или удалением застрявших в лезвиях секатора посторонних предметов обязательно выключите инструмент и извлеките блок аккумулятора.**
19. **Никогда не направляйте лезвия секатора на себя или окружающих.**
20. **Если во время работы ножи останавливаются вследствие застревания между ними посторонних предметов, отключите инструмент и извлеките блок аккумулятора, после чего удалите посторонние предметы, например, плоскогубцами.** Удаление посторонних предметов руками сопряжено с риском травмирования, поскольку при удалении посторонних предметов ножи могут сместиться.
21. **При креплении или снятии кожуха лезвия соблюдайте осторожность во избежание травмирования рук.**

Электробезопасность

1. **Избегайте опасных сред. Не используйте инструмент в местах с повышенной влажностью и не допускайте его нахождения под дождем.** Попавшая в инструмент вода повышает опасность поражения электрическим током.
2. **Не бросайте аккумуляторные блоки в огонь.** Они могут взорваться. Уточните местные правила утилизации аккумуляторов.
3. **Не вскрывайте и не разбивайте аккумуляторы.** Содержащийся в них электролит очень едкий, вы можете повредить глаза или кожу. При проглатывании это вещество может вызвать отравление.
4. **Не заряжайте аккумулятор под дождем или в местах с повышенной влажностью.**
5. **Не заряжайте аккумулятор на улице.**
6. **Не касайтесь зарядного устройства, а также штекера и контактов зарядного устройства влажными руками.**

Техническое обслуживание и хранение

1. **В случае остановки инструмента для обслуживания, проверки или для хранения отключите инструмент, извлеките блок аккумулятора и убедитесь в том, что все движущиеся части остановились. Прежде чем проводить какие-либо проверки, выполнять регулировку и т. д., дайте инструменту остыть.**
2. **Перед размещением на хранение дайте инструменту остыть.**
3. **Когда инструмент не используется, устанавливайте на лезвие чехол и храните инструмент в сухом запертом месте на высоте, вне зоны досягаемости детей.**
4. **Соблюдайте осторожность во время технического обслуживания инструмента. Следите, чтобы режущая кромка была заточенной и чистой для обеспечения максимально эффективной работы и во избежание травм. Следуйте инструкциям по смазке и замене принадлежностей. Рукоятки инструмента всегда должны быть сухими и чистыми, они не должны быть испачканы маслом или смазкой.**
5. **Проверьте элементы на предмет повреждений. Перед дальнейшим использованием инструмента поврежденную деталь следует тщательно осмотреть, чтобы убедиться в том, что инструмент будет работать нормально и выполнять функции, для которых он предназначен. Убедитесь в соосности, отсутствии повреждений движущихся деталей, надежности крепления и отсутствии других дефектов, которые могут повлиять на работу электроинструмента.** Поврежденный кожух или другая деталь должны быть качественно отремонтированы или заменены в авторизованном сервисном центре.
6. **Используйте только оригинальные запчасти.**
7. **Перенося инструмент в другое место (в том числе во время работы), обязательно извлекайте блок аккумулятора и надевайте чехол лезвий на лезвия секатора. Запрещено переносить или перевозить инструмент с движущимися лезвиями. Запрещено браться руками за лезвия.**
8. **Очищайте инструмент и особенно лезвия секатора после использования, а также перед длительным хранением. Нанесите небольшое количество смазки на лезвия секатора и наденьте на них чехол лезвия.**
9. **Не бросайте аккумуляторные блоки в огонь. Они могут взорваться. Уточните местные правила утилизации аккумуляторов.**
10. **Не вскрывайте и не разбивайте аккумуляторы. Содержащийся в них электролит очень едкий, вы можете повредить глаза или кожу. При проглатывании может привести к отравлению.**
11. **Не заряжайте аккумулятор под дождем или в местах с повышенной влажностью.**

СОХРАНИТЕ ДАННЫЕ ИНСТРУКЦИИ.

⚠*ОСТОРОЖНО:* НЕ ДОПУСКАЙТЕ, чтобы удобство или опыт эксплуатации данного устройства (полученный от многократного использования) доминировали над строгим соблюдением правил техники безопасности при обращении с этим устройством. НЕПРАВИЛЬНОЕ ИСПОЛЬЗОВАНИЕ инструмента или несоблюдение правил техники безопасности, указанных в данном руководстве, может привести к тяжелой травме.

Важные правила техники безопасности для работы с аккумуляторным блоком

1. **Перед использованием аккумуляторного блока прочитайте все инструкции и предупреждающие надписи на (1) зарядном устройстве, (2) аккумуляторном блоке и (3) инструменте, работающем от аккумуляторного блока.**
2. **Не разбирайте блок аккумулятора и не меняйте его конструкцию.** Это может привести к пожару, перегреву или взрыву.
3. **Если время работы аккумуляторного блока значительно сократилось, немедленно прекратите работу. В противном случае, может возникнуть перегрев блока, что приведет к ожогам и даже к взрыву.**
4. **В случае попадания электролита в глаза промойте их обильным количеством чистой воды и немедленно обратитесь к врачу. Это может привести к потере зрения.**
5. **Не замыкайте контакты аккумуляторного блока между собой:**
   (1) **Не прикасайтесь к контактам какими-либо токопроводящими предметами.**
   (2) **Не храните аккумуляторный блок в контейнере вместе с другими металлическими предметами, такими как гвозди, монеты и т. п.**
   (3) **Не допускайте попадания на аккумуляторный блок воды или дождя.**
   Замыкание контактов аккумуляторного блока между собой может привести к возникновению большого тока, перегреву, возможным ожогам и даже поломке блока.
6. **Не храните и не используйте инструмент и аккумуляторный блок в местах, где температура может достигать или превышать 50 °C (122 °F).**
7. **Не бросайте аккумуляторный блок в огонь, даже если он сильно поврежден или полностью вышел из строя. Аккумуляторный блок может взорваться под действием огня.**
8. **Запрещено вбивать гвозди в блок аккумулятора, резать, ломать, бросать, ронять блок аккумулятора или ударять его твердым предметом.** Это может привести к пожару, перегреву или взрыву.
9. **Не используйте поврежденный аккумуляторный блок.**
10. **Входящие в комплект литий-ионные аккумуляторы должны эксплуатироваться в соответствии с требованиями законодательства об опасных товарах.** При коммерческой транспортировке, например, третьей стороной или экспедитором, необходимо нанести на упаковку специальные предупреждения и маркировку. В процессе подготовки устройства к отправке обязательно проконсультируйтесь со специалистом по опасным материалам. Также соблюдайте местные требования и нормы. Они могут быть строже. Закройте или закрепите разомкнутые контакты и упакуйте аккумулятор так, чтобы он не перемещался по упаковке.
11. **Для утилизации блока аккумулятора извлеките его из инструмента и утилизируйте безопасным способом. Выполняйте требования местного законодательства по утилизации аккумуляторного блока.**
12. **Используйте аккумуляторы только с продукцией, указанной Makita.** Установка аккумуляторов на продукцию, не соответствующую требованиям, может привести к пожару, перегреву, взрыву или утечке электролита.
13. **Если инструментом не будут пользоваться в течение длительного периода времени, извлеките аккумулятор из инструмента.**
14. **Во время и после использования блок аккумулятора может нагреваться, что может стать причиной ожогов или низкотемпературных ожогов. Будьте осторожны при обращении с горячим блоком аккумулятора.**
15. **Не прикасайтесь к контактам инструмента сразу после использования, поскольку они могут быть достаточно горячими, чтобы вызвать ожоги.**
16. **Не допускайте налипания на контакты, отверстия и пазы блока аккумулятора опилок, пыли или земли.** Это может стать причиной перегрева, возгорания, взрыва или неисправности инструмента или блока аккумулятора, что может привести к ожогам или травмам.
17. **Если инструмент не рассчитан на использование вблизи высоковольтных линий электропередач, не используйте блок аккумулятора вблизи высоковольтных линий электропередач.** Это может привести к неисправности, поломке инструмента или блока аккумулятора.
18. **Храните аккумулятор в недоступном для детей месте.**

СОХРАНИТЕ ДАННЫЕ ИНСТРУКЦИИ.

⚠***ВНИМАНИЕ:*** **Используйте только фирменные аккумуляторные батареи Makita.** Использование аккумуляторных батарей, не произведенных Makita, или батарей, которые были подвергнуты модификациям, может привести к взрыву аккумулятора, пожару, травмам и повреждению имущества. Это также автоматически аннулирует гарантию Makita на инструмент и зарядное устройство Makita.

Советы по обеспечению максимального срока службы аккумулятора

1. **Заряжайте блок аккумуляторов перед его полной разрядкой. Обязательно прекратите работу с инструментом и зарядите блок аккумуляторов, если вы заметили снижение мощности инструмента.**
2. **Никогда не подзаряжайте полностью заряженный блок аккумуляторов. Перезарядка сокращает срок службы аккумулятора.**
3. **Заряжайте блок аккумуляторов при комнатной температуре в 10 - 40 °C (50 - 104 °F). Перед зарядкой горячего блока аккумуляторов дайте ему остыть.**
4. **Если блок аккумулятора не используется, извлеките его из инструмента или зарядного устройства.**
5. **Зарядите ионно-литиевый аккумуляторный блок, если вы не будете пользоваться инструментом длительное время (более шести месяцев).**

ОПИСАНИЕ ДЕТАЛЕЙ

► **Рис.1**

1	Головка	2	Кнопка регулировки угла	3	Стопорный рычаг	4	Накатная гайка
5	Передняя рукоятка	6	Задняя рукоятка	7	Блок аккумулятора	8	Триггерный переключатель
9	Кнопка разблокировки	10	Лезвия секатора	-	-	-	-

ОПИСАНИЕ РАБОТЫ

⚠***ВНИМАНИЕ:*** **Перед регулировкой или проверкой функций инструмента обязательно убедитесь, что он выключен и его аккумуляторный блок снят.**

Установка или снятие блока аккумуляторов

⚠***ВНИМАНИЕ:*** **Обязательно выключайте инструмент перед установкой и извлечением аккумуляторного блока.**

⚠***ВНИМАНИЕ:*** **При установке и извлечении аккумуляторного блока крепко удерживайте инструмент и аккумуляторный блок.** Если не соблюдать это требование, они могут выскользнуть из рук, что приведет к повреждению инструмента, аккумуляторного блока и травмированию оператора.

► **Рис.2:** **1.** Красный индикатор **2.** Кнопка **3.** Блок аккумулятора

Для снятия аккумуляторного блока нажмите кнопку на лицевой стороне и извлеките блок.

Для установки блока аккумулятора совместите выступ блока аккумулятора с пазом в корпусе и задвиньте его на место. Устанавливайте блок до упора, чтобы он зафиксировался с небольшим щелчком. Если вы видите красный индикатор, как показано на рисунке, он не зафиксирован полностью.

⚠***ВНИМАНИЕ:*** **Обязательно устанавливайте блок аккумулятора до конца, чтобы красный индикатор не был виден.** В противном случае блок аккумулятора может выпасть из инструмента и нанести травму вам или другим людям.

⚠***ВНИМАНИЕ:*** **Не прилагайте чрезмерных усилий при установке аккумуляторного блока.** Если блок не двигается свободно, значит он вставлен неправильно.

Индикация оставшегося заряда аккумулятора

Только для блоков аккумулятора с индикатором

Нажмите кнопку проверки на аккумуляторном блоке для проверки заряда. Индикаторы загорятся на несколько секунд.

► **Рис.3:** **1.** Индикаторы **2.** Кнопка проверки

Индикаторы			**Уровень заряда**
Горит	**Выкл.**	**Мигает**	
■	■	■	от 75 до 100%
■	■	□	от 50 до 75%
■	□	□	от 25 до 50%
■	□	□	от 0 до 25%
◪	□	□	Зарядите аккумуляторную батарею.
■ ■ ↑ □ □	□ □ ↓ ■ ■		Возможно, аккумуляторная батарея неисправна.

ПРИМЕЧАНИЕ: В зависимости от условий эксплуатации и температуры окружающего воздуха индикация может незначительно отличаться от фактического значения.

ПРИМЕЧАНИЕ: Первая (дальняя левая) индикаторная лампа будет мигать во время работы защитной системы аккумулятора.

Система защиты инструмента/ аккумулятора

На инструменте предусмотрена система защиты инструмента/аккумулятора. Она автоматически отключает питание двигателя для продления срока службы инструмента и аккумулятора. Инструмент автоматически остановится во время работы в следующих случаях:

Защита от перегрузки

Если из-за определенного режима эксплуатации инструмента или аккумулятора возникает слишком большой ток, осуществляется автоматическая остановка инструмента. В этом случае выключите инструмент и прекратите работу, из-за которой произошла перегрузка инструмента. Затем включите инструмент для перезапуска.

Защита от перегрева

При перегреве инструмента или аккумулятора инструмент останавливается автоматически. В этом случае дайте инструменту и аккумулятору остыть перед повторным включением.

Защита от переразрядки

При истощении емкости аккумулятора инструмент автоматически останавливается. В этом случае извлеките аккумулятор из инструмента и зарядите его.

Действие выключателя

⚠*ОСТОРОЖНО:* Перед установкой аккумуляторного блока в инструмент обязательно убедитесь, что его триггерный переключатель нормально работает и возвращается в положение "OFF" (ВЫКЛ) при отпускании.

⚠*ОСТОРОЖНО:* Для обеспечения вашей безопасности данный инструмент оборудован кнопкой разблокировки, которая предотвращает его непреднамеренное включение. Запрещается использовать инструмент, если он включается при простом нажатии на триггерный переключатель без нажатия на кнопку разблокировки. Обратитесь в местный сервисный центр Makita для ремонта.

⚠*ОСТОРОЖНО:* Запрещается отключать функцию блокировки или фиксировать кнопку разблокировки в нажатом положении с помощью посторонних предметов.

***ПРИМЕЧАНИЕ:* Не нажимайте на триггерный переключатель до нажатия на кнопку разблокировки. Избегайте излишне сильного нажатия.** Переключатель может сломаться.

► **Рис.4: 1.** Кнопка разблокировки **2.** Триггерный переключатель

Для предотвращения непреднамеренного включения триггерного переключателя имеется кнопка разблокировки. Для запуска инструмента, отпустите кнопку блокировки, затем потяните триггерный переключатель. Отпустите триггерный переключатель для остановки. Кнопку разблокировки можно нажимать как с левой, так и с правой стороны.

Регулировка угла срезания

⚠*ВНИМАНИЕ:* Перед тем, как сложить или разложить головку, убедитесь в том, что инструмент выключен.

⚠*ВНИМАНИЕ:* При складывании головки для переноски инструмента или после его использования не забудьте надеть чехол на лезвие, прежде чем сложить головку.

⚠*ВНИМАНИЕ:* При складывании головки будьте осторожны, чтобы не защемить пальцы между головкой и корпусом инструмента.

Угол головки можно отрегулировать в пределах 10 положений. Для изменения угла головки выполните указанные далее действия.

1. Удерживайте головку и корпус инструмента, как показано на рисунке.

► **Рис.5: 1.** Головка **2.** Кнопка регулировки угла

2. Отрегулируйте угол наклона головки, удерживая нажатой кнопку регулировки угла, а затем отпустите кнопку регулировки угла.

3. Слегка сдвиньте головку, пока она не зафиксируется со щелчком.

ПРИМЕЧАНИЕ: Перед включением инструмента убедитесь в том, что головка надежно зафиксирована.

Регулировка длины трубки

⚠*ВНИМАНИЕ:* Перед регулировкой длины трубки убедитесь в том, что инструмент выключен.

⚠*ВНИМАНИЕ:* При регулировке длины трубки не забудьте прикрепить кожух ножа, перед тем как приступать к регулировке длины трубки.

⚠*ВНИМАНИЕ:* При регулировке длины трубки будьте осторожны, чтобы не защемить пальцы.

⚠*ВНИМАНИЕ:* Убедитесь, что стопорный рычаг надежно заблокирован.

⚠*ВНИМАНИЕ:* При регулировке длины трубки положите инструмент на бок. Если инструмент будет находиться в вертикальном положении, его головка может неожиданно опуститься и привести к травме.

Ослабьте стопорный рычаг и отрегулируйте длину трубки, после чего заблокируйте стопорный рычаг.

► **Рис.6: 1.** Стопорный рычаг

Регулировка положения передней рукоятки

⚠*ВНИМАНИЕ:* Перед регулировкой положения передней рукоятки убедитесь в том, что инструмент выключен.

⚠*ВНИМАНИЕ:* При регулировке положения передней рукоятки будьте осторожны, чтобы не защемить пальцы.

⚠*ВНИМАНИЕ:* Убедитесь в том, что накатная гайка надежно затянута.

⚠*ВНИМАНИЕ:* Не перемещайте переднюю рукоятку за пределы отметки в виде стрелки.

Для регулировки положения передней рукоятки ослабьте накатную гайку, повернув ее против часовой стрелки; отрегулируйте положение передней рукоятки, а затем затяните накатную гайку, повернув ее по часовой стрелке.

► **Рис.7:** **1.** Накатная гайка **2.** Стрелка

СБОРКА

⚠*ВНИМАНИЕ:* Перед проведением каких-либо работ с инструментом обязательно убедитесь, что инструмент отключен, а блок аккумулятора снят.

⚠*ВНИМАНИЕ:* При замене лезвий секатора обязательно надевайте перчатки, чтобы не касаться лезвий руками.

Установка или снятие лезвий секатора

⚠*ВНИМАНИЕ:* Установите чехол лезвия перед тем, как снимать или устанавливать режущие ножи.

***ПРИМЕЧАНИЕ:* При замене режущих ножей не удаляйте смазочный материал с редуктора или кривошипа.**

ПРИМЕЧАНИЕ: Перед установкой или удалением лезвий секатора разложите головку инструмента таким образом, чтобы она расположилась прямо относительно корпуса инструмента.

1. Переверните инструмент.

2. Открутите 4 винта отверткой и снимите режущие ножи.

► **Рис.8:** **1.** Винт

3. Снимите кривошип с режущих ножей.

► **Рис.9:** **1.** Кривошип

ПРИМЕЧАНИЕ: Кривошип можно оставить в инструменте.

4. Подготовьте кривошип и новые режущие ножи.

► **Рис.10:** **1.** Кривошип **2.** Режущие ножи

5. Снимите чехол лезвия и наденьте его на новые лезвия секатора.

6. Нанесите немного смазочного материала на внешний край кривошипа. Прикрепите шайбу, зубчатое колесо и кривошип к штифту по порядку.

► **Рис.11:** **1.** Кривошип **2.** Зубчатое колесо **3.** Шайба **4.** Штифт

7. Отрегулируйте кривошип таким образом, чтобы 2 малых отверстия на нем находились на одной линии совмещения, как показано на рисунке.

► **Рис.12:** **1.** Линия совмещения **2.** Малое отверстие

8. Сдвиньте режущие ножи таким образом, чтобы отверстие на направляющей пластине располагалось по центру колец режущих ножей.

► **Рис.13:** **1.** Направляющая пластина

9. Вставьте винт, извлеченный на шаге 2, в отверстие на режущих ножах через отверстие на кожухе ножа.

► **Рис.14:** **1.** Отверстие

10. Прикрепите режущие ножи к инструменту, а затем затяните 3 винта отверткой.

► **Рис.15:** **1.** Винт

11. Выкрутите винт, вставленный в отверстие на режущих ножах на шаге 9, и затяните, чтобы закрепить режущие ножи.

***ПРИМЕЧАНИЕ:* При неправильной работе режущих ножей они не будут правильным образом взаимодействовать с кривошипом. Снимите режущие ножи и повторно установите их.**

***ПРИМЕЧАНИЕ:* В случае износа каких-либо деталей инструмента (кроме лезвий секатора), например кривошипа, обратитесь в авторизованный сервисный центр Makita для их замены или ремонта.**

Установка или снятие сборника обрезков

Дополнительные принадлежности

⚠*ВНИМАНИЕ:* При установке или снятии сборника обрезков всегда надевайте перчатки, чтобы не касаться лезвий руками.

⚠*ВНИМАНИЕ:* Перед установкой или снятием сборника обрезков прикрепите кожух ножа.

Срезанные листья попадают в сборник обрезков, что облегчает уборку после проведения работ. Его можно установить с любой из двух сторон инструмента.

1. Совместите отверстия на сборнике обрезков с гайками на режущих ножах.

► **Рис.16:** **1.** Гайка

2. Закрепите захваты сборника обрезков в канавке на режущих ножах.

► **Рис.17:** **1.** Захват **2.** Канавка

3. Нажмите на рычаги на сборнике обрезков, а затем закрепите захваты с другой стороны в канавке на режущих ножах.
► **Рис.18: 1.** Рычаг

Для снятия сборника обрезков нажмите на рычаги, чтобы освободить захваты.
► **Рис.19: 1.** Рычаг

ПРИМЕЧАНИЕ: **Не пытайтесь снять сборник обрезков, применяя излишнее усилие, если захваты вошли в канавки на режущих ножах.**

ЭКСПЛУАТАЦИЯ

Эксплуатация инструмента

⚠***ОСТОРОЖНО:*** **Не используйте инструмент вблизи линий электропередач.** Контакт с линиями электропередач или использование инструмента вблизи линий электропередач может привести к тяжелым травмам или поражению электрическим током с летальным исходом.

⚠***ОСТОРОЖНО:*** **Держите руки на расстоянии от лезвий секатора.**

⚠***ОСТОРОЖНО:*** **Соблюдайте особую осторожность, чтобы сохранять контроль над инструментом во время работы. Не допускайте отклонения инструмента по направлению к вам или к другим людям, находящимся поблизости.** Несоблюдение данного требования может привести к серьезным травмам посторонних лиц или оператора.

⚠***ВНИМАНИЕ:*** **По возможности не используйте инструмент в жаркую погоду. При работе с инструментом учитывайте свое физическое состояние.**

⚠***ВНИМАНИЕ:*** **Соблюдайте осторожность, чтобы во время работы случайно не задеть металлическую ограду или другие твердые предметы.** Лезвия секатора могут сломаться или нанести серьезную травму.

⚠***ВНИМАНИЕ:*** **Соблюдайте осторожность, чтобы не допустить соприкосновения режущих ножей с землей.** Инструмент может причинить серьезную травму из-за отдачи.

⚠***ВНИМАНИЕ:*** **Не пытайтесь дотянуться инструментом до отдаленных веток, особенно с лестницы. Это очень опасно.** Во время работы не стойте на шатких или неустойчивых предметах.

ПРИМЕЧАНИЕ: **Не пытайтесь с помощью этого инструмента резать ветки толще 10 мм в диаметре.** Перед использованием этого инструмента обрежьте ветки до высоты на 10 см ниже, чем высота срезания, с помощью веткорезов.

► **Рис.20: (1)** Высота срезания **(2)** 10 см

ПРИМЕЧАНИЕ: **Не срезайте сухие деревья или аналогичные твердые объекты.** Невыполнение этого требования может привести к повреждению инструмента.

ПРИМЕЧАНИЕ: **Не подрезайте траву или сорняки лезвиями секатора.** Лезвия секатора могут запутаться в траве или сорняках.

Держите инструмент двумя руками, удерживая его за переднюю и заднюю рукоятки.
► **Рис.21: 1.** Передняя рукоятка **2.** Задняя рукоятка

Нажмите триггерный переключатель, одновременно нажимая кнопку разблокировки, и переместите инструмент вперед.
► **Рис.22**

Для работы в обычном режиме наклоните лезвия секатора в направлении резания, плавно и медленно перемещайте инструмент в направлении резания со скоростью один метр за 3 – 4 секунды.
► **Рис.23**

Чтобы ровно обрезать боковую часть живой изгороди, рекомендуется резать снизу вверх.
► **Рис.24**

Если вы хотите при стрижке придать объекту (например, кусту самшита, рододендрону и т. п.) шарообразную форму, выполняйте стрижку снизу вверх, начиная с основания. Так вам будет легче добиться желаемого результата.
► **Рис.25**

Если к лезвиям секатора присоединен сборник обрезков, то срезанные листья будут скапливаться в нем, что, в свою очередь, облегчит уборку после проведения работ.
► **Рис.26**

ОБСЛУЖИВАНИЕ

⚠***ВНИМАНИЕ:*** **Перед проведением проверки или работ по техобслуживанию всегда проверяйте, что инструмент выключен, а блок аккумуляторов снят.**

⚠***ВНИМАНИЕ:*** **Во время осмотра или технического обслуживания инструмента обязательно кладите его.** Сборка или регулировка инструмента в вертикальном положении может привести к тяжелой травме.

Для обеспечения БЕЗОПАСНОСТИ и НАДЕЖНОСТИ оборудования ремонт, любое другое техобслуживание или регулировку необходимо производить в уполномоченных сервис-центрах Makita или сервис-центрах предприятия с использованием только сменных частей производства Makita.

Очистка инструмента

При выполнении очистки инструмента требуется вытирать пыль сухой либо смоченной мыльной водой и выжатой тканью.

ПРИМЕЧАНИЕ: **Запрещается использовать бензин, растворители, спирт и другие подобные жидкости. Это может привести к обесцвечиванию, деформации и трещинам.**

Техническое обслуживание лезвия секатора

Перед началом или после каждого часа эксплуатации наносите смазочный материал низкой вязкости (машинное масло или смазочное масло в виде спрея) на лезвия секатора.
► **Рис.27**

После завершения работ необходимо проволочной щеткой очистить обе стороны лезвий секатора от пыли, протереть их тканью, а затем нанести смазочный материал низкой вязкости (машинное масло или смазочное масло в виде спрея) на лезвия секатора.
► **Рис.28**

ПРИМЕЧАНИЕ: **Не промывайте лезвия секатора водой.** Это может привести к повреждению инструмента или появлению на нем ржавчины.

ПРИМЕЧАНИЕ: **Грязь и коррозия приводят к чрезмерному трению лезвия и уменьшают срок работы от одного заряда аккумулятора.**

Хранение

Наденьте чехол для лезвия на режущие ножи, чтобы они не подвергались внешним воздействиям. Храните инструмент в недоступном для детей месте. Не допускайте попадания на инструмент воды или дождя.

ПОИСК И УСТРАНЕНИЕ НЕИСПРАВНОСТЕЙ

Прежде чем обращаться по поводу ремонта, проведите осмотр самостоятельно. Если обнаружена неисправность, не указанная в руководстве, не пытайтесь разобрать инструмент. Обратитесь в один из авторизованных сервисных центров Makita, в которых для ремонта всегда используются оригинальные детали Makita.

Состояние неисправности	**Возможная причина (неисправности)**	**Способ устранения**
Не работает электромотор.	Не вставлен блок аккумулятора.	Установите блок аккумулятора.
	Неисправен аккумулятор (под напряжением)	Зарядите аккумулятор. Если перезарядка не помогает, замените аккумулятор.
	Привод работает неправильно.	Обратитесь в местный авторизованный центр для ремонта.
Двигатель останавливается после непродолжительного использования или вовсе не запускается.	Низкий уровень заряда аккумулятора.	Зарядите аккумулятор. Если перезарядка не помогает, замените аккумулятор.
	Перегрев.	Прекратите работу и дайте инструменту остыть.
Инструмент не достигает максимальной частоты вращения.	Неправильно установлен аккумулятор.	Вставьте блок аккумулятора, как описано в этом руководстве.
	Заряд аккумулятора падает.	Зарядите аккумулятор. Если перезарядка не помогает, замените аккумулятор.
	Привод работает неправильно.	Обратитесь в местный авторизованный центр для ремонта.
Лезвия секатора не двигаются: ⇨ немедленно выключите машину!	Недопустимый угол наклона лезвий секатора.	Убедитесь в том, что головка правильно зафиксирована под рабочим углом.
	Посторонние предметы застряли между лезвиями секатора.	Выключите инструмент и извлеките блок аккумулятора, а затем удалите посторонние предметы подходящими инструментами, например плоскогубцами.
	Привод работает неправильно.	Обратитесь в местный авторизованный центр для ремонта.
Сильная вибрация: ⇨ немедленно выключите машину!	Лезвия секатора сломаны, согнуты или изношены.	Замените лезвия секатора.
	Привод работает неправильно.	Обратитесь в местный авторизованный центр для ремонта.
Лезвия секатора и двигатель не останавливаются. ⇨ Немедленно извлеките аккумулятор!	Неисправность электрической части.	Извлеките аккумулятор и обратитесь в местный авторизованный сервисный центр для ремонта.

ДОПОЛНИТЕЛЬНЫЕ ПРИНАДЛЕЖНОСТИ

⚠***ВНИМАНИЕ:*** **Данные принадлежности или приспособления рекомендуются для использования с инструментом Makita, указанным в настоящем руководстве.** Использование других принадлежностей или приспособлений может привести к получению травмы. Используйте принадлежность или приспособление только по указанному назначению.

Если вам необходимо содействие в получении дополнительной информации по этим принадлежностям, свяжитесь с вашим сервис-центром Makita.

- Лезвие в сборе
- Сборник обрезков
- Резервуар для смазки
- Оригинальный аккумулятор и зарядное устройство Makita

ПРИМЕЧАНИЕ: Некоторые элементы списка могут входить в комплект инструмента в качестве стандартных приспособлений. Они могут отличаться в зависимости от страны.

ТЕХНИКАЛЫҚ СИПАТТАМАЛАРЫ

Үлгі:		DUN461W
Жүзінің ұзындығы		460 мм
Бір минуттағы жүріс		3 600 мин$^{-1}$
Кесу жүзінің бұрышы		135° (төменгі — 60°, жоғарғы — 75°)
Жалпы ұзындығы		1 889 - 2 511 мм
Номиналды кернеу		18 В ТТ
Таза салмағы	*1	2,7 кг
	*2	3,0 - 3,3 кг

- Зерттеу мен әзірлеудің үздіксіз бағдарламасына байланысты осы құжаттағы техникалық сипаттамалар ескертусіз өзгертілуі мүмкін.
- Техникалық сипаттамалары әр елде әр түрлі болуы мүмкін.

*1: аксессуарлар немесе аккумулятор картридждері тағылмаған кездегі салмағы
*2: салмағы қондырма(лар)ға, соның ішінде аккумулятор картриджіне байланысты өзгеріп отыруы мүмкін.
EPTA 01/2014 процедурасы бойынша ең жеңіл және ең ауыр комбинациялар кестеде көрсетілген.

Жарамды аккумулятор картриджі мен зарядтау құрылғысы

Аккумулятор картриджі	BL1815N / BL1820B / BL1830B / BL1840B / BL1850B / BL1860B
Зарядтау құрылғысы	DC18RC / DC18RD / DC18RE / DC18SD / DC18SE / DC18SF / DC18SH / DC18WC

- Жоғарыда берілген аккумулятор картридждері мен зарядтау құрылғыларының кейбірі сіздің тұрып жатқан жеріңізге байланысты қолжетімсіз болуы мүмкін.

⚠***ЕСКЕРТУ:*** **Тек жоғарыда аталған аккумулятор катридждері мен зарядтау құрылғыларын ғана пайдаланыңыз.** Аккумулятор картридждері мен зарядтау құрылғыларының басқа түрлерін пайдалансаңыз, жарақат алуыңыз және/немесе өрт шығуы мүмкін.

Сым арқылы жалғанатын ұсынылған қуат көзі

Портативті қуат беру блогы	PDC01

- Жоғарыда берілген сым арқылы жалғанатын қуат көз(дер)і тұрып жатқан жеріңізге байланысты қолжетімді болмауы мүмкін.
- Сым арқылы жалғанатын қуат көзін пайдаланудың алдында нұсқаулықты және ондағы ескерту белгілерін оқып шығыңыз.

Белгілер

Төменде жабдықта пайдаланылуы мүмкін белгілер көрсетілген. Пайдалану алдында олардың мағынасын түсініп алыңыз.

	Пайдалану жөніндегі нұсқаулықты оқып шығыңыз.
	Құралды ылғалды жерге қоймаңыз.
	Каска, көзілдірік және қорғаныс құлаққабын киіңіз.
	ҚАУІПТІ - Жүзіне қолыңызды жақындатпаңыз.
	Электр желілерінен және электр тогының соғу қаупінен сақтаныңыз.
	Кемінде 15 м қашықтықты сақтаңыз.
	Құралды жаңбыр астында қалдырмаңыз.

 Ni-MH Li-ion	Тек ЕО елдеріне арналған Жабдықта қауіпті құрамдастардың болуына байланысты, электрлік және электрондық жабдықтардың, аккумуляторлар мен батареялардың қалдықтары қоршаған ортаға және адам денсаулығына кері әсерін тигізуі мүмкін. Электрлік және электрондық құрылғыларды немесе батареяларды тұрмыстық қалдықтармен бірге тастауға болмайды! Электрлік және электрондық жабдықтардың қалдықтары және аккумуляторлар мен батареялар және аккумуляторлар мен батареялардың қалдықтары, сондай-ақ олардың ұлттық заңнамаға бейімделуі туралы Еуропалық директиваға сәйкес, электрлік жабдықтардың, батареялардың және аккумуляторлардың қалдықтары бөлек жиналуы және қоршаған ортаны қорғау ережелеріне сәйкес жұмыс істейтін тұрмыстық қалдықтарды жинау пунктіне жеткізілуі керек. Бұл жабдыққа орналастырылған айқас сызықпен сызылған дөңгелекті қоқыс жәшігінің белгісі арқылы көрсетіледі.

	Кепілдік берілетін дыбыс қысымының деңгейі ЕО сыртқы шуыл бойынша директивасына сәйкес келеді.
	Дыбыс қуатының деңгейі Австралияның NSW шуылды басқару туралы ережесіне сәйкес келеді

Қолдану мақсаты

Құрал көгал шөбін қысқартуға арналған.

Шу

EN62841-4-2 стандартына сай анықталған стандартты A-өлшенген шу деңгейі:

Дыбыс қысымының деңгейі		Кепілді дыбыс қуатының деңгейі	Өлшенген дыбыс қуатының деңгейі	
L_{pA} (дБ(A))	Дәлсіздік K (дБА)	L_{wA} (дБ(A))	L_{wA} (дБ(A))	Дәлсіздік K (дБА)
73	3	87	85	2,0

ЕСКЕРТПЕ: Шудың жарияланған таралу мән(дер)і стандартты сынау әдісіне сәйкес өлшенген және оны бір құралды екінші құралмен салыстыру үшін пайдалануға болады.

ЕСКЕРТПЕ: Жарияланған шуды сондай-ақ әсерді алдын ала бағалау үшін пайдалануға болады.

⚠***ЕСКЕРТУ:*** **Қорғаныс құлаққабын киіңіз.**

⚠***ЕСКЕРТУ:*** **Электрлік құралды іс жүзінде пайдалану кезіндегі шудың таралу мәні құралдың пайдалану әдісіне, әсіресе қандай дайындама өңделгеніне байланысты жарияланған мәнінен өзгеше болуы мүмкін.**

⚠***ЕСКЕРТУ:*** **Іс жүзінде пайдалану кезіндегі әсерді бағалау негізінде операторды қорғау үшін қауіпсіздік шараларын анықтаңыз (құралдың өшірілген уақыты және бос жүріс уақытын қоса алғанда, іске қосылу уақыты сияқты барлық жұмыс циклдерін ескеру керек).**

Діріл

EN62841-4-2 сәйкес анықталған дірілдің жалпы мәні (үш осьтік векторлық сома):

Сол жақ (алдыңғы тұтқа)		Оң жақ (артқы тұтқа)	
$A_{сағ}$ (м/с^2)	Дәлсіздік K (м/с^2)	$A_{сағ}$ (м/с^2)	Дәлсіздік K (м/с^2)
2,5 м/с^2 немесе одан аз	1,5	2,5 м/с^2 немесе одан аз	1,5

ЕСКЕРТПЕ: Дірілдің жарияланған жалпы мән(дер)і стандартты сынау әдісіне сәйкес өлшенген және оны бір құралды екінші құралмен салыстыру үшін пайдалануға болады.

ЕСКЕРТПЕ: Сондай-ақ дірілдің жарияланған жалпы мән(дер)ін әсерді алдын ала бағалау үшін пайдалануға болады.

⚠***ЕСКЕРТУ:*** **Электрлік құралды іс жүзінде пайдалану кезіндегі дірілдің мәні құралдың пайдалану әдісіне, әсіресе қандай дайындама өңделгеніне байланысты жарияланған мән(дер)інен өзгеше болуы мүмкін.**

⚠***ЕСКЕРТУ:*** **Іс жүзінде пайдалану кезіндегі әсерді бағалау негізінде операторды қорғау үшін қауіпсіздік шараларын анықтаңыз (құралдың өшірілген уақыты және бос жүріс уақытын қоса алғанда, іске қосылу уақыты сияқты барлық жұмыс циклдерін ескеру керек).**

Техникалық регламенттердің талаптарына сәйкестік туралы декларациялар

Тек Еуропа елдеріне арналған

Сәйкестік декларациялары осы пайдалану жөніндегі нұсқаулықтың А қосымшасына қосылған.

ҚАУІПСІЗДІК БОЙЫНША ЕСКЕРТУЛЕР

Электрлік құралдың жалпы қауіпсіздік ескертулері

⚠***ЕСКЕРТУ*** **осы электрлік құралмен бірге берілген қауіпсіздік техникасы бойынша ескертулерді, нұсқауларды, суреттерді және техникалық спецификацияларды оқып шығыңыз.** Төменде берілген нұсқаулардың барлығы орындалмаса, электр тогы соғуы, өрт шығуы және/немесе адам ауыр жарақат алуы мүмкін.

Алдағы уақытта қолдану үшін барлық ескерту мен нұсқауды сақтап қойыңыз.

Ескертулердегі "электрлік құрал" термині қуат көзінен жұмыс істейтін (сымды) электрлік құралды немесе аккумулятормен жұмыс істейтін (сымсыз) электрлік құралды білдіреді.

Жұмыс аймағындағы қауіпсіздік

1. **Жұмыс аймағы таза әрі жарық болуы керек.** Лас немесе қараңғы аймақтарда жазатайым оқиғалар туындауы мүмкін.
2. **Электрлік құралды айналасында тез тұтанатын сұйықтық, газ немесе шаң сияқты заттардан тұратын жарылыс қаупі бар орталарда пайдаланбаңыз.** Электрлік құралдар шаң немесе газды тұтандыратын электр ұшқындарын шығарады.
3. **Электрлік құралды пайдаланған кезде, балалар және бөгде адамдар алшақ жүруі керек.** Басқа нәрсеге алаңдасаңыз, құралға ие бола алмай қалуыңыз мүмкін.

Электрлік қауіпсіздік

1. **Электрлік құралдың ашасы розеткаға сәйкес келуі керек. Ашаны ешбір жағдайда өзгертпеңіз. Адаптер ашаларын жерге тұйықталған электрлік құралдармен пайдаланбаңыз.** Өзгертілмеген ашалар мен сәйкес келетін розеткалар электр тогының соғу қаупін азайтады.
2. **Түтіктер, радиаторлар, жылу батареялары және тоңазытқыштар сияқты жерге тұйықталған бұйымдарды ұстамаңыз.** Егер денеңіз жерге тұйықталатын болса, ток соғу қаупі жоғары болады.
3. **Электрлік құралдарды жаңбырдың астына немесе ылғалды жерлерге қоймаңыз.** Электрлік құралға су кіретін болса, ток соғу қаупі артады.
4. **Қуат сымын дұрыс пайдаланыңыз. Электрлік құралды тасу, тарту немесе қуат көзінен ажырату үшін қуат сымын пайдалануға болмайды. Қуат сымына ыстық зат, май, өткір жиек немесе қозғалмалы бөлшектер тимеуі керек.** Зақымдалған немесе оралған қуат сымдары ток соғу қаупін арттырады.
5. **Электрлік құралды сыртта пайдаланғанда, сыртта қолдануға жарамды ұзартқышты қолданыңыз.** Сыртта қолдануға жарамды шнурды пайдалану ток соғу қаупін азайтады.
6. **Егер электрлік құралды ылғалды жерде пайдалану керек болса, қорғаныстық ажырату құрылғысын (RCD) пайдаланыңыз.** Қорғаныстық ажырату құрылғысын пайдалану ток соғу қаупін азайтады.
7. **Электрлік құралдар электрмагниттік өрістер шығарады, ол пайдаланушыға қауіпті емес.** Дегенмен электрокардиостимулятор және соған ұқсас басқа медициналық құрылғылардың пайдаланушылары электрлік құралды пайдаланбас бұрын, өндірушімен және/немесе дәрігермен кеңесуі керек.

Жеке қауіпсіздік

1. **Электрлік құралды пайдаланған кезде, жасап жатқан жұмысыңызға қырағылық танытып, мұқият болыңыз. Шаршағанда немесе есірткі, алкоголь немесе дәрі-дәрмектің әсерінде болған кезде электрлік құралды пайдаланбаңыз.** Электрлік құралды пайдалану кезінде сәл ғана аңсыздық таныту ауыр жарақатқа әкелуі мүмкін.
2. **Жеке қорғаныс құралдарын пайдаланыңыз. Міндетті түрде қорғаныс көзілдірігін тағыңыз.** Шаңнан қорғайтын маска, сырғанамайтын қорғаныс аяқ киімі, каска немесе құлаққап сияқты қорғаныс жабдықтарын тиісті жағдайларда қолдану жарақаттануды азайтады.
3. **Кездейсоқ іске қосудың алдын алыңыз. Құралды қуат көзіне және/немесе аккумулятор блогына қоспас бұрын, оны жинап немесе тасымалдамас бұрын, ауыстырып-қосқыш өшірулі күйде екеніне көз жеткізіңіз.** Саусақ электрлік құралдың ауыстырып-қосқышында тұрған кезде оны тасымалдау немесе ауыстырып-қосқышы қосулы электрлік құралды қуат көзіне қосу жазатайым оқиғаға әкеп соғуы мүмкін.
4. **Электрлік құралды қоспас бұрын, реттегіш немесе сомынды бұрайтын кілттерді алып тастаңыз.** Электрлік құралдың айналмалы бөлігінде реттегіш немесе сомынды бұрайтын кілт бекітулі қалса, жарақаттауы мүмкін.
5. **Тым артық күш салмаңыз. Әрдайым тұрақты және тепе-теңдік сақтайтын күйде болыңыз.** Бұл күтпеген жағдайда электрлік құралды жақсы басқаруға мүмкіндік береді.
6. **Жұмысқа сай киініңіз. Бос киім кимеңіз және әшекей тақпаңыз. Шашыңызды және киіміңізді қозғалмалы бөлшектерден алшақ ұстаңыз.** Бос киім, әшекейлер немесе ұзын шаш қозғалмалы бөлшектерге ілініп қалуы мүмкін.

7. **Шаң тұту және жинау құрылғылары қамтамасыз етілген болса, олардың қосулы екендігіне және дұрыс қолданылып жатқанына көз жеткізіңіз.** Шаң жинау құрылғысын пайдалану шаңмен байланысты қауіпті азайтуы мүмкін.
8. **Құралды жиі пайдалану нәтижесінде босаңсып, қауіпсіздік қағидаларын елеусіз қалдырмаңыз.** Салғырттық таныту бір мезетте ауыр жарақатқа әкеп соқтыруы мүмкін.
9. **Электрлік құралды пайдаланған кезде көзіңізді жарақаттап алмау үшін міндетті түрде қорғаныс көзілдірігін тағыңыз. Қорғаныс көзілдіріктері АҚШ-та ANSI Z87.1, Еуропада EN 166 немесе Австралияда/ Жаңа Зеландияда AS/NZS 1336 қауіпсіздік стандарттарымен сәйкес келуі керек. Австралияда/Жаңа Зеландияда бетіңізді қорғау үшін қорғаныс маскасын кию заң негізінде талап етіледі.**

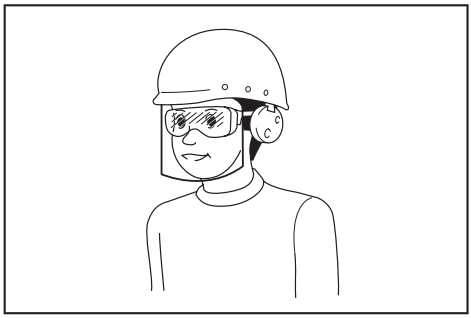

Құрал пайдаланушылары мен жұмыс аймағындағы басқа да тұлғалардың тиісті қауіпсіздік қорғаныс жабдықтарын пайдалануын қамтамасыз ету жұмыс берушінің жауапкершілігінде.

Электрлік құралды пайдалану және күтім жасау

1. **Электрлік құралға артық күш түсірмеңіз. Орындалатын жұмысқа сәйкес келетін электрлік құралды пайдаланыңыз.** Дұрыс таңдалған электрлік құрал өзіне жүктелген жұмысты жақсы және қауіпсіз істейді.
2. **Ауыстырып-қосқышы ақаулы электрлік құралды пайдаланбаңыз.** Ауыстырып-қосқышы ақаулы кез келген электрлік құрал қауіп төндіреді және оны жөндеу керек.
3. **Кез келген реттеулер жасамас бұрын, керек-жарақтарды ауыстырмас бұрын немесе электрлік құралдарды ұзақ уақытқа сақтамас бұрын, ашаны қуат көзінен ажыратыңыз және/немесе аккумулятор блогы бар болса, оны шығарып алыңыз.** Осындай алдын алу шаралары электрлік құралдың кездейсоқ іске қосылу қаупін азайтады.
4. **Электрлік құралдарды балалардың қолы жетпейтін жерде сақтаңыз, сонымен қатар электрлік құралмен жұмыс істей алмайтын және осы нұсқауларды оқымаған тұлғаларға құралды пайдалануға рұқсат етпеңіз.** Арнайы оқытудан өтпеген пайдаланушылар үшін электрлік құрал қауіп төндіреді.
5. **Электр құралдарына және керек-жарақтарға техникалық қызмет көрсетіңіз. Қозғалмалы бөлшектердің ауытқуы және оралуы, зақымдалған бөлшектер және электрлік құралдың жұмысына кері әсер ететін басқа жағдайлардың бар-жоғын тексеріңіз. Зақымы болса, электрлік құралды жөндеген соң бірақ пайдаланыңыз.** Жазатайым оқиғалардың көбі электрлік құралдарға дұрыс техникалық қызмет көрсетілмеу себебінен болады.
6. **Кесу құралдары өткір және таза болуы керек.** Кескіш жиектері өткір кесу құралдарын дұрыс пайдалансаңыз, олар тұрып қалмайды және басқаруға оңай.
7. **Электрлік құралды, керек-жарақтарды және қондырмаларды, т.б. жұмыс жағдайы мен орындалатын жұмысты ескере отырып, осы нұсқауларға сәйкес пайдаланыңыз.** Электрлік құралды басқа мақсатта пайдаланған жағдайда, қауіпті жағдай туындауы мүмкін.
8. **Тұтқалардың және жұмыс орындалатын беттердің құрғақ, таза және майлы болмауын қамтамасыз етіңіз.** Тұтқалар және қолмен ұстайтын беттер тайғақ болса, күтпеген жағдай орын алғанда, құралды пайдалану және оған ие болу мүмкін болмайды.
9. **Электрлік құралды пайдаланған кезде, ішіне тартылу матадан жасалған қорғаныс қолғабын кимеңіз.** Матадан жасалған қорғаныс қолғаптары қозғалмалы бөлшектерге ілініп қалса, жарақаттауы мүмкін.

Аккумулятормен жұмыс істейтін құралды пайдалану және күтім жасау

1. **Тек өндіруші көрсеткен зарядтау құрылғысымен зарядтаңыз.** Бір аккумулятор блогына сәйкес келетін зарядтау құрылғысын басқа аккумулятор блогымен пайдалану өрт қаупін тудыруы мүмкін.
2. **Электрлік құралдарды тек көрсетілген аккумулятор блоктарымен пайдаланыңыз.** Кез келген басқа аккумулятор блоктарын пайдалану жарақат алу мен өрт шығу қапуін тудыруы мүмкін.
3. **Аккумулятор блогын пайдаланбаған кезде, оны қағаз қыстырғыштар, тиындар, кілттер, шегелер, бұрандалар сияқты металл заттар мен бір клеммадан екіншісіне қосылыс жасау мүмкін басқа шағын металл заттардан аулақ ұстаңыз.** Аккумулятор клеммаларының қысқа тұйықталуы күйік шалуға немесе өртке әкеп соғуы мүмкін.
4. **Дұрыс пайдаланбаған кезде аккумулятордан сұйықтық ағуы мүмкін; оған тимеуге тырысыңыз. Егер абайсызда тиіп кетсеңіз, сумен шайыңыз. Егер сұйықтық көзге тиген болса, медициналық көмекке жүгініңіз.** Аккумулятордан шыққан сұйықтық тітіркену немесе күйікке себеп болуы мүмкін.
5. **Зақымдалған немесе өзгертілген аккумулятор блогын пайдаланбаңыз.** Зақымдалған немесе өзгертілген аккумуляторлардан нәтижесінде өрт, жарылыс немесе жарақат алу қаупіне әкелетін күтпеген жағдайлар туындауы мүмкін.

6. **Аккумулятор блогын немесе құралды от немесе шамадан тыс жоғары температура шығаратын заттың жанына қоймаңыз.** Отқа түссе немесе температура 130 °C-тан жоғары болса, жарылуы мүмкін.
7. **Зарядтауға қатысты нұсқауларды барлығын орындаңыз және аккумулятор блогын немесе құралды нұсқауларда көрсетілген температура ауқымынан тыс зарядтамаңыз.** Дұрыс зарядтамалмаса немесе көрсетілген ауқымнан тыс температурада зарядталса, аккумулятор зақымдалуы және өрт шығу қаупі артуы мүмкін.

Қызмет көрсету

1. **Электрлік құралға қызмет көрсетуді тек қаа жөндеу бойынша білікті аман тиісті қосалқы бөлшектерді пайдаланып жүзеге асыруы қажет.** Бұл электрлік құралдың қауіпсіздігін қамтамасыз етеді.
2. **Зақымдалған аккумулятор блоктарына қызмет көрсетуге болмайды.** Аккумулятор блоктарына қызмет көрсетуді өндіруші немесе өкілетті қызмет маманы орындауы тиіс.
3. **Керек-жарақтарды майлау және ауыстыру нұсқауын орындаңыз.**

Аккумуляторлы штангалық бұтакескішке қатысты қауіпсіздік ескертулері

Аккумуляторлы бұтакескіш қауіпсіздік техникасы бойынша ескертулер:

1. **Электрлі бұтакескішті ауа райы нашар болған кезде, әсіресе найзағай қаупі бар кезде қолданбаңыз.** Бұл найзағай түсу қаупін азайтады.
2. **Барлық қуат сымдары мен кабельдерін кесетін аймақтан алыс ұстаңыз.** Қуат сымдары немесе кабельдер қоршауларда немесе бұталар арасында жасырын тұруы мүмкін және байқаусызда жүздері кесіп кетуі мүмкін.
3. **құлақ қорғанысын тағыңыз.** Тиісті қорғаныс жабдығы есту қабілетінен айырылып қалу қаупін азайтады.
4. **Электрлі бұтакескішті оқшауланған арнайы қысқыштармен ғана ұстаңыз, себебі жүзі жасырын сымға тиіп кетуі мүмкін.** Жүздері кернеулі сымға тиіп кетсе, электрлі бұтакескіштің ашық металл бөлшектерінде кернеу пайда болады, соның нәтижесінде операторды ток соғуы мүмкін.
5. **Дененің барлық бөліктерін ара жүзінен алыс ұстаңыз. Жүздері қозғалып тұрған кезде, кесілген материалдарды алып тастамаңыз немесе кесуге болатын материалдарды ұстамаңыз.** Ауыстырып-қосқыш өшірілгеннен кейін, оның жүздері жылжи береді. Электрлі бұтакескішті пайдалану кезінде бір сәтке байқаусыздық танытқан жағдайда, бұл ауыр жарақатқа әкелуі мүмкін.
6. **Тұрып қалған материалды алып жатқанда немесе бұтакескіш күтімін жасағанда, қуат қосқыштарының барлығын өшіріп, аккумулятор блогын шығару немесе ажырату керек.** Тұрып қалған материалды алып жатқанда немесе күтімін жасап жатқанда, бұтакескіш кенет іске қосылса, ауыр жарақат алуыңыз мүмкін.
7. **Жүзін тоқтатып тұрып және қандай да бір қуат ауыстырып-қосқышының жұмыс істемей тұрғанына көз жеткізе отырып, электрлі бұтакескішті тұтқасынан ұстап алып жүріңіз.** Электрлі бұтакескішті дұрыс алып жүру кездейсоқ іске қосылу қаупінің нәтижесінде жүздерінен жарақат алу қаупін азайтады.
8. **Бұтакескішті тасығанда немесе сақтағанда, пышақ жүзін міндетті түрде қынына салыңыз.** Бұтакескішті дұрыс пайдалансаңыз, пышақ жүздерінен жарақат алу қаупі азаяды.

Аккумуляторлы штангалық бұтакескіш қауіпсіздік техникасы бойынша ескертулер:

1. **Штангалық электр бұтакескішімен жұмыс істеген кезде, әрдайым қорғаныш каскасын киіп жүріңіз.** Қалдықтар құласа, ауыр жарақатқа әкелуі мүмкін.
2. **Штангалық электр бұтакескішін әрдайым екі қолыңызбен ұстаңыз.** Штангалық электр бұтакескішін басқара алмай қалмас үшін оны екі қолыңызбен ұстаңыз.
3. **Электр тогының соғу қаупін азайту үшін штангалық электр бұтакескішін электр желілерінің жанында пайдаланбаңыз.** Электр желілерімен жанасу немесе олардың жанында пайдалану ауыр жарақатқа немесе электр тогының соғуына және өлімге әкелуі мүмкін.

Қауіпсіздік техникасы бойынша қосымша ескертулер

Жұмысқа дайындық

1. **ОСЫ ЭЛЕКТРЛІ БҰТАКЕСКІШ АУЫР ЖАРАҚАТ АЛУҒА СЕБЕП БОЛУЫ МҮМКІН. Құралды дұрыс пайдалану, дайындау, техникалық қызмет көрсету, іске қосу және тоқтату үшін нұсқауларды мұқият оқып шығыңыз. Құралды дұрыс пайдалану тәсілімен және басқару жолымен танысып шығыңыз.**
2. **Бұл құралды пайдаланбас бұрын көгал мен бұталарда бөгде заттардың, мысалы сым қоршауларының немесе жасырын сымдардың болмауын тексеріп алыңыз.**
3. **Құралды балалар немесе 18 жасқа толмаған адамдар пайдаланбауы керек.** Маманның бақылауымен оқытудан өткен болса, 16 жасқа толған адамдар бұл құралды пайдалана алады.
4. **Төтенше жағдайда құралды дереу өшіріңіз және аккумулятор картриджін алып тастаңыз.**
5. **ҚАУІПТІ - құрал жүзіне қолыңызды жақындатпаңыз.** Жүзбен жанасу ауыр жарақатқа әкелуі мүмкін.

6. **Құралды алғаш рет пайдаланушыға құралды пайдалану жолын тәжірибесі бар адам үйретуі тиіс.**
7. **Құралды пайдаланбай тұрып, жұмыс аймағында сымды қоршаудың, тастың немесе басқа қатты заттардың болмауын тексеріңіз. Олар жүздерді зақымдауы мүмкін.**
8. **Өзіңізді жақсы сезінсеңіз (ауырып тұрмасаңыз, шаршамасаңыз) ғана құралды пайдаланыңыз.** Шаршаған болсаңыз, зейін қоюыңыз нашарлайды. Әсіресе жұмыс күнінің соңында сақ болыңыз. Барлық жұмысты байыппен және мұқият орындаңыз. Пайдаланушы үшінші тарапқа келтірілген барлық зақым үшін жауапты.
9. **Жұмысты бастамас бұрын құралдың жақсы және қауіпсіз жұмыс күйінде екеніне көз жеткізіңіз. Сақтандырғыштардың дұрыс орнатылғанын тексеріңіз. Құралды толық жинамағанша, пайдаланбау қажет.**
10. **Қауіпті ортада жұмыс істемеңіз. Құралды дымқыл немесе ылғалды жерлерде пайдаланбаңыз немесе жаңбыр астында қалдырмаңыз. Құралға су енетін болса, ток соғу қаупі артады.**

Жеке қорғаныс жабдығы

1. **Тығыз теріден жасалған жұмыс қолғаптары — құралдың негізгі жабдығының бір бөлігі және оларды жұмыс істегенде киіп жүру керек. Табаны сырғанамайтын берік аяқ киім киіңіз.**
2. **Есту қабілетінен айырылмау үшін құлаққап тағыңыз.**
3. **Ұшатын қоқыстардан немесе құлайтын нысандардан қорғану үшін қорғаныш көзілдірігін, қорғаныш каскасы мен қорғаныш қолғабын киіңіз.**
4. **Жүздерді ұстаған кезде немесе жүздің бұрышын реттеген кезде, қорғаныш қолғабын киіңіз.** Жүздер қолды қатты кесіп кетуі мүмкін.

Пайдалану

1. **Құралмен жұмыс істеген кезде, әрдайым екі қолыңызды пайдаланыңыз.** Бір қолыңызбен ғана ұстасаңыз, құралды басқара алмай қалуыңыз, содан жарақат алуыңыз мүмкін.
2. **Құралмен жұмыс істегенде құралды пайдалану күйінің қауіпсіз екеніне көз жеткізіңіз. Құралға тым қатты ұмтылу (әсіресе сатыда) өте қауіпті. Теңселетін немесе берік емес орында тұрып жұмыс істемеңіз.**
3. **Құралмен жұмыс істегенде бірнеше аспа белдігін және/немесе иық белбеуін бір уақытта тақпаңыз.**
4. **Жұмыс кезінде айналадағы адамдар мен жануарлар құралдан кемінде 15 м қашықтықта болуы керек. Біреу жақындаса, құралды өшіріңіз.**
5. **Кескіш құрал қандай да бір затқа соғылса немесе әдеттен тыс шу немесе діріл шығара бастаса, құралды өшіріп, аккумулятор картриджін дереу шығарып алыңыз және құралдың тоқтағанын күтіңіз. Содан кейін келесі қадамдарды орындаңыз:**
   - **құралдың зақымдалмағанын тексеріңіз**
   - **бөлшектердің босап кетпегенін тексеріп, босап кетсе, бекемдеңіз**
   - **кез келген зақымдалған бөлшектерді жөндеңіз немесе түпнұсқа қосалқы бөлшектермен ауыстырыңыз.**
6. **Құралды тек өз мақсатымен пайдаланыңыз. Құралды басқа мақсатпен пайдалануға болмайды.**
7. **Келесілерді орындау алдында құралды өшіріп, аккумулятор картриджін алып тастаңыз:**
   - **тазалау немесе бітеліп қалған затты тазалау,**
   - **тексеру, техникалық қызмет көрсету немесе құралды жөндеу,**
   - **металға арналған жалпақ қайшы жүздерінің жұмыс күйін реттеу,**
   - **құралды қараусыз қалдыру.**
8. **Құралды іске қоспай тұрып оның қажетті жұмыс күйінде дұрыс орнатылғанына көз жеткізіңіз.**
9. **Зақымдалған немесе қатты тозған металға арналған жалпақ қайшы жүздері бар құралмен жұмыс істемеңіз.**
10. **Айналаңызда не бар екеніне назар аударыңыз және құралдың шуына байланысты естілмейтін ықтимал қауіпке көңіл бөліңіз.**
11. **Жұмыс кезінде металл қоршауға немесе басқа қатты затқа абайсызда тиіп кетуден сақтаныңыз.** Жүз сынып, ауыр жарақатқа әкелуі мүмкін.
12. **Құралдың кездейсоқ іске қосылуынан сақ болыңыз. Аккумулятор картриджі орнатылған кезде, саусағыңызды ауыстырып-қосқышқа қойып, құралды тасымаңыз. Аккумулятор картриджін орнатқанда, ауыстырып-қосқыштың өшірілгеніне көз жеткізіңіз.**
13. **Құралды көтергенде немесе ұстағанда, ашық кескіш жүздерді немесе кескіш жиектерді ұстауға болмайды.**
14. **Құралға күш түсірмеңіз.** Оны мақсатты номиналды көрсеткіштерімен қолдансаңыз, жұмысты жақсырақ істейді және жарақат алу қаупі төмен болады.
15. **Құралды жаңбырда немесе дымқыл не ылғалды жағдайда пайдаланбаңыз.** Электр моторы суға төзімді емес.
16. **Құралды пайдаланған кезде оны қатты ұстаңыз.**
17. **Қажет болмаса, құралды жүктемесіз пайдаланбаңыз.**
18. **Металға арналған жалпақ қайшы жүздерін тексеруден, ақаулықтарды жоюдан немесе металға арналған жалпақ қайшы жүздеріне ілінген бөгде заттарды алудан бұрын, құралды өшіріп, аккумулятор картриджін алып тастаңыз.**
19. **Металға арналған жалпақ қайшы жүздерін өзіңізге немесе басқаларға бағыттамаңыз.**

20. **Жұмыс кезінде жүздер арасына бөгде заттар тұрып қалуына байланысты тоқтап қалса, құралды өшіріп, аккумулятор картриджін шығарып алыңыз, содан кейін бөгде заттарды қысқыш сияқты құралмен алып тастаңыз.** Бөгде заттарды қолыңызбен алсаңыз, алынып жатқан бөгде заттар әсерінен жүздер қозғалып, жарақаттауы мүмкін.
21. **Пышақ жабынын таққанда немесе шешіп алғанда, қолыңызды жарақаттап алмаңыз.**

Электр жүйесіне және аккумуляторға қатысты қауіпсіздік

1. **Қауіпті ортада жұмыс істемеңіз. Құралды дымқыл немесе ылғалды жерлерде пайдаланбаңыз немесе жаңбырда қалдырмаңыз.** Құралға су кіретін болса, ток соғу қаупі артады.
2. **Аккумулятор(лар)ды отқа тастамаңыз.** Элементі жарылуы мүмкін. Кәдеге жарату бойынша арнайы ықтимал нұсқауларды жергілікті нормалардан қараңыз.
3. **Аккумулятор(лар)ды ашпаңыз немесе бүлдірмеңіз.** Құрамындағы электролит өте улы және көз немесе теріні зақымдауы мүмкін. Жұтып қойған жағдайда улы болуы мүмкін.
4. **Аккумуляторды жаңбыр астында немесе ылғалды жерлерде зарядтамаңыз.**
5. **Аккумулятор картриджін сыртта зарядтамаңыз.**
6. **Зарядтау ашасымен және клеммаларымен қоса зарядтау құрылғысын дымқыл қолмен ұстамаңыз.**

Техникалық қызмет көрсету және сақтау

1. **Құрал техникалық қызмет ету, тексеру немесе сақтау үшін тоқтатылса, құралды өшіріп, аккумулятор картриджін алып тастаңыз және барлық қозғалмалы бөлшектердің тоқтағанына көз жеткізіңіз. Қандай да бір тексеріс, реттеу және т.б. жұмысты жасамас бұрын құралды суытыңыз.**
2. **Сақтау алдында құралдың сууына мүмкіндік беріңіз.**
3. **Құралды пайдаланбаған кезде оған жүз қақпағын кигізіп, құрғақ және балалардың қолы жетпейтін жабық жерде, жоғарыда сақтаңыз.**
4. **Құралды күтіп ұстаңыз. Жақсы жұмыс істеу үшін және жарақат алу қаупін азайту үшін кесу жиегін өткір және таза күйде ұстаңыз. Керек-жарақтарды майлау және ауыстыру үшін нұсқауларды орындаңыз. Тұтқыштарды құрғақ, таза ұстаңыз және майлы болмауын қадағалаңыз.**
5. **Зақымдалған бөлшектерді тексеріңіз. Құралды әрі қарай пайдалануды жалғастырудан бұрын, оның дұрыс жұмыс істейтініне және мақсатты функциясын атқаратынына көз жеткізу үшін, бөлшектерінің зақымдалмағанын мұқият тексеру қажет. Қозғалмалы бөлшектердің туралануын, кептелмеуін, бөлшектердің сынбауын, бекітілуін және құралдың жұмысына әсер ететін басқа жағдайды тексеріңіз.** Зақымдалған сақтандырғыш немесе басқа бөлшек өкілетті қызмет көрсету орталығы тарапынан тиісті түрде жөнделуі немесе ауыстырылуы керек.
6. **Тек түпнұсқа қосалқы бөлшектерді пайдаланыңыз.**
7. **Құралды басқа орынға жылжытқан кезде (жұмыс барысында да) аккумулятор картриджін алып тастаңыз және металға арналған жалпақ қайшы жүздеріне жүз қақпағын кигізіңіз. Жүздері жұмыс істеп тұрған құралды алып жүрмеңіз немесе тасымалдамаңыз. Жүздерді қолыңызбен ұстамаңыз.**
8. **Құралды пайдаланып болғаннан кейін және ұзақ уақыт сақтауға қоймас бұрын құралды (әсіресе металға арналған жалпақ қайшы жүздерін) тазалаңыз. Металға арналған жалпақ қайшы жүздерін аздап майлап, жүз қақпағын кигізіңіз.**
9. **Аккумулятор(лар)ды отқа тастамаңыз. Элементі жарылуы мүмкін. Кәдеге жарату бойынша арнайы ықтимал нұсқауларды жергілікті нормалардан қараңыз.**
10. **Аккумулятор(лар)ды ашпаңыз немесе бүлдірмеңіз. Құрамындағы электролит өте улы және көз немесе теріні зақымдауы мүмкін. Жұтып қойған жағдайда ол улы болуы мүмкін.**
11. **Аккумуляторды жаңбыр астында немесе ылғалды жерлерде зарядтамаңыз.**

ОСЫ НҰСҚАУЛАРДЫ САҚТАҢЫЗ.

⚠ЕСКЕРТУ: **Өнімді қайта пайдалану барысында САЛҒЫРТТЫҚ ТАНЫТПАЙ, қауіпсіздік ережелерін ұстаныңыз. Осы пайдалану жөніндегі нұсқаулықта келтірілген қауіпсіздік ережелерін ДҰРЫС ПАЙДАЛАНБАУ немесе орындамау ауыр жарақаттарға әкеп соқтыруы мүмкін.**

Аккумулятор картриджіне арналған маңызды қауіпсіздік нұсқаулары

1. **Аккумулятор картриджін пайдаланбас бұрын, (1) аккумулятордың зарядтау құрылғысындағы, (2) аккумуляторлардағы және (3) аккумуляторды пайдаланатын өнімдегі барлық нұсқаулар мен ескерту білгілерін оқып шығыңыз.**
2. **Аккумулятор картриджін бөлшектемеңіз немесе өз бетіңізше ашып жөндемеңіз.** Ол өрт, шамадан тыс қызу немесе жарылу жағдайларына алып келуі мүмкін.
3. **Егер аккумулятор картридждің пайдалану уақыты бірталай қысқарған болса, пайдалануды дереу тоқтатыңыз. Бұл қызып кету, ықтимал күйіктер немесе тіпті жарылыс қаупін тудыруы мүмкін.**
4. **Егер электролит көзіңізге тиген болса, көзіңізді таза сумен шайыңыз және дереу медициналық көмекке жүгініңіз. Бұл көру қабілетінен айырылуға әкеп соқтыруы мүмкін.**

5. **Аккумулятор картридждің жалғасуларын бір бірімен матастырмаңыз:**
   (1) **Клеммаларды кез келген ток өткізгіш материалдарға тигізбеңіз.**
   (2) **Аккумулятор картриджін ішінде шегелер, тиындар, т.б. басқа металл заттары бар контейнерде сақтамаңыз.**
   (3) **Аккумулятор блогын суға салмаңыз немесе жаңбыр астында қалдырмаңыз.**
   Аккумулятор түйіспелерінің тұйықталуы үлкен ток ағынының пайда болуына, қызып кетуге, ықтимал күйіктерге және тіпті бұзылуға себеп болуы мүмкін.
6. **Құралды және аккумулятор блогын температурасы 50 °C-ден (122 °F) шамасынан асатын жерлерде сақтамаңыз және пайдаланбаңыз.**
7. **Аккумулятор блогы қатты зақымдалған немесе толығымен тозған болса да, оны отқа жақпаңыз. Аккумулятор блогы отта жарылып кетуі мүмкін.**
8. **Аккумулятор картриджін шегелеуге, кесуге, басуға, лақтыруға, құлатуға немесе оны қатты затпен соғуға болмайды.** Бұл әрекеттер өрт, шамадан тыс қызу немесе жарылу жағдайларына алып келуі мүмкін.
9. **Зақымдалған аккумуляторды пайдаланбаңыз.**
10. **Жинаққа кіретін литий-ионды аккумуляторлар денсаулыққа және қоршаған ортаға зиянды заттар заңнамасы талаптарына сәйкес қарастырылады.**
    Коммерциялық тасымалдау үшін, мысалы, үшінші тараптар, экспедиторлар үшін қаптамада және таңбалауда арнайы талаптар сақталуы тиіс.
    Жіберілетін өнімді дайындау үшін қауіпті заттар бойынша сарапшы маманмен кеңесу керек.
    Сонымен қатар ұлттық ережелерді де толық қарап шығыңыз.
    Ашық түйіспелерді жауып, аккумуляторды қаптамаға қозғалмайтындай етіп орналастырыңыз.
11. **Аккумулятор картриджін кәдеге жаратқан кезде оны құралдан шығарып алып, қауіпсіз жерде кәдеге жаратыңыз. Аккумуляторды кәдеге жаратуға қатысты жергілікті ережелерді орындаңыз.**
12. **Аккумуляторларды тек Makita компаниясы көрсеткен өнімдермен бірге пайдаланыңыз.** Аккумуляторларды үйлесімді емес өнімдерге орнату өртке, қызып кетуге, жарылысқа немесе электролит ағуына әкеп соқтыруы мүмкін.
13. **Егер құрал ұзақ уақыт бойы пайдаланылмайтын болса, құралдағы аккумуляторды алып тастау керек.**
14. **Аккумулятор картриджін пайдалану кезінде және пайдаланғаннан кейін, ол қызып, күйікке немесе төмен температуралы күйікке әкелуі мүмкін. Ыстық аккумулятор картридждерімен жұмыс істегенде сақ болыңыз.**
15. **Құралдың клеммасын пайдаланғаннан кейін, оны бірден ұстамаңыз, ол күюге себеп болатындай ыстық болуы мүмкін.**
16. **Аккумулятор картриджінің клеммаларына, саңылауларына және ойықтарына жоққа, шаң немесе кірдің тұрып қалуын болдырмаңыз.** Бұл құралдың қызуына, тұтануына, жарылуына және батарея картриджінің істен шығуына әкеліп, күйік немесе жарақат алуға себеп болуы мүмкін.
17. **Егер құрал жоғары вольтты электрлік қуат желілері жанында пайдалануға жарамды болмаса, аккумуляторлық картриджді жоғары вольтты электрлік қуат желілері жанында пайдаланбаңыз.** Бұл құралдың немесе аккумулятор картриджінің істен шығуына немесе сынуына алып келуі мүмкін.
18. **Аккумуляторды балалардан аулақ ұстаңыз.**

ОСЫ НҰСҚАУЛАРДЫ САҚТАҢЫЗ.

⚠***САҚ БОЛЫҢЫЗ:*** **Тек түпнұсқа Makita аккумляторларын пайдаланыңыз.** Түпнұсқа емес Makita аккумуляторларын немесе өзгертілген аккумуляторларды пайдалану нәтижесінде өрт, жарақат алу немесе зақымдалуға себеп болатын аккумулятор жарылуына әкелуі мүмкін. Ол сондай-ақ Makita құралы мен зарядтау құрылғысы үшін Makita кепілдігінің күшін жояды.

Аккумулятордың максималды қызмет ету мерзімін сақтау бойынша кеңестер

1. **Аккумулятор картриджін қуаты толығымен таусылмас бұрын зарядтаңыз. Электр құралының қуаты аз екендігін байқаған кезде, құрал жұмысын тоқтатып, аккумулятор картриджін зарядтаңыз.**
2. **Толығымен зарядталған аккумулятор картриджін ешқашан қайта зарядтамаңыз. Артық зарядтау аккумулятордың қызмет ету мерзімін қысқартады.**
3. **Аккумулятор картриджін 10 °C – 40 °C (50 °F – 104 °F) бөлме температурасында зарядтаңыз. Зарядтамас бұрын аккумулятор картриджін суытыңыз.**
4. **Аккумулятор картриджін пайдаланбаған уақытта оны құралдан немесе зарядтау құрылғысынан алып тастаңыз.**
5. **Егер аккумулятор картриджін ұзақ уақыт бойы (алты айдан артық) пайдаланбаған болсаңыз, оны зарядтаңыз.**

БӨЛШЕКТЕР СИПАТТАМАСЫ

► **Сурет1**

1	Бастиек	2	Бұрышты реттеу түймесі	3	Құлыптау тетігі	4	Басты сомын
5	Алдыңғы тұтқа	6	Артқы тұтқа	7	Аккумулятор картриджі	8	Ауыстырып-қосқыш шүріппесі
9	Құлыпты ашу түймесі	10	Металға арналған жалпақ қайшы жүздері	-	-	-	-

ФУНКЦИОНАЛДЫҚ СИПАТТАМАСЫ

⚠*САҚ БОЛЫҢЫЗ:* Құралдың функциясын реттемес және тексермес бұрын, әрдайым құралдың өшірулі екендігіне және аккумулятор картриджінің алынғанына көз жеткізіңіз.

Аккумулятор картриджін орнату немесе алу

⚠*САҚ БОЛЫҢЫЗ:* Аккумулятор картриджін орнатпас немесе алмас бұрын, әрдайым құралды өшіріңіз.

⚠*САҚ БОЛЫҢЫЗ:* Аккумулятор картриджін орнатқан немесе алған кезде құралды және аккумулятор картриджін мықтап ұстаңыз. Құралды және аккумулятор картриджін мықтап ұстамау, олардың қолыңыздан сырғанап түсіп, нәтижесінде құралдың және аккумулятор картриджінің зақымдалуына және жарақат алуға әкеп соқтыруы мүмкін.

► **Сурет2: 1.** Қызыл индикатор **2.** Түйме **3.** Аккумулятор картриджі

Аккумулятор картриджін алу үшін картридждің алдыңғы жағындағы түймені сырғытып, оны құралдан сырғытып шығарып алыңыз.

Аккумулятор картриджін орнату үшін, аккумулятор картриджіндегі тілшені корпустағы ойықпен туралап, оны орнына сырғытып салыңыз. Сырт еткен дыбыс естілмейінше оны орнына итеріп салыңыз. Егер суретте көрсетілгендей қызыл индикатор көрініп тұрса, ол толығымен құлыпталмағанын білдіреді.

⚠*САҚ БОЛЫҢЫЗ:* Аккумулятор картриджін әрдайым қызыл индикатор көрінбейтіндей етіп, толығымен орнатыңыз. Олай жасамаған жағдайда, ол құралдан кездейсоқ түсіп қалып, сізді немесе айналаңыздағы адамдарды жарақаттауы мүмкін.

⚠*САҚ БОЛЫҢЫЗ:* Аккумулятор картриджін күштеп орнатпаңыз. Егер картридж жеңіл сырғымаса, демек ол дұрыс салынбаған.

Аккумулятордың қалған қуатын көрсету

Тек индикаторы бар аккумулятор картриджіне арналған.

Аккумулятордың қалған қуатын көрсету үшін аккумулятор картриджіндегі тексеру түймесін басыңыз. Индикатор шамдары бірнеше секунд жанып тұрады.

► **Сурет3: 1.** Индикатор шамдары **2.** Тексеру түймесі

Индикатор шамдары			**Қалған қуат**
Жанып тұру	**Өшірулі**	**Жыпылықтау**	
■	□	◪	
■ ■ ■ ■			75% - 100%
■ ■ ■ □			50% - 75%
■ ■ □ □			25% - 50%
■ □ □ □			0% - 25%
◪ □ □ □			Аккумуляторды зарядтаңыз.
■ ■ □ □ ↑ ↓ □ □ ■ ■			Аккумулятор ақаулы болуы мүмкін.

ЕСКЕРТПЕ: Қолдану жағдайларына және қоршаған ортаның температурасына қарай көрсеткіш нақты қуаттан біршама ерекшеленуі мүмкін.

ЕСКЕРТПЕ: Аккумулятордың қорғаныс жүйесі жұмыс істегенде, бірінші (шеткі сол жақ) индикатор шамы жыпылықтайды.

Құралдың/аккумулятордың қорғаныс жүйесі

Құрал құралды/аккумуляторды қорғау жүйесімен жабдықталған. Бұл жүйе құрал мен аккумулятордың қызмет ету мерзімін ұзарту үшін моторға берілетін қуатты автоматты түрде өшіреді. Егер құрал немесе аккумулятор төмендегі жағдайлардың біреуіне тап болса, құрал жұмыс барысында автоматты түрде тоқтайды:

Шамадан тыс жүктемеден қорғаныс

Құрал немесе аккумулятор шамадан тыс ток тұтынатын күйде жұмыс істесе, құрал автоматты түрде тоқтайды. Бұл жағдайда құралды өшіріңіз және құралдың шамадан тыс жүктелуіне себеп болған жұмысты тоқтатыңыз. Содан кейін қайта іске қосу үшін құралды қосыңыз.

Қызып кетуден қорғаныс

Құрал немесе аккумулятор қызып кетсе, құрал автоматты түрде тоқтайды. Бұл жағдайда құралды және аккумуляторды іске қайта қосудан бұрын, оның сууына мүмкіндік беріңіз.

Зарядтың шамадан тыс таусылуынан қорғаныс

Аккумулятордың қалған қуаты жеткіліксіз болған кезде, құрал автоматты түрде тоқтайды. Бұл жағдайда аккумуляторды құралдан алып тастап, зарядтаңыз.

Ауыстырып-қосқыштың әрекеті

⚠***ЕСКЕРТУ:*** **Аккумулятор картриджін құралға орнатпас бұрын, әрдайым ауыстырып-қосқыш шүріппесінің дұрыс жұмыс істеп тұрғанын және босатылған кезде "OFF" (ӨШІРУЛІ) күйіне оралатындығын тексеріңіз.**

⚠***ЕСКЕРТУ:*** **Қауіпсіздігіңіз үшін, бұл құралда абайсызда іске қосылуға жол бермейтін құлыптау түймесі орнатылған. Құрал ауыстырып-қосқыш шүріппесін тартқан кезде, құлыптау түймесін баспай іске қосылған жағдайда, оны пайдалануға болмайды.** Жөндеу жұмыстарына байланысты Makita компаниясының жергілікті қызмет көрсету орталығына хабарласыңыз.

⚠***ЕСКЕРТУ:*** **Құлыптау функциясын өшіруге немесе құлыптау түймесін таспамен орауға болмайды.**

НАЗАР САЛЫҢЫЗ: **Құлыптау түймесін баспай, ауыстырып-қосқыш шүріппесін қатты тартпаңыз.** Ауыстырып-қосқыш сынуы мүмкін.

► **Сурет4:** **1.** Құлыпты ашу түймесі **2.** Ауыстырып-қосқыш шүріппесі

Ауыстырып-қосқыш шүріппесінің кездейсоқ тартылып кетуіне жол бермеу үшін құлыптау түймесі орнатылған. Құралды іске қосу үшін құлыпты ашу түймесін басып, ауыстырып-қосқыш шүріппесін тартыңыз. Тоқтату үшін ауыстырып-қосқыш шүріппесін жіберіңіз. Құлыптау түймесін оң жақтан да, сол жақтан да басуға болады.

Кесу бұрышын реттеу

⚠***САҚ БОЛЫҢЫЗ:*** **Бастиекті бүктемей немесе жазбай тұрып, құралдың өшірулі екеніне көз жеткізіңіз.**

⚠***САҚ БОЛЫҢЫЗ:*** **Құралды алып жүру үшін немесе құралды пайдаланудан кейін бастиекті бүктеу алдында жүз қақпағын бекітіңіз.**

⚠***САҚ БОЛЫҢЫЗ:*** **бастиекті бүктеу кезінде саусақтарыңызды бастиек пен құрал корпусы арасына қысып алудан сақ болыңыз.**

Бастиектің бұрышын 10 қадаммен реттеуге болады. Бастиектің бұрышын өзгерту үшін төменде берілген қадамдарды орындаңыз.

1. Бастиек пен құрал корпусын суретте көрсетілгендей ұстаңыз.

► **Сурет5:** **1.** Бастиек **2.** Бұрышты реттеу түймесі

2. Бастиектің бұрышын бұрышты реттеу түймесін басып тұрып реттеңіз, содан кейін бұрышты реттеу түймесін босатыңыз.

3. Бастиекті сырт еткен дыбыс шыққанша ақырын жылжытыңыз.

ЕСКЕРТПЕ: Құралды пайдалану алдында бастиек мықтап құлыпталғанына көз жеткізіңіз.

Түтік ұзындығын реттеу

⚠***САҚ БОЛЫҢЫЗ:*** **түтік ұзындығын реттемес бұрын, әрдайым құралдың өшірулі екеніне көз жеткізіңіз.**

⚠***САҚ БОЛЫҢЫЗ:*** **түтік ұзындығын реттеген кезде, түтік ұзындығын реттемес бұрын, жүз қақпағын бекітіңіз.**

⚠***САҚ БОЛЫҢЫЗ:*** **түтік ұзындығын реттеу кезінде, саусақтарыңызды қысып алудан сақ болыңыз.**

⚠***САҚ БОЛЫҢЫЗ:*** **құлыптау тетігінің мықтап құлыпталғанын тексеріңіз.**

⚠***САҚ БОЛЫҢЫЗ:*** **Түтік ұзындығын реттеу кезінде құралды бүйіріне жатқызыңыз.** Құралды жоғары қаратып қойсаңыз, бастиегі кенет түсіп кетіп, жарақат алуға әкелуі мүмкін.

Құлыптау тетігін босатыңыз, содан кейін түтіктің ұзындығын реттеңіз және құлыптау тетігін құлыптаңыз.

► **Сурет6:** **1.** Құлыптау тетігі

Алдыңғы тұтқаның орнын реттеу

⚠***САҚ БОЛЫҢЫЗ:*** **алдыңғы тұтқаның орнын реттемес бұрын, әрдайым құралдың өшірулі екендігіне көз жеткізіңіз.**

⚠***САҚ БОЛЫҢЫЗ:*** **алдыңғы тұтқаның орнын реттеу кезінде, саусақтарыңызды қысып алудан сақ болыңыз.**

⚠***САҚ БОЛЫҢЫЗ:*** **басты сомынның мықтап қатайтылғандығын тексеріңіз.**

⚠***САҚ БОЛЫҢЫЗ:*** **алдыңғы тұтқаны көрсеткі белгісінен тыс жылжытпаңыз.**

Алдыңғы тұтқаның орнын реттеу үшін басты сомынды сағат тілінің бағытына қарсы бағытта бұрып, босатыңыз, содан кейін алдыңғы тұтқаның орнын реттеңіз және басты сомынды сағат тілінің бағытымен бұру арқылы қатайтыңыз.
► **Сурет7: 1.** Басты сомын **2.** Көрсеткі белгісі

ҚҰРАСТЫРУ

САҚ БОЛЫҢЫЗ: **Құралмен кез келген жұмыс істемес бұрын, әрдайым құралдың өшірулі екендігіне және аккумулятор картриджінің алынғанына көз жеткізіңіз.**

САҚ БОЛЫҢЫЗ: **Металға арналған жалпақ қайшы жүздерін ауыстыру кезінде қолдарыңыз жүздерге тиіп кетпеуі үшін, қолғап киіп жүріңіз.**

Металға арналған жалпақ қайшы жүздерін орнату немесе алып тастау

САҚ БОЛЫҢЫЗ: **Металға арналған жалпақ қайшы жүздерін орнату немесе алып тастау алдында жүз қақпағын бекітіңіз.**

НАЗАР САЛЫҢЫЗ: **Металға арналған жалпақ қайшы жүздерін ауыстыру кезінде беріліс пен иіндідегі майды сүртпеңіз.**

ЕСКЕРТПЕ: Металға арналған жалпақ қайшы жүздерін орнату немесе алып тастау алдында құралдың бастиегін құралдың корпусына тік тұратындай етіп жазыңыз.

1. Құралды төңкеріп қойыңыз.

2. Бұрама шегені бұрағыштың көмегімен 4 бұранданы және металға арналған жалпақ қайшы жүздерін алып тастаңыз.
► **Сурет8: 1.** Бұранда

3. Металға арналған жалпақ қайшы жүздерінен иінді білікті алыңыз.
► **Сурет9: 1.** Иінді білік

ЕСКЕРТПЕ: Иінді білікті құралда қалдыруға болады.

4. Иінді білікті және жаңа металға арналған жалпақ қайшы жүздерін дайындаңыз.
► **Сурет10: 1.** Иінді білік **2.** Металға арналған жалпақ қайшы жүздері

5. Жүз қақпағын алып тастаңыз, содан кейін оны жаңа металға арналған жалпақ қайшы жүздеріне бекітіңіз.

6. Иінді біліктің перифериясына кішкене май жағыңыз. Шайбаны, берілісті және иіндік білікті істікке ретімен бекітіңіз.
► **Сурет11: 1.** Иінді білік **2.** Беріліс **3.** Шайба **4.** Істік

7. Иінді білікті иінді біліктегі 2 кішкентай саңылаудың туралау сызығына суретте көрсетілгендей етіп тура келетіндей реттеңіз.
► **Сурет12: 1.** Туралау сызығы **2.** Кішкентай саңылау

8. Металға арналған жалпақ қайшы жүздерін сырғытып, бағыттауыш тақтайшасындағы саңылауды жүз сақиналарының ортасына келтіріңіз.
► **Сурет13: 1.** Бағыттауыш тақтайша

9. 2-қадамда алынып тасталған бұранданы металға арналған жалпақ қайшы жүздеріндегі саңылауға жүз қақпағының саңылауы арқылы енгізіңіз.
► **Сурет14: 1.** Саңылау

10. Металға арналған жалпақ қайшы жүздерін құралға бекітіңіз, содан кейін 3 бұранданы бұрама шегені бұрағыш арқылы қатайтыңыз.
► **Сурет15: 1.** Бұранда

11. 9-қадамда металға арналған жалпақ қайшы жүздеріндегі саңылауға енгізілген бұранданы алып тастаңыз, содан кейін металға арналған жалпақ қайшы жүздерін бекіту үшін оны мықтап қатайтыңыз.

НАЗАР САЛЫҢЫЗ: **Егер металға арналған жалпақ қайшы жүздері дұрыс жұмыс істемесе, бұл иінді біліктің жүздерге дұрыс тимей тұрғанын білдіреді. Жүздерді алып, қайтадан орнатыңыз.**

НАЗАР САЛЫҢЫЗ: **Металға арналған жалпақ қайшы жүздерінен басқа бөлшектер (иінді білік) тозған болса, бөлшектерді ауыстыру немесе жөндеу үшін Makita өкілетті қызмет көрсету орталығына жүгініңіз.**

Тілік алғышты орнату немесе алу

Қосымша керек-жарақ

САҚ БОЛЫҢЫЗ: **Тілік алғышты орнатқанда немесе алғанда қолыңыз металға арналған жалпақ қайшы жүздеріне тиіп кетпеуі үшін, үнемі қолғап киіп жүріңіз.**

САҚ БОЛЫҢЫЗ: **тілік алғышты орнатпас немесе алып тастамас бұрын, жүз қақпағын бекітіңіз.**

Тілік алғыш түскен жапырақтарды жинайды және соңынан тазалауды жеңілдетеді. Оны құралдың екі жағында орнатуға болады.

1. Тілік алғыштағы саңылауларды металға арналған жалпақ қайшы жүздеріндегі сомындармен туралаңыз.
► **Сурет16: 1.** Сомын

2. Тілік алғыштың тырнақшаларын металға арналған жалпақ қайшы жүздеріндегі ойыққа іліңіз.
► **Сурет17: 1.** Тырнақша **2.** Ойық

3. Тілік алғыштағы тетіктерді басыңыз, содан кейін тырнақшаларды металға арналған жалпақ қайшы жүздеріндегі ойыққа екінші жағынан іліңіз.
► **Сурет18: 1.** Тетік

Тілік алғышты алып тастау үшін тетіктерді басу арқылы тырнақшаларды босатыңыз.
► **Сурет19: 1.** Тетік

НАЗАР САЛЫҢЫЗ: **тілік алғышты металға арналған жалпақ қайшы жүздерінің ойықтарына құлыпталған тырнақшалары арқылы артық күш салып алып тастауға болмайды.**

ПАЙДАЛАНУ

Құралмен жұмыс істеу

⚠***ЕСКЕРТУ:*** **Құралды электр желілері жанында пайдалануға болмайды.** Қуат желілерімен жанасу немесе құралды қуат желілерінің жанында пайдалану ауыр жарақат алуға немесе өлімге себепші электр тогының соғуына әкелуі мүмкін.

⚠***ЕСКЕРТУ:*** **Қолыңызды металға арналған жалпақ қайшы жүздеріне жақындатпаңыз.**

⚠***ЕСКЕРТУ:*** **құралды үнемі қадағалау үшін өте сақ болыңыз. Құралдың жұмыс аймағында өзіңізге немесе өзгеге қарай ауытқып кетуіне жол бермеңіз.** Құралды басқара алмай қалу оператордың және айналадағы адамның ауыр жарақат алуына әкелуі мүмкін.

⚠***САҚ БОЛЫҢЫЗ:*** **Құралмен мүмкіндігінше ыстық ауа райында жұмыс істемеңіз. Құралмен жұмыс істеу кезінде физикалық жағдайыңызды есепке алыңыз.**

⚠***САҚ БОЛЫҢЫЗ:*** **Шөп шабу кезінде металл қоршауға немесе басқа қатты затқа абайсызда тиіп кетуден сақтаныңыз.** Металға арналған жалпақ қайшы жүздері сынып, дене жарақатын тудыруы мүмкін.

⚠***САҚ БОЛЫҢЫЗ:*** **Металға арналған жалпақ қайшы жүздері жерге тиіп кетпеуі тиіс.** Әйтпесе құрал кері шегініп, дене жарақатын тудыруы мүмкін.

⚠***САҚ БОЛЫҢЫЗ:*** **Электрлі бұтакескішке тым қатты ұмтылу (әсіресе сатыда) өте қауіпті.** Теңселетін немесе берік емес орында тұрып жұмыс істеуге болмайды.

НАЗАР САЛЫҢЫЗ: **Құралмен диаметрі 10 мм ден асатын қалың бұтақтарды кесуге әрекеттенбеңіз.** Құралды пайдалану алдында бұтақты кесуге арналған дискілі алмас араның көмегімен кесу биіктігінен 10 см төмен бұтақтарды кесіңіз.

► **Сурет20: (1)** Кесу биіктігі **(2)** 10 см

НАЗАР САЛЫҢЫЗ: **Қураған ағаштарды немесе соған ұқсас қатты заттарды кесуге болмайды.** Әйтпесе құралға зақым келуі мүмкін.

НАЗАР САЛЫҢЫЗ: **Металға арналған жалпақ қайшы жүздерін пайдаланып, шөпті немесе арамшөпті қысқартуға болмайды.** Себебі металға арналған жалпақ қайшы жүздеріне шөп немесе арамшөп оралып қалуы мүмкін.

Құралды алдыңғы және артқы тұтқасынан екі қолыңызбен ұстаңыз.

► **Сурет21: 1.** Алдыңғы тұтқа **2.** Артқы тұтқа

Құлыпты ашу түймесін басу кезінде ауыстырып-қосқыш шүріппесін тартыңыз, содан кейін құралды алға жылжытыңыз.

► **Сурет22**

Негізгі жұмыс үшін металға арналған жалпақ қайшы жүздерін кесу бағытына қарай еңкейтіп, 3 - 4 метр/секунд жылдамдықпен байыппен баяу жылжытыңыз.

► **Сурет23**

Көгалды түзу кесу үшін төменнен жоғары қарай кесіңіз.

► **Сурет24**

Дөңгелек пішін жасау үшін кесу кезінде (шамшам немесе таураушан, т.с.с. кесу) тамырынан бастап жоғарғы жағына қарай кесіңіз.

► **Сурет25**

Тілік алғыш металға арналған жалпақ қайшы жүздеріне бекітілген болса, ол түскен жапырақтарды жинайды және соңынан тазалауды жеңілдетеді.

► **Сурет26**

ТЕХНИКАЛЫҚ ҚЫЗМЕТ КӨРСЕТУ

⚠***САҚ БОЛЫҢЫЗ:*** **Тексеру немесе техникалық қызмет көрсету жұмыстарын жүргізуге әрекеттенбес бұрын, әрдайым құралдың өшірулі екендігіне және аккумулятор картриджінің алынғанына көз жеткізіңіз.**

⚠***САҚ БОЛЫҢЫЗ:*** **Құралды тексергенде немесе оған техникалық қызмет көрсеткенде, оны жерге қойыңыз.** Құралды тік күйінде жинау немесе реттеу ауыр жарақат алуға әкелуі мүмкін.

Өнімнің ҚАУІПСІЗДІГІ мен СЕНІМДІЛІГІН қамтамасыз ету үшін, жөндеу жұмыстары, кез келген басқа техникалық қызмет көрсету немесе реттеу әрдайым Makita қосалқы бөлшектерін пайдалану арқылы Makita компаниясының өкілетті немесе зауыттық қызмет көрсету орталықтары тарапынан орындалуы керек.

Құралды тазалау

Құрал шаңын құрғақ шүберекпен немесе сабынды суға батырылған шүберекті сығып алып тазалаңыз.

НАЗАР САЛЫҢЫЗ: **Жанармайды, бензинді, сұйылтқышты, спиртті немесе соған ұқсас заттарды ешқашан пайдаланбаңыз. Нәтижесінде түссіздену, бүліну немесе жарықтар пайда болуына әкелуі мүмкін.**

Металға арналған жалпақ қайшы жүзіне техникалық қызмет көрсету

Пайдалану алдында немесе жұмыс кезінде сағатына бір рет металға арналған жалпақ қайшы жүздеріне тұтқырлығы төмен (машина майы немесе бүріккіш түріндегі майлағыш) май жағыңыз.

► **Сурет27**

Жұмыс істеп болғаннан кейін металға арналған жалпақ қайшы жүздерінің екі жағындағы шаңды сым қылшақпен кетіріңіз, оны шүберекпен сүртіңіз, содан кейін оған тұтқырлығы төмен май (машина майы немесе бүріккіш түріндегі майлағыш) жағыңыз.

► **Сурет28**

НАЗАР САЛЫҢЫЗ: **Металға арналған жалпақ қайшы жүздерін суға салып жууға болмайды.** Бұл тот басуға немесе құралдың зақымдануына әкелуі мүмкін.

НАЗАР САЛЫҢЫЗ: **Кір мен тот жүздің шамадан тыс үйкелуін тудырады және аккумуляторларға арналған зарядтау құрылғысының пайдалану уақытын қысқартады.**

Сақтау

Жүздері ашық қалмайтындай етіп жүз қақпағын металға арналған жалпақ қайшы жүздеріне бекітіңіз. Құралды балалардың қолы жетпейтін жерде сақтаңыз. Құралды ылғал немесе жаңбыр тимейтін жерде сақтаңыз.

АҚАУЛЫҚТАРДЫ ЖОЮ

Жөндеу жұмыстарына тапсырыс беруден бұрын, тексерулер жүргізіңіз. Нұсқаулықта көрсетілмеген мәселелер анықталса, құралды бөлшектемеңіз. Makita компаниясының өкілетті қызмет көрсету орталықтарына хабарласыңыз және жөндеу үшін әрқашан Makita қосалқы бөлшектерін пайдаланыңыз.

Ақаулы күйі	**Ықтимал себебі (ақаулық)**	**Шешім**
Мотор жұмыс істемейді.	Аккумулятор картриджі орнатылмаған.	Аккумулятор картриджін орнатыңыз.
	Аккумулятор мәселесі (кернеу төмен)	Аккумуляторды қайта зарядтаңыз. Қайта зарядтау тиімді болмаса, аккумуляторды ауыстырыңыз.
	Жетек жүйесі дұрыс жұмыс істемейді.	Жергілікті қызмет көрсету орталығынан жөндеуді сұраңыз.
Аз уақыт пайдаланғаннан кейін мотор жұмыс істеуін тоқтатады немесе мотор іске қосылмайды.	Аккумулятордың қуат деңгейі төмен.	Аккумуляторды қайта зарядтаңыз. Қайта зарядтау тиімді болмаса, аккумуляторды ауыстырыңыз.
	Қызып кету.	Құралды суытып алу үшін, оны пайдалануды тоқтатыңыз.
Құрал максималды айн/мин деңгейіне жетпейді.	Аккумулятор дұрыс орнатылмаған.	Аккумулятор картриджін осы нұсқаулықта көрсетілгендей орнатыңыз.
	Аккумулятор қуаты азаяды.	Аккумуляторды қайта зарядтаңыз. Қайта зарядтау тиімді болмаса, аккумуляторды ауыстырыңыз.
	Жетек жүйесі дұрыс жұмыс істемейді.	Жергілікті қызмет көрсету орталығынан жөндеуді сұраңыз.
Металға арналған жалпақ қайшы жүздері жылжымайды: ⇨ машинаны дереу тоқтатыңыз!	Металға арналған жалпақ қайшы жүздерінің бұрышы сәйкес емес.	Бастиектің жұмыс істеу бұрышында тиісті түрде бекітілгеніне көз жеткізіңіз.
	Металға арналған жалпақ қайшы жүздерінің арасында бөгде заттар тұрып қалды.	Құралды өшіріп, аккумулятор картриджін алып тастаңыз, содан кейін қысқыш секілді құрал көмегімен бөгде заттарды алып тастаңыз.
	Жетек жүйесі дұрыс жұмыс істемейді.	Жергілікті қызмет көрсету орталығынан жөндеуді сұраңыз.
Қалыптан тыс діріл деу: ⇨ машинаны дереу тоқтатыңыз!	Металға арналған жалпақ қайшы жүздері сынған, майысқан немесе тозған.	Металға арналған жалпақ қайшы жүздерін ауыстырыңыз.
	Жетек жүйесі дұрыс жұмыс істемейді.	Жергілікті қызмет көрсету орталығынан жөндеуді сұраңыз.
Металға арналған жалпақ қайшы жүздері мен мотор тоқтамайды: ⇨ Дереу аккумуляторды шығарып алыңыз!	Электрлік ақаулық.	Аккумуляторды шығарып алыңыз және жергілікті өкілетті қызмет көрсету орталығынан жөндеп беруін сұраңыз.

ҚОСЫМША КЕРЕК-ЖАРАҚТАР

⚠***САҚ БОЛЫҢЫЗ:*** **Бұл керек-жарақтар мен қондырмалар осы нұсқаулықта көрсетілген Makita құралымен бірге пайдалануға ұсынылады.** Кез келген басқа керек-жарақтар мен қондырмаларды пайдалану адамдардың жарақаттануына әкелуі мүмкін. Керек-жарақты немесе қондырманы тек өз мақсатында ғана қолданыңыз.

Осы керек-жарақтар туралы қосымша мәлімет алу үшін көмек қажет болса, жергілікті Makita қызмет көрсету орталығына хабарласыңыз.

- Металға арналған жалпақ қайшы жүзі жинағы
- Тілік алғыш
- Май түтігі
- Makita түпнұсқа аккумуляторы және зарядтау құрылғысы

ЕСКЕРТПЕ: Тізімдегі кейбір элементтер стандартты керек-жарақтар ретінде құралдың қаптамасында болуы мүмкін. Олар елге байланысты әртүрлі болуы мүмкін.

Makita Europe N.V.

Jan-Baptist Vinkstraat 2, 3070 Kortenberg, Belgium

Makita Corporation

3-11-8, Sumiyoshi-cho, Anjo, Aichi 446-8502 Japan

www.makita.com



885881B784
EN, RU, KK
20231006