EN	Stone Polisher	INSTRUCTION MANUAL	4
RU	Полировальная шлифмашина для обработки камня	РУКОВОДСТВО ПО ЭКСПЛУАТАЦИИ	11
KK	Тасты өңдеуге арналған ысып жылтырлатқыш ажарлағыш машина	ПАЙДАЛАНУ ЖӨНІНДЕГІ НҰСҚАУЛЫҚ	19

PW5000C
PW5000CH

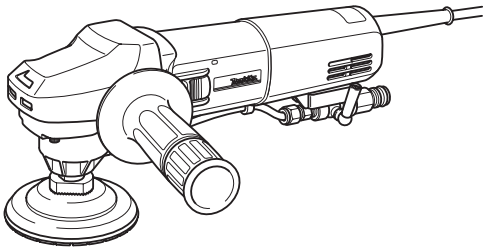

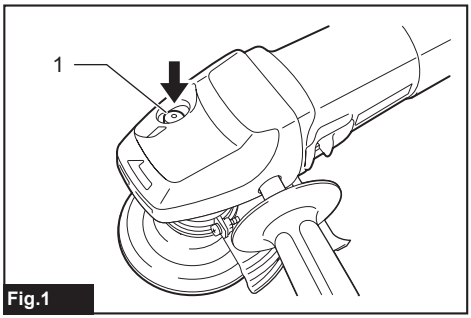

Fig.1

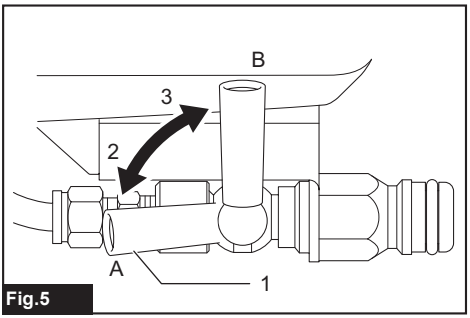

Fig.5

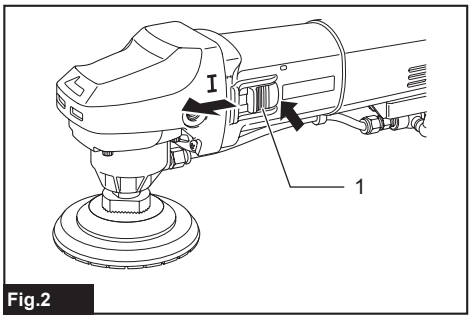

Fig.2

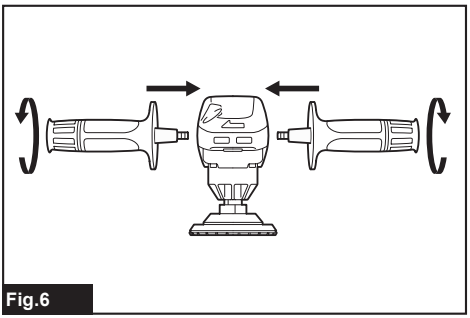

Fig.6

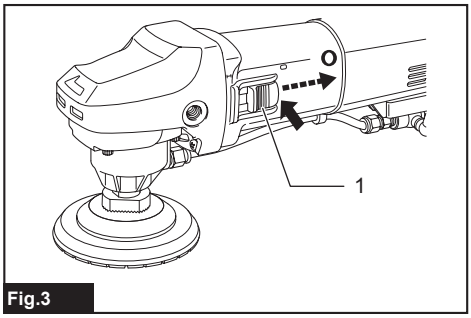

Fig.3

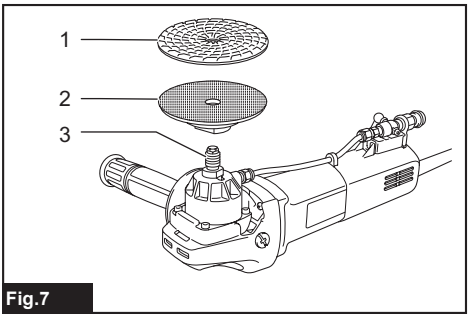

Fig.7

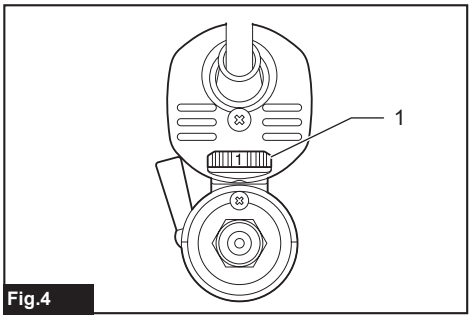

Fig.4

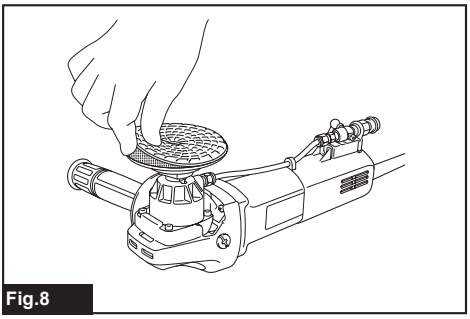

Fig.8

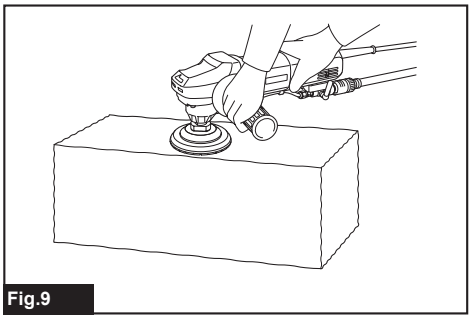

Fig.9

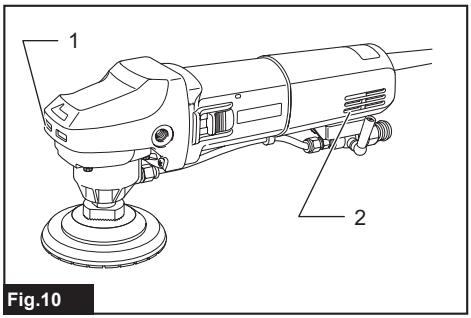

Fig.10

SPECIFICATIONS

Model:		PW5000C	PW5000CH
Max. capacity	Abrasive disc	125 mm	
Spindle thread		M14 or 5/8″ (country specific)	
Max. spindle length		23 mm	
No load speed (n_0) / Rated speed (n)		4,400 min^{-1}	
Overall length		313 mm	
Net weight		2.3 - 2.6 kg	
Safety class		⧈/II	

- Due to our continuing program of research and development, the specifications herein are subject to change without notice.
- Specifications may differ from country to country.
- The weight may differ depending on the attachment(s). The lightest and heaviest combinations, according to EPTA-Procedure 01/2014, are shown in the table.

Symbols

The followings show the symbols which may be used for the equipment. Be sure that you understand their meaning before use.


Read instruction manual.


Wear safety glasses.


Always operate with two hands.


DOUBLE INSULATION


Only for EU countries
Due to the presence of hazardous components in the equipment, used electrical and electronic equipment may have a negative impact on the environment and human health.
Do not dispose of electrical and electronic appliances with household waste!
In accordance with the European Directive on waste electrical and electronic equipment and its adaptation to national law, used electrical and electronic equipment should be collected separately and delivered to a separate collection point for municipal waste, operating in accordance with the environmental protection regulations.
This is indicated by the symbol of the crossed-out wheeled bin placed on the equipment.

Intended use

The tool is intended for surface work with natural stone.

Power supply

The tool should be connected only to a power supply of the same voltage as indicated on the nameplate, and can only be operated on single-phase AC supply. They are double-insulated and can, therefore, also be used from sockets without earth wire.

Noise

The typical A-weighted noise level determined according to EN62841-2-3:

Model	Sound pressure level (L_{pA}) : (dB(A))	Sound power level (L_{WA}) : (dB(A))	Uncertainty (K) : (dB(A))
PW5000C	88	96	3
PW5000CH	88	96	3

NOTE: The declared noise emission value(s) has been measured in accordance with a standard test method and may be used for comparing one tool with another.

NOTE: The declared noise emission value(s) may also be used in a preliminary assessment of exposure.

⚠***WARNING:*** **Wear ear protection.**

⚠***WARNING:*** **The noise emission during actual use of the power tool can differ from the declared value(s) depending on the ways in which the tool is used especially what kind of workpiece is processed.**

⚠***WARNING:*** **Be sure to identify safety measures to protect the operator that are based on an estimation of exposure in the actual conditions of use (taking account of all parts of the operating cycle such as the times when the tool is switched off and when it is running idle in addition to the trigger time).**

Vibration

The vibration total value (tri-axial vector sum) determined according to EN62841-2-3:

Work mode: stone polishing

Model	Vibration emission ($a_{h,P}$) : (m/s^2)	Uncertainty (K) : (m/s^2)
PW5000C	5.0	1.5
PW5000CH	5.0	1.5

NOTE: The declared vibration total value(s) has been measured in accordance with a standard test method and may be used for comparing one tool with another.

NOTE: The declared vibration total value(s) may also be used in a preliminary assessment of exposure.

⚠***WARNING:*** **The vibration emission during actual use of the power tool can differ from the declared value(s) depending on the ways in which the tool is used especially what kind of workpiece is processed.**

⚠***WARNING:*** **Be sure to identify safety measures to protect the operator that are based on an estimation of exposure in the actual conditions of use (taking account of all parts of the operating cycle such as the times when the tool is switched off and when it is running idle in addition to the trigger time).**

⚠***WARNING:*** The declared vibration emission value is used for main applications of the power tool. However if the power tool is used for other applications, the vibration emission value may be different.

EC Declaration of Conformity

For European countries only

The EC declaration of conformity is included as Annex A to this instruction manual.

SAFETY WARNINGS

General power tool safety warnings

⚠***WARNING:*** **Read all safety warnings, instructions, illustrations and specifications provided with this power tool.** Failure to follow all instructions listed below may result in electric shock, fire and/or serious injury.

Save all warnings and instructions for future reference.

The term "power tool" in the warnings refers to your mains-operated (corded) power tool or battery-operated (cordless) power tool.

Work area safety

1. **Keep work area clean and well lit.** Cluttered or dark areas invite accidents.
2. **Do not operate power tools in explosive atmospheres, such as in the presence of flammable liquids, gases or dust.** Power tools create sparks which may ignite the dust or fumes.
3. **Keep children and bystanders away while operating a power tool.** Distractions can cause you to lose control.

Electrical safety

1. **Power tool plugs must match the outlet. Never modify the plug in any way. Do not use any adapter plugs with earthed (grounded) power tools.** Unmodified plugs and matching outlets will reduce risk of electric shock.
2. **Avoid body contact with earthed or grounded surfaces, such as pipes, radiators, ranges and refrigerators.** There is an increased risk of electric shock if your body is earthed or grounded.
3. **Do not expose power tools to rain or wet conditions.** Water entering a power tool will increase the risk of electric shock.
4. **Do not abuse the cord. Never use the cord for carrying, pulling or unplugging the power tool. Keep cord away from heat, oil, sharp edges or moving parts.** Damaged or entangled cords increase the risk of electric shock.
5. **When operating a power tool outdoors, use an extension cord suitable for outdoor use.** Use of a cord suitable for outdoor use reduces the risk of electric shock.
6. **If operating a power tool in a damp location is unavoidable, use a residual current device (RCD) protected supply.** Use of an RCD reduces the risk of electric shock.
7. **Use of power supply via an RCD with a rated residual current of 30 mA or less is always recommended.**
8. **Power tools can produce electromagnetic fields (EMF) that are not harmful to the user.** However, users of pacemakers and other similar medical devices should contact the maker of their device and/or doctor for advice before operating this power tool.

9. **Do not touch the power plug with wet hands.**
10. **If the cord is damaged, have it replaced by the manufacturer or his agent in order to avoid a safety hazard.**

Personal safety

1. **Stay alert, watch what you are doing and use common sense when operating a power tool. Do not use a power tool while you are tired or under the influence of drugs, alcohol or medication.** A moment of inattention while operating power tools may result in serious personal injury.
2. **Use personal protective equipment. Always wear eye protection.** Protective equipment such as a dust mask, non-skid safety shoes, hard hat or hearing protection used for appropriate conditions will reduce personal injuries.
3. **Prevent unintentional starting. Ensure the switch is in the off-position before connecting to power source and/or battery pack, picking up or carrying the tool.** Carrying power tools with your finger on the switch or energising power tools that have the switch on invites accidents.
4. **Remove any adjusting key or wrench before turning the power tool on.** A wrench or a key left attached to a rotating part of the power tool may result in personal injury.
5. **Do not overreach. Keep proper footing and balance at all times.** This enables better control of the power tool in unexpected situations.
6. **Dress properly. Do not wear loose clothing or jewellery. Keep your hair and clothing away from moving parts.** Loose clothes, jewellery or long hair can be caught in moving parts.
7. **If devices are provided for the connection of dust extraction and collection facilities, ensure these are connected and properly used.** Use of dust collection can reduce dust-related hazards.
8. **Do not let familiarity gained from frequent use of tools allow you to become complacent and ignore tool safety principles.** A careless action can cause severe injury within a fraction of a second.
9. **Always wear protective goggles to protect your eyes from injury when using power tools. The goggles must comply with ANSI Z87.1 in the USA, EN 166 in Europe, or AS/NZS 1336 in Australia/New Zealand. In Australia/New Zealand, it is legally required to wear a face shield to protect your face, too.**

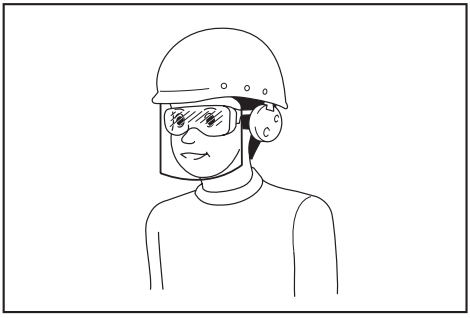

It is an employer's responsibility to enforce the use of appropriate safety protective equipments by the tool operators and by other persons in the immediate working area.

Power tool use and care

1. **Do not force the power tool. Use the correct power tool for your application.** The correct power tool will do the job better and safer at the rate for which it was designed.
2. **Do not use the power tool if the switch does not turn it on and off.** Any power tool that cannot be controlled with the switch is dangerous and must be repaired.
3. **Disconnect the plug from the power source and/or remove the battery pack, if detachable, from the power tool before making any adjustments, changing accessories, or storing power tools.** Such preventive safety measures reduce the risk of starting the power tool accidentally.
4. **Store idle power tools out of the reach of children and do not allow persons unfamiliar with the power tool or these instructions to operate the power tool.** Power tools are dangerous in the hands of untrained users.
5. **Maintain power tools and accessories. Check for misalignment or binding of moving parts, breakage of parts and any other condition that may affect the power tool's operation. If damaged, have the power tool repaired before use.** Many accidents are caused by poorly maintained power tools.
6. **Keep cutting tools sharp and clean.** Properly maintained cutting tools with sharp cutting edges are less likely to bind and are easier to control.
7. **Use the power tool, accessories and tool bits etc. in accordance with these instructions, taking into account the working conditions and the work to be performed.** Use of the power tool for operations different from those intended could result in a hazardous situation.
8. **Keep handles and grasping surfaces dry, clean and free from oil and grease.** Slippery handles and grasping surfaces do not allow for safe handling and control of the tool in unexpected situations.
9. **When using the tool, do not wear cloth work gloves which may be entangled.** The entanglement of cloth work gloves in the moving parts may result in personal injury.

Service

1. **Have your power tool serviced by a qualified repair person using only identical replacement parts.** This will ensure that the safety of the power tool is maintained.
2. **Follow instruction for lubricating and changing accessories.**

Stone polisher safety warnings

Safety warnings common for polishing operations:

1. **This power tool is intended to function as a polisher. Read all safety warnings, instructions, illustrations and specifications provided with this power tool.** Failure to follow all instructions listed below may result in electric shock, fire and/or serious injury.
2. **Operations such as grinding, sanding, wire brushing, hole cutting or cutting-off are not to be performed with this power tool.** Operations for which the power tool was not designed may create a hazard and cause personal injury.

3. **Do not convert this power tool to operate in a way which is not specifically designed and specified by the tool manufacturer.** Such a conversion may result in a loss of control and cause serious personal injury.
4. **Do not use accessories which are not specifically designed and specified by the tool manufacturer.** Just because the accessory can be attached to your power tool, it does not assure safe operation.
5. **The rated speed of the accessory must be at least equal to the maximum speed marked on the power tool.** Accessories running faster than their rated speed can break and fly apart.
6. **The outside diameter and the thickness of your accessory must be within the capacity rating of your power tool.** Incorrectly sized accessories cannot be adequately guarded or controlled.
7. **The dimensions of the accessory mounting must fit the dimensions of the mounting hardware of the power tool.** Accessories that do not match the mounting hardware of the power tool will run out of balance, vibrate excessively and may cause loss of control.
8. **Do not use a damaged accessory. Before each use inspect the accessory such as abrasive wheels for chips and cracks, backing pad for cracks, tear or excess wear, wire brush for loose or cracked wires. If power tool or accessory is dropped, inspect for damage or install an undamaged accessory. After inspecting and installing an accessory, position yourself and bystanders away from the plane of the rotating accessory and run the power tool at maximum no-load speed for one minute.** Damaged accessories will normally break apart during this test time.
9. **Wear personal protective equipment. Depending on application, use face shield, safety goggles or safety glasses. As appropriate, wear dust mask, hearing protectors, gloves and workshop apron capable of stopping small abrasive or workpiece fragments.** The eye protection must be capable of stopping flying debris generated by various applications. The dust mask or respirator must be capable of filtrating particles generated by the particular application. Prolonged exposure to high intensity noise may cause hearing loss.
10. **Keep bystanders a safe distance away from work area. Anyone entering the work area must wear personal protective equipment.** Fragments of workpiece or of a broken accessory may fly away and cause injury beyond immediate area of operation.
11. **Position the cord clear of the spinning accessory.** If you lose control, the cord may be cut or snagged and your hand or arm may be pulled into the spinning accessory.
12. **Never lay the power tool down until the accessory has come to a complete stop.** The spinning accessory may grab the surface and pull the power tool out of your control.
13. **Do not run the power tool while carrying it at your side.** Accidental contact with the spinning accessory could snag your clothing, pulling the accessory into your body.
14. **Regularly clean the power tool's air vents.** The motor's fan will draw the dust inside the housing and excessive accumulation of powdered metal may cause electrical hazards.
15. **Do not operate the power tool near flammable materials.** Sparks could ignite these materials.

Kickback and related warnings:
Kickback is a sudden reaction to a pinched or snagged rotating wheel, backing pad, brush or any other accessory. Pinching or snagging causes rapid stalling of the rotating accessory which in turn causes the uncontrolled power tool to be forced in the direction opposite of the accessory's rotation at the point of the binding. For example, if an abrasive wheel is snagged or pinched by the workpiece, the edge of the wheel that is entering into the pinch point can dig into the surface of the material causing the wheel to climb out or kick out. The wheel may either jump toward or away from the operator, depending on direction of the wheel's movement at the point of pinching. Abrasive wheels may also break under these conditions.
Kickback is the result of power tool misuse and/or incorrect operating procedures or conditions and can be avoided by taking proper precautions as given below.

1. **Maintain a firm grip with both hands on the power tool and position your body and arms to allow you to resist kickback forces. Always use auxiliary handle, if provided, for maximum control over kickback or torque reaction during start-up.** The operator can control torque reactions or kickback forces, if proper precautions are taken.
2. **Never place your hand near the rotating accessory.** Accessory may kickback over your hand.
3. **Do not position your body in the area where power tool will move if kickback occurs.** Kickback will propel the tool in direction opposite to the wheel's movement at the point of snagging.
4. **Use special care when working corners, sharp edges, etc. Avoid bouncing and snagging the accessory.** Corners, sharp edges or bouncing have a tendency to snag the rotating accessory and cause loss of control or kickback.
5. **Do not attach a saw chain woodcarving blade, segmented diamond wheel with a peripheral gap greater than 10 mm or toothed saw blade.** Such blades create frequent kickback and loss of control.

Safety warnings specific for polishing operations:

1. **Do not allow any loose portion of the polishing bonnet or its attachment strings to spin freely. Tuck away or trim any loose attachment strings.** Loose and spinning attachment strings can entangle your fingers or snag on the workpiece.

Additional Safety Warnings:

1. **Make sure the abrasive disc is not contacting the workpiece before the switch is turned on.**
2. **Do not leave the tool running. Operate the tool only when hand-held.**
3. **Observe the instructions of the manufacturer for correct mounting and use of accessories. Handle and store accessories with care.**
4. **Check that the workpiece is properly supported.**

5. **Pay attention that the wheel continues to rotate after the tool is switched off.**
6. **Do not use the tool on any materials containing asbestos.**
7. **Do not use excessively oversized abrasive disc. Follow manufacturers recommendations, when selecting abrasive disc.** Larger abrasive disc extending beyond the pad presents a laceration hazard and may cause snagging, tearing of the disc or kickback.

SAVE THESE INSTRUCTIONS.

⚠*WARNING:* DO NOT let comfort or familiarity with product (gained from repeated use) replace strict adherence to safety rules for the subject product. MISUSE or failure to follow the safety rules stated in this instruction manual may cause serious personal injury.

Important Notes about Mains Connection for 110 Volts, 50-60Hz

⚠*WARNING:* Read and observe these precautions before using the tool. Non-observance of these precautions may lead to personal injuries and damage to the tool!

The tool was built according to the European Standards EN62841-1 (safety of hand-held, motor-driven power tools; here in particular section of power tools with water connection) and EN60309-2 (plugs, receptacles and couplings for industrial applications). When applying these standards, the earth contact position of the plug-in device may only be carried out in "12 o'clock position".

The tool has a plug-in device with a "12 o'clock" earth contact position.

However, since the European Standard EN60309-2 does not provide a differentiation regarding the supply voltage and this earth contact position, there is the possibility to confuse the connection to an isolating transformer with another output voltage (e.g. 230 V). When connecting the tool to an isolating transformer, make absolutely sure to use the correct output voltage (110 V, 50 - 60 Hz).

This tool is designed exclusively for connection to an isolating transformer with an output voltage of 110 V. Due to its use in wet conditions (water connection on the tool), this tool must never be connected to a power supply without an isolating transformer.

Damages caused by inappropriate tampering with the plug-in device are not subject to warranty or legal guarantee claims.

Contact your specialist supplier for an isolating transformer suitable for your tool.

FUNCTIONAL DESCRIPTION

⚠*CAUTION:* Always be sure that the tool is switched off and unplugged before adjusting or checking function on the tool.

Shaft lock

⚠*WARNING:* Never actuate the shaft lock when the spindle is moving. It may cause serious injury or the tool damage.

Press the shaft lock to prevent spindle rotation when installing or removing accessories.
► **Fig.1: 1.** Shaft lock

Switch action

⚠*CAUTION:* Before plugging in the tool, always check to see that the slide switch actuates properly and returns to the "OFF" position when the rear end of the slide switch is depressed.

⚠*CAUTION:* Switch can be locked in the "ON" position for ease of operator comfort during extended use. Apply caution when locking tool in the "ON" position and maintain firm grasp on tool.

To start the tool, press down the rear end of the slide switch and then slide it toward the “I (ON)” position. For continuous operation, press down the front end of the slide switch to lock it.
► **Fig.2: 1.** Slide switch

To stop the tool, press down the rear end of the slide switch so that it returns to the “O (OFF)” position.
► **Fig.3: 1.** Slide switch

Speed adjusting dial

The rotation speed of the tool can be changed by turning the speed adjusting dial. The table below shows the number on the dial and the corresponding rotation speed.
► **Fig.4: 1.** Speed adjusting dial

Number	Speed
1	2,000 min^{-1}
2	2,500 min^{-1}
3	3,000 min^{-1}
4	3,500 min^{-1}
5	4,400 min^{-1}

***NOTICE:* If the tool is operated continuously at low speed for a long time, the motor will get overloaded, resulting in tool malfunction.**

***NOTICE:* The speed adjusting dial can be turned only as far as 5 and back to 1. Do not force it past 5 or 1, or the speed adjusting function may no longer work.**

Constant speed control

Possible to get fine finish, because the rotating speed is kept constantly even under the loaded condition.

Soft start feature

Soft start feature reduces starting reaction.

Overload protector

When the load on the tool exceeds admissible levels, power to the motor is reduced to protect the motor from overheating. When the load returns to admissible levels, the tool will operate as normal.

Opening or closing of water lever

To keep the lever on the tool for water flow open, turn it to the position A where the water passage will be ready. Return it to the position B to close.
► **Fig.5: 1.** Lever **2.** Open **3.** Close

ASSEMBLY

⚠***CAUTION:*** **Always be sure that the tool is switched off and unplugged before carrying out any work on the tool.**

Installing side grip (handle)

⚠***CAUTION:*** **Always be sure that the side grip is installed securely before operation.**

Screw the side grip securely on the position of the tool as shown in the figure.
► **Fig.6**

Installing or removing abrasive disc

1. Remove all dirt or foreign matter from the pad.

2. Screw the pad onto the spindle with pressing the shaft lock.

3. Attach the disc to the pad so carefully that the edges of disc and pad overlap each other without protruding.
► **Fig.7: 1.** Abrasive disc **2.** Pad **3.** Spindle

To remove the abrasive disc, pull off its edge from the pad.
► **Fig.8**

OPERATION

⚠***WARNING:*** **To reduce the risk of electric shock, check the tool's water supply system to ensure there is no damage to the seals ("o" rings) or hoses.** A damaged water supply system may result in abnormal water flow to the tool, which could be dangerous.

⚠***CAUTION:*** **Never switch on the tool when it is in contact with the workpiece, it may cause an injury to operator.**

⚠***CAUTION:*** **Always wear safety goggles or a face shield during operation.**

⚠***CAUTION:*** **ALWAYS hold the tool firmly with one hand on housing and the other on the side grip (handle).**

⚠***CAUTION:*** **Never run the tool without the abrasive disc.** You may seriously damage the pad.

⚠***CAUTION:*** **Be sure to feed water to the abrasive disc during operation.** Failure to do so may cause breakage to the tool.

⚠***CAUTION:*** **The maximum permitted pressure of water supply is 7 bar.**

Polishing operation

Make sure that the cock is closed.
Connect the hose to the tool.
Make sure that water comes out when the water lever is opened.
► **Fig.9**

Turn the tool on and then apply the abrasive disc to the workpiece.
Apply slight pressure only. Excessive pressure will result in poor performance and premature wear to abrasive disc.

MAINTENANCE

⚠***CAUTION:*** **Always be sure that the tool is switched off and unplugged before attempting to perform inspection or maintenance.**

NOTICE: **Never use gasoline, benzine, thinner, alcohol or the like. Discoloration, deformation or cracks may result.**

To maintain product SAFETY and RELIABILITY, repairs, carbon brush inspection and replacement, any other maintenance or adjustment should be performed by Makita Authorized or Factory Service Centers, always using Makita replacement parts.

Air vent cleaning

The tool and its air vents have to be kept clean. Regularly clean the tool's air vents or whenever the vents start to become obstructed.
► **Fig.10: 1.** Exhaust vent **2.** Inhalation vent

OPTIONAL ACCESSORIES

⚠***CAUTION:*** **These accessories or attachments are recommended for use with your Makita tool specified in this manual.** The use of any other accessories or attachments might present a risk of injury to persons. Only use accessory or attachment for its stated purpose.

If you need any assistance for more details regarding these accessories, ask your local Makita Service Center.

- Side grip
- Abrasive disc
- Dust cover attachment
- Pad

NOTE: Some items in the list may be included in the tool package as standard accessories. They may differ from country to country.

ТЕХНИЧЕСКИЕ ХАРАКТЕРИСТИКИ

Модель:		**PW5000C**	**PW5000CH**
Макс. размер рабочей области	Абразивный круг	125 мм	
Резьба шпинделя		M14 или 5/8дюйма (в зависимости от страны)	
Макс. длина шпинделя		23 мм	
Частота вращения без нагрузки (n_0) / Номинальная частота вращения (n)		4 400 мин$^{-1}$	
Общая длина		313 мм	
Масса нетто		2,3–2,6 кг	
Класс безопасности		⧈/II	

- Благодаря нашей постоянно действующей программе исследований и разработок указанные здесь технические характеристики могут быть изменены без предварительного уведомления.
- Технические характеристики могут различаться в зависимости от страны.
- Масса может отличаться в зависимости от дополнительного оборудования. В таблице представлены комбинации с наибольшей и наименьшей массой в соответствии с процедурой EPTA 01/2014.

Символы

Ниже приведены символы, которые могут использоваться для обозначения оборудования. Перед использованием убедитесь в том, что вы понимаете их значение.

	Прочитайте руководство по эксплуатации.
	Надевайте защитные очки.
	Во время работы обязательно держите инструмент двумя руками.
	ДВОЙНАЯ ИЗОЛЯЦИЯ



Только для стран ЕС
В связи с наличием в оборудовании опасных компонентов использованное электрическое и электронное оборудование может оказывать негативное влияние на окружающую среду и здоровье человека.
Не выбрасывайте электрические и электронные приборы вместе с бытовыми отходами!
В соответствии с директивой ЕС по утилизации отходов электрического и электронного оборудования и ее адаптацией к национальному законодательству, использованное электрическое и электронное оборудование должно отдельно собираться и доставляться на пункт раздельного сбора коммунальных отходов, работающем с соблюдением правил охраны окружающей среды.
Это обозначено символом в виде перечеркнутого мусорного контейнера на колесах, нанесенным на оборудование.

Назначение

Данный инструмент предназначен для поверхностной обработки натурального камня.

Источник питания

Данный инструмент должен подключаться к источнику питания с напряжением, соответствующим напряжению, указанному на идентификационной пластине, и может работать только от однофазного источника переменного тока. Он имеет двойную изоляцию и поэтому может подключаться к розеткам без заземления.

Шум

Типичный уровень взвешенного звукового давления (A), измеренный в соответствии с EN62841-2-3:

Модель	**Уровень звукового давления (L_{pA}): (дБ (A))**	**Уровень звуковой мощности (L_{WA}): (дБ (A))**	**Погрешность (K): (дБ (A))**
PW5000C	88	96	3
PW5000CH	88	96	3

ПРИМЕЧАНИЕ: Заявленное значение распространения шума измерено в соответствии со стандартной методикой испытаний и может быть использовано для сравнения инструментов.

ПРИМЕЧАНИЕ: Заявленное значение распространения шума можно также использовать для предварительных оценок воздействия.

⚠***ОСТОРОЖНО:*** **Используйте средства защиты слуха.**

⚠***ОСТОРОЖНО:*** **Распространение шума во время фактического использования электроинструмента может отличаться от заявленного значения в зависимости от способа применения инструмента и в особенности от типа обрабатываемой детали.**

⚠***ОСТОРОЖНО:*** **Обязательно определите меры безопасности для защиты оператора, основанные на оценке воздействия в реальных условиях использования (с учетом всех этапов рабочего цикла, таких как выключение инструмента, работа без нагрузки и включение).**

Вибрация

Суммарное значение вибрации (сумма векторов по трем осям), определенное в соответствии с EN62841-2-3:

Рабочий режим: полировка камня

Модель	**Распространение вибрации ($a_{h,P}$) : (м/с^2)**	**Погрешность (K): (м/с^2)**
PW5000C	5,0	1,5
PW5000CH	5,0	1,5

ПРИМЕЧАНИЕ: Заявленное общее значение распространения вибрации измерено в соответствии со стандартной методикой испытаний и может быть использовано для сравнения инструментов.

ПРИМЕЧАНИЕ: Заявленное общее значение распространения вибрации можно также использовать для предварительных оценок воздействия.

⚠***ОСТОРОЖНО:*** **Распространение вибрации во время фактического использования электроинструмента может отличаться от заявленного значения в зависимости от способа применения инструмента и в особенности от типа обрабатываемой детали.**

⚠***ОСТОРОЖНО:*** **Обязательно определите меры безопасности для защиты оператора, основанные на оценке воздействия в реальных условиях использования (с учетом всех этапов рабочего цикла, таких как выключение инструмента, работа без нагрузки и включение).**

⚠***ОСТОРОЖНО:*** Заявленное значение распространения вибрации относится к основным операциям, выполняемым с помощью электроинструмента. Однако если электроинструмент используется для других целей, уровень вибрации может отличаться.

Декларация о соответствии ЕС

Только для европейских стран

Декларация о соответствии ЕС включена в руководство по эксплуатации (Приложение А).

МЕРЫ БЕЗОПАСНОСТИ

Общие рекомендации по технике безопасности для электроинструментов

⚠***ОСТОРОЖНО:*** **Ознакомьтесь со всеми представленными инструкциями по технике безопасности, указаниями, иллюстрациями и техническими характеристиками, прилагаемыми к данному электроинструменту.** Несоблюдение каких-либо инструкций, указанных ниже, может привести к поражению электрическим током, пожару и/или серьезной травме.

Сохраните брошюру с инструкциями и рекомендациями для дальнейшего использования.

Термин "электроинструмент" в предупреждениях относится ко всему инструменту, работающему от сети (с проводом) или на аккумуляторах (без провода).

Безопасность в месте выполнения работ

1. **Рабочее место должно быть чистым и хорошо освещенным.** Захламление и плохое освещение могут стать причиной несчастных случаев.
2. **Не пользуйтесь электроинструментом во взрывоопасной атмосфере, например в присутствии легко воспламеняющихся жидкостей, газов или пыли.** При работе электроинструмента возникают искры, которые могут привести к воспламенению пыли или газов.
3. **При работе с электроинструментом не допускайте детей или посторонних к месту выполнения работ.** Не отвлекайтесь во время работы, так как это приведет к потере контроля над электроинструментом.

Электробезопасность

1. **Вилка электроинструмента должна соответствовать сетевой розетке. Запрещается вносить какие-либо изменения в конструкцию вилки. Для электроинструмента с заземлением запрещается использовать переходники.** Розетки и вилки, не подвергавшиеся изменениям, снижают риск поражения электрическим током.
2. **Избегайте контакта участков тела с заземленными поверхностями, такими как трубы, радиаторы, батареи отопления и холодильники.** При контакте тела с заземленными предметами увеличивается риск поражения электрическим током.
3. **Не подвергайте электроинструмент воздействию дождя или влаги.** Попадание воды в электроинструмент повышает риск поражения электрическим током.
4. **Аккуратно обращайтесь со шнуром питания. Запрещается использовать шнур питания для переноски, перемещения или извлечения вилки из розетки. Располагайте шнур на расстоянии от источников тепла, масла, острых краев и движущихся деталей.** Поврежденные или запутанные сетевые шнуры увеличивают риск поражения электрическим током.
5. **При использовании электроинструмента вне помещения используйте удлинитель, подходящий для этих целей.** Использование соответствующего шнура снижает риск поражения электрическим током.
6. **Если электроинструмент приходится эксплуатировать в сыром месте, используйте линию электропитания, которая защищена устройством, срабатывающим от остаточного тока (RCD).** Использование RCD снижает риск поражения электротоком.
7. **Рекомендуется использовать питание через RCD с номинальным остаточным током 30 мА или менее.**
8. **Электроинструмент может создавать электромагнитные поля (EMF), которые не представляют опасности для пользователя.** Однако пользователям с кардиостимуляторами и другими аналогичными медицинскими устройствами следует обратиться к производителю устройства и/или врачу перед началом эксплуатации инструмента.
9. **Не прикасайтесь к разъему электропитания мокрыми руками.**
10. **Во избежание угрозы безопасности, в случае повреждения кабеля его необходимо заменить в мастерской изготовителя.**

Личная безопасность

1. **При использовании электроинструмента будьте бдительны, следите за тем, что вы делаете, и руководствуйтесь здравым смыслом. Не пользуйтесь электроинструментом, если вы устали, находитесь под воздействием наркотиков, алкоголя или лекарственных препаратов.** Даже мгновенная невнимательность при использовании электроинструмента может привести к серьезной травме.
2. **Используйте индивидуальные средства защиты. Всегда надевайте защитные очки.** Такие средства индивидуальной защиты, как маска от пыли, защитная нескользящая обувь, каска или наушники, используемые в соответствующих условиях, позволяют снизить риск получения травмы.
3. **Не допускайте случайного запуска. Прежде чем подсоединять инструмент к источнику питания и/или аккумуляторной батарее, поднимать или переносить инструмент, убедитесь, что переключатель находится в выключенном положении.** Переноска электроинструмента с пальцем на выключателе или подача питания на инструмент с включенным выключателем может привести к несчастному случаю.
4. **Перед включением электроинструмента снимите с него все регулировочные инструменты и гаечные ключи.** Гаечный или регулировочный ключ, оставшийся закрепленным на вращающейся детали, может привести к травме.
5. **При эксплуатации устройства не тянитесь. Всегда сохраняйте устойчивое положение и равновесие.** Это позволит лучше управлять электроинструментом в непредвиденных ситуациях.
6. **Одевайтесь соответствующим образом. Не надевайте свободную одежду или украшения. Ваши волосы и одежда должны всегда находиться на расстоянии от движущихся деталей.** Свободная одежда, украшения или длинные волосы могут попасть в движущиеся детали устройства.
7. **Если электроинструмент оборудован системой удаления и сбора пыли, убедитесь, что она подключена и используется соответствующим образом.** Использование пылесборника снижает вероятность возникновения рисков, связанных с пылью.
8. **Не переоценивайте свои возможности и не пренебрегайте правилами техники безопасности, даже если вы часто работаете с инструментом.** Небрежное обращение с инструментом может стать причиной серьезной травмы за доли секунды.
9. **Во время работы с электроинструментом всегда надевайте защитные очки. Очки должны соответствовать ANSI Z87.1 для США, EN 166 для Европы, или AS/NZS 1336 для Австралии и Новой Зеландии. В Австралии и Новой Зеландии оператор также обязан носить защитную маску.**

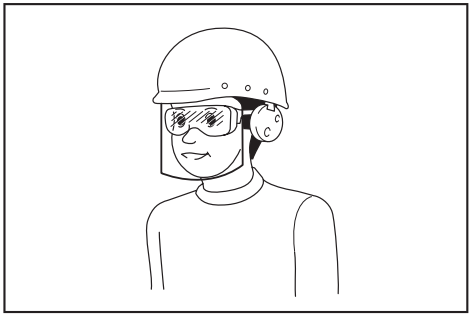

Ответственность за использование средств защиты операторами и другим персоналом вблизи рабочей зоны возлагается на работодателя.

Эксплуатация и обслуживание электроинструмента

1. **Не прилагайте излишних усилий к электроинструменту. Используйте инструмент, соответствующий выполняемой вами работе.** Правильно подобранный электроинструмент позволит выполнить работу лучше и безопаснее с производительностью, на которую он рассчитан.
2. **Не пользуйтесь электроинструментом с неисправным выключателем.** Любой электроинструмент с неисправным выключателем опасен и должен быть отремонтирован.
3. **Перед выполнением регулировок, сменой принадлежностей или хранением электроинструмента всегда отключайте его от источника питания и/или от аккумулятора или снимайте аккумулятор, если он является съемным.** Такие превентивные меры предосторожности снижают риск случайного включения электроинструмента.
4. **Храните электроинструменты в местах, недоступных для детей, и не позволяйте лицам, не знакомым с работой такого инструмента или не прочитавшим данные инструкции, пользоваться им.** Электроинструмент опасен в руках неопытных пользователей.
5. **Поддерживайте электроинструмент и дополнительные принадлежности в надлежащем состоянии. Убедитесь в соосности, отсутствии деформаций движущихся узлов, поломок каких-либо деталей или других дефектов, которые могут повлиять на работу электроинструмента. Если инструмент поврежден, отремонтируйте его перед использованием.** Большое число несчастных случаев происходит из-за плохого ухода за электроинструментом.
6. **Режущий инструмент всегда должен быть острым и чистым.** Соответствующее обращение с режущим инструментом, имеющим острые режущие кромки, делает его менее подверженным деформациям, что позволяет лучше управлять им.
7. **Используйте электроинструмент, принадлежности, приспособления и насадки в соответствии с данными инструкциями и в целях, для которых он предназначен, учитывая при этом условия и вид выполняемой работы.** Использование электроинструмента не по назначению может привести к возникновению опасной ситуации.
8. **Рукоятки инструмента и специальные изолированные поверхности всегда должны быть сухими и чистыми и не содержать следов масла или смазки.** Скользкие рукоятки и специальные поверхности препятствуют соблюдению рекомендаций по технике безопасности в экстренных ситуациях.
9. **При использовании инструмента не надевайте рабочие перчатки, ткань которых инструмент может затянуть.** Затягивание ткани рабочих перчаток в движущиеся части инструмента может привести к травме.

Сервисное обслуживание

1. **Сервисное обслуживание электроинструмента должно проводиться только квалифицированным специалистом по ремонту и только с использованием идентичных запасных частей.** Это позволит обеспечить безопасность электроинструмента.
2. **Следуйте инструкциям по смазке и замене принадлежностей.**

Правила техники безопасности при эксплуатации полировальной шлифмашины для обработки камня

Общие инструкции по технике безопасности, относящиеся к операциям полировки:

1. **Данный электроинструмент предназначен для работы в качестве полировальной шлифмашины. Ознакомьтесь со всеми инструкциями по технике безопасности, указаниями, иллюстрациями и техническими характеристиками, прилагаемыми к этому электроинструменту.** Несоблюдение всех указанных далее инструкций может привести к удару электрическим током, пожару и (или) тяжелым травмам.
2. **Не следует пользоваться данным электроинструментом для выполнения таких операций, как грубая шлифовка, прошкуривание, обтачивание, очистка проволочными щетками, вырезка отверстий или резка.** Использование электроинструмента не по назначению может привести к опасной ситуации и стать причиной травмы.
3. **Не перепрофилируйте данный электроинструмент в целях выполнения операций, для которых он не предназначен и которые не предусмотрены его производителем.** Такое перепрофилирование может привести к потере контроля с причинением тяжелой травмы.
4. **Не используйте насадки других производителей, не предназначенные для данного инструмента и не указанные его производителем.** Даже если такую насадку удастся закрепить на электроинструменте, это не обеспечит безопасность его эксплуатации.
5. **Номинальная скорость насадки должна быть как минимум равна максимальной скорости, обозначенной на электроинструменте.** При вращении насадки со скоростью выше номинальной она может разломиться на части.
6. **Внешний диаметр и толщина насадки должны соответствовать номинальной мощности электроинструмента.** Неверно подобранные по размеру насадки не гарантируют безопасности и точности управления.
7. **Размеры крепления насадки должны соответствовать размерам крепежного приспособления электроинструмента.** Установка насадок, не соответствующих крепежному приспособлению электроинструмента, приведет к разбалансировке, чрезмерной вибрации и возможной потере контроля.

8. **Не используйте поврежденные насадки. Перед каждым использованием насадок типа абразивных дисков проверяйте их на наличие сколов и трещин, проверяйте подошвы на наличие трещин, задиров или чрезмерного износа, а проволочные щетки – на наличие выпавших или сломанных кусков проволоки. В случае падения электроинструмента или насадки убедитесь в отсутствии на них повреждений или установите неповрежденную насадку. После осмотра и установки насадки включите электроинструмент на максимальной скорости без нагрузки на одну минуту; при этом следите, чтобы вы сами и окружающие находились на безопасном расстоянии от плоскости вращения принадлежности.** Поврежденная насадка обычно ломается в течение такого пробного периода.
9. **Используйте индивидуальные средства защиты. В зависимости от выполняемых операций используйте защитную маску или защитные очки. При необходимости надевайте респиратор, средство защиты органов слуха, перчатки и рабочий фартук для защиты от мелких частиц абразивных материалов или обрабатываемой детали.** Средства защиты органов зрения должны предохранять от летящих фрагментов, образующихся при использовании инструмента в различных целях. Пылезащитная маска или респиратор должны обеспечивать фильтрацию частиц, образующихся при использовании инструмента в конкретных целях. Продолжительное воздействие сильного шума может вызвать потерю слуха.
10. **Посторонние лица должны находиться на безопасном расстоянии от рабочей зоны. Любой приближающийся к рабочему месту человек должен предварительно надеть индивидуальные средства защиты.** Фрагменты обрабатываемой детали или сломавшейся насадки могут разлететься и причинить травму даже на значительном удалении от рабочего места.
11. **Располагайте шнур на расстоянии от вращающейся насадки.** В случае потери контроля над инструментом возможно случайное разрезание или повреждение шнура, а также затягивание руки вращающейся насадкой.
12. **Ни в коем случае не кладите электроинструмент до полной остановки насадки.** Вращающаяся насадка может коснуться поверхности и вывести электроинструмент из-под контроля.
13. **Не включайте электроинструмент во время переноски.** Случайный контакт с вращающейся насадкой может привести к защемлению одежды и притягиванию насадки к телу.
14. **Регулярно прочищайте вентиляционные отверстия электроинструмента.** Вентилятор электродвигателя засасывает пыль внутрь корпуса, а значительные скопления металлической пыли могут привести к поражению электрическим током.
15. **Не используйте электроинструмент вблизи легковоспламеняющихся материалов.** Эти материалы могут воспламениться от искр.

Отдача и соответствующие предупреждения:
Отдача – это мгновенная реакция на неожиданное застопоривание вращающегося диска, подошвы, щетки или другой принадлежности. Зажимание или застопоривание вызывает резкий останов вращающейся принадлежности, что, в свою очередь, приводит к неконтролируемому рывку электроинструмента в направлении, противоположном вращению принадлежности в момент застревания.
Например, если абразивный диск зажимается или прихватывается деталью, то край диска, находящийся в точке заклинивания, может углубиться в поверхность детали, что приведет к выкатыванию или выскакиванию диска. Диск может совершить рывок в направлении оператора или обратно, в зависимости от направления движения диска в точке заклинивания. Также в этих условиях абразивные диски могут разламываться.
Отдача – это результат неправильного использования электроинструмента и/или неправильных методов или условий работ, чего можно избежать, соблюдая нижеуказанные меры предосторожности.

1. **Крепко держите электроинструмент обеими руками и располагайте свое тело и руки так, чтобы можно было сопротивляться силам отдачи. Обязательно пользуйтесь вспомогательной рукояткой (при наличии), чтобы обеспечить максимальный контроль над отдачей или крутящим моментом во время пуска.** Оператор способен справиться с крутящим моментом и силами отдачи при условии соблюдения соответствующих мер безопасности.
2. **Ни в коем случае не располагайте руки вблизи вращающейся насадки.** При отдаче насадка может задеть руки.
3. **Не становитесь на возможной траектории движения электроинструмента в случае отдачи.** При отдаче инструмент сместится в направлении, противоположном вращению диска в момент застревания.
4. **Соблюдайте особую осторожность при обработке углов, острых краев и т. п. Не допускайте подпрыгивания и защемления насадки.** Углы, острые края и подпрыгивание способствуют защемлению вращающейся насадки, которое приводит к выходу из-под контроля или отдаче.
5. **Не устанавливайте на инструмент пильную цепь, принадлежность для резьбы по дереву, сегментированный алмазный диск с периферийным зазором более 10 мм или пильный диск.** Такие диски часто дают отдачу и приводят к потере контроля.

Специальные инструкции по технике безопасности, относящиеся к операциям полировки:

1. **Не допускайте свободного вращения незакрепленных участков полирующей насадки или ее крепежной шнуровки. Уберите внутрь или обрежьте все незакрепленные части крепежной шнуровки.** Незакрепленные и вращающиеся части крепежной шнуровки могут обвить пальцы или зацепиться за обрабатываемую деталь.

Дополнительные правила техники безопасности:

1. **Перед включением убедитесь в том, что абразивный круг не касается обрабатываемой детали.**
2. **Не оставляйте работающий инструмент без присмотра. Включайте инструмент только тогда, когда он находится в руках.**
3. **Соблюдайте инструкции изготовителя по правильной установке и использованию принадлежностей. Бережно обращайтесь с принадлежностями и аккуратно храните их.**
4. **Убедитесь, что обрабатываемая деталь имеет надлежащую опору.**
5. **Обратите внимание на то, что диск будет некоторое время вращаться после выключения инструмента.**
6. **Не используйте инструмент на любых материалах, содержащих асбест.**
7. **Не пользуйтесь абразивным кругом слишком большого размера. При выборе абразивного круга следуйте рекомендациям производителя.** Увеличенный размер абразивного круга, выступающего за края опорной пластины, может привести к разрыву, застреванию, разрушению круга или отдаче.

СОХРАНИТЕ ДАННЫЕ ИНСТРУКЦИИ.

⚠*ОСТОРОЖНО:* НЕ ДОПУСКАЙТЕ, чтобы удобство или опыт эксплуатации данного устройства (полученный от многократного использования) доминировали над строгим соблюдением правил техники безопасности при обращении с этим устройством. НЕПРАВИЛЬНОЕ ИСПОЛЬЗОВАНИЕ инструмента или несоблюдение правил техники безопасности, указанных в данном руководстве, может привести к тяжелой травме.

Важные замечания о подключении к сети электропитания 110 Вольт, 50-60 Гц

⚠*ОСТОРОЖНО:* Перед началом использования инструмента ознакомьтесь с этими мерами предосторожности и соблюдайте их в процессе эксплуатации. Несоблюдение этих мер предосторожности может привести к травмам и повреждению инструмента!

Инструмент изготовлен согласно Европейским стандартам EN62841-1 (безопасность, ручных и механических электроинструментов; в данном случае — конкретному разделу, касающемуся электроинструментов с подключением к водопроводу) и EN60309-2 (штепсельные вилки, розетки и соединительные элементы промышленного назначения). При применении этих стандартов положение заземляющего контакта съемного устройства может быть реализовано только в качестве "положения на 12 часов".

Данный инструмент имеет съемное устройство с заземляющим контактом в положении "на 12 часов".

Однако поскольку Европейский стандарт EN60309-2 не предусматривает дифференциации в отношении напряжения питания и данного положения заземляющего контакта, существует возможность ошибочного подключения к разделительному трансформатору с другим выходным напряжением (например, 230 В). При подключении данного инструмента к разделительному трансформатору необходимо полностью убедиться в использовании надлежащего выходного напряжения (110 В, 50 - 60 Гц).

Данный инструмент предназначен исключительно для подключения к разделительному трансформатору с выходным напряжением 110 В. В связи с его использованием в условиях повышенной влажности (подключение инструмента к водопроводу) данный инструмент ни в коем случае не следует подключать к источнику питания без разделительного трансформатора.

Повреждения, вызванные посторонним вмешательством в съемное устройство, не покрываются гарантией и не являются гарантийными случаями с юридической точки зрения.

За разделительным трансформатором, подходящим для вашего инструмента, обращайтесь к ближайшему специализированному поставщику.

ОПИСАНИЕ РАБОТЫ

ВНИМАНИЕ: **Перед регулировкой или проверкой функций инструмента обязательно убедитесь, что он выключен и его вилка вынута из розетки.**

Фиксатор вала

ОСТОРОЖНО: **Ни в коем случае не задействуйте фиксатор вала при вращающемся шпинделе.** Это может вызвать тяжелую травму или вывести инструмент из строя.

Нажмите на фиксатор вала для предотвращения вращения шпинделя при установке или снятии дополнительных принадлежностей.

► **Рис.1: 1.** Фиксатор вала

Действие выключателя

ВНИМАНИЕ: **Перед включением инструмента в розетку электропитания обязательно убедитесь, что ползунковый переключатель работает надлежащим образом и возвращается в положение "ВЫКЛ." при нажатии на его заднюю часть.**

ВНИМАНИЕ: **В случае продолжительной работы для удобства оператора переключатель можно зафиксировать в положении "ВКЛ.". Соблюдайте осторожность при фиксации инструмента в положении "ВКЛ." и крепко удерживайте инструмент.**

Для запуска инструмента нажмите на заднюю часть ползункового переключателя, после чего передвиньте его в положение "I (ВКЛ.)".
Для непрерывной работы нажмите на переднюю часть ползункового переключателя, чтобы зафиксировать его.

► **Рис.2: 1.** Ползунковый переключатель

Для остановки инструмента нажмите на заднюю часть ползункового переключателя, чтобы он вернулся в положение "O (ВЫКЛ.)".

► **Рис.3: 1.** Ползунковый переключатель

Поворотный регулятор скорости

Скорость вращения инструмента можно настраивать, поворачивая регулятор скорости. В таблице ниже приведены порядковые номера регулировок и соответствующая им скорость вращения.

► **Рис.4: 1.** Поворотный регулятор скорости

Цифра	Скорость
1	2 000 мин$^{-1}$
2	2 500 мин$^{-1}$
3	3 000 мин$^{-1}$
4	3 500 мин$^{-1}$
5	4 400 мин$^{-1}$

ПРИМЕЧАНИЕ: **Если инструментом пользоваться непрерывно на низкой скорости в течение продолжительного времени, двигатель будет перегружен, что приведет к поломке инструмента.**

ПРИМЕЧАНИЕ: **Диск регулировки скорости можно поворачивать только до цифры 5 и обратно до 1. Не применяйте силу для поворота диска за пределы значений 5 или 1, так как это может привести к отказу функции регулирования скорости.**

Контроль постоянной скорости

Позволяет выполнять тонкую отделку, так как скорость вращения поддерживается на постоянном уровне даже в условиях нагрузки.

Функция плавного запуска

Функция плавного запуска снижает начальный рывок инструмента.

Устройство защиты от перегрузки

Если нагрузка на инструмент превышает допустимые пределы, подача питания на электродвигатель снижается для предотвращения его перегрева. Когда нагрузка вновь возвращается в допустимые пределы, инструмент возобновляет нормальную работу.

Открытие или закрытие рычага подачи воды

Для удержания рычага для подачи воды к инструменту открытым поверните его в положение A, когда водяной канал будет готов.
Для закрытия переведите его обратно в положение B.

► **Рис.5: 1.** Рычаг **2.** Направление открытия **3.** Направление закрытия

СБОРКА

ВНИМАНИЕ: **Перед проведением каких-либо работ с инструментом обязательно проверяйте, что инструмент выключен, а шнур питания вынут из розетки.**

Установка боковой ручки (рукоятки)

ВНИМАНИЕ: **Перед работой всегда проверяйте надежность крепления боковой ручки.**

Прочно закрепите боковую ручку на месте винтом, как показано на рисунке.

► **Рис.6**

Установка или снятие абразивного круга

1. Полностью очистите опорную пластину от грязи или посторонних частиц.

2. Наверните опорную пластину на шпиндель, нажимая на фиксатор вала.

3. Осторожно прикрепите диск к опорной пластине таким образом, чтобы края диска и опорной пластины перекрывали друг друга, не выступая.

► **Рис.7:** **1.** Абразивный круг **2.** Опорная пластина **3.** Шпиндель

Чтобы снять абразивный круг, стяните его за край с опорной пластины.

► **Рис.8**

ЭКСПЛУАТАЦИЯ

⚠***ОСТОРОЖНО:*** **Для снижения риска поражения электрическим током проверьте систему подачи воды инструмента, чтобы убедиться в отсутствии повреждения уплотнений (уплотнительных колец) или шлангов.** Повреждение системы подачи воды может привести к нарушению поступления воды к инструменту, что может представлять опасность.

⚠***ВНИМАНИЕ:*** **Запрещается включать инструмент, если он касается обрабатываемого изделия. Это может стать причиной травмы оператора.**

⚠***ВНИМАНИЕ:*** **Во время выполнения операции всегда надевайте защитные очки или защитную маску.**

⚠***ВНИМАНИЕ:*** **ВСЕГДА крепко держите инструмент, положив одну руку на корпус, а вторую - на боковую ручку (рукоятку).**

⚠***ВНИМАНИЕ:*** **Ни в коем случае не запускайте инструмент без абразивного круга.** Это может привести к серьезному повреждению опорной пластины.

⚠***ВНИМАНИЕ:*** **Во время работы обеспечьте подачу воды к абразивному кругу.** Несоблюдение этого требования может привести к поломке инструмента.

⚠***ВНИМАНИЕ:*** **Максимально допустимое давление в системе подачи воды составляет 7 бар.**

Полировка

Убедитесь, что кран закрыт.
Подсоедините шланг к инструменту.
После открытия рычага подачи воды убедитесь в поступлении воды.

► **Рис.9**

Включите инструмент и приложите абразивный круг к обрабатываемой детали.
Не надавливайте на инструмент слишком сильно. Чрезмерное давление приведет к снижению рабочих параметров и преждевременному износу абразивного круга.

ОБСЛУЖИВАНИЕ

⚠***ВНИМАНИЕ:*** **Перед проверкой или проведением техобслуживания убедитесь, что инструмент выключен, а штекер отсоединен от розетки.**

ПРИМЕЧАНИЕ: **Запрещается использовать бензин, растворители, спирт и другие подобные жидкости. Это может привести к обесцвечиванию, деформации и трещинам.**

Для обеспечения БЕЗОПАСНОСТИ и НАДЕЖНОСТИ изделия ремонт, проверка и замена угольных щеток и любые другие работы по техобслуживанию или регулировке должны осуществляться в уполномоченных сервис-центрах Makita с использованием запасных частей только производства компании Makita.

Очистка вентиляционного отверстия

Инструмент и его вентиляционные отверстия должны содержаться в чистоте. Производите регулярную очистку вентиляционных отверстий инструмента или очищайте их в случае засорения.

► **Рис.10:** **1.** Вытяжное отверстие **2.** Впускное вентиляционное отверстие

ДОПОЛНИТЕЛЬНЫЕ ПРИНАДЛЕЖНОСТИ

⚠***ВНИМАНИЕ:*** **Данные принадлежности или приспособления рекомендуются для использования с инструментом Makita, указанным в настоящем руководстве.** Использование других принадлежностей или приспособлений может привести к получению травмы. Используйте принадлежность или приспособление только по указанному назначению.

Если вам необходимо содействие в получении дополнительной информации по этим принадлежностям, свяжитесь с вашим сервис-центром Makita.

- Боковая ручка
- Абразивный круг
- Пылезащитная крышка
- Опорная пластина

ПРИМЕЧАНИЕ: Некоторые элементы списка могут входить в комплект инструмента в качестве стандартных приспособлений. Они могут отличаться в зависимости от страны.

ТЕХНИКАЛЫҚ СИПАТТАМАЛАРЫ

Үлгі:		PW5000C	PW5000CH
Макс. өнімділігі	Ысқыш диск	125 мм	
Шпиндель ойығы		M14 немесе 5/8" (елге байланысты)	
Шпиндельдің макс. ұзындығы		23 мм	
Жүктемесіз жылдамдығы (n_0) / номиналды жылдамдығы (n)		4 400 мин$^{-1}$	
Жалпы ұзындығы		313 мм	
Таза салмағы		2,3 - 2,6 кг	
Қауіпсіздік класы		⧈/II	

- Зерттеу мен әзірлеудің үздіксіз бағдарламасына байланысты осы құжаттағы техникалық сипаттамалар ескертусіз өзгертілуі мүмкін.
- Техникалық сипаттамалары әр елде әр түрлі болуы мүмкін.
- Өнімнің салмағы қондырма(лар)ға байланысты әр түрлі болуы мүмкін. EPTA 01/2014 процедурасы бойынша ең жеңіл және ең ауыр комбинация кестеде көрсетілген.

Белгілер

Төменде жабдықта пайдаланылуы мүмкін белгілер көрсетілген. Пайдалану алдында олардың мағынасын түсініп алыңыз.



Пайдалану жөніндегі нұсқаулықты оқып шығыңыз.



Қауіпсіздік көзілдірігін тағыңыз.



Міндетті түрде екі қолмен жұмыс істеңіз.



ҚОС ҚАБАТТЫ ОҚШАУЛАУ



Тек ЕО елдеріне арналған
Жабдықта қауіпті құрамдастардың болуына байланысты пайдаланылатын электрлік және электрондық жабдықтар қоршаған ортаға және адам денсаулығына кері әсерін тигізуі мүмкін. Электрлік және электрондық құрылғыларды тұрмыстық қалдықтармен бірге тастауға болмайды!
Электрлік және электрондық жабдықтардың қалдықтары бойынша Еуропалық директиваға және оны ұлттық заңнамаға бейімдеуге сәйкес, пайдаланылған электрлік және электрондық жабдықтарды бөлек жинап, қоршаған ортаны қорғау ережелеріне сәйкес жұмыс істейтін тұрмыстық қалдықтарды жинау пунктіне жеткізу керек.
Бұл жабдыққа орналастырылған айқас сызықпен сызылған дөңгелекті қосыс жәшігінің белгісі арқылы көрсетіледі.

Қолдану мақсаты

Бұл құрал табиғи тастардың беттерін өңдеуге арналған.

Қуат көзі

Құрал ақпараттық тақтайшада көрсетілген кернеумен бірдей қуат көзіне қосылуы керек және тек бір фазалы АТ көзімен жұмыс істеуі керек. Олардың қос қабатты оқшауламасы бар болғандықтан, жерге тұйықталмаған розеткаларды пайдалануға болады.

Шу

EN62841-2-3 стандартына сай анықталған стандартты А-өлшенген шу деңгейі:

Үлгісі	Дыбыс қысымының деңгейі (L_{pA}) : (дБА)	Дыбыс қуатының деңгейі (L_{WA}) : (дБА)	Дәлсіздік (K) : (дБА)
PW5000C	88	96	3
PW5000CH	88	96	3

ЕСКЕРТПЕ: Шудың жарияланған таралу мән(дер)і стандартты сынау әдісіне сәйкес өлшенген және оны бір құралды екінші құралмен салыстыру үшін пайдалануға болады.

ЕСКЕРТПЕ: Жарияланған шуды сондай-ақ әсерді алдын ала бағалау үшін пайдалануға болады.

⚠***ЕСКЕРТУ:*** **Қорғаныс құлаққабын киіңіз.**

⚠***ЕСКЕРТУ:*** **Электрлік құралды іс жүзінде пайдалану кезіндегі шудың таралу мәні құралдың пайдалану әдісіне, әсіресе қандай дайындама өңделгеніне байланысты жарияланған мәнінен өзгеше болуы мүмкін.**

⚠***ЕСКЕРТУ:*** **Іс жүзінде пайдалану кезіндегі әсерді бағалау негізінде операторды қорғау үшін қауіпсіздік шараларын анықтаңыз (құралдың өшірілген уақыты және бос жүріс уақытын қоса алғанда, іске қосылу уақыты сияқты барлық жұмыс циклдерін ескеру керек).**

Діріл

EN62841-2-3 сәйкес анықталған дірілдің жалпы мәні (үш осьтік векторлық сома):

Жұмыс режимі: тасты жылтырату

Үлгісі	Дірілдің таралуы ($a_{h,P}$) : (м/с^2)	Дәлсіздік (K) : (м/с^2)
PW5000C	5,0	1,5
PW5000CH	5,0	1,5

ЕСКЕРТПЕ: Дірілдің жарияланған жалпы мән(дер)і стандартты сынау әдісіне сәйкес өлшенген және оны бір құралды екінші құралмен салыстыру үшін пайдалануға болады.

ЕСКЕРТПЕ: Сондай-ақ дірілдің жарияланған жалпы мән(дер)ін әсерді алдын ала бағалау үшін пайдалануға болады.

⚠***ЕСКЕРТУ:*** **Электрлік құралды іс жүзінде пайдалану кезіндегі дірілдің мәні құралдың пайдалану әдісіне, әсіресе қандай дайындама өңделгеніне байланысты жарияланған мән(дер)інен өзгеше болуы мүмкін.**

⚠***ЕСКЕРТУ:*** **Іс жүзінде пайдалану кезіндегі әсерді бағалау негізінде операторды қорғау үшін қауіпсіздік шараларын анықтаңыз (құралдың өшірілген уақыты және бос жүріс уақытын қоса алғанда, іске қосылу уақыты сияқты барлық жұмыс циклдерін ескеру керек).**

⚠***ЕСКЕРТУ:*** Электр құралының негізгі жұмыс түрлеріне мәлімделген діріл шығысы мәні пайдаланылады. Дегенмен, егер электр құралы басқа жұмыс түрлері үшін пайдаланылса, діріл шығысы мәні өзгеруі мүмкін.

ЕС сәйкестік декларациясы

Тек Еуропа елдеріне арналған

ЕС сәйкестік декларациясы осы пайдалану жөніндегі нұсқаулықтың А қосымшасы ретінде қосылған.

ҚАУІПСІЗДІК БОЙЫНША ЕСКЕРТУЛЕР

Электрлік құралдың жалпы қауіпсіздік ескертулері

⚠***ЕСКЕРТУ:*** **Осы электрлік құралмен бірге берілген қауіпсіздік ескертулерін, нұсқауларды, суреттерді және техникалық сипаттамаларды оқып шығыңыз.** Төменде берілген барлық нұсқауды орындамаған жағдайда, электр тогының соғуы, өрт шығуы және/немесе ауыр жарақат алуға себеп болуы мүмкін.

Алдағы уақытта қолдану үшін барлық ескерту мен нұсқауды сақтап қойыңыз.

Ескертулердегі “электрлік құрал” термині қуат көзінен жұмыс істейтін (сымды) электрлік құралды немесе аккумулятормен жұмыс істейтін (сымсыз) электрлік құралды білдіреді.

Жұмыс аймағындағы қауіпсіздік

1. **Жұмыс аймағы таза әрі жарық болуы керек.** Лас немесе қараңғы аймақтарда жазатайым оқиғалар туындауы мүмкін.
2. **Электрлік құралды айналасында тез тұтанатын сұйықтық, газ немесе шаң сияқты заттардан тұратын жарылыс қаупі бар орталарда пайдаланбаңыз.** Электрлік құралдар шаң немесе газды тұтандыратын электр ұшқындарын шығарады.
3. **Электрлік құралды пайдаланған кезде, балалар және бөгде адамдар алшақ жүруі керек.** Басқа нәрсеге алаңдасаңыз, құралға ие бола алмай қалуыңыз мүмкін.

Электрлік қауіпсіздік

1. **Электрлік құралдың ашасы розеткаға сәйкес келуі керек. Ашаны ешбір жағдайда өзгертпеңіз. Адаптер ашаларын жерге тұйықталған электрлік құралдармен пайдаланбаңыз.** Өзгертілмеген ашалар мен сәйкес келетін розеткалар электр тогының соғу қаупін азайтады.
2. **Түтіктер, радиаторлар, жылу батареялары және тоңазытқыштар сияқты жерге тұйықталған бұйымдарды ұстамаңыз.** Егер дененіз жерге тұйықталатын болса, ток соғу қаупі жоғары болады.
3. **Электрлік құралдарды жаңбырдың астына немесе ылғалды жерлерге қоймаңыз.** Электрлік құралға су кіретін болса, ток соғу қаупі артады.
4. **Қуат сымын мұқият пайдаланыңыз. Электрлік құралды тасу, тарту немесе қуат көзінен ажырату үшін қуат сымын пайдалануға болмайды. Қуат сымына ыстық зат, май, өткір жиек немесе қозғалмалы бөлшектер тимеуі керек.** Зақымдалған немесе оралған қуат сымдары ток соғу қаупін арттырады.
5. **Электрлік құралды сыртта пайдаланғанда, сыртта қолдануға жарамды ұзартқышты қолданыңыз.** Сыртта қолдануға жарамды шнурды пайдалану ток соғу қаупін азайтады.
6. **Егер электрлік құралды ылғалды жерде пайдалану керек болса, қорғаныстық ажырату құрылғысын (RCD) пайдаланыңыз.** Қорғаныстық ажырату құрылғысын пайдалану ток соғу қаупін азайтады.
7. **Электр қуатын әрдайым 30 мА немесе одан кем номиналды дифференциалды тогы бар қорғаныстық ажырату құрылғысы (RCD) арқылы пайдалану ұсынылады.**
8. **Электрлік құралдар электрмагниттік өрістер шығарады, ол пайдаланушыға қауіпті емес.** Дегенмен электрокардиостимулятор және соған ұқсас басқа медициналық құрылғылардың пайдаланушылары электрлік құралды пайдаланбас бұрын, өндірушімен және/немесе дәрігермен кеңесуі керек.
9. **Қуат ашасын су қолыңызбен ұстамаңыз.**
10. **Егер сымы зақымдалған болса, қауіптен сақтану үшін оны өндірушіге немесе оның агентіне апарып ауыстырыңыз.**

Жеке қауіпсіздік

1. **Электрлік құралды пайдаланған кезде, жасап жатқан жұмысыңызға қырағылық танытып, мұқият болыңыз. Шаршағанда немесе есірткі, алкоголь немесе дәрі-дәрмектің әсерінде болған кезде электрлік құралды пайдаланбаңыз.** Электрлік құралды пайдалану кезінде сәл ғана аңсыздық таныту ауыр жарақатқа әкелуі мүмкін.
2. **Жеке қорғаныс құралдарын пайдаланыңыз. Міндетті түрде қорғаныс көзілдірігін тағыңыз.** Шаңнан қорғайтын маска, сырғанамайтын қорғаныс аяқ киімі, каска немесе құлаққап сияқты қорғаныс жабдықтарын тиісті жағдайларда қолдану жарақаттануды азайтады.
3. **Кездейсоқ іске қосудың алдын алыңыз. Құралды қуат көзіне және/немесе аккумулятор блогына қоспас бұрын, оны жинап немесе тасымалдамас бұрын, ауыстырып-қосқыш өшірулі күйде екеніне көз жеткізіңіз.** Саусақ электрлік құралдың ауыстырып-қосқышында тұрған кезде оны тасымалдау немесе ауыстырып-қосқышы қосулы электрлік құралды қуат көзіне қосу жазатайым оқиғаға әкеп соғуы мүмкін.
4. **Электрлік құралды қоспас бұрын, реттегіш немесе сомынды бұрайтын кілттерді алып тастаңыз.** Электрлік құралдың айналмалы бөлігінде реттегіш немесе сомынды бұрайтын кілт бекітулі қалса, жарақаттауы мүмкін.
5. **Тым артық күш салмаңыз. Әрдайым тұрақты және тепе-теңдік сақтайтын күйде болыңыз.** Бұл күтпеген жағдайда электрлік құралды жақсы басқаруға мүмкіндік береді.
6. **Жұмысқа сай киініңіз. Бос киім кимеңіз және әшекей тақпаңыз. Шашыңызды және киіміңізді қозғалмалы бөлшектерден алшақ ұстаңыз.** Бос киім, әшекейлер немесе ұзын шаш қозғалмалы бөлшектерге ілініп қалуы мүмкін.
7. **Шаң тұту және жинау құрылғылары қамтамасыз етілген болса, олардың қосулы екендігіне және дұрыс қолданылып жатқанына көз жеткізіңіз.** Шаң жинау құрылғысын пайдалану шаңмен байланысты қауіпті азайтуы мүмкін.
8. **Құралды жиі пайдалану нәтижесінде босаңсып, қауіпсіздік қағидаларын елеусіз қалдырмаңыз.** Салғырттық таныту бір мезетте ауыр жарақатқа әкеп соқтыруы мүмкін.
9. **Электрлік құралды пайдаланған кезде көзіңізді жарақаттап алмау үшін міндетті түрде қорғаныс көзілдірігін тағыңыз. Қорғаныс көзілдіріктері АҚШ-та ANSI Z87.1, Еуропада EN 166 немесе Австралияда/Жаңа Зеландияда AS/NZS 1336 қауіпсіздік стандарттарымен сәйкес келуі керек. Австралияда/Жаңа Зеландияда бетіңізді қорғау үшін қорғаныс маскасын кию заң негізінде талап етіледі.**

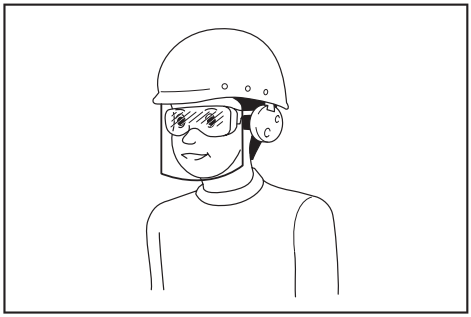

Құрал пайдаланушылары мен жұмыс аймағындағы басқа да тұлғалардың тиісті қауіпсіздік қорғаныс жабдықтарын пайдалануын қамтамасыз ету жұмыс берушінің жауапкершілігінде.

Электрлік құралды пайдалану және күтім жасау

1. **Электрлік құралға артық күш түсірмеңіз. Орындалатын жұмысқа сәйкес келетін электрлік құралды пайдаланыңыз.** Дұрыс таңдалған электрлік құрал өзіне жүктелген жұмысты жақсы және қауіпсіз істейді.
2. **Ауыстырып-қосқышы ақаулы электрлік құралды пайдаланбаңыз.** Ауыстырып-қосқышы ақаулы кез келген электрлік құрал қауіп көндіреді және оны жөндеу керек.
3. **Кез келген реттеулер жасамас бұрын, керек-жарақтарды ауыстырмас бұрын немесе электрлік құралдарды ұзақ уақытқа сақтамас бұрын, ашаны қуат көзінен ажыратыңыз және/немесе аккумулятор блогы бар болса, оны шығарып алыңыз.** Осындай алдын алу шаралары электрлік құралдың кездейсоқ іске қосылу қаупін азайтады.
4. **Электрлік құралдарды балалардың қолы жетпейтін жерде сақтаңыз, сонымен қатар электрлік құралмен жұмыс істей алмайтын және осы нұсқауларды оқымаған тұлғаларға құралды пайдалануға рұқсат етпеңіз.** Арнайы оқытудан өтпеген пайдаланушылар үшін электрлік құрал қауіп төндіреді.
5. **Электр құралдарына және керек-жарақтарға техникалық қызмет көрсетіңіз. Қозғалмалы бөлшектердің ауытқуы және оралуы, зақымдалған бөлшектер және электрлік құралдың жұмысына кері әсер ететін басқа жағдайлардың бар-жоғын тексеріңіз. Зақымы болса, электрлік құралды жөндеген соң бірақ пайдаланыңыз.** Жазатайым оқиғалардың көбі электрлік құралдарға дұрыс техникалық қызмет көрсетілмеу себебінен болады.
6. **Кесу құралдары өткір және таза болуы керек.** Кескіш жиектері өткір кесу құралдарын дұрыс пайдалансаңыз, олар тұрып қалмайды және сол себепті оларды басқару да оңайырақ етеді.
7. **Электрлік құралды, керек-жарақтарды және қондырмаларды, т.б. жұмыс жағдайы мен орындалатын жұмысты ескере отырып, осы нұсқауларға сәйкес пайдаланыңыз.** Электрлік құралды басқа мақсатта пайдаланған жағдайда, қауіпті жағдай туындауы мүмкін.
8. **Тұтқалардың және жұмыс орындалатын беттердің құрғақ, таза және майлы болмауын қамтамасыз етіңіз.** Тұтқалар және қолмен ұстайтын беттер тайғақ болса, күтпеген жағдай орын алғанда, құралды пайдалану және оған ие болу мүмкін болмайды.
9. **Электрлік құралды пайдаланған кезде, ішіне тартылу матадан жасалған қорғаныс қолғабын кимеңіз.** Матадан жасалған қорғаныс қолғаптары қозғалмалы бөлшектерге ілініп қалса, жарақаттауы мүмкін.

Қызмет көрсету

1. **Электрлік құралға қызмет көрсетуді тек қаа жөндеу бойынша білікті аман тиісті қосалқы бөлшектерді пайдаланып жүзеге асыруы қажет.** Бұл электрлік құралдың қауіпсіздігін қамтамасыз етеді.
2. **Керек-жарақтарды майлау және ауыстыру нұсқауын орындаңыз.**

Тасты өңдеуге арналған ысып жылтырлатқыш ажарлағыш машина қауіпсіздігі бойынша ескертулер

Жылтырату жұмыстарына ортақ қауіпсіздік техникасы бойынша ескертулер:

1. **Осы электрлік құрал жылтыратқыш ретінде пайдалануға арналған. Осы электрлік құралмен бірге берілген қауіпсіздік техникасы бойынша ескертулерді, нұсқауларды, суреттерді және техникалық сипаттамаларды қарап шығыңыз.** Төменде берілген нұсқаулардың барлығы орындалмаса, адамды электр тогы соғуы, өрт шығуы және/немесе адам ауыр жарақат алуы мүмкін.
2. **Осы электрлік құралмен тегістеу, құммен тазалау, сым темірлі қылшақпен тазалау, тесу немесе кесіп тастау сияқты жұмыстарды орындауға болмайды.** Электрлік құралды басқа мақсатта пайдалансаңыз, қауіпті жағдай орын алуы және адам жарақат алуы мүмкін.
3. **Бұл электрлік құралды түрлендіріп, өндіруші белгілеп көрсеткен мақсаттан басқаша қолдануға болмайды.** Мұндай түрлендіру салдарынан құралды басқара алмай қалуыңыз және ауыр жарақат алуыңыз мүмкін.
4. **Құрал өндірушісі арнайы жобаламаған және белгілеп көрсетпеген керек-жарақтарды пайдалануға болмайды.** Керек-жарақ электрлік құралға тағылса да, жұмыс қауіпсіз орындалады деген кепілдік жоқ.
5. **Керек-жарақтың номиналды жылдамдығы кемінде электрлік құралда белгіленген максималды жылдамдыққа тең болуы тиіс.** Керек-жарақтың жұмыс істеу жылдамдығы номиналды жылдамдықтан асып кетсе, олар сынып, жан-жаққа шашырауы мүмкін.
6. **Керек-жарақтың сыртқы диаметрі және қалыңдығы электрлік құралдың номиналына сәйкес болуы тиіс.** Өлшемі қате таңдалған керек-жарақтарды тиісті түрде қорғау немесе басқару мүмкін емес.
7. **Керек-жарақ бекіткіші мен электрлік құралдың бекіту жабдығының өлшемдері бір-біріне сәйкес болуы керек.** Электрлік құралдың бекіту жабдығына сәйкес келмейтін керек-жарақтар тепе-теңдікті сақтай алмайды, шектен тыс дірілдейді және пайдаланушы құралға ие бола алмай қалуы мүмкін.
8. **Зақымдалған керек-жарақты пайдалануға болмайды. Әр пайдалану алдында, абразивті дискілер сияқты керек-жарақта кетіктер және сызаттардың бар-жоғын, диск табанында сызаттардың бар-жоғын, жырылған немесе қатты тозған жерлердің, сым темірлі щеткада босап кеткен немесе сынған сымдардың бар-жоғын тексеріңіз. Электрлік құрал немесе керек-жарақ жерге құласа, зақымдалмағанын тексеріңіз немесе зақымдалмаған керек-жарақты орнатыңыз. Керек-жарақты тексеріп, орнатқаннан кейін, айналатын керек-жарақ аймағынан өзіңіз аулақ тұрып, айналадағы адамдарды алыс тұрғызып, электрлік құралды жүктемесіз максималды жылдамдықта бір минут істетіңіз.** Әдетте зақымдалған керек-жарақтар осы сынақ кезінде сынады.

9. **Жеке қорғаныс жабдығын киіңіз. Жұмыс түріне қарай бет қалқанын, қорғайтын көзілдірікті немесе көзәйнекті пайдаланыңыз. Қажет болса, ұсақ абразивті немесе өңделетін бөлшек ұсақтарынан қорғай алатын шаң маскасын, құлақ қорғау құралдарын, қолғап және алжапқыш тағыңыз.** Көз қорғау жабдығы түрлі қолданыс кезінде ұшатын ұсақ бөлшектерден қорғай алуы тиіс. Шаң маскасы немесе респиратор қолданыс барысында пайда болған бөлшектерді сүзе алуы тиіс. Қатты шуыл әсерінен есту қабілетінен айырылып қалуыңыз мүмкін.
10. **Айналадағы адамдарды жұмыс аймағынан қауіпсіз қашықтықта орналастырыңыз. Жұмыс аймағына кіретін кез келген адам жеке қорғаныс жабдығын киюі қажет.** Өңдеу бөлшегінің немесе сынған керек-жарақтың бөлшектері ұшып кетіп, жұмыс аймағынан тыс жерде тұрған адамды да жарақаттауы мүмкін.
11. **Кабельді айналып тұрған керек-жарақтан қашық жерге қойыңыз.** Құралға ие бола алмай қалған жағдайда, кабель кесіліп немесе ілініп қалып, қолыңызды айналып тұрған керек-жарақка тартып әкетуі мүмкін.
12. **Керек-жарағы толық тоқтамаған электрлік құралды жерге қоюға болмайды.** Айналып тұрған керек-жарақ бетке ілініп, құралды қолыңыздан тартып әкетуі мүмкін.
13. **Электрлік құралды бүйіріңізде тасығанда іске қоспаңыз.** Айналып тұрған керек-жарақка абайсызда тиіп кетсеңіз, киіміңіз ілініп, керек-жарақ денеңізге тартылуы мүмкін.
14. **Электр құралының ауа кіретін тесіктерін үнемі тазалап тұрыңыз.** Мотордың желдеткіші корпус ішіне шаң тартады, ал металл қиыршықтары көп жиналып қалса, электр қуатына қатысты қауіпті жағдайлар орын алуы мүмкін.
15. **Электрлік құралды тұтанатын материалдардың жанында пайдалануға болмайды.** Ұшқындар бұл материалдарды тұтатуы мүмкін.

Кері серпіліс және оған қатысты ескертулер:
Кері серпіліс — айналып тұрған дискінің, диск табанының, щетканың немесе кез келген басқа керек-жарақтың кенет қысылып немесе ілініп қалуына деген реакция. Қысылып немесе ілініп қалу салдарынан айналып тұрған керек-жарақ жылдам тоқтайды, өз кезегінде бұдан басқарылмай тұрған электрлік құрал қысылып қалу нүктесінде керек-жарақтың айналу бағытына қарсы айналады. Мысалы, абразивті дискіні өңделетін бөлшек қысып қалса немесе іліп алса, қысылып қалу нүктесіне кіретін дискінің шеті материалдың беткі жағына кіріп, диск орнынан шығуы немесе серпіліп ұшуы мүмкін. Дискінің қысылып қалу нүктесіндегі қозғалыс бағытына қарай, диск пайдаланушыға қарай немесе одан аулақ ұшып кетуі мүмкін. Мұндай жағдайларда, абразивті дискілер сынуы да мүмкін.
Кері серпіліс электрлік құралды қате пайдалану және/немесе қате жұмыс процедуралары не шарттары салдарынан пайда болады. Төмендегі сақтық шаралары сақталғанда, бұл жағдайлардың алдын алуға болады.

1. **Электрлік құралды екі қолмен мықтап ұстаңыз және денеңіз бен қолдарыңызды кері серпіліске қарсы тұра алатындай етіп орналастырыңыз. Іске қосқан кезде, кері серпілісті немесе бұрау күшін барынша басқару үшін қосымша тұтқаны (бар болса) пайдаланыңыз.** Тиісті сақтық шаралары қабылданған болса, пайдаланушы бұрау күші мен кері серпілісті басқара алады.
2. **Айналатын керек-жарақтың жанына қолды мүлде қоюға болмайды.** Керек-жарақ қолыңызға кері серпілуі мүмкін.
3. **Электрлік құрал кері серпілгенде, серпілу бағытында тұруға болмайды.** Кері серпілістен құрал ілініп қалу нүктесінде диск қозғалысына қарсы бағытта қозғалады.
4. **Бұрыштарды, үшкір қырларды, т.с.с. жерлерді өте абайлап өңдеңіз. Керек-жарақтың серпілуіне және ілініп қалуына жол бермеңіз.** Бұрыштар, үшкір қырлар немесе серпіліс көбінесе айналып тұрған керек-жарақты іліп әкетеді, сондықтан құралға ие бола алмай қалуыңыз немесе кері серпіліс орын алуы мүмкін.
5. **Шынжырлы араның ағаш кесу дискін, перифериялық аралығы 10 мм-ден үлкен бөлінген алмаз дискіні немесе тісті ара дискісін орнатуға болмайды.** Мұндай дискілерден кері серпіліс жиі орын алады және құралды басқаруды қиындатады.

Жылтырату жұмыстарына қатысты қауіпсіздік техникасы бойынша ескертулер:

1. **Жылтыратқыш шеңбердің ешбір салбыраған бөлігі немесе қондырмасының баулары бос айналмауы тиіс. Қондырманың салбыраған бауларын тығып немесе кесіп тастаңыз.** Салбыраған және айналған қондырма баулары саусақтарыңызға оралуы немесе өңделетін бөлшекке ілініп кетуі мүмкін.

Қауіпсіздік бойынша қосымша ескертулер:

1. **Ауыстырғышты қоспай тұрып, абразивті дискінің өңделетін бөлшекке тиіп тұрмағанына көз жеткізіңіз.**
2. **Құралды қосулы күйде қалдырмаңыз. Құралды тек қолмен ұстап пайдаланыңыз.**
3. **Өндірушінің керек-жарақтарды дұрыс орнату және пайдалану нұсқауларын орындаңыз. Керек-жарақтарды абайлап пайдаланыңыз және сақтаңыз.**
4. **Өңдеу бөлшегінің дұрыс бекітілгеніне көз жеткізіңіз.**
5. **Құралды өшіргеннен кейін, дөңгелектің әрі қарай айналатынына назар аударыңыз.**
6. **Құралды құрамында асбест бар материалдарға қолданбаңыз.**
7. **Тым үлкен абразивті дискіні пайдалануға болмайды. Абразивті дискіні өндірушінің кеңестерін ескере отырып таңдаңыз.** Пайдаланылатын абразивті диск тірейтін дискісінен үлкен болса, адам кесілген жара алуы, диск ілініп қалуы, жыртылуы мүмкін немесе кері серпілуі мүмкін.

ОСЫ НҰСҚАУЛАРДЫ САҚТАҢЫЗ.

⚠*ЕСКЕРТУ:* Бұл өнімді әбден пайдаланып үйренген (қайта-қайта пайдаланғанның нәтижесінде) болсаңыз да және сізге қолайсыздық тудырса да, осы өнімді қолдану кезінде қауіпсіздік техникасы ережелерін қатаң түрде сақтау қажет. Осы пайдалану жөніндегі нұсқаулықта келтірілген қауіпсіздік ережелерін ДҰРЫС ПАЙДАЛАНБАУ немесе орындамау ауыр жарақаттарға әкеп соқтыруы мүмкін.

110 В, 50-60 Гц желіге қосылу туралы маңызды ескертпелер

⚠*ЕСКЕРТУ:* құралды қолданар алдында осы сақтық шараларын оқып, қолданыңыз. Осы сақтық шараларын қолданбасаңыз, жарақат алуыңыз немесе құрал зақымдалуы мүмкін!

Құрал EN62841-1 (қолмен ұстауға арналған, мотор жетекті электрлік құралдарының қауіпсіздігі; бұл жерде әсіресе су қосу мүмкіндігі бар электрлік құралдар туралы бөлім) және EN60309-2 (өндірістік қолданыстарға арналған штепсельдер, розеткалар және муфталар) Еуропа стандарттарына сәйкес жасалған. Осы стандарттарды қолданған кезде, алмалы-салмалы құрылғының жерге тию күйі тек "12 сағат" форматында жүзеге асырылуы мүмкін.

Құралдың жерге тию күйі "12 сағат" форматында болатын алмалы-салмалы құрылғысы бар.

Дегенмен, EN60309-2 Еуропа стандартында қуат желісінің кернеуіне және жерге тию күйіне қатысты айырмашылық берілмегендіктен, оқшаулағыш трансформаторға жасалатын қосылымды басқа шығыс кернеумен (мысалы, 230 В) шатастыру қаупі бар. Құралды оқшаулағыш трансформаторға қосқан кезде, дұрыс шығыс кернеудің (110 В, 50–60 Гц) пайдаланылғанына көз жеткізіңіз.

Бұл құрал шығыс кернеуі 110 В болатын оқшаулағыш трансформаторға қосылуға ғана арналған. Ылғалды жағдайларда (құралға су желісі қосылып тұрады) қолданылатындықтан, бұл құралды оқшаулағыш трансформаторсыз қуат көзігне мүлде жалғауға болмайды.

Алмалы-салмалы құрылғыға жөнсіз пайдалану салдарынан болған зақымдарға кепілдік немесе заңды кепілдік қолданылмайды.

Құралыңызға сәйкес келетін оқшаулағыш трансформаторды анықтау үшін арнайы жеткізушіңізге хабарласыңыз.

ФУНКЦИОНАЛДЫҚ СИПАТТАМАСЫ

⚠*САҚ БОЛЫҢЫЗ:* Құралдың жұмысын реттемес және тексермес бұрын, әрдайым құралдың өшірулі екендігіне және ажыратылғандығына көз жеткізіңіз.

Білік құлпы

⚠*ЕСКЕРТУ:* Шпиндель қозғалып тұрғанда, білік құлпын іске қосуға болмайды. Бұл ауыр жарақат алуға немесе құралдың зақымдалуына себеп болуы мүмкін.

Керек-жарақтарды орнату немесе алу кезінде шпиндель айналмас үшін білік құлпын басыңыз.
► **Сурет1: 1.** Білік құлпы

Ауыстырып-қосқыштың әрекеті

⚠*САҚ БОЛЫҢЫЗ:* Құралды розеткаға қоспай тұрып, сырғымалы ауыстырғыш дұрыс іске қосылатынына және оның артқы жағы басылғанда «ӨШІРУЛІ» күйіне қайтатынына міндетті түрде көз жеткізіңіз.

⚠*САҚ БОЛЫҢЫЗ:* Ұзақ пайдалану барысында пайдаланушыға ыңғайлы болуы үшін, ауыстырғышты «ҚОСУЛЫ» күйінде бекітуге болады. Құралды «ҚОСУЛЫ» күйіне бекіткенде сақ болыңыз және құралды мықтап ұстаңыз.

Құралды іске қосу үшін, сырғымалы ауыстырғыштың артқы жағын басыңыз да, содан кейін «I» (қосулы) күйіне қарай сырғытыңыз.
Үзбей пайдалану үшін, сырғымалы ауыстырғыштың алдыңғы жағын басып, ауыстырғышты бекітіңіз.
► **Сурет2: 1.** Ысырма ауыстырып-қосқышы

Құралды тоқтату үшін, сырғымалы ауыстырғыштың артқы жағын «O» (өшірулі) күйіне қарай оралатындай етіп басыңыз.
► **Сурет3: 1.** Сырғымалы ауыстырғыш

Жылдамдық реттегіш дөңгелек

Құралдың айналу жылдамдығын жылдамдық реттегіш дөңгелекті бұру арқылы өзгертуге болады. Төмендегі кестеде дөңгелектегі нөмір мен сәйкес келетін айналу жылдамдығы көрсетілген.
► **Сурет4: 1.** Жылдамдық реттегіш дөңгелек

Сан	Жылдамдық
1	2 000 мин$^{-1}$
2	2 500 мин$^{-1}$
3	3 000 мин$^{-1}$
4	3 500 мин$^{-1}$
5	4 400 мин$^{-1}$

НАЗАР САЛЫҢЫЗ: **Егер құрал ұзақ уақыт бойы үздіксіз төмен жылдамдықта жұмыс істесе, бұл мотордың шамадан тыс жүктелуіне немесе құралдың дұрыс жұмыс істемеуіне әкеліп соғады.**

НАЗАР САЛЫҢЫЗ: **Жылдамдық реттегіш дөңгелегін 5 және 1 сандары аралығында бұрауға болады. Дөңгелекті 5 немесе 1 санынан асыруға тырыспаңыз, әйтпесе жылдамдық реттегіш функциясы істен шығуы мүмкін.**

Жылдамдықты тұрақты басқару

Күш түсірілген жағдайда да, айналу жылдамдығы тұрақты болады, сондықтан бет жақсылап өңделуі мүмкін.

Бірқалыпты іске қосу функциясы

Бірқалыпты іске қосу функциясы іске қосу реакциясын азайтады.

Тым көп күш түсіруге қарсы қорғағыш

Құралға түскен күш рұқсат етілген деңгейлерден асып кетсе, мотор қызып кетпеуі, үшін моторға берілетін қуат азайтылады. Түсірілетін күш рұқсат етілген деңгейлерге оралғанда, құрал әдеттегідей жұмыс істейді.

Су тетігін ашу немесе жабу

Құралдағы су беретін тетікті ашық қалдыру үшін, оны су өткізетін A күйіне бұрып қойыңыз.
Жабу үшін оны B күйіне қайтарыңыз.
► **Сурет5: 1.** Тетік **2.** Ашу **3.** Жабу

ҚҰРАСТЫРУ

⚠***САҚ БОЛЫҢЫЗ:*** **Құралмен жұмыс істемес бұрын, әрдайым құралдың өшірулі екендігіне және ажыратылғандығына көз жеткізіңіз.**

Бүйірлік тұтқаны (сап) орнату

⚠***САҚ БОЛЫҢЫЗ:*** **Жұмысқа кіріспес бұрын, бүйірлік тұтқаның мықтап орнатылғанына көз жеткізіңіз.**

Суретте көрсетілгендей, бүйірлік тұтқаны құралға нықтап бекітіңіз.
► **Сурет6**

Ысқыш дискіні орнату немесе алып тастау

1. Табандағы бүкіл кір мен бөгде заттарды кетіріңіз.

2. Білік құлпын басып, табанды шпинделье бұрап кигізіңіз.

3. Дискіні табанға қабаттап бекітіңіз және шеттері шығып тұрмағанына көңіл бөліңіз.
► **Сурет7: 1.** Ысқыш диск **2.** Табан **3.** Шпиндель

Абразивті дискіні шешіп алу үшін, оның шетін табаннан тартып ажыратыңыз.
► **Сурет8**

ПАЙДАЛАНУ

⚠***ЕСКЕРТУ:*** **электр тогының соғу қаупін азайту үшін, құралдың су беру жүйесін тексеріп, тығыздауыштарға (тығыздауыш сақиналарға) немесе шлангілерге ешқандай зақым келмегеніне көз жеткізіңіз.** Су беру жүйесі зақымдалса, құралға су қалыпты түрде жетпей, қауіпті жағдай туындауы мүмкін.

⚠***САҚ БОЛЫҢЫЗ:*** **Өңдеу бөлшегіне жанасқан кезде құралды іске қосуға болмайды, себебі операторды жарақаттауы мүмкін.**

⚠***САҚ БОЛЫҢЫЗ:*** **Жұмыс істеу кезінде әрдайым қорғаныш көзілдірігін немесе қорғаныш маскасын тағып жүріңіз.**

⚠***САҚ БОЛЫҢЫЗ:*** **Құралды ӘРҚАШАН корпусынан бір қолыңызбен мықтап ұстаңыз да, екінші қолыңызбен бүйірлік тұтқадан (сап) ұстаңыз.**

⚠***САҚ БОЛЫҢЫЗ:*** **Құралды абразивті дискісіз мүлде қосуға болмайды.** Диск қатты зақымдалуы мүмкін.

⚠***САҚ БОЛЫҢЫЗ:*** **жұмыс барысында абразивті дискіге су беріп тұрыңыз.** Әйтпесе, құрал бұзылуы мүмкін.

⚠***САҚ БОЛЫҢЫЗ:*** **су берудің рұқсат етілген максималды қысымы — 7 бар.**

Жылтырату жұмысы

Кранның жабық екеніне көз жеткізіңіз.
Шлангіні құралға жалғаңыз.
Су тетігі ашылған кезде су шығатынына көз жеткізіңіз.
► **Сурет9**

Құралды іске қосып, абразивті дискімен бөлшекті өңдеңіз.
Сәл ғана басыңыз. Тым қатты бассаңыз, абразивті дискінің өнімділігі нашарлап, өзі мерзімінен бұрын тозады.

ТЕХНИКАЛЫҚ ҚЫЗМЕТ КӨРСЕТУ

САҚ БОЛЫҢЫЗ: **Тексеру немесе техникалық қызмет көрсету жұмыстарын жүргізбес бұрын, әрдайым құралдың өшірулі екендігіне және токтан ажыратылғанына көз жеткізіңіз.**

НАЗАР САЛЫҢЫЗ: **Жанармайды, бензинді, сұйылтқышты, спиртті немесе соған ұқсас заттарды ешқашан пайдаланбаңыз. Нәтижесінде түссіздену, бүліну немесе жарықтар пайда болуына әкелуі мүмкін.**

Өнімнің ҚАУІПСІЗДІГІ мен СЕНІМДІЛІГІН қамтамасыз ету үшін жөндеу жұмыстары, графитті қылшақты тексеру және алмастыру, кез келген басқа техникалық қызмет көрсету немесе реттеу жұмыстары Makita компаниясының өкілетті немесе Зауыттық қызмет көрсету орталықтары тарапынан (Makita қосалқы бөлшектерін қолдана отырып) орындалуы керек.

Ауа желдеткішін тазалау

Құралды және оның желдеткіштерін таза ұстаңыз. Құралдың ауа желдеткіштерін тұрақты түрде немесе бітеле бастағанда тазалап отырыңыз.

► **Сурет10:** **1.** Ауа шығу желдеткіші **2.** Ауа кіру желдеткіші

ҚОСЫМША КЕРЕК-ЖАРАҚТАР

САҚ БОЛЫҢЫЗ: **Бұл керек-жарақтар мен қондырмалар осы нұсқаулықта көрсетілген Makita құралымен бірге пайдалануға ұсынылады.** Кез келген басқа керек-жарақтар мен қондырмаларды пайдалану адамдардың жарақаттануына әкелуі мүмкін. Керек-жарақты немесе қондырманы тек өз мақсатында ғана қолданыңыз.

Осы керек-жарақтар туралы қосымша мәлімет алу үшін көмек қажет болса, жергілікті Makita қызмет көрсету орталығына хабарласыңыз.

- Бүйірлік тұтқа
- Ысқыш диск
- Шаңнан қорғау жабыны
- Табан

ЕСКЕРТПЕ: Тізімдегі кейбір элементтер стандартты керек-жарақтар ретінде құралдың қаптамасында болуы мүмкін. Олар елге байланысты әртүрлі болуы мүмкін.

Makita Europe N.V. Jan-Baptist Vinkstraat 2,
3070 Kortenberg, Belgium

Makita Corporation 3-11-8, Sumiyoshi-cho,
Anjo, Aichi 446-8502 Japan

884518C780
EN, RU, KK
20220521

www.makita.com