EN	Cordless Cleaner	INSTRUCTION MANUAL	8
RU	Аккумуляторный пылесос	РУКОВОДСТВО ПО ЭКСПЛУАТАЦИИ	17
KK	Аккумуляторлы шаңсорғыш	ПАЙДАЛАНУ ЖӨНІНДЕГІ НҰСҚАУЛЫҚ	27

CL001G

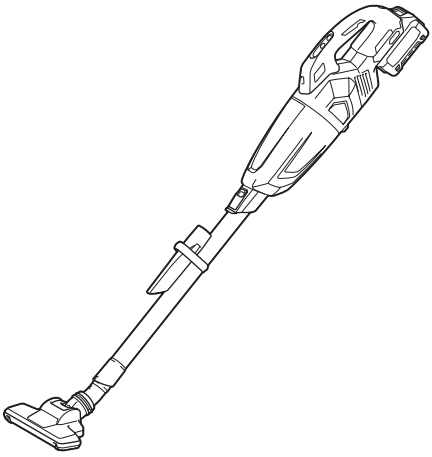

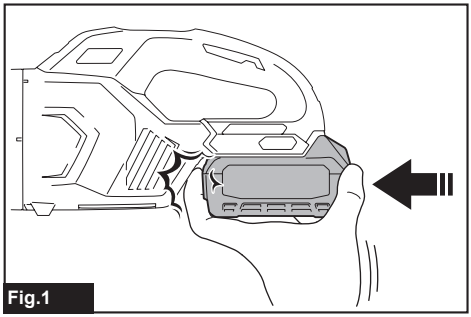

Fig.1

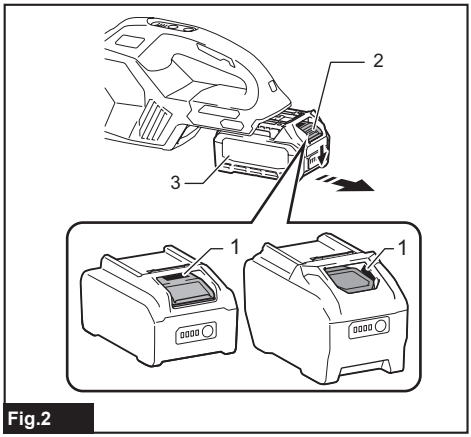

Fig.2

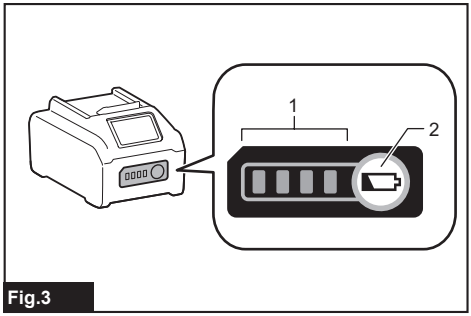

Fig.3

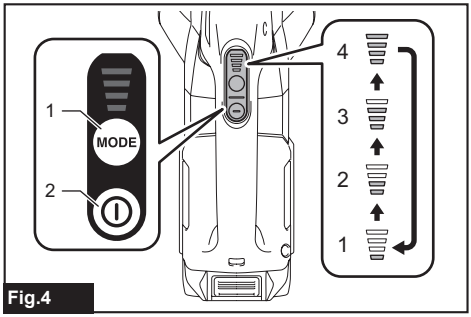

Fig.4

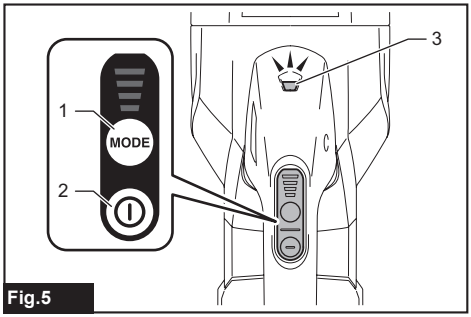

Fig.5

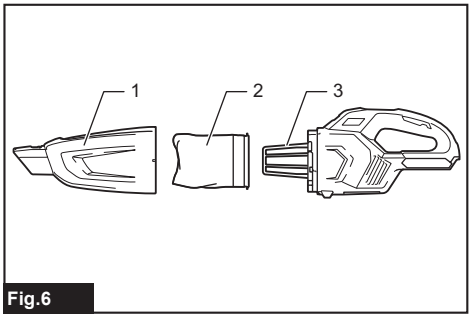

Fig.6

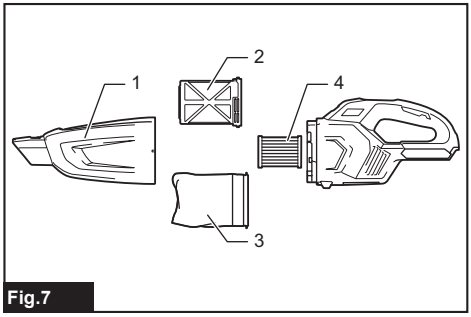

Fig.7

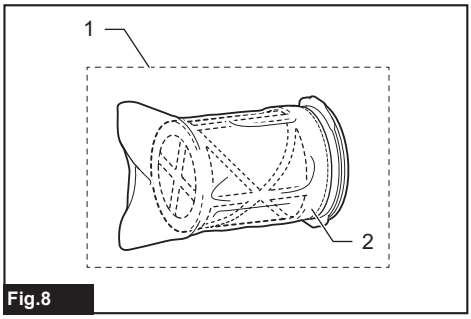

Fig.8

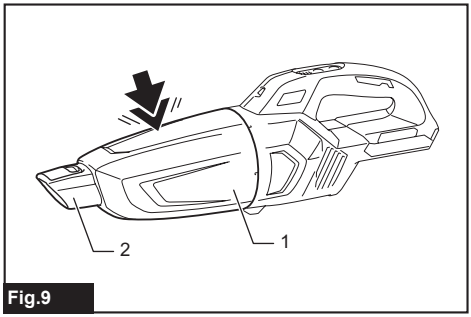

Fig.9

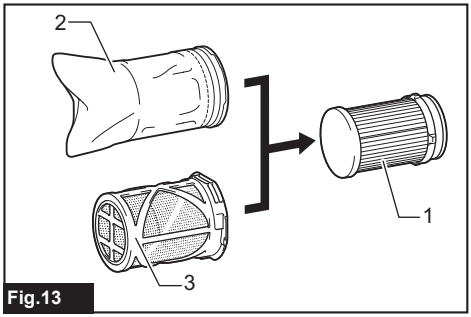

Fig.13

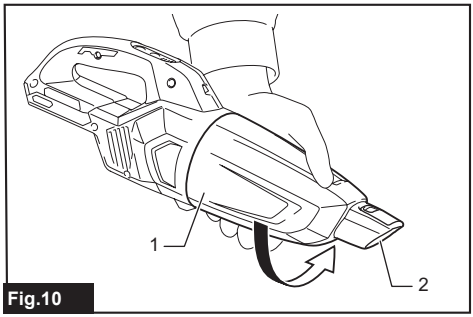

Fig.10

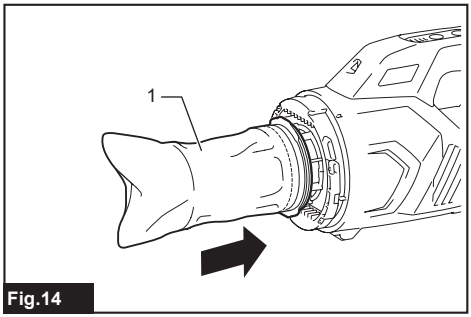

Fig.14

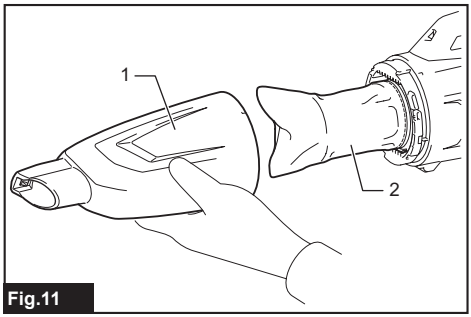

Fig.11

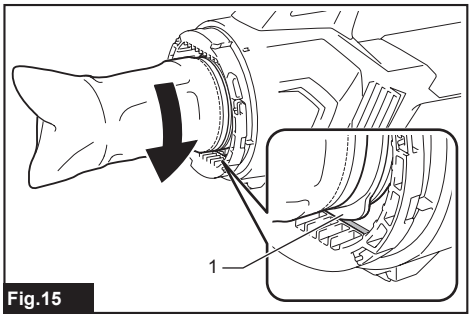

Fig.15

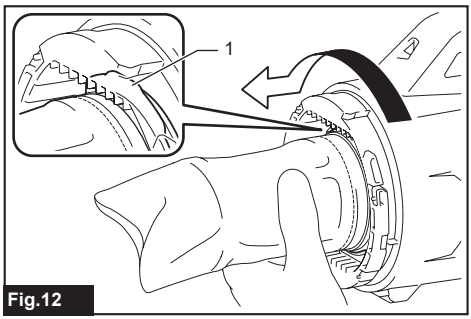

Fig.12

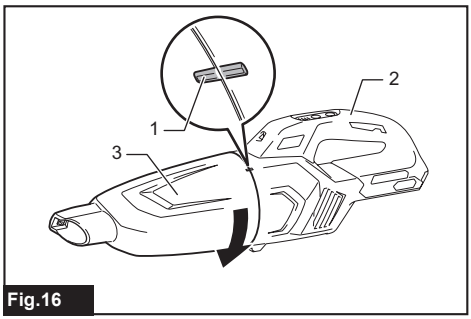

Fig.16

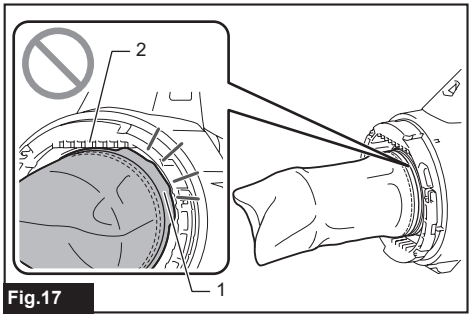

Fig.17

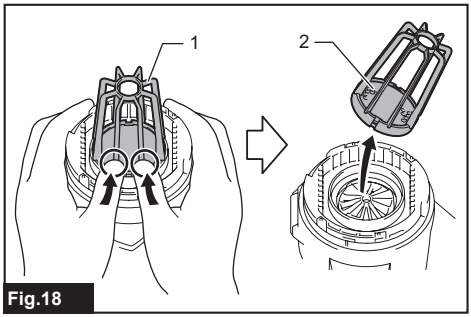

Fig.18

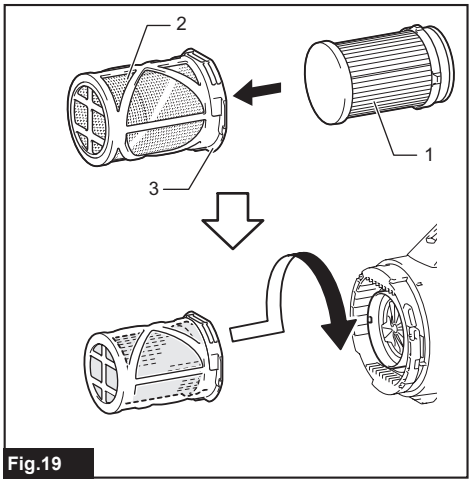

Fig.19

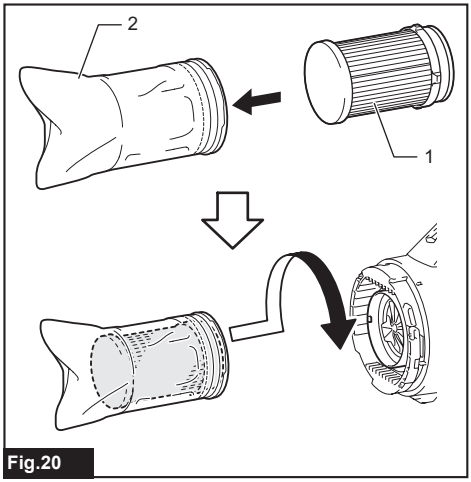

Fig.20

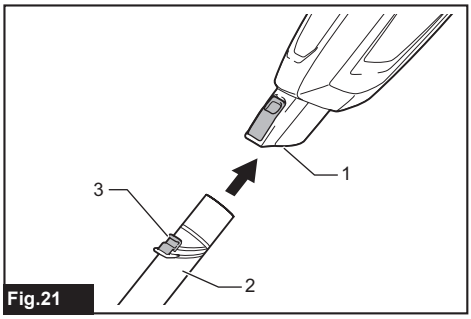

Fig.21

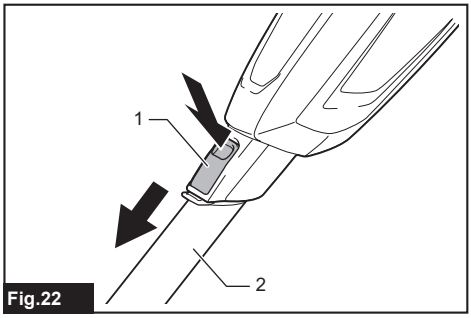

Fig.22

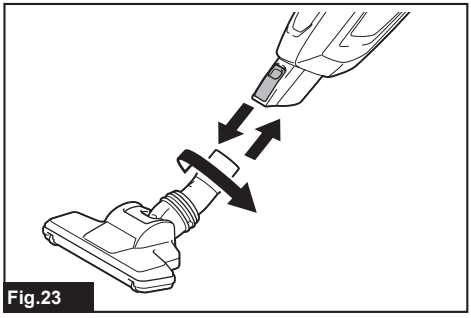
Fig.23

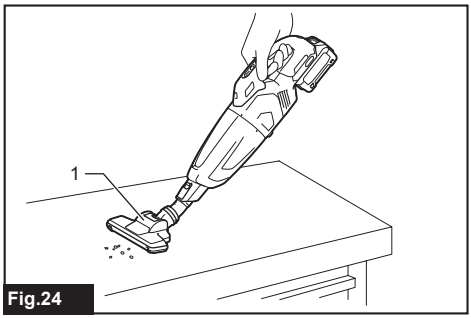

Fig.24

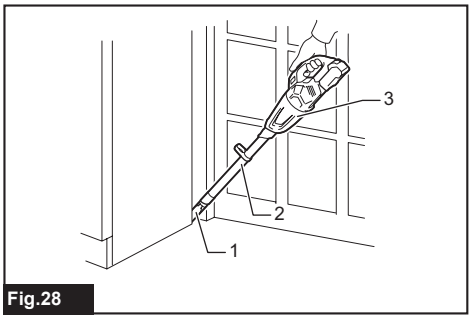

Fig.28

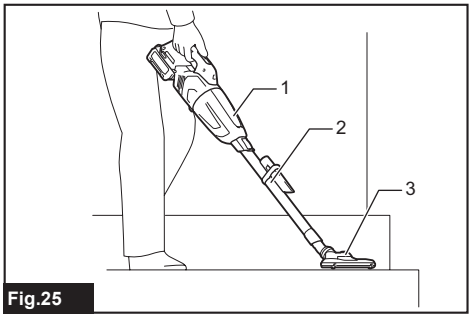

Fig.25

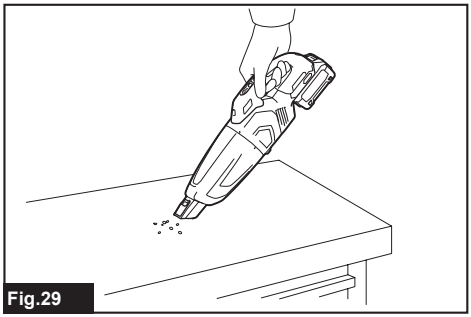
Fig.29

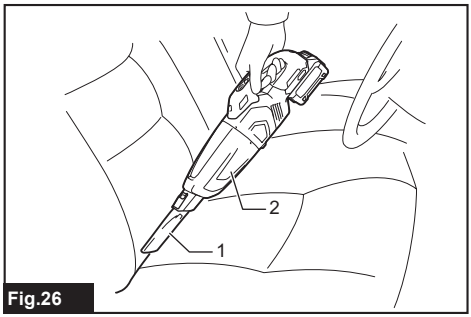

Fig.26

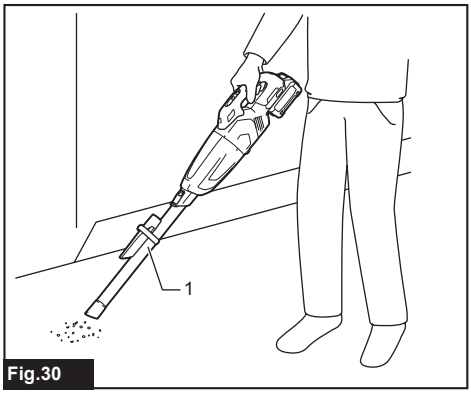

Fig.30

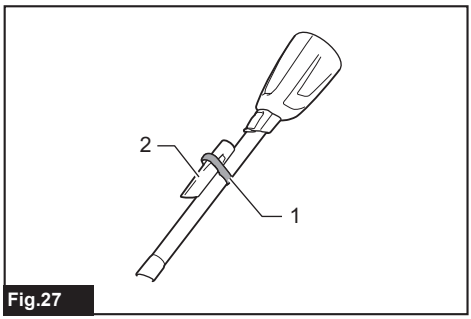

Fig.27

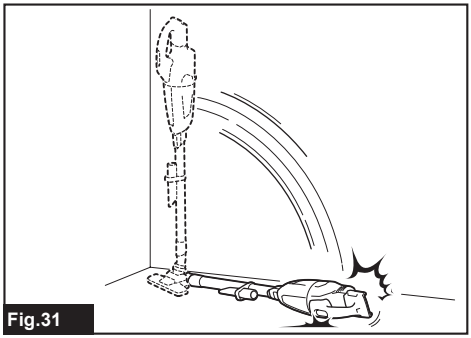
Fig.31

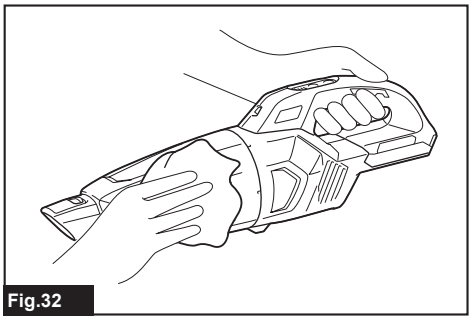

Fig.32

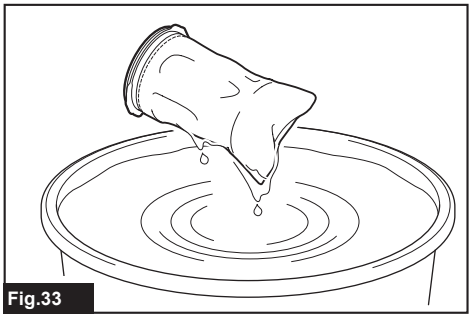

Fig.33

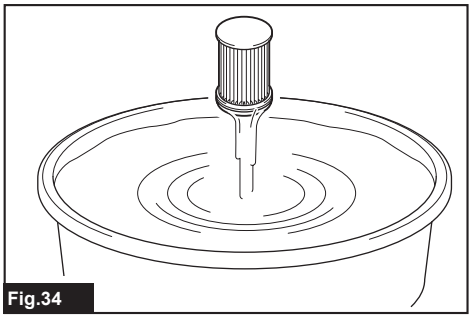

Fig.34

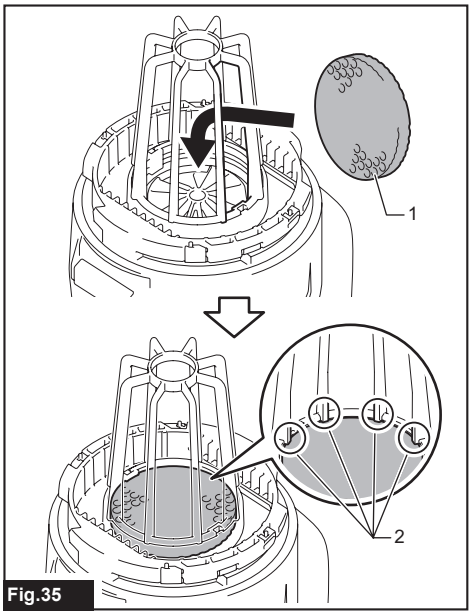

Fig.35

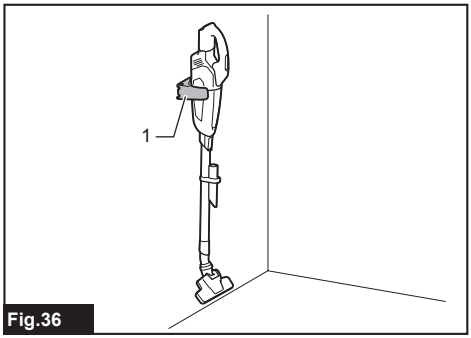

Fig.36

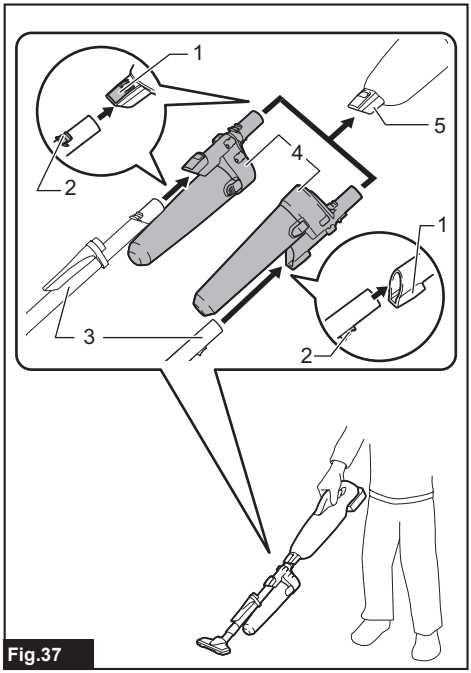

Fig.37

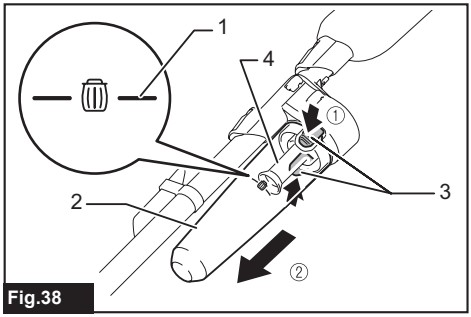

Fig.38

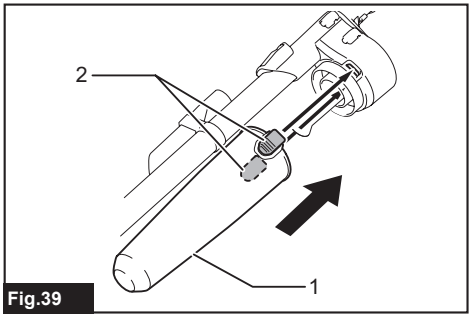

Fig.39

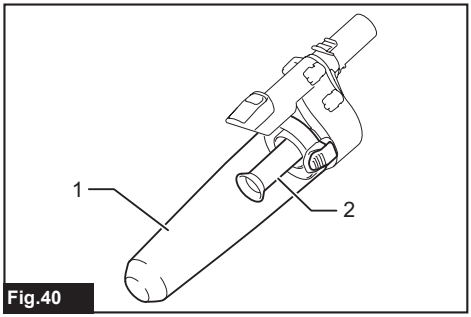

Fig.40

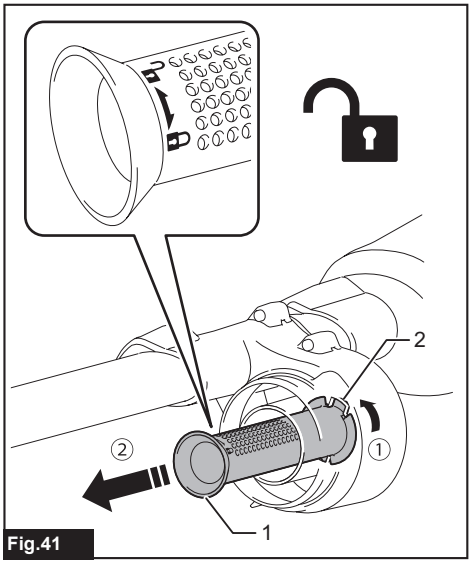

Fig.41

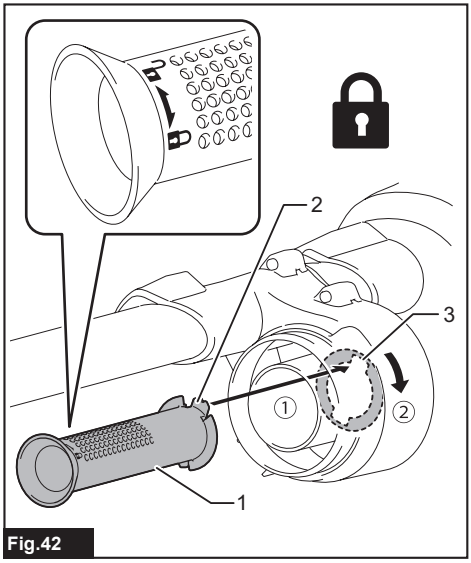

Fig.42

WARNING

- For users in Europe: This appliance can be used by children aged from 8 years and above and persons with reduced physical, sensory or mental capabilities or lack of experience and knowledge if they have been given supervision or instruction concerning use of the appliance in a safe way and understand the hazards involved. Children shall not play with the appliance. Cleaning and user maintenance shall not be made by children without supervision.
- For users in areas other than Europe: This appliance is not intended for use by persons (including children) with reduced physical, sensory or mental capabilities, or lack of experience and knowledge, unless they have been given supervision or instruction concerning use of the appliance by a person responsible for your safety.
- Children must be supervised to ensure that they do not play with the appliance.
- CAUTION: Before carrying out any maintenance operation, disconnect the appliance from the power supply. Perform maintenance on the appliance periodically.
- Rechargeable batteries must be removed from the device before charging.
- To remove or install the battery, slide the cartridge out of the tool while pressing the button on the front of the cartridge.
- Exhausted batteries must be removed from the device and disposed of safely. Follow local regulations regarding battery disposal.
- If the device is to be stored unused for a long period, the batteries should be removed.
- The power terminals must not be short-circuited.

Applicable battery cartridge and charger

Battery cartridge	BL4020* / BL4025* / BL4040* / BL4040F* / BL4050F * : Recommended battery
Charger	DC40RA / DC40RB / DC40RC / DC40WA / BCC01 / BCC02

- Some of the battery cartridges and chargers listed above may not be available depending on your region of residence.

⚠***WARNING:*** **Only use the battery cartridges and chargers listed above.** Use of any other battery cartridges and chargers may cause injury and/or fire.

SPECIFICATIONS

Model:		**CL001G**
Capacity		730 mL
Continuous use (with battery BL4025)	1 (Quiet mode)	Approx. 80 min
	2 (Normal speed mode)	Approx. 40 min
	3 (High speed mode)	Approx. 25 min
	4 (Max speed mode)	Approx. 16 min
Overall length (with battery BL4025)		1,066 mm
Rated voltage		D.C. 36 V - 40 V max
Net weight		1.7 - 2.3 kg

- Due to our continuing program of research and development, the specifications herein are subject to change without notice.
- Specifications may differ from country to country.
- The weight does not include accessories but battery cartridge(s). The lightest and heaviest combination weight of the appliance and battery cartridge(s) are shown in the table.

Symbols

The followings show the symbols which may be used for the equipment. Be sure that you understand their meaning before use.



Read instruction manual.



Only for EU countries
Due to the presence of hazardous components in the equipment, waste electrical and electronic equipment, accumulators and batteries may have a negative impact on the environment and human health.
Do not dispose of electrical and electronic appliances or batteries with household waste!
In accordance with the European Directive on waste electrical and electronic equipment and on accumulators and batteries and waste accumulators and batteries, as well as their adaptation to national law, waste electrical equipment, batteries and accumulators should be stored separately and delivered to a separate collection point for municipal waste, operating in accordance with the regulations on environmental protection.
This is indicated by the symbol of the crossed-out wheeled bin placed on the equipment.

Intended use

The tool is intended for collecting dry dust.

SAFETY WARNINGS

Cordless cleaner safety warnings

⚠***WARNING:*** **IMPORTANT! READ CAREFULLY all safety warnings and all instructions BEFORE USE.** Failure to follow the warnings and instructions may result in electric shock, fire and/or serious injury.

1. **Do not expose to rain. Store indoors.**
2. **Do not allow to be used as a toy. Close attention is necessary when used by or near children.**
3. **Use only as described in this manual. Use only manufacturer's recommended attachments.**
4. **Do not use with damaged battery. If appliance is not working as it should, has been dropped, damaged, left outdoors, or dropped into water, return it to a service center.**
5. **Do not handle appliance with wet hands.**
6. **Do not put any object into openings. Do not use with any opening blocked; keep free of dust, lint, hair, and anything that may reduce air flow.**
7. **Keep hair, loose clothing, fingers, and all parts of body away from openings and moving parts.**
8. **Turn off all controls before removing the battery.**
9. **Use extra care when cleaning on stairs.**
10. **Do not use to pick up flammable or combustible liquids, such as gasoline, or use in areas where they may be present.**
11. **Use only the charger supplied by the manufacturer to recharge.**
12. **Do not pick up anything that is burning or smoking, such as cigarettes, matches, or hot ashes.**
13. **Do not use without dust bag and/or filters in place.**
14. **Do not charge the battery outdoors.**
15. **Recharge only with the charger specified by the manufacturer.** A charger that is suitable for one type of battery pack may create a risk of fire when used with another battery pack.
16. **Use appliances only with specifically designated battery packs.** Use of any other battery packs may create a risk of injury and fire.
17. **When (the) battery pack is not in use, keep it away from other metal objects, like paper clips, coins, keys, nails, screws or other small metal objects, that can make a connection from one terminal to another.**
18. **Under abusive conditions, liquid may be ejected from the battery; avoid contact. If contact accidentally occurs, flush with water.**
19. **Do not use a battery pack or appliance that is damaged or modified.** Damaged or modified batteries may exhibit unpredictable behaviour resulting in fire, explosion or risk of injury.
20. **Do not expose a battery pack or appliance to fire or excessive temperature.** Exposure to fire or temperature above 130 °C may cause explosion.
21. **Follow all charging instructions and do not charge the battery pack or appliance outside the temperature range specified in the instructions.** Charging improperly or at temperatures outside the specified range may damage the battery and increase the risk of fire.
22. **Do not let familiarity gained from frequent use of tools allow you to become complacent and ignore tool safety principles.** A careless action can cause severe injury within a fraction of a second.

SAVE THESE INSTRUCTIONS.

ADDITIONAL SAFETY RULES

This appliance is intended for household use.

1. **Read this instruction manual and the charger instruction manual carefully before use.**
2. **Do not pick up the following materials:**
   - **Hot materials such as lit cigarettes or spark/metal dust generated by grinding/ cutting metal**
   - **Flammable materials such as gasoline, thinner, benzine, kerosene or paint**
   - **Explosive materials like nitroglycerin**
   - **Ignitable materials such as Aluminum, zinc, magnesium, titanium, phosphorus or celluloid**
   - **Wet dirt, water, oil or the like**
   - **Hard pieces with sharp edges, such as wood chips, metals, stones, glasses, nails, pins or razors**
   - **Powder to clot such as cement or toner**
   - **Conductive dust such as metal or carbon**
   - **Fine particle like concrete dust**

   Such action may cause fire, injury and/or property damage.

3. **Stop operation immediately if you notice anything abnormal.**
4. **If you drop or strike the cleaner, check it carefully for cracks or damage before operation.**
5. **Do not bring close to stoves or other heat sources.**
6. **Do not block the intake hole or vent holes.**

SAVE THESE INSTRUCTIONS.

Important safety instructions for battery cartridge

1. **Before using battery cartridge, read all instructions and cautionary markings on (1) battery charger, (2) battery, and (3) product using battery.**
2. **Do not disassemble or tamper with the battery cartridge.** It may result in a fire, excessive heat, or explosion.
3. **If operating time has become excessively shorter, stop operating immediately. It may result in a risk of overheating, possible burns and even an explosion.**
4. **If electrolyte gets into your eyes, rinse them out with clear water and seek medical attention right away. It may result in loss of your eyesight.**
5. **Do not short the battery cartridge:**
   (1) **Do not touch the terminals with any conductive material.**
   (2) **Avoid storing battery cartridge in a container with other metal objects such as nails, coins, etc.**
   (3) **Do not expose battery cartridge to water or rain.**

   A battery short can cause a large current flow, overheating, possible burns and even a breakdown.
6. **Do not store and use the tool and battery cartridge in locations where the temperature may reach or exceed 50 °C (122 °F).**
7. **Do not incinerate the battery cartridge even if it is severely damaged or is completely worn out. The battery cartridge can explode in a fire.**
8. **Do not nail, cut, crush, throw, drop the battery cartridge, or hit against a hard object to the battery cartridge.** Such conduct may result in a fire, excessive heat, or explosion.
9. **Do not use a damaged battery.**
10. **The contained lithium-ion batteries are subject to the Dangerous Goods Legislation requirements.**
    For commercial transports e.g. by third parties, forwarding agents, special requirement on packaging and labeling must be observed.
    For preparation of the item being shipped, consulting an expert for hazardous material is required.
    Please also observe possibly more detailed national regulations.
    Tape or mask off open contacts and pack up the battery in such a manner that it cannot move around in the packaging.
11. **When disposing the battery cartridge, remove it from the tool and dispose of it in a safe place. Follow your local regulations relating to disposal of battery.**
12. **Use the batteries only with the products specified by Makita.** Installing the batteries to non-compliant products may result in a fire, excessive heat, explosion, or leak of electrolyte.
13. **If the tool is not used for a long period of time, the battery must be removed from the tool.**
14. **During and after use, the battery cartridge may take on heat which can cause burns or low temperature burns. Pay attention to the handling of hot battery cartridges.**
15. **Do not touch the terminal of the tool immediately after use as it may get hot enough to cause burns.**
16. **Do not allow chips, dust, or soil stuck into the terminals, holes, and grooves of the battery cartridge.** It may cause heating, catching fire, burst and malfunction of the tool or battery cartridge, resulting in burns or personal injury.
17. **Unless the tool supports the use near high-voltage electrical power lines, do not use the battery cartridge near high-voltage electrical power lines.** It may result in a malfunction or breakdown of the tool or battery cartridge.
18. **Keep the battery away from children.**

SAVE THESE INSTRUCTIONS.

⚠***CAUTION:*** **Only use genuine Makita batteries.** Use of non-genuine Makita batteries, or batteries that have been altered, may result in the battery bursting causing fires, personal injury and damage. It will also void the Makita warranty for the Makita tool and charger.

Tips for maintaining maximum battery life

1. **Charge the battery cartridge before completely discharged. Always stop tool operation and charge the battery cartridge when you notice less tool power.**
2. **Never recharge a fully charged battery cartridge. Overcharging shortens the battery service life.**
3. **Charge the battery cartridge with room temperature at 10 °C - 40 °C (50 °F - 104 °F). Let a hot battery cartridge cool down before charging it.**
4. **When not using the battery cartridge, remove it from the tool or the charger.**
5. **Charge the battery cartridge if you do not use it for a long period (more than six months).**

FUNCTIONAL DESCRIPTION

⚠***CAUTION:*** **Always be sure that the tool is switched off and the battery cartridge is removed before adjusting or checking function on the tool.**

⚠***CAUTION:*** **Take care not to trap finger(s) between cleaner and battery as shown in diagram when loading battery.** Trapping finger(s) may cause injury.

► **Fig.1**

Installing or removing battery cartridge

⚠***CAUTION:*** **Always switch off the tool before installing or removing of the battery cartridge.**

⚠***CAUTION:*** **Hold the tool and the battery cartridge firmly when installing or removing battery cartridge.** Failure to hold the tool and the battery cartridge firmly may cause them to slip off your hands and result in damage to the tool and battery cartridge and a personal injury.

To install the battery cartridge, align the tongue on the battery cartridge with the groove in the housing and slip it into place. Insert it all the way until it locks in place with a little click. If you can see the red indicator as shown in the figure, it is not locked completely.

To remove the battery cartridge, slide it from the tool while sliding the button on the front of the cartridge.
► **Fig.2:** **1.** Red indicator **2.** Button **3.** Battery cartridge

⚠***CAUTION:*** **Always install the battery cartridge fully until the red indicator cannot be seen.** If not, it may accidentally fall out of the tool, causing injury to you or someone around you.

⚠***CAUTION:*** **Do not install the battery cartridge forcibly.** If the cartridge does not slide in easily, it is not being inserted correctly.

Battery protection system

The tool is equipped with a tool/battery protection system. This system automatically cuts off power to the motor to extend tool and battery life. The tool will automatically stop during operation if the tool or battery is placed under one of the following conditions.

Overloaded:
The tool/battery is operated in a manner that causes it to draw an abnormally high current.
In this situation, turn the tool off and stop the application that caused the tool to become overloaded. Then turn the tool on to restart.
If the tool does not start, the battery is overheated. In this situation, let the battery cool before turning the tool on again.

Low battery voltage:
The remaining battery capacity is too low and the tool will not operate. In this situation, remove and recharge the battery.

Indicating the remaining battery capacity

Press the check button on the battery cartridge to indicate the remaining battery capacity. The indicator lamps light up for a few seconds.
► **Fig.3:** **1.** Indicator lamps **2.** Check button

Indicator lamps			Remaining capacity
Lighted	Off	Blinking	
■ ■ ■ ■			75% to 100%
■ ■ ■ □			50% to 75%
■ ■ □ □			25% to 50%
■ □ □ □			0% to 25%
◪ □ □ □			Charge the battery.
■ ■ □ □ ↑↓ □ □ ■ ■			The battery may have malfunctioned.

NOTE: Depending on the conditions of use and the ambient temperature, the indication may differ slightly from the actual capacity.

NOTE: The first (far left) indicator lamp will blink when the battery protection system works.

Switch action

► **Fig.4:** **1.** Suction power change button **2.** ON/OFF button

To start the cleaner, simply push the ON/OFF button. To switch off, push the ON/OFF button again.
You can change the suction power of the cleaner in four steps by pushing the suction power change button. Each push on this button repeats the Quiet/Normal/High/Max mode in a cycle.

Level	Indication	Mode
1	≡	Quiet mode
2	≡	Normal speed mode
3	≡	High speed mode
4	≡	Max speed mode

NOTE: You can change the suction power before turning on the cleaner.

NOTE: The cleaner starts the operation with the same suction power as the last operation.

Lighting up the lamp

⚠*CAUTION:* Do not look in the light or see the source of light directly.

To turn on the lamp, push the suction power change button. The lamp goes off in approximately 10 seconds. While the cleaner is running, the lamp turns on.
The lamp goes out approximately 10 seconds after stopping operation.

NOTE: When the remaining battery capacity gets low, the lamp starts blinking. The timing, at which the lamp starts blinking depends on the temperature at work place and the battery cartridge conditions.

► **Fig.5:** **1.** Suction power change button **2.** ON/OFF button **3.** Lamp

ASSEMBLY

⚠*CAUTION:* Always be sure that the tool is switched off and the battery cartridge is removed before carrying out any work on the tool.

⚠*CAUTION:* Be sure to attach filters to the cleaner properly. Filters with holes or those not properly attached may allow dust to enter the motor housing. This may cause motor failure or fires.

Parts description

Optional accessory

High performance filter and stay and sponge filter

► **Fig.6:** **1.** Capsule **2.** High performance filter **3.** Stay and sponge filter

NOTE: You can use a high performance filter either with or without an originally-designed stay.

Prefilter or high performance filter and HEPA filter

► **Fig.7:** **1.** Capsule **2.** Prefilter **3.** High performance filter **4.** HEPA filter

***NOTICE:* Do not underlay the high performance filter with an optional filter (non-woven cloth).** The filters could not be removed from the cleaner.

NOTE: Do not install an optional filter (non-woven cloth) between the HEPA filter and prefilter. The suction power may be reduced.

NOTE: Always use the high performance filter that is framed with an originally-designed stay when overlaying it on the HEPA filter.

► **Fig.8:** **1.** High performance filter **2.** Stay (designed for high performance filter)

Disposing of dust

⚠*CAUTION:* Empty the cleaner before it becomes too full, or the suction force weakens.

⚠*CAUTION:* Be sure to empty the inside of the cleaner itself of dust. Failure to do so may cause the filter to be clogged or the motor to be damaged.

In order to drop dust sticking on the filter in the capsule, tap the capsule 4 or 5 times with your hand.
► **Fig.9:** **1.** Capsule **2.** Suction inlet

Point suction inlet downwards, turn capsule in direction of arrow in diagram, and disconnect capsule slowly and straight.
► **Fig.10:** **1.** Capsule **2.** Suction inlet

NOTE: Dust may spill out when capsule is opened, so be sure to set a garbage bag beneath capsule.

Remove accumulated dust from the inside of capsule and high performance filter.
► **Fig.11:** **1.** Capsule **2.** High performance filter

Twist high performance filter in direction of arrow to unfasten securing lip from cleaner unit and then pull off the filter.
► **Fig.12:** **1.** Securing lip

NOTE: When using the prefilter, also follow the procedure above.

Clean out the fine dust and lightly tap to dislodge dust from high performance filter.

HEPA filter

Optional accessory

Pull out the HEPA filter from the prefilter or high performance filter. Clean out fine dust from the HEPA filter.
► **Fig.13:** **1.** HEPA filter **2.** High performance filter **3.** Prefilter

Reassembly

Connect high performance filter. At this time, make sure to twist high performance filter so that securing lip is firmly locked into the cleaner unit.
► **Fig.14:** **1.** High performance filter

► **Fig.15:** **1.** Securing lip

NOTE: Make sure that the high performance filter is secured in the cleaner unit.

***NOTICE:* Be sure to install the high performance filter correctly before operation.** If the problem as described later occurs, reposition the filter correctly to rectify the problem.

Attach the capsule. Align the mark on capsule with the mark on the handle and then firmly twist capsule in the direction of arrow until it is secured.
► **Fig.16:** **1.** Mark **2.** Handle **3.** Capsule

NOTE: Always remove dust ahead of time, as suction power will be reduced if there is too much dust in cleaner.

Problem Example

The securing lip of high performance filter is not firmly locked into groove of cleaner housing.
► **Fig.17: 1.** Securing lip **2.** Groove of cleaner housing

Installing or removing stay / HEPA filter

Optional accessory

For the stay and sponge filter

To remove the stay, push up the bottom part of pillars of the stay with your fingers and release its groove from the protrusion on the cleaner. After that, remove the sponge filter.
► **Fig.18: 1.** Stay **2.** Sponge filter

To install, align the grooves on the stay with the protrusion on the cleaner and push until it clicks.
Insert the sponge filter between the pillars and set it in the original position.

For the HEPA filter

When installing the HEPA filter, insert the HEPA filter into the prefilter or the high performance filter. Then, twist and secure it. To remove it, follow the installation procedure in reverse.
► **Fig.19: 1.** HEPA filter **2.** Prefilter **3.** Securing lip

NOTE: Make sure that securing lips are firmly locked in the cleaner unit.

► **Fig.20: 1.** HEPA filter **2.** High performance filter

NOTE: Make sure that the high performance filter is secured in the cleaner unit.

OPERATION

⚠***CAUTION:*** **Do not move your face close to the air vent when operating the cleaner.** If foreign objects are blown into eyes, it may result in personal injury.

Installing and removing cleaner attachments

⚠***CAUTION:*** **After installing attachment, check if it is securely installed.** If the attachment is installed imperfectly, it may come off and cause personal injury.

⚠***CAUTION:*** **Be careful not to hit your hand on the wall etc. when removing the attachment.**

When using attachment with lock function

To install attachment, insert it to the suction inlet of the cleaner until it clicks. Make sure that the attachment is locked.
► **Fig.21: 1.** Suction inlet **2.** Attachment with lock function **3.** Hook

NOTE: When installing the attachment with lock function, be sure to align the release button with the hook on the attachment. If they are not aligned, the wand will not be locked and may come off from the cleaner.

To remove, pull the attachment while pushing the release button.
► **Fig.22: 1.** Release button **2.** Attachment with lock function

When using attachment without lock function

⚠***CAUTION:*** **To connect attachment without lock function, twist and insert it in direction of the arrow to secure the connection during use. To disconnect the attachment, twist and extract it also in direction of the arrow.** If the attachment is twisted in the opposite direction, the capsule may become loose.

► **Fig.23**

Cleaning (Suction)

Nozzle

Attach the nozzle to clean off tables, desks, furniture, etc. The nozzle slips on easily.
► **Fig.24: 1.** Nozzle

Nozzle + Extension wand (Straight pipe)

The extension wand fits in between the nozzle and the cleaner itself. This arrangement is convenient for cleaning a floor in a standing position.
► **Fig.25: 1.** Cleaner body **2.** Extension wand **3.** Nozzle

Corner nozzle

Fit on the corner nozzle for cleaning corners and crevices of a car or furniture.
► **Fig.26: 1.** Corner nozzle **2.** Cleaner body

You can store the corner nozzle in the nozzle holder.
► **Fig.27: 1.** Nozzle holder **2.** Corner nozzle

⚠***CAUTION:*** **Be careful not to trap finger(s) between the corner nozzle and the nozzle holder.** Trapping finger(s) may cause injury.

Corner nozzle + Extension wand (Straight pipe)

In tight quarters where the cleaner itself cannot squeeze in, or in high places hard to reach, use this arrangement.
► **Fig.28: 1.** Corner nozzle **2.** Extension wand **3.** Cleaner body

Cleaning without nozzle

You can pick up powder and dust without nozzle.
► **Fig.29**

For picking up dust on a floor in a standing position, it is convenient to attach the extension wand to the cleaner.
► **Fig.30: 1.** Extension wand

MAINTENANCE

⚠*CAUTION:* Always be sure that the tool is switched off and the battery cartridge is removed before attempting to perform inspection or maintenance.

⚠*CAUTION:* Be sure to attach filters to the cleaner properly. Filters with holes or those not properly attached may allow dust to enter the motor housing. This may cause motor failure or fires.

To maintain product SAFETY and RELIABILITY, repairs, any other maintenance or adjustment should be performed by Makita Authorized or Factory Service Centers, always using Makita replacement parts.

After use

⚠*CAUTION:* Putting the cleaner against the wall without any other support may cause the cleaner to fall down, resulting in personal injury or damage to the cleaner.

► **Fig.31**

Cleaning

***NOTICE:* Never use gasoline, benzine, thinner, alcohol or the like. Discoloration, deformation or cracks may result.**

***NOTICE:* Do not blow dust sticking on the cleaner and filters by air duster.** It brings dust into the housing and causes failure.

***NOTICE:* After washing filters, dry them thoroughly before use.** Insufficiently dried filters may cause poor suction and shorten the service life of the motor.

***NOTICE:* After cleaning filters and sponge filter, be sure to re-install them before use.** If you use the cleaner without filters and sponge filter, dust comes into the motor housing and cause malfunction.

Cleaner body

From time to time wipe off the outside (cleaner body) of the cleaner using a cloth dampened in soapy water.

Clean out also the suction opening and filter mounting area.
► **Fig.32**

High performance filter

Wash the filter in soapy water when it is clogged with dust and the cleaner power becomes weak. Dry it out thoroughly before use.
► **Fig.33**

HEPA filter

Optional accessory

***NOTICE:* Do not rub or scratch the HEPA filter with hard objects such as a brush and a paddle.**

Clogged HEPA filter cause poor suction performance. Clean out the filter from time to time.

Occasionally wash the HEPA filter in water, rinse and dry thoroughly in the shade before use. Never wash the filter in a washing machine.
► **Fig.34**

Sponge filter

When the sponge filter becomes dirty, clean it as follows.

1. Remove the filter.

2. Pull out the sponge filter from between the pillars.

3. Clean the sponge filter by tapping or washing. If you wash it, dry it out thoroughly before use.

4. Insert the sponge filter between the pillars and set it in the original position. Make sure that each bottom edge of the pillar holds down the sponge filter, and there is no gap between the sponge filter and suction opening.
► **Fig.35: 1.** Sponge filter **2.** Bottom edge of pillar

Wall mount for cordless cleaner

Optional accessory

NOTE: The screw to mount the holder is not included. Prepare a screw which fits with the material to screw into.

Attach the wall mount for cordless cleaner to a hard wooden wall, beam or column, where the wall mount for cordless cleaner can be firmly secured. Always be sure that the wall mount for cordless cleaner is securely attached before hanging the cleaner.
► **Fig.36: 1.** Wall mount for cordless cleaner

⚠*CAUTION:* Do not hang the cleaner to the wall mount violently or hang other appliances than the cleaner.

Troubleshooting

Before asking for repairs, check the following points.

Symptom	Area to be investigated	Fixing method
Weak suction power	Is the capsule full of dust?	Empty the capsule of dust.
	Is the filter clogged?	Clean or wash the filter.
	Is the battery cartridge discharged?	Charge the battery cartridge.
Not working	Is the battery cartridge discharged?	Charge the battery cartridge.
Noise and vibration	Is the filter clogged?	Clean or wash the filter.
	Is the nozzle, pipe or suction inlet of the appliance is clogged?	Remove the clogged objects in the nozzle, pipe or suction inlet of the appliance.
	Is the nozzle/pipe inlet blocked?	Do not block the nozzle/pipe inlet.

⚠***CAUTION:*** **Do not attempt to repair the cleaner by yourself.**

OPTIONAL ACCESSORIES

⚠***CAUTION:*** **These accessories or attachments are recommended for use with your Makita tool specified in this manual.** The use of any other accessories or attachments might present a risk of injury to persons. Only use accessory or attachment for its stated purpose.

If you need any assistance for more details regarding these accessories, ask your local Makita Service Center.

- Extension wand (Straight pipe)
- Nozzle
- Nozzle for carpet
- Shelf brush
- Corner nozzle
- Round brush
- Flexible hose
- Filter
- Prefilter
- High performance filter
- HEPA filter
- Free nozzle
- Seat nozzle
- Crevice nozzle
- Wall mount for cordless cleaner
- Cyclone attachment
- Tool bag
- Makita genuine battery and charger

NOTE: Some items in the list may be included in the tool package as standard accessories. They may differ from country to country.

Cyclone attachment

Optional accessory

► **Fig.37:** **1.** Release button **2.** Hook **3.** Extension wand (Straight pipe) **4.** Cyclone attachment **5.** Suction inlet

About the cyclone attachment

Using the cleaner with the cyclone attachment installed reduces the amount of dust that enters the capsule, which helps to prevent the suction force from weakening. In addition, cleaning after use is also simple.

⚠***CAUTION:*** **Always be sure that the tool is switched off and the battery cartridge is removed before carrying out any work on the tool.** If the battery cartridge is left inserted, the cleaner may start unexpectedly and result in injury.

⚠***CAUTION:*** **Clean the mesh filter of the cyclone attachment and the filters of the cleaner unit when they become clogged.** Continuing use in the clogged condition may result in heating or smoke.

NOTICE: **When the cyclone attachment is attached, do not use the cleaner in a horizontal or upward facing position.** Doing so may cause the mesh filter to become clogged.

NOTICE: **Always use the cleaner with the filters installed, even when using the cyclone attachment.** Using the cleaner without the filters installed may result in a motor malfunction.

NOTE: Check that the cyclone attachment, cleaner, and extension wand (straight pipe) are locked properly before use.

NOTE: Empty the dust case of the cyclone attachment and the capsule of the cleaner when dust has accumulated. Continuing use will result in weakened suction force.

NOTE: You can also use the cyclone attachment without lock function.

NOTE: To install or remove the cyclone attachment, refer to the section "Installing and removing cleaner attachments".

Disposing of dust

When dust has accumulated up to the full line of the dust case, follow the procedure below and dispose of the dust.

1. Hold the dust case firmly, press and hold the two buttons, and remove the dust case.

► **Fig.38:** **1.** Full line **2.** Dust case **3.** Button (two locations) **4.** Mesh filter

2. Dispose of the dust inside the dust case and remove any dust and powder adhered to the surface of the mesh filter.

3. Insert the dust case all the way until the two buttons lock with a click.
► **Fig.39: 1.** Dust case **2.** Button (two locations)

> ⚠***CAUTION:*** **When reassembling the dust case, be careful not to pinch your fingers.**

> **NOTE:** Check that the cyclone attachment, cleaner, and extension wand (straight pipe) are locked properly before restarting operation.
>
> **NOTE:** If the suction force does not recover even after disposing of the dust and cleaning the mesh filter, check whether dust has accumulated in the capsule of the cleaner or clogging has occurred.
>
> **NOTE:** The dust may fly up when disposing from the cyclone attachment. Be careful not to let dust get into your eyes.

Cleaning

> ⚠***CAUTION:*** **After washing the cyclone attachment, dry it thoroughly before use.** Insufficiently dried components may cause an electrical shock or damage to the appliance.

When the dust case becomes dirty or the mesh filter is clogged, remove and wash them with water. (Refer to “Disposing of dust” for the removal procedure.)

Dry the parts thoroughly before reinstallation and use.
► **Fig.40: 1.** Dust case **2.** Mesh filter

When the mesh filter gets dirty badly, clean it in the following procedures.

1. Turn the mesh filter in the direction of the arrow and remove it while the hooks are unlocked.
► **Fig.41: 1.** Mesh filter **2.** Hook

2. Remove the dust on the mesh filter and then wash it with water. After that, dry it thoroughly.

3. Insert the mesh filter into the base while the hooks are aligned with the port. Turn the mesh filter in the direction of the arrow until the hooks are locked with a click. Make sure that the mesh filter is installed securely.
► **Fig.42: 1.** Mesh filter **2.** Hook **3.** Port

ОСТОРОЖНО

- Для пользователей в Европе: Дети старше 8 лет, лица с ограниченными физическими, сенсорными или умственными способностями и лица, не имеющие надлежащего опыта и знаний, могут использовать это устройство только при условии, что они осознают возможные опасности и действуют под надзором или после инструктажа по безопасному использованию устройства. Не разрешайте детям играть с устройством. Детям запрещается проводить чистку и техобслуживание без контроля со стороны взрослых.
- Для пользователей в регионах за пределами Европы: Данное устройство не предназначено для использования людьми (включая детей) с ограниченными физическими, сенсорными или умственными возможностями, либо не имеющими соответствующего опыта или знаний, за исключением случаев, когда они действуют под руководством или после надлежащего инструктажа по использованию устройства со стороны лица, ответственного за вашу безопасность.
- Следите за тем, чтобы дети не использовали инструмент в качестве игрушки.
- ВНИМАНИЕ: Перед проведением любой операции по техобслуживанию отсоединяйте устройство от источника питания. Устройство нуждается в периодическом техобслуживании.
- Аккумуляторные батареи должны извлекаться из устройства перед подзарядкой.
- Для снятия или установки аккумулятора выдвиньте блок из инструмента, нажимая на кнопку с лицевой стороны блока.
- Отработанные аккумуляторы должны извлекаться из устройства и утилизироваться безопасным способом. Выполняйте требования местных нормативных актов, касающиеся утилизации аккумуляторов.
- Если предполагается длительное хранение неиспользуемого устройства, то аккумуляторы должны быть извлечены из него.
- Короткое замыкание клемм питания не допускается.

Подходящий блок аккумулятора и зарядное устройство

Блок аккумулятора	BL4020* / BL4025* / BL4040* / BL4040F* / BL4050F *: рекомендуемый аккумулятор
Зарядное устройство	DC40RA / DC40RB / DC40RC / DC40WA / BCC01 / BCC02

- В зависимости от региона проживания некоторые блоки аккумуляторов и зарядные устройства, перечисленные выше, могут быть недоступны.

⚠***ОСТОРОЖНО:*** **Используйте только перечисленные выше блоки аккумуляторов и зарядные устройства.** Использование других блоков аккумуляторов и зарядных устройств может привести к травме и/или пожару.

ТЕХНИЧЕСКИЕ ХАРАКТЕРИСТИКИ

Модель:		**CL001G**
Производительность		730 мл
Продолжительное использование (с аккумулятором BL4025)	1 (Бесшумный режим)	Прибл. 80 мин
	2 (Режим нормальной скорости)	Прибл. 40 мин
	3 (Режим высокой скорости)	Прибл. 25 мин
	4 (Режим максимальной скорости)	Прибл. 16 мин
Общая длина (с аккумулятором BL4025)		1 066 мм
Номинальное напряжение		36 В – 40 В пост. тока макс.
Масса нетто		1,7 - 2,3 кг

- Благодаря нашей постоянно действующей программе исследований и разработок указанные здесь технические характеристики могут быть изменены без предварительного уведомления.
- Технические характеристики могут различаться в зависимости от страны.
- В значение массы не входит масса принадлежностей, только масса блок(ов) аккумулятора. Наименьшая и наибольшая совокупная масса инструмента и блока(ов) аккумулятора указана в таблице.

Символы

Ниже приведены символы, которые могут использоваться для обозначения оборудования. Перед использованием убедитесь в том, что вы понимаете их значение.



Прочитайте руководство по эксплуатации.



Ni-MH
Li-ion

Только для стран ЕС
В связи с наличием в оборудовании опасных компонентов отходы электрического и электронного оборудования, аккумуляторы и батареи могут оказывать негативное влияние на окружающую среду и здоровье человека.
Не выбрасывайте электрические и электронные устройства или батареи вместе с бытовыми отходами!
В соответствии с директивой ЕС по отходам электрического и электронного оборудования, по аккумуляторам, батареям и отходам аккумуляторов и батарей, а также в соответствии с ее адаптацией к национальному законодательству, отходы электрического оборудования, батареи и аккумуляторы следует хранить отдельно и доставлять на пункт раздельного сбора коммунальных отходов, работающий с соблюдением правил охраны окружающей среды.
Это обозначено символом в виде перечеркнутого мусорного контейнера на колесах, нанесенным на оборудование.

Назначение

Данный инструмент предназначен для сбора сухой пыли.

МЕРЫ БЕЗОПАСНОСТИ

Правила техники безопасности при эксплуатации аккумуляторного пылесоса

⚠***ОСТОРОЖНО:*** **ВАЖНО! ВНИМАТЕЛЬНО ОЗНАКОМЬТЕСЬ со всеми инструкциями и рекомендациями по технике безопасности ДО НАЧАЛА РАБОТЫ.** Невыполнение инструкций и рекомендаций может привести к поражению электротоком, пожару и/или тяжелым травмам.

1. **Берегите от дождя. Храните в помещении.**
2. **Не позволяйте использовать в качестве игрушки. Если инструмент используют дети или инструмент используется рядом с детьми, соблюдайте особую осторожность.**
3. **Используйте только так, как описано в настоящем руководстве. Используйте только принадлежности, рекомендованные производителем.**
4. **Не используйте с поврежденным аккумулятором. Если инструмент не работает должным образом, был уронен, поврежден, забыт на улице или попал в воду, отнесите его в сервисный центр.**
5. **Не берите инструмент мокрыми руками.**
6. **Не помещайте какие-либо предметы в отверстия. Не используйте, если какое-либо отверстие заблокировано. Предотвращайте попадание пыли, пуха, волос и других материалов, способных уменьшить поток воздуха.**
7. **Держите волосы, свободную одежду, пальцы и другие части тела подальше от отверстий и движущихся деталей.**
8. **Перед снятием аккумулятора выключите все регуляторы.**
9. **Проявляйте особую осторожность при чистке на лестницах.**
10. **Не используйте для сбора огнеопасных или воспламеняющихся жидкостей, например бензина, и не используйте там, где они могут присутствовать.**
11. **Для зарядки используйте только зарядное устройство, поставляемое производителем.**
12. **Не собирайте ничего, что горит или дымится, например, окурки, спички или горячий пепел.**
13. **Не используйте без установленных фильтров и/или пылесборного мешка.**
14. **Не заряжайте аккумулятор на улице.**
15. **Заряжайте аккумулятор только зарядным устройством, указанным изготовителем.** Зарядное устройство, подходящее для одного типа аккумуляторных блоков, может привести к пожару при его использовании с другим аккумуляторным блоком.
16. **Используйте устройства только с указанными для них аккумуляторными блоками.** Использование других аккумуляторных блоков может привести к травме или пожару.
17. **Когда аккумуляторный блок не используется, храните его отдельно от металлических предметов, таких как скрепки, монеты, ключи, гвозди, шурупы или другие небольшие металлические предметы, которые могут привести к короткому замыканию контактов аккумуляторного блока.**
18. **При неправильном обращении из аккумуляторного блока может потечь жидкость. Избегайте контакта с ней. В случае контакта с кожей промойте место контакта обильным количеством воды.**
19. **Не используйте поврежденный или модифицированный аккумуляторный блок или устройство.** Поврежденные или модифицированные аккумуляторы могут работать некорректно, что может привести к пожару, взрыву или травмированию.
20. **Не подвергайте аккумуляторный блок или устройство воздействию огня или высокой температуры.** Воздействие огня или температуры выше 130 °C может привести к взрыву.
21. **Следуйте всем инструкциям по зарядке и не заряжайте аккумуляторный блок или устройство при температурах, выходящих за пределы указанного в инструкции**

диапазона. Зарядка, выполняемая неправильно или при температурах, выходящих за пределы указанного диапазона, может привести к повреждению аккумулятора и повысить риск пожара.

22. **Не переоценивайте свои возможности и не пренебрегайте правилами техники безопасности, даже если вы часто работаете с инструментом.** Небрежное обращение с инструментом может стать причиной серьезной травмы за доли секунды.

СОХРАНИТЕ ДАННЫЕ ИНСТРУКЦИИ.

ДОПОЛНИТЕЛЬНЫЕ ПРАВИЛА ТЕХНИКИ БЕЗОПАСНОСТИ

Этот инструмент предназначен для домашнего использования.

1. **Перед использованием внимательно прочитайте это руководство по эксплуатации и руководство по эксплуатации зарядного устройства.**
2. **Запрещается собирать следующие материалы:**
   - **горячие материалы (напр., зажженные сигареты) или искры/стружку при шлифовке/резании металла**
   - **горючие материалы (например, бензин, растворитель, бензол, керосин или краска)**
   - **взрывоопасные материалы (например, нитроглицерин)**
   - **воспламеняющиеся материалы (например, алюминий, цинк, магний, титан, фосфор или целлулоид)**
   - **жидкую грязь, воду, масло и подобные материалы**
   - **твердые частицы с острыми краями (например, древесные стружки, металлы, камни, стекла, гвозди, штифты или бритвы)**
   - **пыль от цемента или тонера**
   - **электропроводящую пыль (например, металлов или угля)**
   - **тонкодисперсные частицы (например, пыль от бетона)**

   Подобные действия могут привести к пожару, травмам и/или повреждению имущества.
3. **Немедленно прекратите работу, если вы заметили какие-либо отклонения.**
4. **Тщательно проверьте пылесос перед началом эксплуатации на предмет наличия трещин и повреждений, если вы уронили или ударили его.**
5. **Не подносите близко к печам и источникам тепла.**
6. **Не блокируйте входные и вентиляционные отверстия.**

СОХРАНИТЕ ДАННЫЕ ИНСТРУКЦИИ.

Важные правила техники безопасности для работы с аккумуляторным блоком

1. **Перед использованием аккумуляторного блока прочитайте все инструкции и предупреждающие надписи на (1) зарядном устройстве, (2) аккумуляторном блоке и (3) инструменте, работающем от аккумуляторного блока.**
2. **Не разбирайте блок аккумулятора и не меняйте его конструкцию.** Это может привести к пожару, перегреву или взрыву.
3. **Если время работы аккумуляторного блока значительно сократилось, немедленно прекратите работу. В противном случае, может возникнуть перегрев блока, что приведет к ожогам и даже к взрыву.**
4. **В случае попадания электролита в глаза промойте их обильным количеством чистой воды и немедленно обратитесь к врачу. Это может привести к потере зрения.**
5. **Не замыкайте контакты аккумуляторного блока между собой:**
   (1) **Не прикасайтесь к контактам какими-либо токопроводящими предметами.**
   (2) **Не храните аккумуляторный блок в контейнере вместе с другими металлическими предметами, такими как гвозди, монеты и т. п.**
   (3) **Не допускайте попадания на аккумуляторный блок воды или дождя.**

   Замыкание контактов аккумуляторного блока между собой может привести к возникновению большого тока, перегреву, возможным ожогам и даже поломке блока.
6. **Не храните и не используйте инструмент и аккумуляторный блок в местах, где температура может достигать или превышать 50 °C (122 °F).**
7. **Не бросайте аккумуляторный блок в огонь, даже если он сильно поврежден или полностью вышел из строя. Аккумуляторный блок может взорваться под действием огня.**
8. **Запрещено вбивать гвозди в блок аккумулятора, резать, ломать, бросать, ронять блок аккумулятора или ударять его твердым предметом.** Это может привести к пожару, перегреву или взрыву.
9. **Не используйте поврежденный аккумуляторный блок.**
10. **Входящие в комплект литий-ионные аккумуляторы должны эксплуатироваться в соответствии с требованиями законодательства об опасных товарах.**
    При коммерческой транспортировке, например, третьей стороной или экспедитором, необходимо нанести на упаковку специальные предупреждения и маркировку.
    В процессе подготовки устройства к отправке обязательно проконсультируйтесь со специалистом по опасным материалам. Также соблюдайте местные требования и нормы. Они могут

быть строже.
Закройте или закрепите разомкнутые контакты и упакуйте аккумулятор так, чтобы он не перемещался по упаковке.

11. **Для утилизации блока аккумулятора извлеките его из инструмента и утилизируйте безопасным способом. Выполняйте требования местного законодательства по утилизации аккумуляторного блока.**
12. **Используйте аккумуляторы только с продукцией, указанной Makita.** Установка аккумуляторов на продукцию, не соответствующую требованиям, может привести к пожару, перегреву, взрыву или утечке электролита.
13. **Если инструментом не будут пользоваться в течение длительного периода времени, извлеките аккумулятор из инструмента.**
14. **Во время и после использования блок аккумулятора может нагреваться, что может стать причиной ожогов или низкотемпературных ожогов. Будьте осторожны при обращении с горячим блоком аккумулятора.**
15. **Не прикасайтесь к контактам инструмента сразу после использования, поскольку они могут быть достаточно горячими, чтобы вызвать ожоги.**
16. **Не допускайте налипания на контакты, отверстия и пазы блока аккумулятора опилок, пыли или земли.** Это может стать причиной перегрева, возгорания, взрыва или неисправности инструмента или блока аккумулятора, что может привести к ожогам или травмам.
17. **Если инструмент не рассчитан на использование вблизи высоковольтных линий электропередач, не используйте блок аккумулятора вблизи высоковольтных линий электропередач.** Это может привести к неисправности, поломке инструмента или блока аккумулятора.
18. **Храните аккумулятор в недоступном для детей месте.**

СОХРАНИТЕ ДАННЫЕ ИНСТРУКЦИИ.

⚠***ВНИМАНИЕ:*** **Используйте только фирменные аккумуляторные батареи Makita.** Использование аккумуляторных батарей, не произведенных Makita, или батарей, которые были подвергнуты модификациям, может привести к взрыву аккумулятора, пожару, травмам и повреждению имущества. Это также автоматически аннулирует гарантию Makita на инструмент и зарядное устройство Makita.

Советы по обеспечению максимального срока службы аккумулятора

1. **Заряжайте блок аккумуляторов перед его полной разрядкой. Обязательно прекратите работу с инструментом и зарядите блок аккумуляторов, если вы заметили снижение мощности инструмента.**
2. **Никогда не подзаряжайте полностью заряженный блок аккумуляторов. Перезарядка сокращает срок службы аккумулятора.**
3. **Заряжайте блок аккумуляторов при комнатной температуре в 10 - 40 °C (50 - 104 °F). Перед зарядкой горячего блока аккумуляторов дайте ему остыть.**
4. **Если блок аккумулятора не используется, извлеките его из инструмента или зарядного устройства.**
5. **Зарядите ионно-литиевый аккумуляторный блок, если вы не будете пользоваться инструментом длительное время (более шести месяцев).**

ОПИСАНИЕ РАБОТЫ

⚠***ВНИМАНИЕ:*** **Перед регулировкой или проверкой функций инструмента обязательно убедитесь, что он выключен и его аккумуляторный блок снят.**

⚠***ВНИМАНИЕ:*** **Соблюдайте осторожность, чтобы при установке аккумулятора не защемить пальцы между пылесосом и аккумулятором, как показано на рисунке.** Защемление пальцев может привести к травме.

► **Рис.1**

Установка или снятие блока аккумуляторов

⚠***ВНИМАНИЕ:*** **Обязательно выключайте инструмент перед установкой и извлечением аккумуляторного блока.**

⚠***ВНИМАНИЕ:*** **При установке и извлечении аккумуляторного блока крепко удерживайте инструмент и аккумуляторный блок.** Если не соблюдать это требование, они могут выскользнуть из рук, что приведет к повреждению инструмента, аккумуляторного блока и травмированию оператора.

Для установки блока аккумулятора совместите выступ блока аккумулятора с пазом в корпусе и задвиньте его на место. Устанавливайте блок до упора, чтобы он зафиксировался с небольшим щелчком. Если вы видите красный индикатор, как показано на рисунке, он не зафиксирован полностью.

Для снятия аккумуляторного блока нажмите кнопку на лицевой стороне и извлеките блок.

► **Рис.2:** **1.** Красный индикатор **2.** Кнопка **3.** Блок аккумулятора

***ВНИМАНИЕ:* Обязательно устанавливайте блок аккумулятора до конца, чтобы красный индикатор не был виден.** В противном случае блок аккумулятора может выпасть из инструмента и нанести травму вам или другим людям.

***ВНИМАНИЕ:* Не прилагайте чрезмерных усилий при установке аккумуляторного блока.** Если блок не двигается свободно, значит он вставлен неправильно.

Система защиты аккумулятора

На инструменте предусмотрена система защиты инструмента/аккумулятора. Она автоматически отключает питание двигателя для продления срока службы инструмента и аккумулятора. Инструмент автоматически остановится во время работы при возникновении указанных ниже ситуаций, влияющих на работу самого инструмента или аккумулятора.

Перегрузка:
В текущем режиме эксплуатации инструмент/аккумулятор потребляет очень большое количество тока. В этом случае выключите инструмент и прекратите работу, повлекшую перегрузку инструмента. Затем включите инструмент для перезапуска.
Если инструмент не включается, значит перегрелся аккумуляторный блок. В этом случае дайте аккумулятору остыть перед повторным включением инструмента.

Низкое напряжение аккумуляторной батареи:
Уровень оставшегося заряда аккумулятора слишком низкий, и инструмент не работает. В этом случае снимите и зарядите аккумулятор.

Индикация оставшегося заряда аккумулятора

Нажмите кнопку проверки на аккумуляторном блоке для проверки заряда. Индикаторы загорятся на несколько секунд.

► **Рис.3:** **1.** Индикаторы **2.** Кнопка проверки

Индикаторы			Уровень заряда
Горит	Выкл.	Мигает	
■ ■ ■ ■			от 75 до 100%
■ ■ ■ □			от 50 до 75%
■ ■ □ □			от 25 до 50%
■ □ □ □			от 0 до 25%
◪ □ □ □			Зарядите аккумуляторную батарею.
■ ■ □ □ ↑ ↓ □ □ ■ ■			Возможно, аккумуляторная батарея неисправна.

ПРИМЕЧАНИЕ: В зависимости от условий эксплуатации и температуры окружающего воздуха индикация может незначительно отличаться от фактического значения.

ПРИМЕЧАНИЕ: Первая (дальняя левая) индикаторная лампа будет мигать во время работы защитной системы аккумулятора.

Действие выключателя

► **Рис.4:** **1.** Кнопка изменения мощности всасывания **2.** Кнопка включения / выключения

Для запуска пылесоса просто нажмите кнопку включения / выключения. Для выключения снова нажмите кнопку включения / выключения.
Доступна четырехступенчатая регулировка мощности всасывания пылесоса путем нажатия кнопки изменения мощности всасывания. При каждом последующем нажатии этой кнопки циклически повторяется бесшумный / нормальный / высокий / максимальный режим.

Уровень	Индикация	Режим
1	≡	Бесшумный режим
2	≡	Режим нормальной скорости
3	≡	Режим высокой скорости
4	≡	Режим максимальной скорости

ПРИМЕЧАНИЕ: Мощность всасывания можно изменить перед включением пылесоса.

ПРИМЕЧАНИЕ: Пылесос начинает работу с той же мощностью всасывания, что и во время последней операции.

Включение лампы

***ВНИМАНИЕ:* Не смотрите непосредственно на свет или источник света.**

Чтобы включить индикатор, нажмите кнопку изменения мощности всасывания. Индикатор гаснет примерно через 10 секунд.
Пока пылесос работает, индикатор горит.
Индикатор гаснет примерно через 10 секунд после прекращения работы.

ПРИМЕЧАНИЕ: При низком заряде аккумулятора индикатор начинает мигать. Время, по истечении которого индикатор начинает мигать, зависит от температуры на рабочем месте и состояния блока аккумулятора.

► **Рис.5:** **1.** Кнопка изменения мощности всасывания **2.** Кнопка включения / выключения **3.** Лампа

СБОРКА

⚠***ВНИМАНИЕ:*** **Перед проведением каких-либо работ с инструментом обязательно убедитесь, что инструмент отключен, а блок аккумулятора снят.**

⚠***ВНИМАНИЕ:*** **Фильтры должны крепиться к пылесосу надлежащим образом.** Фильтры, имеющие отверстия или прикрепленные ненадлежащим образом, могут пропускать пыль в корпус двигателя. Это может приводить к отказу двигателя или возгораниям.

Описание деталей

Дополнительные принадлежности

Высокоэффективный фильтр, каркас и губчатый фильтр

► **Рис.6:** **1.** Контейнер **2.** Высокоэффективный фильтр **3.** Каркас и губчатый фильтр

ПРИМЕЧАНИЕ: Возможно использование высокоэффективного фильтра либо с первоначально предусмотренной опорой, либо без таковой.

Фильтр предварительной очистки или высокоэффективный фильтр и фильтр HEPA

► **Рис.7:** **1.** Контейнер **2.** Фильтр предварительной очистки **3.** Высокоэффективный фильтр **4.** Фильтр HEPA

ПРИМЕЧАНИЕ: **Не подстилайте высокоэффективный фильтр с опциональным фильтром (нетканой материей).** Такие фильтры не могут быть извлечены из пылесоса.

ПРИМЕЧАНИЕ: Не устанавливайте опциональный фильтр (нетканую материю) между фильтром HEPA и фильтром предварительной очистки. Возможно снижение мощности всасывания.

ПРИМЕЧАНИЕ: Обязательно используйте высокоэффективный фильтр, обрамленный каркасом оригинальной конструкции, при его установке поверх фильтра HEPA.

► **Рис.8:** **1.** Высокоэффективный фильтр **2.** Каркас (предназначенный для высокоэффективного фильтра)

Удаление пыли

⚠***ВНИМАНИЕ:*** **Опорожните пылесос до того, как он заполнится, или сила всасывания уменьшится.**

⚠***ВНИМАНИЕ:*** **Обязательно удалите пыль с внутренних поверхностей пылесоса.** Невыполнение этого условия может привести загрязнению фильтра или к повреждению мотора.

Чтобы стряхнуть налипшую на фильтр в области контейнера пыль, постучите рукой по контейнеру 4–5 раз.

► **Рис.9:** **1.** Контейнер **2.** Впускное отверстие всасывания

Направьте впускное отверстие всасывания вниз, поверните контейнер по стрелке и отсоедините его, осторожно потянув от себя.

► **Рис.10:** **1.** Контейнер **2.** Впускное отверстие всасывания

ПРИМЕЧАНИЕ: При открытии контейнера пыль может высыпаться, поэтому не забудьте подставить под контейнер мусорное ведро.

Удалите скопившуюся пыль из контейнера и из высокоэффективного фильтра.

► **Рис.11:** **1.** Контейнер **2.** Высокоэффективный фильтр

Поверните высокоэффективный фильтр по стрелке, чтобы вывести из зацепления фиксирующий буртик, и снимите фильтр.

► **Рис.12:** **1.** Фиксирующий буртик

ПРИМЕЧАНИЕ: При использовании фильтра предварительной очистки также соблюдайте приведенную выше процедуру.

Удалите мелкую пыль и слегка постучите, чтобы удалить пыль из высокоэффективного фильтра.

Фильтр HEPA

Дополнительные принадлежности

Отделите фильтр HEPA от фильтра предварительной очистки или высокоэффективного фильтра. Удалите мелкую пыль из фильтра HEPA.

► **Рис.13:** **1.** Фильтр HEPA **2.** Высокоэффективный фильтр **3.** Фильтр предварительной очистки

Сборка

Установите высокоэффективный фильтр. Для этого поверните высокоэффективный фильтр так, чтобы фиксирующий буртик плотно вошел в зацепление с пылесосом.

► **Рис.14:** **1.** Высокоэффективный фильтр

► **Рис.15:** **1.** Фиксирующий буртик

ПРИМЕЧАНИЕ: Убедитесь в том, что высокоэффективный фильтр зафиксирован в блоке пылесоса.

ПРИМЕЧАНИЕ: **Перед началом работы необходимо установить высокоэффективный фильтр надлежащим образом.** В случае возникновения описанной проблемы позднее переустановите фильтр должным образом для ее устранения.

Прикрепите контейнер. Совместите значок на контейнере со значком на рукоятке, затем с усилием поверните контейнер по стрелке до фиксации.

► **Рис.16:** **1.** Метка **2.** Рукоятка **3.** Контейнер

ПРИМЕЧАНИЕ: Обязательно заблаговременно удаляйте пыль, так как сила всасывания снижается, если в пылесосе скопилось много пыли.

Примеры проблем

Фиксирующий буртик высокоэффективного фильтра недостаточно прочно закреплен в пазу корпуса пылесоса.

► **Рис.17:** **1.** Фиксирующий буртик **2.** Паз в корпусе пылесоса

Установка и демонтаж каркаса / фильтра HEPA

Дополнительные принадлежности

Действия для каркаса и губчатого фильтра

Для удаления каркаса поднимите нижнюю часть стоек каркаса пальцами и рассоедините паз и выступ на пылесосе. Затем удалите губчатый фильтр.

► **Рис.18:** **1.** Каркас **2.** Губчатый фильтр

Для установки совместите пазы на каркасе с выступом на пылесосе и прижмите до щелчка.
Вставьте губчатый фильтр между стойками в его исходное положение.

Действия для фильтра HEPA

При установке фильтра HEPA вставьте фильтр HEPA в фильтр предварительной очистки или высокоэффективный фильтр. Затем наверните и зафиксируйте его. Для его снятия выполните процедуру установки в обратном порядке.

► **Рис.19:** **1.** Фильтр HEPA **2.** Фильтр предварительной очистки **3.** Фиксирующий буртик

ПРИМЕЧАНИЕ: Убедитесь в том, что фиксирующие выступы плотно заблокированы в блоке пылесоса.

► **Рис.20:** **1.** Фильтр HEPA **2.** Высокоэффективный фильтр

ПРИМЕЧАНИЕ: Убедитесь в том, что высокоэффективный фильтр зафиксирован в блоке пылесоса.

ЭКСПЛУАТАЦИЯ

⚠***ВНИМАНИЕ:*** **Во время работы с пылесосом не приближайте лицо слишком близко к вентиляционному отверстию.** Попадание в глаза посторонних предметов может привести к травме.

Установка и снятие насадок пылесоса

⚠***ВНИМАНИЕ:*** **После установки насадки убедитесь в надежности ее установки.** При неправильной установке насадки она может соскочить и нанести травму.

⚠***ВНИМАНИЕ:*** **При снятии насадки будьте осторожны, чтобы не удариться рукой о стену и т. д.**

При использовании насадки с фиксацией

Для установки насадки вставьте ее во впускное отверстие пылесоса до щелчка. Убедитесь в том, что насадка зафиксирована.

► **Рис.21:** **1.** Впускное отверстие **2.** Насадка с фиксацией **3.** Крючок

ПРИМЕЧАНИЕ: При установке насадки с фиксацией убедитесь в том, что кнопка разблокировки совмещена с крючком на насадке. Если их не совместить, труба не будет зафиксирована и может соскочить с пылесоса.

Для удаления потяните за насадку, нажав кнопку разблокировки.

► **Рис.22:** **1.** Кнопка разблокировки **2.** Насадка с фиксацией

При использовании насадки без фиксации

⚠***ВНИМАНИЕ:*** **Для подсоединения насадки без фиксации поверните и вставьте ее в указанном стрелкой направлении, чтобы зафиксировать соединение. Чтобы отсоединить насадку, поверните и извлеките ее также в направлении, указанном стрелкой.** Если насадку повернуть в обратном направлении, контейнер может отсоединиться.

► **Рис.23**

Чистка (всасывание)

Насадка

Прикрепите насадку для чистки столов, письменных столов, мебели и т. д. Насадка легко скользит.

► **Рис.24:** **1.** Насадка

Насадка + удлиняющая труба (прямая труба)

Удлиняющая труба вставляется между насадкой и самим пылесосом. С помощью такого приспособления удобно чистить полы стоя.

► **Рис.25:** **1.** Корпус пылесоса **2.** Удлиняющая труба **3.** Насадка

Угловая насадка

Прикрепите угловую насадку для чистки углов и щелей автомобилей или мебели.
► **Рис.26:** **1.** Угловая насадка **2.** Корпус пылесоса

Угловую насадку можно хранить в держателе насадки.
► **Рис.27:** **1.** Держатель насадки **2.** Угловая насадка

ВНИМАНИЕ: **Будьте осторожны, чтобы не защемить пальцы между угловой насадкой и держателем насадки.** Защемление пальцев может привести к травме.

Угловая насадка + удлиняющая труба (прямая труба)

Используйте это приспособление в тесных углах, где невозможно поместить сам пылесос, или в труднодоступных высоких местах.
► **Рис.28:** **1.** Угловая насадка **2.** Удлиняющая труба **3.** Корпус пылесоса

Чистка без насадки

Мелкие частицы и пыль можно собирать без насадки.
► **Рис.29**

Для сбора пыли с пола в положении стоя к пылесосу для удобства можно прикрепить удлиняющую трубу.
► **Рис.30:** **1.** Удлиняющая труба

ОБСЛУЖИВАНИЕ

ВНИМАНИЕ: **Перед проведением проверки или работ по техобслуживанию всегда проверяйте, что инструмент выключен, а блок аккумуляторов снят.**

ВНИМАНИЕ: **Фильтры должны крепиться к пылесосу надлежащим образом.** Фильтры, имеющие отверстия или прикрепленные ненадлежащим образом, могут пропускать пыль в корпус двигателя. Это может приводить к отказу двигателя или возгораниям.

Для обеспечения БЕЗОПАСНОСТИ и НАДЕЖНОСТИ оборудования ремонт, любое другое техобслуживание или регулировку необходимо производить в уполномоченных сервис-центрах Makita или сервис-центрах предприятия с использованием только сменных частей производства Makita.

После использования

ВНИМАНИЕ: **Если прислонить пылесос к стене без дополнительных опор, это может привести к его падению, повредить его или стать причиной травмы.**

► **Рис.31**

Очистка

ПРИМЕЧАНИЕ: **Запрещается использовать бензин, растворители, спирт и другие подобные жидкости. Это может привести к обесцвечиванию, деформации и трещинам.**

ПРИМЕЧАНИЕ: **Не удаляйте пыль с пылесоса и фильтров с помощью пылеуловителя.** При этом пыль попадает внутрь корпуса, что становится причиной неполадок.

ПРИМЕЧАНИЕ: **После промывки фильтров высушите их перед использованием.** Использование влажного фильтра может привести к плохому всасыванию и уменьшить срок службы двигателя.

ПРИМЕЧАНИЕ: **Очистив основной и губчатый фильтры, установите их на место перед использованием.** При эксплуатации пылесоса без основного и губчатого фильтров пыль попадает в корпус двигателя и вызывает неполадки.

Корпус пылесоса

Время от времени протирайте внешнюю часть (корпус) пылесоса с помощью тряпки, смоченной мыльной водой.
Также прочистите всасывающее отверстие и область установки фильтра.
► **Рис.32**

Высокоэффективный фильтр

Когда в фильтре скопится пыль и мощность пылесоса уменьшится, промойте фильтр в мыльной воде. Тщательно высушите его перед использованием.
► **Рис.33**

Фильтр HEPA

Дополнительные принадлежности

ПРИМЕЧАНИЕ: **Не трите и не скребите фильтр HEPA твердыми предметами, например щеткой или скребком.**

Засоренный фильтр HEPA снижает эффективность всасывания. Периодически очищайте фильтр.

Периодически промывайте фильтр HEPA водой, прополаскивая и тщательно просушивая перед использованием. Запрещено мыть фильтр в стиральной машине.
► **Рис.34**

Губчатый фильтр

Ниже описана процедура очистки губчатого фильтра.

1. Снимите основной фильтр.

2. Вытяните губчатый фильтр из проема между стойками.

3. Очистите губчатый фильтр, постучав по нему или промыв. В случае промывки тщательно высушите фильтр перед использованием.

4. Вставьте фильтр в проем между стойками в

его исходное положение. Убедитесь, что губчатый фильтр плотно прижат к нижнему краю стоек и между ним и всасывающим отверстием нет зазора.

► **Рис.35:** **1.** Губчатый фильтр **2.** Нижний край стоек

Настенное крепление для аккумуляторного пылесоса

Дополнительные принадлежности

ПРИМЕЧАНИЕ: Винт для крепления держателя в комплект не входит. Выберите винт в соответствии с типом материала.

Прикрепите настенное крепление для аккумуляторного пылесоса к стене, балке или колонне, сделанным из твердой древесины, где можно надежно закрепить аккумуляторный пылесос. Перед креплением пылесоса всегда проверяйте, чтобы настенное крепление для аккумуляторного пылесоса было надежно закреплено.

► **Рис.36:** **1.** Настенное крепление для аккумуляторного пылесоса

⚠***ВНИМАНИЕ:*** **Вешайте пылесос на настенное крепление осторожно и не вешайте никакие другие устройства, кроме пылесоса.**

Устранение неполадок

Перед ремонтом проверьте следующее.

Признак	Что проверить	Способ крепления
Недостаточная сила всасывания	Контейнер заполнен пылью?	Опорожните контейнер.
	Фильтр засорен?	Очистите или вымойте фильтр.
	Блок аккумулятора разряжен?	Зарядите блок аккумулятора.
Не работает	Блок аккумулятора разряжен?	Зарядите блок аккумулятора.
Шум и вибрация	Фильтр засорен?	Очистите или вымойте фильтр.
	Насадка, труба или впускное отверстие всасывания прибора засорены?	Извлеките предметы, которые привели к засорению, из насадки, трубы или впускного отверстия всасывания прибора.
	Впускное отверстие насадки или трубы заблокировано?	Не блокируйте впускное отверстие насадки или трубы.

⚠***ВНИМАНИЕ:*** **Не пытайтесь ремонтировать пылесос самостоятельно.**

ДОПОЛНИТЕЛЬНЫЕ ПРИНАДЛЕЖНОСТИ

⚠***ВНИМАНИЕ:*** **Данные принадлежности или приспособления рекомендуются для использования с инструментом Makita, указанным в настоящем руководстве.** Использование других принадлежностей или приспособлений может привести к получению травмы. Используйте принадлежность или приспособление только по указанному назначению.

Если вам необходимо содействие в получении дополнительной информации по этим принадлежностям, свяжитесь с вашим сервис-центром Makita.

- Удлиняющая труба (прямая труба)
- Насадка
- Насадка для чистки ковра
- Щетка для чистки полок
- Угловая насадка
- Круглая щетка
- Гибкий шланг
- Фильтр
- Фильтр предварительной очистки
- Высокоэффективный фильтр
- Фильтр HEPA
- Насадка
- Насадка для очистки сиденья
- Сопло для чистки щелей
- Настенное крепление для аккумуляторного пылесоса
- Циклонный фильтр
- Сумка для инструмента
- Оригинальный аккумулятор и зарядное устройство Makita

ПРИМЕЧАНИЕ: Некоторые элементы списка могут входить в комплект инструмента в качестве стандартных приспособлений. Они могут отличаться в зависимости от страны.

Циклонный фильтр

Дополнительные принадлежности

► **Рис.37:** **1.** Кнопка разблокировки **2.** Крючок **3.** Удлиняющая труба (прямая труба) **4.** Циклонный фильтр **5.** Впускное отверстие

Информация о циклонном фильтре

Использование пылесоса с циклонным фильтром уменьшает попадающее в контейнер количество пыли, предотвращая снижение силы всасывания. Кроме того, это значительно упрощает очистку после использования.

***ВНИМАНИЕ:* Перед проведением каких-либо работ с инструментом обязательно отключите инструмент и извлеките блок аккумулятора.** Если блок аккумулятора оставить в устройстве, пылесос может неожиданно запуститься и стать причиной травмы.

***ВНИМАНИЕ:* Очищайте сетчатый фильтр циклонного фильтра и фильтры пылесоса при их засорении.** Дальнейшее использование в засоренном состоянии может привести к перегреву или возгоранию.

***ПРИМЕЧАНИЕ:* Не используйте пылесос с установленным циклонным фильтром в горизонтальном положении или в положении, когда пылесос направлен вверх.** Это может привести к засорению сетчатого фильтра.

***ПРИМЕЧАНИЕ:* Всегда используйте пылесос с установленными фильтрами даже при использовании циклонного фильтра.** Использование пылесоса без установленных фильтров может привести к неисправности двигателя.

ПРИМЕЧАНИЕ: Перед использованием убедитесь в том, что циклонный фильтр, пылесос и удлиняющая труба (прямая труба) зафиксированы надлежащим образом.

ПРИМЕЧАНИЕ: Опорожняйте корпус для сбора пыли циклонного фильтра и контейнер пылесоса при заполнении пылью. Дальнейшее использование может привести к уменьшению силы всасывания.

ПРИМЕЧАНИЕ: Вы также можете использовать циклонный фильтр без фиксации.

ПРИМЕЧАНИЕ: Порядок установки или снятия циклонного фильтра см. в разделе “Установка и снятие насадок пылесоса”.

Удаление пыли

При заполнении пылью до уровня линии заполнения в корпусе для сбора пыли выполните описанную далее процедуру и утилизируйте пыль.

1. Крепко удерживая корпус для сбора пыли, нажмите и удерживайте две кнопки, после чего снимите корпус для сбора пыли.

► **Рис.38:** **1.** Линия заполнения **2.** Корпус для сбора пыли **3.** Кнопка (два положения) **4.** Сетчатый фильтр

2. Удалите пыль из корпуса для сбора пыли и удалите пыль и мелкую пыль с поверхности сетчатого фильтра.

3. Полностью вставьте корпус для сбора пыли таким образом, чтобы две кнопки зафиксировались со щелчком.

► **Рис.39:** **1.** Корпус для сбора пыли **2.** Кнопка (два положения)

***ВНИМАНИЕ:* При повторной сборке корпуса для сбора пыли следите за тем, чтобы не защемить пальцы.**

ПРИМЕЧАНИЕ: Перед возобновлением работы убедитесь в том, что циклонный фильтр, пылесос и удлиняющая труба (прямая труба) зафиксированы надлежащим образом.

ПРИМЕЧАНИЕ: Если сила всасывания не восстановится даже после удаления пыли и очистки сетчатого фильтра, убедитесь в том, что пыль не скопилась в контейнере пылесоса, или в том, что не произошло засорения.

ПРИМЕЧАНИЕ: Пыль при удалении из циклонного фильтра может подняться в воздух. Соблюдайте осторожность, чтобы пыль не попала в глаза.

Очистка

***ВНИМАНИЕ:* После промывки циклонного фильтра тщательно высушите его перед использованием.** Недостаточно высушенные компоненты могут привести к поражению электрическим током или выходу прибора из строя.

Когда загрязнится корпус для сбора пыли или засорится сетчатый фильтр, извлеките и промойте их водой. (Процедуру удаления см. в разделе “Утилизация пыли”).

Тщательно просушите детали перед повторной установкой и использованием.

► **Рис.40:** **1.** Корпус для сбора пыли **2.** Сетчатый фильтр

Если сетчатый фильтр сильно загрязнен, очистите его, выполнив указанные далее процедуры.

1. Поверните сетчатый фильтр в направлении стрелки и извлеките его, пока крючки находятся в незафиксированном положении.

► **Рис.41:** **1.** Сетчатый фильтр **2.** Крючок

2. Удалите пыль из сетчатого фильтра и промойте его водой. После этого тщательно просушите его.

3. Вставьте сетчатый фильтр в основание таким образом, чтобы крючки расположились на одной линии с отверстием. Поверните сетчатый фильтр в направлении стрелки до защелкивания крючков. Убедитесь в том, что сетчатый фильтр надежно зафиксирован.

► **Рис.42:** **1.** Сетчатый фильтр **2.** Крючок **3.** Отверстие

ЕСКЕРТУ

- Европадағы пайдаланушылар: Бұл құрылғыны 8 жасқа толған балалар және физикалық, сезу немесе ойлау қабілеті төмен, не болмаса тәжірибесі мен білімі жоқ адамдар құрылғыны қауіпсіз жолмен пайдалану туралы нұсқаулар беріліп, пайдалануы қадағаланған және қауіп-қатерді түсінген жағдайда пайдалана алады. Балалардың құрылғымен ойнауына жол бермеңіз. Тазалау және техникалық күтім жұмыстарын балалар қараусыз орындамауы тиіс.
- Европадан басқа аймақтардағы пайдаланушылар: Физикалық, сезу немесе ойлау қабілеті төмен, не болмаса тәжірибесі мен білімі жоқ адамдардың (соның ішінде балалардың) қауіпсіздігіне жауапты адам олардың құрылғыны пайдалануын қадағалап, нұсқаулар бермесе, бұл құрылғы ондай адамдарға арналмаған.
- Балалардың құрылғымен ойнауына жол бермеу керек.
- САҚ БОЛЫҢЫЗ: қандай да бір техникалық күтім жұмысын орындамай тұрып, құрылғыны қуат көзінен ажыратыңыз. Құрылғының техникалық күтімін мерзімді түрде орындаңыз.
- Қуатталатын аккумуляторларды құрылғыдан шығарып қуаттау керек.
- Аккумуляторды шығару немесе орнату үшін картридждің алдыңғы жағындағы түймешікті басып тұрып, картриджді құралдан сырғытып шығарыңыз.
- Мерзімі аяқталған аккумуляторларды құрылғыдан шығарып, қауіпсіз түрде тастау керек. Аккумуляторды тастауға қатысты жергілікті ережелерді сақтаңыз.
- Құрылғы ұзақ уақыт пайдаланбай сақталатын болса, аккумуляторларды шығару керек.
- Қуат клеммаларын қысқа тұйықтауға болмайды.

Жарамды аккумулятор картриджі мен зарядтау құрылғысы

Аккумулятор картриджі	BL4020* / BL4025* / BL4040* / BL4040F* / BL4050F * : Ұсынылған аккумулятор
Зарядтау құрылғысы	DC40RA / DC40RB / DC40RC / DC40WA / BCC01 / BCC02

- Жоғарыда берілген аккумулятор картридждері мен зарядтау құрылғыларының кейбірі сіздің тұрып жатқан жеріңізге байланысты қолжетімсіз болуы мүмкін.

⚠***ЕСКЕРТУ:*** **Тек жоғарыда аталған аккумулятор катридждері мен зарядтау құрылғыларын ғана пайдаланыңыз.** Аккумулятор картридждері мен зарядтау құрылғыларының басқа түрлерін пайдалансаңыз, жарақат алуыңыз және/немесе өрт шығуы мүмкін.

ТЕХНИКАЛЫҚ СИПАТТАМАЛАРЫ

Үлгі:		**CL001G**
Қуаты		730 мл
Үздіксіз пайдалану (BL4025 аккумуляторын қосқанда)	1 (Тыныш режим)	Шамамен 80 мин
	2 (Қалыпты жылдамдық режимі)	Шамамен 40 мин
	3 (Жоғары жылдамдық режимі)	Шамамен 25 мин
	4 (Максималды жылдамдық режимі)	Шамамен 16 мин
Жалпы ұзындығы (BL4025 батареясы бар)		1 066 мм
Номиналды кернеу		36 В - 40 В ТТ макс.
Таза салмағы		1,7 - 2,3 кг

- Зерттеу мен әзірлеудің үздіксіз бағдарламасына байланысты осы құжаттағы техникалық сипаттамалар ескертусіз өзгертілуі мүмкін.
- Техникалық сипаттамалары әр елде әр түрлі болуы мүмкін.
- Салмағы керек-жарақтарды емес, аккумулятор картридж(дер)ін қамтиды. Құрылғы мен аккумулятор картридж(дер)інің ең жеңіл және ең ауыр салмағы кестеде көрсетілген.

Белгілер

Төменде жабдықта пайдаланылуы мүмкін белгілер көрсетілген. Пайдалану алдында олардың мағынасын түсініп алыңыз.



Пайдалану жөніндегі нұсқаулықты оқып шығыңыз.



Тек ЕО елдеріне арналған
Жабдықта қауіпті құрамдастардың болуына байланысты, электрлік және электрондық жабдықтардың, аккумуляторлар мен батареялардың қалдықтары қоршаған ортаға және адам денсаулығына кері әсерін тигізуі мүмкін. Электрлік және электрондық құрылғыларды немесе батареяларды тұрмыстық қалдықтармен бірге тастауға болмайды!
Электрлік және электрондық жабдықтардың қалдықтары және аккумуляторлар мен батареялар және аккумуляторлар мен батареялардың қалдықтары, сондай-ақ олардың ұлттық заңнамаға бейімделуі туралы Еуропалық директиваға сәйкес, электрлік жабдықтардың, батареялардың және аккумуляторлардың қалдықтары бөлек жиналуы және қоршаған ортаны қорғау ережелеріне сәйкес жұмыс істейтін тұрмыстық қалдықтарды жинау пунктіне жеткізілуі керек.
Бұл жабдыққа орналастырылған айқас сызықпен сызылған дөңгелекті қоқыс жәшігінің белгісі арқылы көрсетіледі.

Қолдану мақсаты

Құрал құрғақ шаң жинауға арналған.

ҚАУІПСІЗДІК БОЙЫНША ЕСКЕРТУЛЕР

Аккумуляторлы шаңсорғыштың қауіпсіздігі бойынша ескертулер

⚠***ЕСКЕРТУ:*** **МАҢЫЗДЫ! ПАЙДАЛАНУ АЛДЫНДА барлық қауіпсіздік ескертулері мен нұсқауларын МҰҚИЯТ ОҚЫП ШЫҒЫҢЫЗ.** Төменде берілген барлық ескертулер мен нұсқауларды орындамаған жағдайда, электр тогының соғуы, өрт шығуы және/немесе ауыр жарақат алуға себеп болуы мүмкін.

1. **Құралды жаңбыр астында қалдырмаңыз. Бөлме ішінде сақтаңыз.**
2. **Құралды ойыншық ретінде пайдалануға болмайды. Құрал балалардың жанында пайдаланылған кезде, мүлдем қараусыз қалдырмаңыз.**
3. **Құралды тек осы нұсқаулықта көрсетілгендей пайдаланыңыз. Тек өндіруші тарапынан ұсынылған қондырмаларды пайдаланыңыз.**
4. **Зақымдалған аккумуляторды пайдаланбаңыз. Құрылғы дұрыс жұмыс істемеген, жерге құлаған, зақымдалған, сыртта қалған немесе суға түскен жағдайларда, оны қызмет көрсету орталығына қайтарыңыз.**
5. **Құрылғы тұтқасын су қолмен ұстамаңыз.**
6. **Саңылауларды кез келген затпен жаппаңыз. Кез келген саңылауы бітелген құрылғыны пайдаланбаңыз. Шаң, қылшақ, шаш немесе басқа да заттардың ауа ағынына кедергі келтіруіне жол бермеңіз.**
7. **Шаш, кең киім, саусақ және дененің басқа бөліктерін саңылаулар мен қозғалмалы бөлшектерден алшақ ұстаңыз.**
8. **Аккумуляторды алмас бұрын, барлық басқару элементтерін өшіріңіз.**
9. **Баспалдақта тазалаған кезде аса мұқият болыңыз.**
10. **Жанармай сияқты тез тұтанатын немесе жанатын сұйықтықтарды немесе олар кездесуі мүмкін аймақтарда пайдаланбаңыз.**
11. **Қайта зарядтау үшін тек өндіруші қамтамасыз еткен зарядтау құрылғысын пайдаланыңыз.**
12. **Темекі, сіріңке немесе шоқ сияқты жанып немесе тұтанып тұрған заттарды жинамаңыз.**
13. **Шаң қапшығынсыз және/немесе сүзгісіз пайдаланбаңыз.**
14. **Аккумулятор картриджін сыртта зарядтамаңыз.**
15. **Тек өндіруші көрсеткен зарядтау құрылғысымен зарядтаңыз.** Бір аккумулятор блогына сәйкес келетін зарядтау құрылғысын басқа аккумулятор блогымен пайдалану өрт қаупін тудыруы мүмкін.
16. **Жабдықтарды тек көрсетілген аккумулятор блоктарымен ғана пайдаланыңыз.** Кез келген басқа аккумулятор блоктарын пайдалану жарақат алу мен өрт шығу қаупін тудыруы мүмкін.
17. **Аккумулятор блогын пайдаланбаған кезде, оны қағаз қыстырғыштар, тиындар, кілттер, шегелер, бұрандалар сияқты металл заттар мен бір клеммадан екіншісіне қосылыс жасау мүмкін басқа шағын металл заттардан аулақ ұстаңыз.**
18. **Дұрыс пайдаланбаған кезде аккумулятордан сұйықтық ағуы мүмкін; тиіп кетпеуге тырысыңыз. Егер абайсызда тиіп кетсеңіз, сумен шайыңыз.**
19. **Зақымдалған немесе өзгертілген аккумулятор блогын немесе құрылғыны пайдаланбаңыз.** Зақымдалған немесе өзгертілген аккумуляторлардан нәтижесінде өрт, жарылыс немесе жарақат алу қаупіне әкелетін күтпеген жағдайлар туындауы мүмкін.
20. **Аккумулятор блогын немесе құрылғыны от не шамадан тыс жоғары температура әсерінен сақтаңыз.** От немесе 130°C шамасынан жоғары температура әсері жарылысқа әкелуі мүмкін.
21. **Зарядтауға қатысты нұсқаулардың барлығын орындаңыз және аккумулятор**

блогын немесе құрылғыны көрсетілген температура ауқымынан тыс зарядтамаңыз. Дұрыс зарядтамау немесе көрсетілген ауқымнан тыс температурада зарядтау аккумуляторды зақымдауы және өрт шығу қаупін арттыруы мүмкін.

22. **Құралды жиі пайдалану нәтижесінде босаңсып, қауіпсіздік қағидаларын елеусіз қалдырмаңыз.** Салғырттық таныту бір мезетте ауыр жарақатқа әкеп соқтыруы мүмкін.

ОСЫ НҰСҚАУЛАРДЫ САҚТАҢЫЗ.

ҚОСЫМША ҚАУІПСІЗДІК ЕРЕЖЕЛЕРІ

Құрал тұрмыстық пайдалануға арналған.

1. **Пайдалану және зарядтау жөніндегі нұсқаулықты мұқият оқып шығыңыз.**
2. **Келесі материалдарды жинамаңыз:**
   - **Тұтанған темекі немесе металл ажарлау/кесуден пайда болатын ұшқын/металл шаңдары сияқты ыстық материалдар**
   - **Жанармай, сұйылтқыш, бензин, керосин немесе бояу сияқты тез тұтанатын материалдар**
   - **Нитроглицерин сияқты жарылыс қаупі бар материалдар**
   - **Алюминий, мырыш, магний, титан, фосфор немесе целлулоид сияқты жанғыш материалдар**
   - **Балшық, су, май немесе осы сияқты заттар**
   - **Ағаш жоңқалары, металдар, тастар, әйнек, тырнақтар, істіктер немесе жүздер өткір жиектері бар қатты бөліктер**
   - **Цемент немесе пигмент сияқты қоюландыруға арналған ұнтақ**
   - **Металл немесе көміртек сияқты ток өткізгіш шаң**
   - **Цемент шаңы сияқты майда бөліктер**

   Мұндай әрекет өрт, жарақат және/немесе мүлікке зақым келтіруі мүмкін.
3. **Қалыптан тыс әрекет байқалған жағдайда жұмысты дереу тоқтатыңыз.**
4. **Шаңсорғышты түсіріп немесе соғып алсаңыз, пайдалану алдында зақымның бар-жоғын мұқият тексеріңіз.**
5. **Пеш немесе басқа қызу көздеріне жақындатпаңыз.**
6. **Кіріс немесе желдету саңылауларын бітемеңіз.**

ОСЫ НҰСҚАУЛАРДЫ САҚТАҢЫЗ.

Аккумулятор картриджіне арналған маңызды қауіпсіздік нұсқаулары

1. **Аккумулятор картриджін пайдаланбас бұрын, (1) аккумулятордың зарядтау құрылғысындағы, (2) аккумулятордағы және (3) аккумуляторды пайдаланатын өнімдегі барлық нұсқаулар мен ескерту білгілерін оқып шығыңыз.**
2. **Аккумулятор картриджін бөлшектемеңіз немесе өз бетіңізше ашып жөндемеңіз.** Ол өрт, шамадан тыс қызу немесе жарылу жағдайларына алып келуі мүмкін.
3. **Егер аккумулятор картриджді пайдалану уақыты бірталай қысқарған болса, пайдалануды дереу тоқтатыңыз. Бұл қызып кету, ықтимал күйіктер немесе тіпті жарылыс қаупін тудыруы мүмкін.**
4. **Егер электролит көзіңізге тиген болса, көзіңізді таза сумен шайыңыз және дереу медициналық көмекке жүгініңіз. Бұл көру қабілетінен айырылуға әкеп соқтыруы мүмкін.**
5. **Аккумулятор картриджді жалғасуларын бір бірімен матастырмаңыз:**
   (1) **Клеммаларды кез келген ток өткізгіш материалдарға тигізбеңіз.**
   (2) **Аккумулятор картриджін ішінде шегелер, тиындар, т.б. басқа металл заттары бар контейнерде сақтамаңыз.**
   (3) **Аккумулятор блогын суға салмаңыз немесе жаңбыр астында қалдырмаңыз.**

   Аккумулятор түйіспелерінің тұйықталуы үлкен ток ағынының пайда болуына, қызып кетуге, ықтимал күйіктерге және тіпті бұзылуға себеп болуы мүмкін.
6. **Құралды және аккумулятор блогын температурасы 50 °C-ден (122 °F) шамасынан асатын жерлерде сақтамаңыз және пайдаланбаңыз.**
7. **Аккумулятор блогы қатты зақымдалған немесе толығымен тозған болса да, оны отқа жақпаңыз. Аккумулятор блогы отта жарылып кетуі мүмкін.**
8. **Аккумулятор картриджін шегелеуге, кесуге, басуға, лақтыруға, құлатуға немесе оны қатты затпен соғуға болмайды.** Бұл әрекеттер өрт, шамадан тыс қызу немесе жарылу жағдайларына алып келуі мүмкін.
9. **Зақымдалған аккумуляторды пайдаланбаңыз.**
10. **Жинаққа кіретін литий-ионды аккумуляторлар денсаулыққа және қоршаған ортаға зиянды заттар заңнамасы талаптарына сәйкес қарастырылады.** Коммерциялық тасымалдау үшін, мысалы, үшінші тараптар, экспедиторлар үшін қаптамада және таңбалауда арнайы талаптар сақталуы тиіс.
    Жіберілетін өнімді дайындау үшін қауіпті заттар бойынша сарапшы маманмен кеңесу керек. Сонымен қатар ұлттық ережелерді де толық қарап шығыңыз.

Ашық түйіспелерді жауып, аккумуляторды қаптамаға қозғалмайтындай етіп орналастырыңыз.

11. **Аккумулятор картриджін кәдеге жаратқан кезде оны құралдан шығарып алып, қауіпсіз жерде кәдеге жаратыңыз. Аккумуляторды кәдеге жаратуға қатысты жергілікті ережелерді орындаңыз.**
12. **Аккумуляторларды тек Makita компаниясы көрсеткен өнімдермен бірге пайдаланыңыз.** Аккумуляторларды үйлесімді емес өнімдерге орнату өртке, қызып кетуге, жарылысқа немесе электролит ағуына әкеп соқтыруы мүмкін.
13. **Егер құрал ұзақ уақыт бойы пайдаланылмайтын болса, құралдағы аккумуляторды алып тастау керек.**
14. **Аккумулятор картриджін пайдалану кезінде және пайдаланғаннан кейін, ол қызып, күйікке немесе төмен температуралы күйікке әкелуі мүмкін. Ыстық аккумулятор картридждерімен жұмыс істегенде сақ болыңыз.**
15. **Құралдың клеммасын пайдаланғаннан кейін, оны бірден ұстамаңыз, ол күюге себеп болатындай ыстық болуы мүмкін.**
16. **Аккумулятор картриджінің клеммаларына, саңылауларына және ойықтарына жоңқа, шаң немесе кірдің тұрып қалуын болдырмаңыз.** Бұл құралдың қызуына, тұтануына, жарылуына және батарея картриджінің істен шығуына әкеліп, күйік немесе жарақат алуға себеп болуы мүмкін.
17. **Егер құрал жоғары вольтты электрлік қуат желілері жанында пайдалануға жарамды болмаса, аккумуляторлық картриджді жоғары вольтты электрлік қуат желілері жанында пайдаланбаңыз.** Бұл құралдың немесе аккумулятор картриджінің істен шығуына немесе сынуына алып келуі мүмкін.
18. **Аккумуляторды балалардан аулақ ұстаңыз.**

ОСЫ НҰСҚАУЛАРДЫ САҚТАҢЫЗ.

⚠***САҚ БОЛЫҢЫЗ:*** **Тек түпнұсқа Makita аккумляторларын пайдаланыңыз.** Түпнұсқа емес Makita аккумуляторларын немесе өзгертілген аккумуляторларды пайдалану нәтижесінде өрт, жарақат алу немесе зақымдалуға себеп болатын аккумулятор жарылуына әкелуі мүмкін. Ол сондай-ақ Makita құралы мен зарядтау құрылғысы үшін Makita кепілдігінің күшін жояды.

Аккумулятордың максималды қызмет ету мерзімін сақтау бойынша кеңестер

1. **Аккумулятор картриджін қуаты толығымен таусылмас бұрын зарядтаңыз. Электр құралының қуаты аз екендігін байқаған кезде, құрал жұмысын тоқтатып, аккумулятор картриджін зарядтаңыз.**
2. **Толығымен зарядталған аккумулятор картриджін ешқашан қайта зарядтамаңыз. Артық зарядтау аккумулятордың қызмет ету мерзімін қысқартады.**
3. **Аккумулятор картриджін 10 °C – 40 °C (50 °F – 104 °F) бөлме температурасында зарядтаңыз. Зарядтамас бұрын аккумулятор картриджін суытыңыз.**
4. **Аккумулятор картриджін пайдаланбаған уақытта оны құралдан немесе зарядтау құрылғысынан алып тастаңыз.**
5. **Егер аккумулятор картриджін ұзақ уақыт бойы (алты айдан артық) пайдаланбаған болсаңыз, оны зарядтаңыз.**

ФУНКЦИОНАЛДЫҚ СИПАТТАМАСЫ

⚠***САҚ БОЛЫҢЫЗ:*** **Құралдың функциясын реттемес және тексермес бұрын, әрдайым құралдың өшірулі екендігіне және аккумулятор картриджінің алынғанына көз жеткізіңіз.**

⚠***САҚ БОЛЫҢЫЗ:*** **Аккумуляторды жүктеу кезінде шаңсорғыш пен аккумулятор арасына суретте көрсетілгендей саусақтарыңызды қысып алудан сақ болыңыз.** Саусағыңызды/саусақтарыңызды қысып алу салдарынан жарақат алуыңыз мүмкін.

► **Сурет1**

Аккумулятор картриджін орнату немесе алу

⚠***САҚ БОЛЫҢЫЗ:*** **Аккумулятор картриджін орнатпас немесе алмас бұрын, әрдайым құралды өшіріңіз.**

⚠***САҚ БОЛЫҢЫЗ:*** **Аккумулятор картриджін орнатқан немесе алған кезде құралды және аккумулятор картриджін мықтап ұстаңыз.** Құралды және аккумулятор картриджін мықтап ұстамау, олардың қолыңыздан сырғанап түсіп, нәтижесінде құралдың және аккумулятор картриджінің зақымдалуына және жарақат алуға әкеп соқтыруы мүмкін.

Аккумулятор картриджін орнату үшін, аккумулятор картриджіндегі тілшені корпустағы ойықпен туралап, оны орнына сырғытып салыңыз. Сырт еткен дыбыс естілмейінше оны орнына итеріп салыңыз. Егер суретте көрсетілгендей қызыл индикатор көрініп тұрса, ол толығымен құлыпталмағанын білдіреді.

Аккумулятор картриджін алу үшін картридждің алдыңғы жағындағы түймені сырғытып, оны құралдан сырғытып шығарып алыңыз.

► **Сурет2:** **1.** Қызыл индикатор **2.** Түйме
3. Аккумулятор картриджі

⚠*САҚ БОЛЫҢЫЗ:* Аккумулятор картриджін әрдайым қызыл индикатор көрінбейтіндей етіп, толығымен орнатыңыз. Олай жасамаған жағдайда, ол құралдан кездейсоқ түсіп қалып, сізді немесе айналаңыздағы адамдарды жарақаттауы мүмкін.

⚠*САҚ БОЛЫҢЫЗ:* Аккумулятор картриджін күштеп орнатпаңыз. Егер картридж жеңіл сырғымаса, демек ол дұрыс салынбаған.

Аккумулятордың қорғау жүйесі

Құрал құралды/аккумуляторды қорғаныс жүйесімен жабдықталған. Бұл жүйе құрал мен аккумулятордың қызмет ету мерзімін ұзарту үшін қозғалтқыштың қуат көзін автоматты түрде өшіреді. Егер құрал немесе аккумулятор төмендегі жағдайлардың біреуіне тап болса, құрал жұмыс барысында автоматты түрде тоқтайды.

Шамадан тыс жүктеме:
Құрал/аккумулятор тым жоғары ток шығаратын күйде жұмыс істеуде.
Бұл жағдайда құралды өшіріңіз және құралдың шамадан тыс жүктелуіне себеп болған қолданбаны тоқтатыңыз. Содан кейін қайта іске қосу үшін құралды қосыңыз.
Егер құрал іске қосылмаса, аккумулятордың қызып кеткендігін білдіреді. Бұл жағдайда құралды қайта қоспас бұрын аккумулятордың сууына мүмкіндік беріңіз.

Аккумулятордың төмен кернеуі:
Аккумулятордың қалған зарядтау деңгейі өте төмен, сондықтан құрал жұмыс істемейді. Бұл жағдайда аккумуляторды алып, оны зарядтаңыз.

Аккумулятордың қалған қуатын көрсету

Аккумулятордың қалған қуатын көрсету үшін аккумулятор картриджіндегі тексеру түймесін басыңыз. Индикатор шамдары бірнеше секунд жанып тұрады.

► **Сурет3:** **1.** Индикатор шамдары **2.** Тексеру түймесі

Индикатор шамдары			Қалған қуат
Жанып тұру	Өшірулі	Жыпылықтау	
■ ■ ■ ■			75% - 100%
■ ■ ■ □			50% - 75%
■ ■ □ □			25% - 50%
■ □ □ □			0% - 25%
◪ □ □ □			Аккумуляторды зарядтаңыз.

Индикатор шамдары			Қалған қуат
Жанып тұру	Өшірулі	Жыпылықтау	
■ ■ □ □ ↑ ↓ □ □ ■ ■			Аккумулятор ақаулы болуы мүмкін.

ЕСКЕРТПЕ: Қолдану жағдайларына және қоршаған ортаның температурасына қарай көрсеткіш нақты қуаттан біршама ерекшеленуі мүмкін.

ЕСКЕРТПЕ: Аккумулятордың қорғаныс жүйесі жұмыс істегенде, бірінші (шеткі сол жақ) индикатор шамы жыпылықтайды.

Ауыстырып-қосқыштың әрекеті

► **Сурет4:** **1.** Сору қуатын өзгерту түймесі **2.** ҚОСУ/ӨШІРУ түймесі

Шаңсорғышты іске қосу үшін ҚОСУ/ӨШІРУ түймесін басыңыз. Өшіру үшін ҚОСУ/ӨШІРУ түймесін қайта басыңыз.
Шаңсорғыштың сору қуатын төрт қадамда сору қуатын өзгерту түймесін басу арқылы өзгертуге болады. Бұл түймені әр басқан сайын бір циклдегі жәй/қалыпты/жоғары/максималды режимдер қайталанады.

Деңгей	Индикатор	Режим
1	■ □ □ □	Тыныш режим
2	■ ■ □ □	Қалыпты жылдамдық режимі
3	■ ■ ■ □	Жоғары жылдамдық режимі
4	■ ■ ■ ■	Максималды жылдамдық режимі

ЕСКЕРТПЕ: шаңсорғышты қоспас бұрын оның сору қуатын өзгертуге болады.

ЕСКЕРТПЕ: шаңсорғыш жұмысты соңғы жұмыс істеген кездегі сору қуатымен бастайды.

Шамды жарықтандыру

⚠*САҚ БОЛЫҢЫЗ:* Шамға немесе шам көзіне тікелей қарамаңыз.

Шамды қосу үшін сору қуатын өзгерту түймесін басыңыз. Шам шамамен 10 секунд ішінде өшеді. Шаңсорғыш қосулы болған кезде шам жанады. Шам жұмысты тоқтатқаннан кейін шамамен 10 секунд ішінде өшеді.

ЕСКЕРТПЕ: Аккумулятордың қалған қуаты төмендеген кезде, шам жыпылықтай бастайды. Шамның жыпылықтай бастаған уақыты жұмыс орнындағы температураға және аккумулятор картриджінің жағдайларына байланысты.

► **Сурет5:** **1.** Сору қуатын өзгерту түймесі **2.** ҚОСУ/

ӨШІРУ түймесі **3.** Шам

ҚҰРАСТЫРУ

⚠***САҚ БОЛЫҢЫЗ:*** **Құралмен кез келген жұмыс істемес бұрын, әрдайым құралдың өшірулі екендігіне және аккумулятор картриджінің алынғанына көз жеткізіңіз.**

⚠***САҚ БОЛЫҢЫЗ:*** **сүзгілерді шаңсорғышқа дұрыстап бекітіңіз.** Сүзгілердің тесіктері бар болса немесе дұрыстап бекітілмесе, мотор корпусына шаң кіруі мүмкін. Бұның салдарынан мотор істен шығуы немесе өрт шығуы мүмкін.

Бөлшектер сипаттамасы

Қосымша керек-жарақ

Тиімділігі жоғары сүзгі және тірек пен сорғыш сүзгі

► **Сурет6:** **1.** Капсула **2.** Тиімділігі жоғары сүзгі **3.** Тірек пен сорғыш сүзгі

ЕСКЕРТПЕ: Тиімділігі жоғары сүзгіні түпнұсқа тормен бірге немесе торсыз пайдалануыңызға болады.

Алдын ала тазарту сүзгісі немесе тиімділігі жоғары сүзгі және HEPA сүзгісі

► **Сурет7:** **1.** Капсула **2.** Алдын ала тазарту сүзгісі **3.** Тиімділігі жоғары сүзгі **4.** HEPA сүзгісі

НАЗАР САЛЫҢЫЗ: **тиімділігі жоғары сүзгінің астына қосымша сүзгі (тоқылмаған шүберек) салмаңыз.** Сүзгілер шаңсорғыштан шықпайды.

ЕСКЕРТПЕ: HEPA сүзгісі мен бастапқы сүзгі арасына қосымша сүзгіні (тоқылмаған шүберек) орнатпаңыз. Сору қуаты төмендеуі мүмкін.

ЕСКЕРТПЕ: HEPA сүзгісінің үстіне салған кезде, арнайы әзірленген таянышқа кигізілетін тиімділігі жоғары сүзгіні пайдаланыңыз.

► **Сурет8:** **1.** Тиімділігі жоғары сүзгі **2.** Таяныш (тиімділігі жоғары сүзгіге арналған)

Шаңды кетіру

⚠***САҚ БОЛЫҢЫЗ:*** **Шаңсорғыштың шаң жиналатын жері толғанға дейін босатыңыз, әйтпесе оның сору күші бәсеңдейді.**

⚠***САҚ БОЛЫҢЫЗ:*** **Шаңсорғыш ішіндегі шаңды шығарғаныңызға көз жеткізіңіз.** Әйтпесе бұл сүзгінің бітелуіне әкеледі немесе моторды зақымдайды.

Капсуладағы сүзгіге жабысқан шаңды түсіру үшін, қолыңызбен капсуланы 4 - 5 рет қағыңыз.

► **Сурет9:** **1.** Капсула **2.** Сору саңылауы

Сору саңылауын төмен қарай бағыттап, капсуланы суретте көрсетілген көрсеткі бағытына бұрыңыз да, оны ақырын әрі тігінен ажыратыңыз.

► **Сурет10:** **1.** Капсула **2.** Сору саңылауы

ЕСКЕРТПЕ: Капсула ашылған кезде шаң төгілуі мүмкін болғандықтан, капсула астына қоқыс қапшығын қойып алыңыз.

Капсуланың және тиімділігі жоғары сүзгінің ішіне жиналған шаңды кетіріңіз.

► **Сурет11:** **1.** Капсула **2.** Тиімділігі жоғары сүзгі

Шаңсорғыш бөлігінен бекіткіш жиекті ажырату үшін тиімділігі жоғары сүзгіні көрсеткі бағытында бұраңыз да, тартыңыз.

► **Сурет12:** **1.** Бекіткіш жиек

ЕСКЕРТПЕ: Сондай-ақ алдын ала тазарту сүзгісін пайдалану кезінде де жоғарыда сипатталған процедураны орындаңыз.

Майда шаңнан тазалаңыз және шаңды шығару үшін тиімділігі жоғары сүзгіні аздап қолмен қағыңыз.

HEPA сүзгісі

Қосымша керек-жарақ

Алдыңғы сүзгіден немесе тиімділігі жоғары сүзгіден HEPA сүзгісін шығарып алыңыз. HEPA сүзгісіндегі ұсақ шаңды тазалап кетіріңіз.

► **Сурет13:** **1.** HEPA сүзгісі **2.** Тиімділігі жоғары сүзгі **3.** Алдын ала тазарту сүзгісі

Қайта құрастыру

Тиімділігі жоғары сүзгіні қосу. Бекіткіш жиек шаңсорғыш бөлігіне берік орнатылатындай етіп, тиімділігі жоғары сүзгіні бұрағаныңызға көз жеткізіңіз.

► **Сурет14:** **1.** Тиімділігі жоғары сүзгі

► **Сурет15:** **1.** Бекіткіш жиек

ЕСКЕРТПЕ: Тиімділігі жоғары сүзгінің шаңсорғышқа бекітілгенін тексеріңіз.

НАЗАР САЛЫҢЫЗ: **пайдалану алдында тиімділігі жоғары сүзгіні дұрыстап орнатыңыз.** Кейін сипатталғандай мәселе орын алса, сүзгіні орнын дұрыстаңыз.

Капсуланы бекітіңіз. Капсуладағы белгіні саптағы белгімен туралап, капсуланы көрсеткі бағытымен берік бекітілгенше бұраңыз.

► **Сурет16:** **1.** Белгі **2.** Сап **3.** Капсула

ЕСКЕРТПЕ: Шаңды әрдайым уақытынан бұрын алыңыз, өйткені шаңсорғышта шаңның шамадан тыс болуы сору қуатын бәсеңдетеді.

Мәселе мысалдары

Тиімділігі жоғары сүзгінің бекіткіш жиегі шаңсорғыш корпусының ойығына берік салынбаған.

► **Сурет17:** **1.** Бекіткіш жиек **2.** Шаңсорғыш корпусының ойығы

Тіректі / HEPA сүзгісін орнату немесе алып тастау

Қосымша керек-жарақ

Тірек пен сорғыш сүзгі үшін

Тіректі алып тастау үшін тірек тұрғыларының төменгі бөлігін саусақтарыңызбен жоғары қарай көтеріп, оның ойығын шаңсорғыштың дөңес жерінен босатыңыз. Содан кейін сорғыш сүзгіні алып тастаңыз.

► **Сурет18: 1.** Тірек **2.** Сорғыш сүзгі

Орнату үшін тіректегі ойықтарды шаңсорғыштың дөңес жерімен туралап, сырт еткен дыбыс естілгенше итеріңіз.
Сорғыш сүзгіні тұрғылар арасына салып, бастапқы күйіне орнатыңыз.

HEPA сүзгісі үшін

HEPA сүзгісін орнатқан кезде, HEPA сүзгісін алдыңғы сүзгіге немесе тиімділігі жоғары сүзгіге салыңыз. Содан кейін оны бұрап, бекітіңіз. Оны шешіп алу үшін орнату процедурасын керісінше орындаңыз.

► **Сурет19: 1.** HEPA сүзгісі **2.** Алдын ала тазарту сүзгісі **3.** Бекіткіш жиек

ЕСКЕРТПЕ: Бекіткіш жиектерін шаңсорғышқа мықтап бекітіңіз.

► **Сурет20: 1.** HEPA сүзгісі **2.** Тиімділігі жоғары сүзгі

ЕСКЕРТПЕ: Тиімділігі жоғары сүзгінің шаңсорғышқа бекітілгенін тексеріңіз.

ПАЙДАЛАНУ

⚠***САҚ БОЛЫҢЫЗ:*** **Шаңсорғышты пайдаланған кезде бетіңізді ауа желдеткішіне жақындатпаңыз.** Егер көзге бөгде заттар түсіп кетсе, дене жарақатын алуға әкелуі мүмкін.

Шаңсорғыш қондырмаларын орнату және шешіп алу

⚠***САҚ БОЛЫҢЫЗ:*** **Қондырманы орнатқаннан кейін, оның берік орнатылғанына көз жеткізіңіз.** Егер қондырма дұрыс орнатылмаса, ол құлап кетіп, дене жарақатын алуға себеп болуы мүмкін.

⚠***САҚ БОЛЫҢЫЗ:*** **Қондырманы алу кезінде қолыңызды қабырғаға, т.б. заттарға соғып алудан абай болыңыз.**

Құлыптау функциясы бар қондырманы пайдаланған кезде

Қондырманы орнату үшін оны шаңсорғыштың сору саңылауына сырт еткен дыбыс естілгенше салыңыз. Қондырманың бекітілгеніне көз жеткізіңіз.

► **Сурет21: 1.** Сору саңылауы **2.** Құлыптау функциясы бар қондырма **3.** Ілмек

ЕСКЕРТПЕ: Құлыптау функциясы бар қондырманы орнату кезінде босату түймесінің қондырмадағы ілмекпен туралағанын тексеріңіз. Егер олар тураланбаса, таяқша құлыпталмайды, сол себепті шаңсорғыштан шығып кетуі мүмкін.

Алып тастау үшін босату түймесін басып тұрып, қондырманы тартыңыз.

► **Сурет22: 1.** Босату түймесі **2.** Құлыптау функциясы бар қондырма

Құлыптау функциясы жоқ қондырманы пайдаланған кезде

⚠***САҚ БОЛЫҢЫЗ:*** **Құлыптау функциясы жоқ қондырманы жалғау үшін қауіпсіз қосылымды қамтамасыз ету мақсатында оны көрсеткі бағытында бұрап, енгізіңіз. Сондай-ақ қондырманы ажырату үшін оны көрсеткі бағыты бойынша бұрап, шығарып алыңыз.** Егер қондырма қарама-қарсы бағытта бұралатын болса, капсула босап кетуі мүмкін.

► **Сурет23**

Тазалау (сору)

Саптама

Үстелдер, парталар, т.б. жиһазды тазалау үшін саптаманы бекітіңіз. Саптама оңай сырғиды.

► **Сурет24: 1.** Саптама

Саптама + ұзартқыш таяқша (түзу түтік)

Ұзартқыш таяқша саптама мен шаңсорғыштың арасында енгізіледі. Мұндай құрылым түзу тұрған күйде еденді тазалау үшін қолайлы болып табылады.

► **Сурет25: 1.** Шаңсорғыш корпусы **2.** Ұзартқыш таяқша **3.** Саптама

Бұрыш тазалауға арналған саптама

Бұрыштар мен көлік саңылаулары немесе жиһазды тазалау үшін бұрыш тазалауға арналған саптаманы енгізіңіз.

► **Сурет26: 1.** Бұрыш тазалауға арналған саптама **2.** Шаңсорғыш корпусы

Бұрыш тазалауға арналған саптаманы саптама ұстағышында сақтауға болады.

► **Сурет27: 1.** Саптама ұстағыш **2.** Бұрыш тазалауға арналған саптама

⚠***САҚ БОЛЫҢЫЗ:*** **Саусағыңызды/саусақтарыңызды бұрыш тазалауға арналған саптама мен саптама ұстағыштың арасына қысып алудан абай болыңыз.** Саусағыңызды/саусақтарыңызды қысып алу салдарынан жарақат алуыңыз мүмкін.

Бұрыш тазалауға арналған саптама + ұзартқыш таяқша (түзу түтік)

Шаңсорғыш сыймайтын шағын жерлерді немесе жету қиынға соғатын жоғары бөліктерді тазалау үшін, осы құрылымды пайдаланыңыз.

► **Сурет28:** **1.** Бұрыш тазалауға арналған саптама **2.** Ұзартқыш таяқша **3.** Шаңсорғыш корпусы

Саптамасыз тазалау

Ұнтақ пен шаңды жинау үшін саптамасыз тазалауға болады.

► **Сурет29**

Едендегі шаңды түрегеп тұрған күйде жинау үшін ұзартқыш таяқшаны шаңсорғышқа бекітіп алған ыңғайлы.

► **Сурет30:** **1.** Ұзартқыш таяқша

ТЕХНИКАЛЫҚ ҚЫЗМЕТ КӨРСЕТУ

⚠***САҚ БОЛЫҢЫЗ:*** **Тексеру немесе техникалық қызмет көрсету жұмыстарын жүргізуге әрекеттенбес бұрын, әрдайым құралдың өшірулі екендігіне және аккумулятор картриджінің алынғанына көз жеткізіңіз.**

⚠***САҚ БОЛЫҢЫЗ:*** **сүзгілерді шаңсорғышқа дұрыстап бекітіңіз.** Сүзгілердің тесіктері бар болса немесе дұрыстап бекітілмесе, мотор корпусына шаң кіруі мүмкін. Бұның салдарынан мотор істен шығуы немесе өрт шығуы мүмкін.

Өнімнің ҚАУІПСІЗДІГІ мен СЕНІМДІЛІГІН қамтамасыз ету үшін, жөндеу жұмыстары, кез келген басқа техникалық қызмет көрсету немесе реттеу әрдайым Makita қосалқы бөлшектерін пайдалану арқылы Makita компаниясының өкілетті немесе зауыттық қызмет көрсету орталықтары тарапынан орындалуы керек.

Пайдаланудан кейін

⚠***САҚ БОЛЫҢЫЗ:*** **Шаңсорғышты қабырғаға қандай да бір тіреусіз орнату оның құлап кетіп, дене жарақатына немесе шаңсорғыштың зақымдалуына әкелуі мүмкін.**

► **Сурет31**

Тазалау

НАЗАР САЛЫҢЫЗ: **Жанармайды, бензинді, сұйылтқышты, спиртті немесе соған ұқсас заттарды ешқашан пайдаланбаңыз. Нәтижесінде құралдың түссізденуі, бүлінуі немесе онда жарықтар пайда болуы мүмкін.**

НАЗАР САЛЫҢЫЗ: **Шаңсорғыш пен сүзгіге жабысқан шаңды шаң сүрткішпен үрлемеңіз.** Мұның әсерінен шаң корпусқа түсіп, ақау туындауы мүмкін.

НАЗАР САЛЫҢЫЗ: **Сүзгілерді жуғаннан кейін, толықтай құрғатып, пайдаланыңыз.** Толықтай құрғатылмаған сүзгілер сору мүмкіндігінің әлсіреуіне әкеліп, мотордың қызмет ету мерзімін қысқартады.

НАЗАР САЛЫҢЫЗ: **Сүзгілер мен сорғыш сүзгіні тазалағаннан кейін, оларды қайта орнатқаныңызға көз жеткізіңіз.** Шаңсорғышқа сүзгілер және сорғыш сүзгі орнатпай пайдаланса, мотор корпусына шаң түсіп, ақаулық тудырады.

Шаңсорғыш корпусы

Арасында шаңсорғыштың сыртын (шаңсорғыш корпусы) сабынды суға малынған шүберекпен сүртіңіз.

Сондай-ақ сорғыш саңылауы мен сүзгі орнататын аумақты тазалаңыз.

► **Сурет32**

Тиімділігі жоғары сүзгі

Сүзгі шаңмен бітеліп, шаңсорғыш қуаты бәсеңдей бастағанда, оны сабынды сумен жуыңыз. Пайдаланардан бұрын оны әбден кептіріңіз.

► **Сурет33**

HEPA сүзгісі

Қосымша керек-жарақ

НАЗАР САЛЫҢЫЗ: **HEPA сүзгісін қылшақ және қалақ сияқты қатты заттармен ысқылауға немесе тырнауға болмайды.**

Бітеліп қалған HEPA сүзгісі сорудың нашарлауына себеп болады. Сүзгіні анда-санда тазалап тұрыңыз.

Пайдалану алдында HEPA сүзгісін кейде судың ішінде жуып, оны шайып, толықтай кептіріңіз. Сүзгіні кір жуатын машинада жууға болмайды.

► **Сурет34**

Сорғыш сүзгі

Сорғыш сүзгі ластанған кезде, келесі ретпен тазалаңыз.

1. Сүзгіні алыңыз.

2. Сорғыш сүзгіні тұрғылар арасынан тартып шығарыңыз.

3. Сорғыш сүзгіні қолыңызбен қағыңыз немесе жуып тазалаңыз. Жуғаннан кейін, пайдаланбас бұрын оны әбден кептіріңіз.

4. Сорғыш сүзгіні тұрғылар арасына салып,

бастапқы күйіне орнатыңыз. Тұрғылардың әр төменгі жиегі сорғыш сүзгіні төмен қарай ұстап тұрғанына және сорғыш сүзгі мен сору саңылауының арасында бос орын жоқ екеніне көз жеткізіңіз.

► **Сурет35:** **1.** Сорғыш сүзгі **2.** Тұрғының төменгі жиегі

Аккумуляторлы шаңсорғышты қабырғаға бекіту

Қосымша керек-жарақ

ЕСКЕРТПЕ: Ұстағышты бекітуге арналған бұранда жинаққа қосылмаған. Бұрап кіргізуге жарамды материалмен сәйкес келетін бұранда дайындаңыз.

Аккумуляторлы шаңсорғыш берік орнатылатындай қатты ағаш қабырға, арқалық немесе бағанаға бекітіңіз. Аккумуляторлы шаңсорғышты ілу алдында, оның қабырғаға берік орнатылғанына әрдайым көз жеткізіңіз.

► **Сурет36:** **1.** Аккумуляторлы шаңсорғышты қабырғаға бекіту

⚠***САҚ БОЛЫҢЫЗ:*** **Шаңсорғышты қабырғаға күшпен бекітпеңіз немесе одан басқа құрылғыларды ілмеңіз.**

Ақаулықтарды түзету

Жөндеуге тапсырмас бұрын, келесі тармақтарды тексеріңіз.

Симптом	Зерттелетін аймақ	Бекіту әдісі
Әлсіз сору қуаты	Капсуланың іші шаңға толы ма?	Шаң жинайтын капсуланы босатыңыз.
	Сүзгі бітелген бе?	Сүзгіні тазалаңыз немесе жуыңыз.
	Аккумулятор картриджінің қуаты таусылған ба?	Аккумулятор картриджін зарядтаңыз.
Жұмыс істемейтін	Аккумулятор картриджінің қуаты таусылған ба?	Аккумулятор картриджін зарядтаңыз.
Шу және діріл	Сүзгі бітелген бе?	Сүзгіні тазалаңыз немесе жуыңыз.
	Құрылғыдағы саптама, түтік немесе сору саңылауы бітелген бе?	Құрылғы саптамасындағы, түтіктегі немесе сору саңылауындағы бітелген заттарды алып тастаңыз.
	Саптама/түтік саңылауы бітелген бе?	Саптама/түтік саңылауын бітемеңіз.

⚠***САҚ БОЛЫҢЫЗ:*** **Шаңсорғышты өз бетіңізбен жөндеуге әрекеттенбеңіз.**

ҚОСЫМША КЕРЕК-ЖАРАҚТАР

⚠***САҚ БОЛЫҢЫЗ:*** **Бұл керек-жарақтар мен қондырмалар осы нұсқаулықта көрсетілген Makita құралымен бірге пайдалануға ұсынылады.** Кез келген басқа керек-жарақтар мен қондырмаларды пайдалану адамдардың жарақаттануына әкелуі мүмкін. Керек-жарақты немесе қондырманы тек өз мақсатында ғана қолданыңыз.

Осы керек-жарақтар туралы қосымша мәлімет алу үшін көмек қажет болса, жергілікті Makita қызмет көрсету орталығына хабарласыңыз.

- Ұзартқыш таяқша (Түзу түтік)
- Саптама
- Кілем тазалауға арналған саптама
- Сөре тазалауға арналған қылшақ
- Бұрыш тазалауға арналған саптама
- Шеңберлі қылшақ
- Иілгіш шланг
- Сүзгі
- Алдын ала тазарту сүзгісі
- Тиімділігі жоғары сүзгі
- HEPA сүзгісі
- Бос саптама
- Орындық тазалауға арналған саптама
- Саңылаулық саптама
- Аккумуляторлы шаңсорғышты қабырғаға бекіту
- Циклонды сүзгіш
- Құрал сөмкесі
- Makita түпнұсқа аккумуляторы және зарядтау құрылғысы

ЕСКЕРТПЕ: Тізімдегі кейбір элементтер стандартты керек-жарақтар ретінде құралдың қаптамасында болуы мүмкін. Олар елге байланысты әртүрлі болуы мүмкін.

Циклонды сүзгіш

Қосымша керек-жарақ

► **Сурет37:** **1.** Босату түймесі **2.** Ілмек **3.** Ұзартқыш түтік (түзу түтік) **4.** Циклонды сүзгіш **5.** Сору саңылауы

Циклонды сүзгіш туралы мәлімет

Орнатылған циклонды сүзгіші бар шаңсорғышты пайдалану капсулаға түсетін шаңды азайтады, бұл

сору күшінің әлсіреуіне жол бермейді. Онымен қоса, пайдаланғаннан кейін тазалау да оңайға түседі.

⚠*САҚ БОЛЫҢЫЗ:* Құралмен кез келген жұмыс істемес бұрын, әрдайым құралдың өшірулі екендігіне және аккумулятор картриджінің алынғанына көз жеткізіңіз. Батарея картриджі құралдың ішінде қалса, шаңсорғыш күтпеген жерден қосылып, жарақатқа әкелуі мүмкін.

⚠*САҚ БОЛЫҢЫЗ:* бітелген циклонды сүзгіштің торлы сүзгісі мен шаңсорғыштың сүзгілерін тазалаңыз. Бітелген шаңсорғышты ары қарай пайдалану салдарынан шаңсорғыш қызып кетуі немесе түтін шығуы мүмкін.

***НАЗАР САЛЫҢЫЗ:* Циклонды сүзгіш бекітулі кезде, шаңсорғышты көлденең немесе жоғары қаратылған күйінде пайдаланбаңыз.** Бұл торлы сүзгінің бітелуіне әкелуі мүмкін.

***НАЗАР САЛЫҢЫЗ:* Циклонды сүзгіш болса да, шаңсорғышты сүзгілері орнатылған күйінде пайдаланыңыз.** Шаңсорғышты сүзгілерсіз пайдалану мотордың дұрыс жұмыс істемеуіне әкеліп соғуы мүмкін.

ЕСКЕРТПЕ: Пайдалану алдында циклонды сүзгіштің, шаңсорғыштың және ұзартқыш түтіктің (тік түтік) мықтап бекітілгеніне көз жеткізіңіз.

ЕСКЕРТПЕ: Шаң жиналған кезде, циклонды сүзгіштің шаң сауытын және шаңсорғыштың капсуласын босатыңыз. Ары қарай пайдалана беретін болсаңыз, сору күші төмендейді.

ЕСКЕРТПЕ: Сондай ақ циклонды сүзгішті құлыптау функциясынсыз пайдалануға болады.

ЕСКЕРТПЕ: Циклонды сүзгішті орнату немесе шешіп алу жолдарын "Шаңсорғыш қондырмаларын орнату және шешіп алу" бөлімінен қараңыз.

Шаңды кетіру

Шаң шаңжинағыш корпустың соңғы сызығына дейін жиналған кезде, төмендегі процедураны орындаңыз және шаңды қоқысқа тастаңыз.

1. Шаңжинағыш корпусты мықтап ұстап, екі түймені басып тұрыңыз да, оны шығарып алыңыз.

► **Сурет38:** **1.** Соңғы сызық **2.** Шаңжинағыш корпусы **3.** Түйме (екі жағында) **4.** Торлы сүзгі

2. Шаңжинағыш корпустың ішіндегі шаңды қоқысқа тастаңыз да, торлы сүзгінің бетіне жабысып қалған шаң мен ұнтақты алып тастаңыз.

3. Шаңжинағыш корпусты екі түйме орнына құлыпталғанша енгізіңіз.

► **Сурет39:** **1.** Шаңжинағыш корпусы **2.** Түйме (екі жағында)

⚠*САҚ БОЛЫҢЫЗ:* Шаң сауытын қайта орнатқан кезде, саусақтарыңызды қысып алмаңыз.

ЕСКЕРТПЕ: Қайта пайдалана бастау алдында циклонды сүзгіштің, шаңсорғыштың және ұзартқыш түтіктің (түзу түтік) мықтап бекітілгеніне көз жеткізіңіз.

ЕСКЕРТПЕ: Егер шаңды алып, торлы сүзгіні тазалағаннан кейін де, сору күші қалпына келмесе, шаңның шаңсорғыш капсуласында жиналып қалмағанын немесе бітелмегенін тексеріңіз.

ЕСКЕРТПЕ: Циклонды сүзгіштен шығарған кезде шаң көтерілуі мүмкін. Көзіңізге шаң түсіп кетуінен сақтаныңыз.

Тазалау

⚠*САҚ БОЛЫҢЫЗ:* Циклондық қондырманы жуған соң, оны мұқият кептіріп пайдаланыңыз. Жақсылап кептірілмеген компоненттердің салдарынан электр тогы соғуы немесе құрылғыға зақым келуі мүмкін.

Егер шаңжинағыш корпусы ластанған немесе торлы сүзгі бітелген болса, оны алып, сумен жуыңыз. (Шаңды кетіру процедурасын "Шаңды кетіру" бөлімінен қараңыз.)

Қайта орнатудың және пайдаланудың алдында бөлшектерді жақсылап құрғатыңыз.

► **Сурет40:** **1.** Шаңжинағыш корпусы **2.** Торлы сүзгі

Торлы сүзгі қатты ластанған кезде, келесі процедуралармен тазалаңыз.

1. Торлы сүзгіні көрсеткі бағытына қарай бұрап, ілгектері ағытылғанда шешіп алыңыз.

► **Сурет41:** **1.** Торлы сүзгі **2.** Ілмек

2. Торлы сүзгіден шаңды алып, оны сумен жуыңыз. Содан кейін мұқият құрғатыңыз.

3. Ілгектерді ойыққа туралап келтіріңіз де, торлы сүзгіні негізге кіргізіңіз. Торлы сүзгіні ілгектері сырт етіп ілінгенше көрсеткі бағытына қарай бұраңыз. Торлы сүзгінің мықтап орнатылғанын тексеріңіз.

► **Сурет42:** **1.** Торлы сүзгі **2.** Ілмек **3.** Порт

Makita Europe N.V.

Jan-Baptist Vinkstraat 2, 3070 Kortenberg, Belgium

Makita Corporation

3-11-8, Sumiyoshi-cho, Anjo, Aichi 446-8502 Japan

www.makita.com



885886C784
EN, RU, KK
20241204