EN	Thicknesser	INSTRUCTION MANUAL	6
RU	Рейсмус	РУКОВОДСТВО ПО ЭКСПЛУАТАЦИИ	12
KK	Жонғы	ПАЙДАЛАНУ ЖӨНІНДЕГІ НҰСҚАУЛЫҚ	20

2012NB

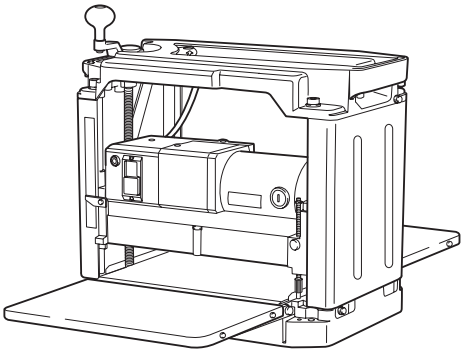

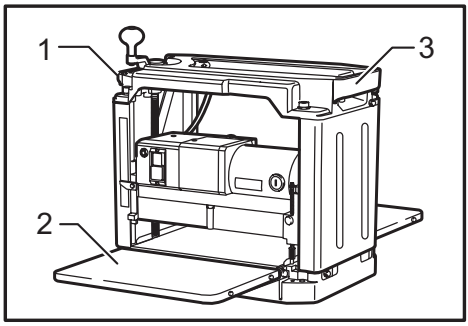

Fig.1

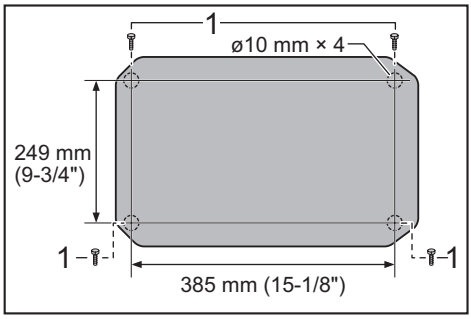

Fig.2

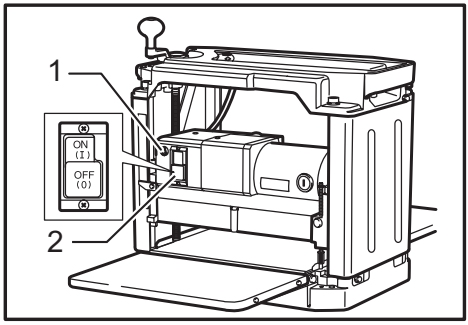

Fig.3

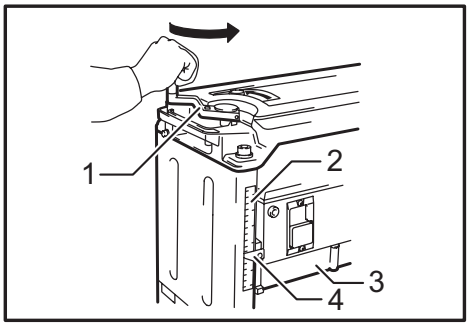

Fig.4

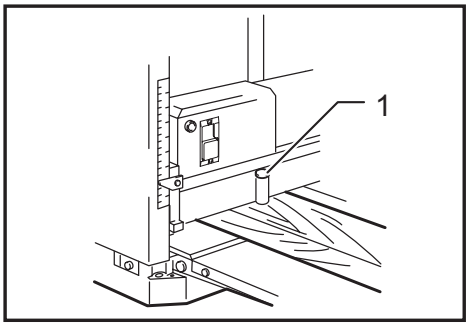

Fig.5

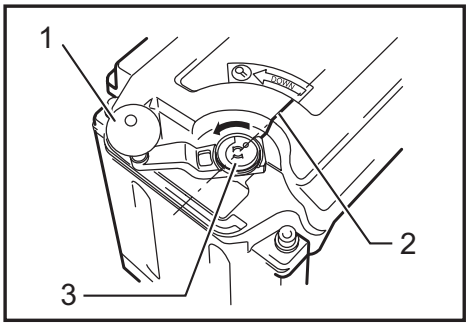

Fig.6

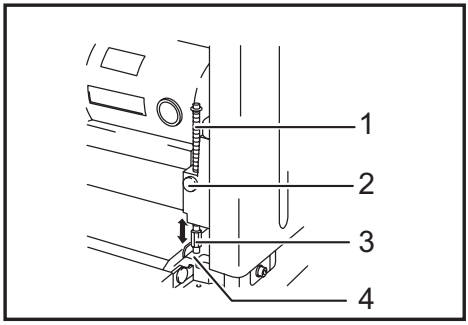

Fig.7

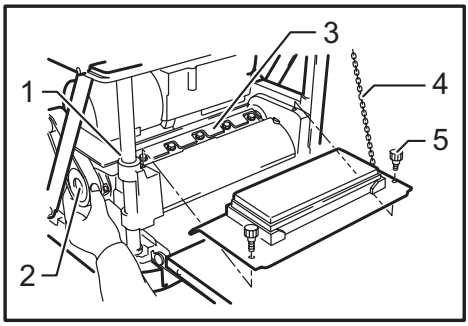

Fig.8

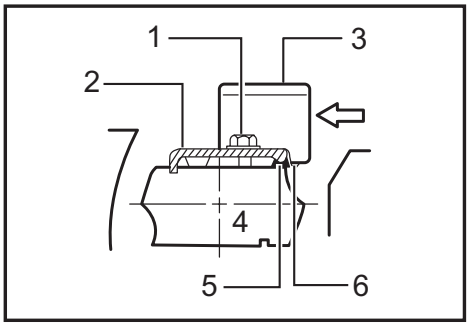

Fig.9

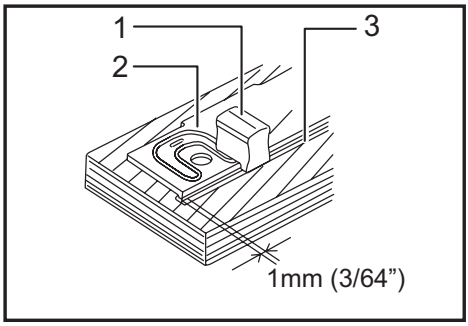

Fig.13

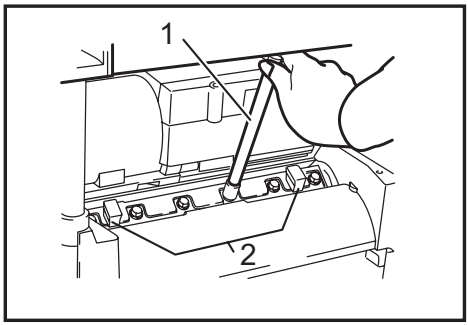

Fig.10

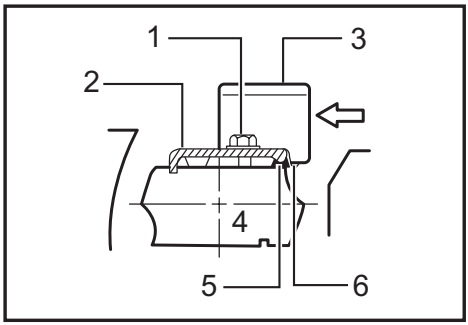

Fig.14

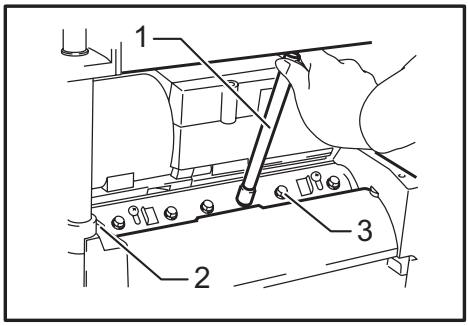

Fig.11

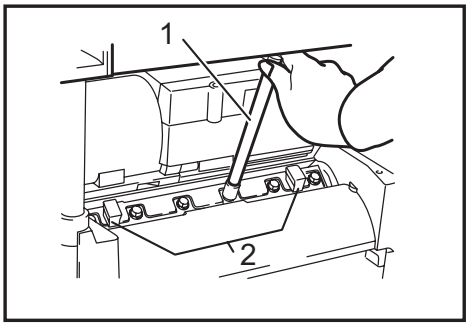

Fig.15

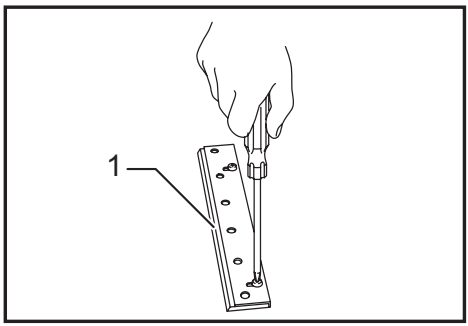

Fig.12

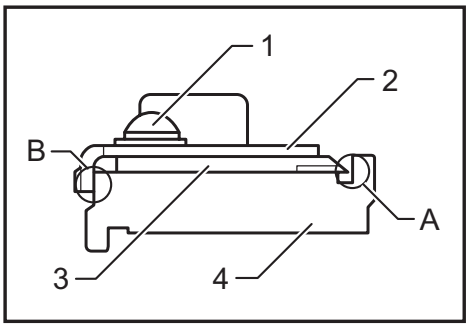

Fig.16

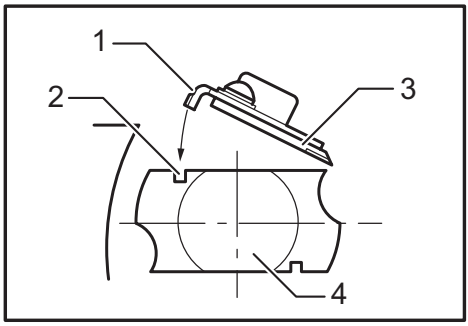

Fig.17

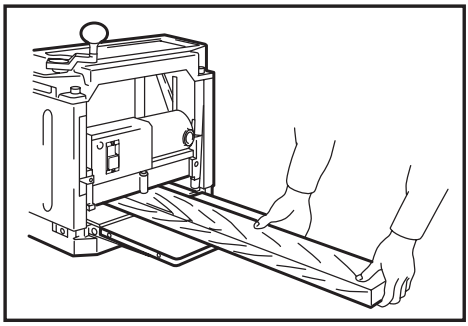

Fig.21

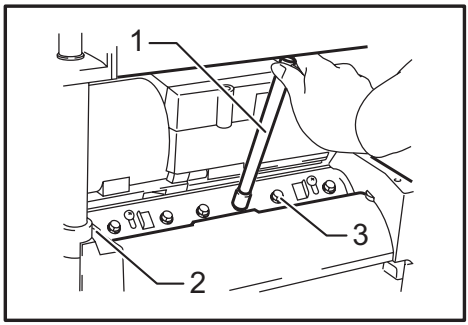

Fig.18

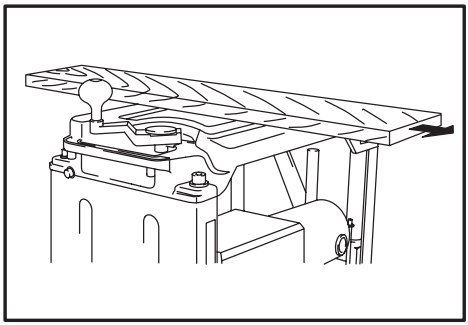

Fig.22

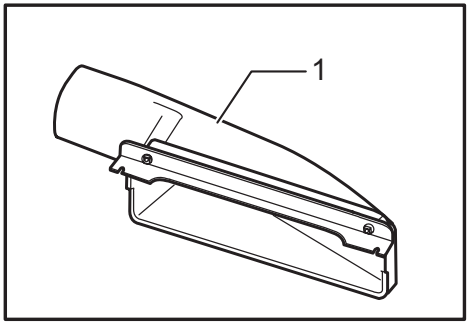

Fig.19

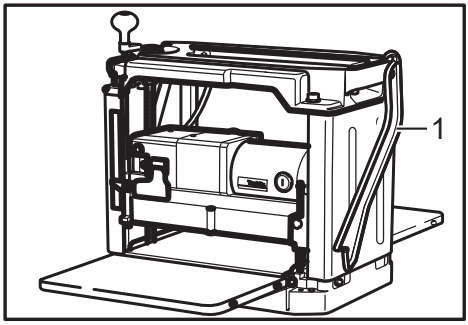

Fig.23

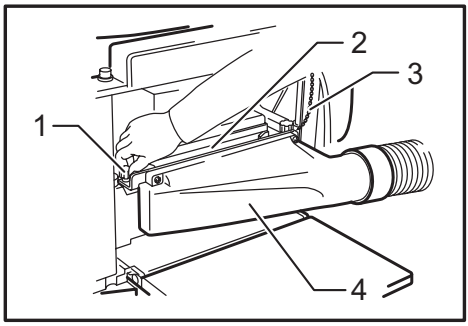

Fig.20

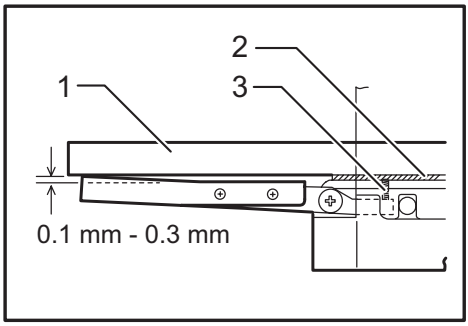

Fig.24

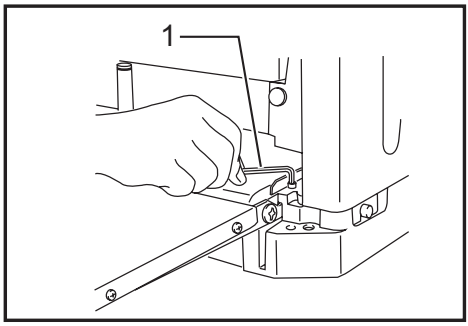

Fig.25

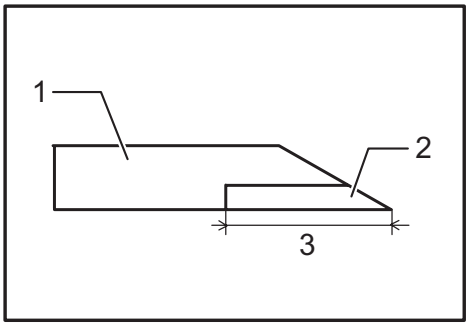

Fig.29

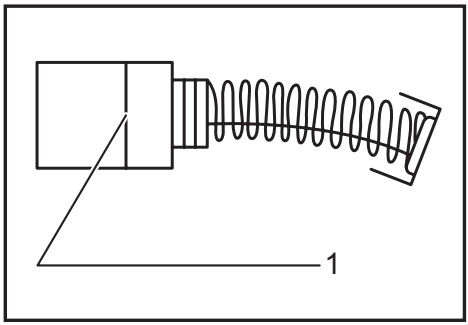

Fig.26

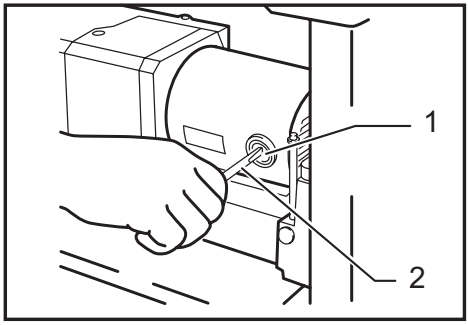

Fig.27

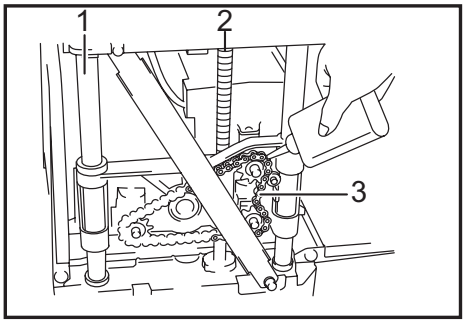

Fig.28

SPECIFICATIONS

Model	2012NB
Cutting width	304 mm
Max. cutting depth	3.0 mm of stock width less than 150 mm
	1.5 mm of stock width from 150 mm to 240 mm
	1.0 mm of stock width from 240 mm to 304 mm
Feed rate (min^{-1})	8.5 m
Table size (W x L)	304 mm x 771 mm
No load speed (min^{-1})	8,500
Overall length (W x L x H)	483 mm x 771 mm x 401 mm
Net weight	27.1 - 27.6 kg
safety class	⧈/II

- Due to our continuing program of research and development, the specifications herein are subject to change without notice.
- Specifications may differ from country to country.
- The weight may differ depending on the attachment(s). The lightest and heaviest combination, according to EPTA-Procedure 01/2014, are shown in the table.

Symbols

The following show the symbols used for the equipment. Be sure that you understand their meaning before use.

	Read instruction manual.
	DOUBLE INSULATION
	Only for EU countries Do not dispose of electric equipment together with household waste material! In observance of the European Directive, on Waste Electric and Electronic Equipment and its implementation in accordance with national law, electric equipment that have reached the end of their life must be collected separately and returned to an environmentally compatible recycling facility.

Intended use
The tool is intended for planing wood.

Power supply
The tool should be connected only to a power supply of the same voltage as indicated on the nameplate, and can only be operated on single-phase AC supply. They are double-insulated and can, therefore, also be used from sockets without earth wire.

For public low-voltage distribution systems of between 220 V and 250 V.
Switching operations of electric apparatus cause voltage fluctuations. The operation of this device under unfavorable mains conditions can have adverse effects to the operation of other equipment. With a mains impedance equal or less than 0.36 Ohms it can be presumed that there will be no negative effects. The mains socket used for this device must be protected with a fuse or protective circuit breaker having slow tripping characteristics.

Noise
The typical A-weighted noise level determined according to EN61029-2-3:
Sound pressure level (L_{pA}) : 85 dB (A)
Sound power level (L_{WA}) : 98 dB (A)
Uncertainty (K) : 3 dB (A)

NOTE: The declared noise emission value(s) has been measured in accordance with a standard test method and may be used for comparing one tool with another.

NOTE: The declared noise emission value(s) may also be used in a preliminary assessment of exposure.

⚠***WARNING:*** **Wear ear protection.**

⚠***WARNING:*** **The noise emission during actual use of the power tool can differ from the declared value(s) depending on the ways in which the tool is used especially what kind of workpiece is processed.**

⚠***WARNING:*** **Be sure to identify safety measures to protect the operator that are based on an estimation of exposure in the actual conditions of use (taking account of all parts of the operating cycle such as the times when the tool is switched off and when it is running idle in addition to the trigger time).**

EC Declaration of Conformity

For European countries only

The EC declaration of conformity is included as Annex A to this instruction manual.

SAFETY INSTRUCTIONS

WARNING! When using electric tools, basic safety precautions, including the following, should always be followed to reduce the risk of fire, electric shock and personal injury. Read all these instructions before operating this product and save these instructions.

For safe operations:

1. **Keep work area clean.**
   Cluttered areas and benches invite injuries.
2. **Consider work area environment.**
   Do not expose power tools to rain. Do not use power tools in damp or wet locations. Keep work area well lit. Do not use power tools where there is risk to cause fire or explosion.
3. **Guard against electric shock.**
   Avoid body contact with earthed or grounded surfaces (e.g. pipes, radiators, ranges, refrigerators).
4. **Keep children away.**
   Do not let visitors touch the tool or extension cord. All visitors should be kept away from work area.
5. **Store idle tools.**
   When not in use, tools should be stored in a dry, high or locked up place, out of reach of children.
6. **Do not force the tool.**
   It will do the job better and safer at the rate for which it was intended.
7. **Use the right tool.**
   Do not force small tools or attachments to do the job of a heavy duty tool. Do not use tools for purposes not intended; for example, do not use circular saws to cut tree limbs or logs.
8. **Dress properly.**
   Do not wear loose clothing or jewellery, they can be caught in moving parts. Rubber gloves and non-skid footwear are recommended when working outdoors. Wear protecting hair covering to contain long hair.
9. **Use safety glasses and hearing protection.**
   Also use face or dust mask if the cutting operation is dusty.
10. **Connect dust extraction equipment.**
    If devices are provided for the connection of dust extraction and collection facilities ensure these are connected and properly used.
11. **Do not abuse the cord.**
    Never carry the tool by the cord or yank it to disconnect it from the socket. Keep the cord away from heat, oil and sharp edges.
12. **Secure work.**
    Use clamps or a vice to hold the work. It is safer than using your hand and it frees both hands to operate the tool.
13. **Do not overreach.**
    Keep proper footing and balance at all times.
14. **Maintain tools with care.**
    Keep cutting tools sharp and clean for better and safer performance. Follow instructions for lubrication and changing accessories. Inspect tool cord periodically and if damaged have it repaired by an authorized service facility. Inspect extension cords periodically and replace, if damaged. Keep handles dry, clean and free from oil and grease.
15. **Disconnect tools.**
    When not in use, before servicing and when changing accessories such as blades, bits and cutters.
16. **Remove adjusting keys and wrenches.**
    Form the habit of checking to see that keys and adjusting wrenches are removed from the tool before turning it on.
17. **Avoid unintentional starting.**
    Do not carry a plugged-in tool with a finger on the switch. Ensure switch is off when plugging in.
18. **Use outdoor extension leads.**
    When tool is used outdoors, use only extension cords intended for outdoor use.
19. **Stay alert.**
    Watch what you are doing. Use common sense. Do not operate tool when you are tired.
20. **Check damaged parts.**
    Before further use of the tool, a guard or other part that is damaged should be carefully checked to determine that it will operate properly and perform its intended function. Check for alignment of moving parts, free running of moving parts, breakage of parts, mounting and any other conditions that may affect its operation. A guard or other part that is damaged should be properly repaired or replaced by an authorized service center unless otherwise indicated in this instruction manual. Have defective switches replaced by an authorized service facility. Do not use the tool if the switch does not turn it on and off.
21. **Warning.**
    The use of any accessory or attachment, other than those recommended in this instruction manual or the catalog, may present a risk of personal injury.
22. **Have your tool repaired by a qualified person.**
    This electric tool is in accordance with the relevant safety requirements. Repairs should only be carried out by qualified persons using original spare parts, otherwise this may result in considerable danger to the user.
23. **Use of power supply via an RCD with a rated residual current of 30 mA or less is always recommended.**

THICKNESSER SAFETY WARNINGS

1. **Wear eye protection.**
2. **Wear suitable personal protective equipment when necessary, such as hearing protection (ear plugs), respiratory protection (dust mask) and gloves when handling planer blades and rough material.**
3. **Do not use the tool in the presence of flammable liquids or gases.**
4. **Make sure that all covers are installed in place before operation.**
5. **Handle the blades very carefully.**
6. **Check the blades carefully for cracks or damage before operation. Replace cracked or damaged blades immediately.**
7. **Tighten the blade installation bolts securely.**
8. **Remove nails and clean the workpiece before cutting. Nail, sand or foreign matter can cause blade damage.**

9. **Do not remove chips from the chip chute when the motor is running. Clean out chips after the blades come to a complete stop. Always use a stick etc. when cleaning them out.**
10. **Do not leave the tool running.**
11. **Do not abuse cord. Never yank cord to disconnect it from the receptacle. Keep cord away from heat, oil, water and sharp edges.**
12. **The tool should only be used for wood and similar materials.**
13. **Never carry out stopped work (i.e. any cut which does not involve the full work piece length).**
14. **Never operate this tool to make recesses, tenons or moulds.**
15. **Never use for planing of badly bowed wood where there is inadequate contact on the infeed table.**

SAVE THESE INSTRUCTIONS.

⚠*WARNING:* DO NOT let comfort or familiarity with product (gained from repeated use) replace strict adherence to safety rules for the subject product.
MISUSE or failure to follow the safety rules stated in this instruction manual may cause serious personal injury.

INSTALLATION

Movement and transport of thicknesser

► **Fig.1:** **1.** Carrying handle **2.** Sub-table **3.** Carrying handle

⚠*CAUTION:*
- Watch your step when moving the tool.

Fold the sub-tables. Grasp the carrying handles when moving the tool.
When transporting it by vehicle, secure with a rope or other substantial means to prevent tipping or movement.

Positioning the thicknesser

► **Fig.2:** **1.** Bolt or screw

Locate the tool in a well lit and level place where you can maintain good footing and balance. Bolt/screw it to the workbench or stand (optional accessory) using the bolt holes provided in the base.

FUNCTIONAL DESCRIPTION

⚠*CAUTION:*
- Always be sure that the tool is switched off and unplugged before adjusting or checking function on the tool.

Switch action

► **Fig.3:** **1.** Pilot lamp **2.** Switch

⚠*CAUTION:*
- Before plugging in the tool, always be sure that the tool is switched off. The pilot lamp lights up when the tool is plugged into the power source.

To start the tool, press the ON (1) button. To stop it, press the OFF (O) button.

Dimensional adjustment

► **Fig.4:** **1.** Crank handle **2.** Scale **3.** Main frame **4.** Indicator plate

Lower the main frame by turning the crank handle counterclockwise until the indicator plate points to the scale graduation indicating the desired finished dimension. One full turn of the crank handle moves the main frame 2 mm up or down. The scale has inch graduations on its right side and metric graduations on its left side.

Adjusting depth of cut

The maximum depth of cut differs depending upon the width of workpiece being cut. Refer to the table. When you need to remove more than the amount specified in the table, set the depth of cut shallower than the amount and make two or more passes.

Width of workpiece being cut	Maximum depth of cut
Less than 150 mm	3.0 mm
150 mm - 240 mm	1.5 mm
240 mm - 304 mm	1.0 mm

To adjust the depth of cut, proceed as follows.
► **Fig.5:** **1.** Depth gauge

Insert the workpiece flat on the table top. Lower the main frame by turning the crank handle counterclockwise. The depth gauge will rise and the amount of gauge rise indicates the depth of cut.

⚠*CAUTION:*
- Always lower the main frame when aligning the indicator plate with the graduation indicating the desired finished dimension. If you raise the main frame into the desired finished dimension, additional play in the screw may result. This may cause an undesired finished dimension.
- Always place the workpiece flat on the table top when predetermining the depth of cut. Otherwise, the predetermined depth of cut will differ from actual depth of cut.

Depth adjusting gauge

► **Fig.6:** **1.** Crank handle **2.** Groove **3.** Depth adjusting gauge

Use the depth adjusting gauge when you need to predetermine the depth of cut more accurately. To do so, proceed as follows.

1. First, plane the workpiece at the predetermined depth of cut. Measure the thickness of the planed piece to know how much more stock you need to remove.
2. Turn the depth adjusting gauge on the crank handle until the 0 graduation is aligned with the groove on the tool.
3. Now turn the crank handle counterclockwise until the graduation for the desired depth of cut is aligned with the groove on the tool.
4. When you need to remove more than the amount specified in the table mentioned in the "Adjusting depth of cut" section, set the depth of cut shallower than the amount and make two or more passes.

Stopper

► **Fig.7:** **1.** Stopper **2.** Stopper button **3.** Stopper knob **4.** Table top

Use the stopper when you need to plane many workpieces to the same thickness. To do so, proceed as follows.

1. Turn the crank handle until the indicator plate points to the scale graduation indicating the desired finished dimension.
2. Depress the stopper button and lower the stopper until it just contacts the table top.
3. If you need fine adjustment of the stopper, turn the stopper knob.

⚠CAUTION:

- When the stopper is not in use, always raise it to the topmost position. Never force the crank handle when the stopper is in contact with the table top. This may cause tool damage.

ASSEMBLY

⚠CAUTION:

- Always be sure that the tool is switched off and unplugged before carrying out any work on the tool.

Replacing blades

⚠CAUTION:

- Handle the blades very carefully when removing or installing the blades to prevent cuts or injury from the blades and to prevent damage to the blades. They are razor-sharp.
- Clean out all chips, dust, pitch or foreign matter adhering to the drum or blades before installing the blades.
- Use blades of the same dimensions and weight , or drum oscillation/vibration will result, causing poor cutting action and eventually, tool breakdown.
- Replace both blades at the same time.
- The disposable-type blade has a cutting edge on both sides. When one cutting edge becomes dull, you can use the other cutting edge. Always remove resin and dirt sticking to the reverse side of the blade before using the other cutting edge. This blade must not be re-sharpened. When both cutting edges become dull, the blade should be carefully thrown away.

Removing blades

Loosen the thumb screw which secures the chip cover and remove the chip cover. Remove the screws which secure the right side cover. Then remove the right side cover. Turn the pulley until the drum can be locked in the position whereby the blade installation bolts face upward.

► **Fig.8:** **1.** Lock plate **2.** Pulley **3.** Drum **4.** Chain **5.** Thumb screw

For throw away blades only

Place the two magnetic holders on the set plate and push them in the direction of the arrow until the claw contact the blade. Remove the six blade installation bolts using the socket wrench. Grip the magnetic holders and raise them straight up to remove the set plate and the blade from the drum. Press the lock plate and turn the pulley 180° to lock the drum. Remove the other blade as described above.

► **Fig.9:** **1.** Blade installation bolts **2.** Set plate **3.** Magnetic holder **4.** Drum **5.** Blade **6.** Claw

► **Fig.10:** **1.** Socket wrench **2.** Magnetic holders

For standard blades only

Remove the six installation bolts using the socket wrench. Raise the set plate and blade straight up to remove them from the drum. Press the lock plate and rotate the drum by turning the pulley 180° to lock the drum. Remove the other blade as described above. Remove the set plate from the blade.

► **Fig.11:** **1.** Socket wrench **2.** Lock plate **3.** Blade installation bolt

► **Fig.12:** **1.** Set plate

Installing blades

⚠CAUTION:
- Use only Makita socket wrench provided to tighten the blade installation bolts. The use of any other socket wrench may cause over-tightening or insufficient tightening of the bolts, resulting in severe injury.

For throw away blades only

Provide a flat wood block approximately 300 mm long and 100 mm wide. Place the blade and the set plate on the wood block so that the blade locating lug of the set plate rests in the groove of the blade. Adjust the set plate so that both ends of the blade protrude approximately 1 mm beyond the end of the set plate. Place the two magnetic holders on the set plate and push them until the claw contacts the blade.

► **Fig.13:** **1.** Magnetic holder **2.** Set plate **3.** Blade

Grip the magnetic holder and slip the heel of the set plate into the groove in the drum. Install the blade installation bolts.

► **Fig.14:** **1.** Blade installation bolts **2.** Set plate **3.** Magnetic holder **4.** Drum **5.** Blade **6.** Claw

After tightening all the blade installation bolts lightly and evenly from the center to the outside, tighten them completely following the same sequence. Remove the magnetic holders from the set plate.

► **Fig.15:** **1.** Socket wrench **2.** Magnetic holders

Install the other blade as described above. Rotate the drum slowly while pressing the lock plate to make sure there is nothing abnormal. Then install the chip cover and the side cover.

⚠CAUTION:
- Do not tighten the blade installation bolts without the blade locating lug of the set plate correctly resting in the groove of the blade. This may cause damage to the blade and potential injury to the operator.
- Do not turn the tool on with the chip cover removed.
- When installing the chip cover, make sure that the chain is not caught by the chip cover.

For standard blades only

Place the blade on the blade gauge so that the blade edge is perfectly flush with the inside of the front rib (A). Place the set plate on the blade, then gently press the heel of the set plate flush with the back side of the blade gauge (B). Tighten the screws to secure the set plate to the blade.

► **Fig.16:** **1.** Screw **2.** Set plate **3.** Blade **4.** Blade gauge

Slip the heel of the set plate into the groove in the drum. Install the blade installation bolts.

► **Fig.17:** **1.** Set plate **2.** Groove **3.** Blade **4.** Drum

After tightening all the blade installation bolts tightly and evenly from the center to the outside, tighten them completely following the same sequence.

► **Fig.18:** **1.** Socket wrench **2.** Lock plate **3.** Blade installation bolt

Install the other blade as described as above. Rotate the drum slowly while pressing the lock plate to make sure there is nothing abnormal. Then install the chip cover and the side cover.

⚠CAUTION:
- Tighten the blade installation bolts securely when installing the blades.
- Do not turn the tool on with the chip cover open.
- When installing the chip cover, make sure that the chain is not caught by the chip cover.

Changing type of blade

This tool can accept either throw away blades or standard blades. If you wish to change the type of blade, buy and use the following parts.

Changing from standard blade to throw-away blade	Changing from throw-away blade to standard blade
Set plate ---------- 2 pcs. Throw-away blade (306 mm) --- 2 pcs. Magnetic holder ---------- 2 pcs.	Set plate ---------- 2 pcs. Pan head screw M 4 x 6 ----- 4 pcs. Standard blade ---------- 2 pcs. Blade gauge ----------1 pc.

Hood set

► **Fig.19:** **1.** Hood set

When you wish to maintain clean operations through easy dust collection, connect the vacuum cleaner to the thicknesser using this hood.

► **Fig.20:** **1.** Thumb screw **2.** Chip cover **3.** Chain **4.** Hood set

Loosen the thumb screws which secure the chip cover. Attach the hood to the thicknesser and secure the chip cover and the hood together by tightening the thumb screws.

⚠CAUTION:
- When installing the hood set, make sure that the chain is not caught by the chip cover or hood set.

OPERATION

⚠CAUTION:
- Two or more pieces of narrow but similar thickness stock can be passed through the thicknesser side by side. However, allow some spacing between the stock to permit the feed rollers to grip the thinnest piece of stock. Otherwise, a slightly thinner piece could be kicked back by the cutterhead.
- Always use the push stick when there is a danger that your hands or fingers will come close to the blade.

► **Fig.21**

Place the workpiece flat on the table top.
Determine the depth of cut as described before.
Switch on the tool and wait until the blades attain full speed. The workpiece should not be in contact with the feed roller when you turn the tool on.
Then insert the workpiece flush with the table top.
When cutting a long or heavy workpiece, lift up its end slightly at the start and the end of the cut to avoid gouging or snipping at the extreme ends of the workpiece.
The use of the tool top enables quick, effortless return of the workpiece to the infeed table side. This is especially convenient with two operators.

► **Fig.22**

⚠CAUTION:

- The workpiece with the following dimensions cannot be fed into the tool because the interval between two feed rollers is 129 mm. Do not try to cut them.

1	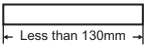	Less than 130 mm long
2	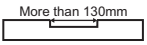	Having a groove more than 130 mm wide
3	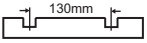	Having grooves at intervals of 130 mm wide

⚠CAUTION:

- Stop the tool when the workpiece has stalled. Allowing the tool to run with a stalled workpiece causes rapid wearing of the feed rollers.

Storage of push stick

► **Fig.23: 1.** Push stick

Hook the push stick when not in use as shown in the figure.

MAINTENANCE

⚠CAUTION:

- Always be sure that the tool is switched off and unplugged before attempting to perform inspection or maintenance.
- Never use gasoline, benzine, thinner, alcohol or the like. Discoloration, deformation or cracks may result.

Adjusting height of sub-table

► **Fig.24: 1.** Ruler **2.** Post card **3.** Adjusting screw

► **Fig.25: 1.** Hex wrench

The height of sub-table is factory-adjusted. If further adjustment is necessary, proceed as follows.
Place a postcard on the table and also place a ruler on the postcard. Turn the adjusting screw with the hex wrench until the end of the sub-table contacts the ruler. Now the end of the sub-table is from 0.1 mm to 0.3 mm above the table surface.

Replacing carbon brushes

► **Fig.26: 1.** Limit mark

Remove and check the carbon brushes regularly. Replace when they wear down to the limit mark. Keep the carbon brushes clean and free to slip in the holders. Both carbon brushes should be replaced at the same time. Use only identical carbon brushes.

► **Fig.27: 1.** Brush holder cap **2.** Screwdriver

Use a screwdriver to remove the brush holder caps. Take out the worn carbon brushes, insert the new ones and secure the brush holder caps.

Keeping blades sharp

Dull blades can cause rough finish, an overload of the motor and dangerous kickback of the workpiece. Replace dull blades immediately.

Lubrication

► **Fig.28: 1.** Column **2.** Screw **3.** Chain

Oil the chain (after removing the side cover R), the four columns and the screws for elevating the main frame. This periodic lubrication should be performed with machine oil.

⚠CAUTION:

- Oiling and all maintenance should be done with the tool turned off and unplugged.

Cleaning

Always brush off dirt, chips and foreign matter adhering to the roller surfaces, motor vents and drums.

Limit for re-sharpening of standard blade

► **Fig.29: 1.** Base **2.** Blade **3.** More than 4 mm

Do not use the standard blade whose blade length is under 4 mm.
To maintain product SAFETY and RELIABILITY, repairs, any other maintenance or adjustment should be performed by Makita Authorized Service Centers, always using Makita replacement parts.

OPTIONAL ACCESSORIES

⚠CAUTION:

- These accessories or attachments are recommended for use with your Makita tool specified in this manual. The use of any other accessories or attachments might present a risk of injury to persons. Only use accessory or attachment for its stated purpose.

If you need any assistance for more details regarding these accessories, ask your local Makita Service Center.

- Magnetic holder
- Throw-away blade
- Standard blade
- Blade gauge
- Socket wrench 9
- Hex wrench 2.5
- Hood set
- Stand

NOTE:

- Some items in the list may be included in the tool package as standard accessories. They may differ from country to country.

ТЕХНИЧЕСКИЕ ХАРАКТЕРИСТИКИ

Модель	2012NB
Ширина строгания	304 мм
Максимальная глубина резки	3,0 мм при одновременном строгании нескольких деталей с шириной менее 150 мм
	1,5 мм при одновременном строгании нескольких деталей с шириной от 150 до 240 мм
	1,0 мм при одновременном строгании нескольких деталей с шириной от 240 до 304 мм
Скорость подачи (мин$^{-1}$)	8,5 м
Размер стола (Ш x Д)	304 мм x 771 мм
Число оборотов без нагрузки (мин$^{-1}$)	8 500
Общая длина (Ш x Д x В)	483 мм x 771 мм x 401 мм
Вес нетто	27,1 - 27,6 кг
Класс безопасности	⧈/II

- Благодаря нашей постоянно действующей программе исследований и разработок указанные здесь технические характеристики могут быть изменены без предварительного уведомления.
- Технические характеристики могут различаться в зависимости от страны.
- Масса может отличаться в зависимости от дополнительного оборудования. В таблице представлены комбинации с наибольшей и наименьшей массой в соответствии с процедурой EPTA 01/2014.

Символы

Ниже приведены символы, используемые для электроинструмента. Перед использованием убедитесь, что вы понимаете их значение.

	Прочитайте руководство пользователя.
	ДВОЙНАЯ ИЗОЛЯЦИЯ
	Только для стран ЕС Не утилизируйте данный электроинструмент вместе с бытовыми отходами! В рамках соблюдения Европейской Директивы по утилизации электрического и электронного оборудования и ее применения в соответствии с национальным законодательством, электрооборудование в конце срока своей службы должно утилизироваться отдельно и передаваться для его утилизации на предприятие, соответствующее применяемым правилам охраны окружающей среды.

Назначение
Данный инструмент предназначен для строгания древесины.

Питание
Подключайте данный инструмент только к тому источнику питания, напряжение которого соответствует напряжению, указанному на паспортной табличке. Инструмент предназначен для работы от источника однофазного переменного тока. Он имеет двойную изоляцию и поэтому может подключаться к розеткам без заземления.

Для низковольтных систем общего пользования напряжением от 220 В до 250 В.
Включение электрического устройства приводит к колебаниям напряжения. Использование данного устройства в неблагоприятных условиях электроснабжения может оказывать негативное влияние на работу другого оборудования. Если полное сопротивление в сети питания равно или менее , 0,36 Ом, можно предполагать, что данный инструмент не будет оказывать негативного влияния. Сетевая розетка, используемая для данного инструмента, должна быть защищена предохранителем или прерывателем цепи с медленным размыканием.

Шум
Типичный уровень взвешенного звукового давления (A), измеренный в соответствии с EN61029-2-3:
Уровень звукового давления (L_{pA}): 85 дБ (A)
Уровень звуковой мощности (L_{WA}): 98 дБ (A)
Погрешность (K): 3 дБ (A)

ПРИМЕЧАНИЕ: Заявленное значение распространения шума измерено в соответствии со стандартной методикой испытаний и может быть использовано для сравнения инструментов.

ПРИМЕЧАНИЕ: Заявленное значение распространения шума можно также использовать для предварительных оценок воздействия.

⚠*ОСТОРОЖНО:* Используйте средства защиты слуха.

⚠*ОСТОРОЖНО:* Распространение шума во время фактического использования электроинструмента может отличаться от заявленного значения в зависимости от способа применения инструмента и в особенности от типа обрабатываемой детали.

⚠*ОСТОРОЖНО:* Обязательно определите меры безопасности для защиты оператора, основанные на оценке воздействия в реальных условиях использования (с учетом всех этапов рабочего цикла, таких как выключение инструмента, работа без нагрузки и включение).

Декларация о соответствии ЕС

Только для европейских стран

Декларация о соответствии ЕС включена в руководство по эксплуатации (Приложение A).

ИНСТРУКЦИИ ПО ТЕХНИКЕ БЕЗОПАСНОСТИ

ПРЕДОСТЕРЕЖЕНИЕ! При использовании электроинструментов следует всегда соблюдать меры предосторожности для снижения риска возникновения пожара, поражения электрическим током и получения травм. перед эксплуатацией данного изделия прочтите и сохраните эти инструкции.

Для безопасной эксплуатации:

1. **Содержите рабочее место в чистоте.**
   Загроможденные места и верстаки могут стать причиной травм.
2. **Учитывайте условия окружающей среды на рабочем месте.**
   Не подвергайте электроинструменты воздействию дождя. Не используйте электроинструменты во влажных или мокрых местах. Обеспечивайте хорошую освещенность на рабочем месте. Не пользуйтесь электроинструментом в случае наличия риска возгорания или взрыва.
3. **Оградите себя от риска поражения электрическим током.**
   Избегайте контакта участков тела с заземленными поверхностями (например, трубы, радиаторы, батареи отопления, холодильники).
4. **Не допускайте детей к месту производства работ.**
   Не позволяйте посторонним прикасаться к инструменту или удлинительному шнуру. Все посторонние должны находиться на расстоянии от места производства работ.
5. **Правильно храните неработающие инструменты.**
   Если инструменты не используются, они должны храниться в сухом, высоко расположенном или запертом месте, недоступном для детей.
6. **Не прилагайте излишних усилий к электроинструменту.**
   Работа будет выполнена лучше и безопаснее с расчетной скоростью инструмента.
7. **Используйте соответствующий инструмент.**
   Не пытайтесь заставить небольшой инструмент или приспособления выполнять работу, рассчитанную на использование мощного инструмента. Не используйте инструмент в целях, для которых он не предназначен, например, не используйте циркулярную пилу для резки веток или корней деревьев.
8. **Одевайтесь соответствующим образом.**
   Не надевайте свободную одежду или украшения, так как они могут попасть в движущиеся детали инструмента. При работе вне помещения рекомендуется надевать резиновые перчатки и обувь без каблуков. Если у вас длинные волосы, убирайте их под соответствующий головной убор.
9. **Используйте защитные очки и средства защиты слуха.**
   Если резка связана с образованием пыли, используйте также маску для лица или пылезащитную маску.
10. **Подключите оборудование пылеудаления.**
    Если электроинструмент оборудован системой удаления и сбора пыли, убедитесь, что она подключена к общей системе пылеудаления.
11. **Аккуратно обращайтесь со шнуром питания.**
    Никогда не переносите инструмент за шнур питания и не дергайте его для выключения вилки из розетки. Располагайте шнур на расстоянии от источников тепла, масла и острых краев.
12. **Закрепляйте обрабатываемую деталь.**
    Используйте зажимы или тиски для крепления детали. Это безопаснее, чем держать ее руками, и освобождает обе руки для работы с инструментом.
13. **При эксплуатации устройства не тянитесь.**
    Всегда сохраняйте устойчивое положение и равновесие.
14. **Соответствующим образом выполняйте обслуживание инструмента.**
    Для лучшей и безопасной работы режущий инструмент всегда должен быть острым и чистым. Следуйте инструкциям по смазке и замене принадлежностей. Периодически осматривайте шнур питания электроинструмента и в случае повреждения отремонтируйте его в авторизованном сервисном центре. Периодически осматривайте удлинитель и в случае его повреждения, замените. Ручки инструмента всегда должны быть сухими и чистыми и не должны быть измазаны маслом или смазкой.
15. **Отключайте электроинструмент.**
    Если инструмент не используется, перед выполнением обслуживания, сменой принадлежностей, таких как лезвия, биты и ножи.
16. **Не оставляйте на инструменте ключи, использовавшиеся для регулировки.**
    Возьмите за правило проверять отсутствие регулировочных ключей на инструменте перед его включением.

17. **Избегайте нечаянного запуска.**
Не переносите инструмент, включенный в розетку, держа палец на выключателе. Перед включением вилки в розетку убедитесь, что выключатель инструмента выключен.
18. **Используйте удлинительные шнуры, предназначенные для использования вне помещений.**
Если инструмент используется на улице, используйте только удлинительные шнуры, предназначенные для работы вне помещений.
19. **Будьте бдительны.**
Следите за тем, что вы делаете.
Руководствуйтесь здравым смыслом. Не пользуйтесь инструментом, если вы устали.
20. **Убедитесь в отсутствии поломанных деталей.**
Перед последующим использованием инструмента ограждение или другая поврежденная деталь должны быть тщательно осмотрены, чтобы убедиться, что инструмент будет работать нормально и выполнять функции, для которых он предназначен. Убедитесь в соосности движущихся узлов, свободном ходе движущихся деталей, отсутствии поломок деталей, надежности крепления и отсутствии других дефектов, которые могут повлиять на работу электроинструмента. Поломанное ограждение, или какая-либо другая деталь должны быть соответствующим образом отремонтированы или заменены авторизованным сервисным центром, если только в руководстве по эксплуатации не указано других действий. Неисправные выключатели должны заменяться только в авторизованном сервисном центре. Не пользуйтесь электроинструментом с неисправным выключателем.
21. **Предостережение.**
Использование любой другой принадлежности или насадки, отличной от рекомендуемых в данной инструкции по эксплуатации или каталоге, может привести к опасности получения травмы.
22. **Доверяйте ремонт вашего инструмента только квалифицированному персоналу.**
Данный электроинструмент соответствует применяемым к нему требованиям безопасности. Ремонт должен выполняться только квалифицированным персоналом с использованием оригинальных запасных частей. Несоблюдение этого правила может привести к возникновению угрозы безопасности пользователя.
23. **Рекомендуется использовать питание через RCD с номинальным остаточным током 30 мА или менее.**

ПРАВИЛА ТЕХНИКИ БЕЗОПАСНОСТИ ПРИ ЭКСПЛУАТАЦИИ РЕЙСМУСОВОГО СТАНКА

1. **Используйте защитные очки.**
2. **При обращении с лезвиями для строгального станка и заготовками в случае необходимости используйте подходящие средства защиты, такие как средства защиты слуха (беруши), органов дыхания (респиратор) и перчатки.**
3. **Не пользуйтесь инструментом в присутствии легковоспламеняющихся жидкостей или газов.**
4. **Перед началом работ убедитесь, что все кожухи установлены на место.**
5. **Обращайтесь с лезвиями очень осторожно.**
6. **Перед эксплуатацией тщательно осмотрите полотна и убедитесь в отсутствии трещин или повреждений. Немедленно замените треснувшее или поврежденное полотно.**
7. **Крепко затягивайте болты установки лезвия строгального станка.**
8. **Перед резкой извлеките все гвозди и очистите обрабатываемую деталь. Гвозди, песок или инородный материал могут привести к повреждению лезвия.**
9. **Не вынимайте щепки из желоба для щепок при работающем двигателе. Вынимайте щепки после полной остановки лезвий. При очистке всегда пользуйтесь палкой и т. п.**
10. **Не оставляйте инструмент включенным.**
11. **Аккуратно обращайтесь со шнуром питания. Никогда не дергайте за шнур для выключения вилки из розетки. Располагайте шнур на расстоянии от источников тепла, масла, воды и острых краев.**
12. **Инструмент следует использовать только для работы с древесиной или подобными материалами.**
13. **Запрещается выполнять частичные работы (например, разрез, который не проходит по всей длине заготовки).**
14. **Запрещается использовать этот инструмент для создания углублений, шипов или профилей.**
15. **Запрещается использовать для строгания или обработки сильно искривленной древесины, где контакт с подводным столом недостаточный.**

СОХРАНИТЕ ДАННЫЕ ИНСТРУКЦИИ.

⚠*ОСТОРОЖНО:* НЕ ДОПУСКАЙТЕ, чтобы удобство или опыт эксплуатации данного устройства (полученный от многократного использования) доминировали над строгим соблюдением правил техники безопасности. НЕПРАВИЛЬНОЕ ИСПОЛЬЗОВАНИЕ инструмента или несоблюдение правил техники безопасности, указанных в данном руководстве, может привести к тяжелой травме.

УСТАНОВКА

Перемещение и транспортировка рейсмуса

► **Рис.1:** **1.** Ручка для транспортировки **2.** Вспомогательный стол **3.** Ручка для транспортировки

> ⚠***ВНИМАНИЕ:***
> - При перемещении инструмента смотрите на пол в направлении движения.

Сложите вспомогательные столы. При перемещении инструмента беритесь за ручки для транспортировки. При транспортировке на автомобиле, закрепляйте инструмент веревкой или другими надежными материалами для предотвращения его опрокидывания или перемещения.

Позиционирование рейсмуса

► **Рис.2:** **1.** Болт или винт

Расположите инструмент в хорошо освещенном и ровном месте, в котором Вы можете хорошо стоять на ногах и соблюдать баланс. Прикрутите его болтами/винтами к верстаку или стойке (дополнительная принадлежность), используя отверстия для болтов в основании.

ОПИСАНИЕ ФУНКЦИОНИРОВАНИЯ

> ⚠***ВНИМАНИЕ:***
> - Перед проведением регулировки или проверки работы инструмента всегда проверяйте, что инструмент выключен, а шнур питания вынут из розетки.

Действие выключателя

► **Рис.3:** **1.** Контрольная лампа **2.** Переключатель

> ⚠***ВНИМАНИЕ:***
> - Перед вставкой штекера инструмента в розетку, всегда проверяйте, что инструмент отключен. Когда инструмент подключается к источнику питания, загорается контрольная лампа.

Для запуска инструмента нажмите кнопку ON (1). Для его остановки нажмите кнопку OFF (O).

Размерная регулировка

► **Рис.4:** **1.** Изогнутая рукоятка **2.** Шкала **3.** Основная рама **4.** Пластина индикатора

Опускайте основную станину, поворачивая изогнутую рукоятку против часовой стрелки, до тех пор, пока индикаторная пластина не будет указывать на деление шкалы нужного окончательного размера. Один полный оборот изогнутой рукоятки перемещает основную станину на 2 мм вверх или вниз. Шкала имеет деления в дюймах на правой стороне и метрические деления на левой стороне.

Регулировка глубины резки

Максимальная глубина выреза зависит от ширины обрабатываемой детали, подлежащей резке. См. таблицу. Если необходимо убрать больше, чем указано в таблице, установите глубину выреза на менее глубокое значение и сделайте два прохода.

Ширина разрезаемой детали	Максимальная глубина резки
Менее 150 мм	3,0 мм
150 мм - 240 мм	1,5 мм
240 мм - 304 мм	1,0 мм

Для регулировки глубины выреза проделайте следующее.

► **Рис.5:** **1.** Глубиномер

Расположите обрабатываемую деталь ровно на столе. Опустите основную станину, поворачивая изогнутую рукоятку против часовой стрелки. Глубиномер поднимется, а величина подъема глубиномера будет указывать на глубину выреза.

> ⚠***ВНИМАНИЕ:***
> - Всегда опускайте главную станину при совмещении индикаторной пластины, указывающей на необходимый окончательный размер. Если Вы поднимете главную станину на необходимый окончательный размер, это может привести к дополнительному люфту винта. Результатом этого может быть неправильный окончательный размер.
> - Всегда располагайте обрабатываемую деталь ровно на столе при определении глубины выреза. В противном случае определенная заранее глубина выреза может отличаться от фактической глубины выреза.

Устройство регулировки глубины

► **Рис.6:** **1.** Изогнутая рукоятка **2.** Паз **3.** Устройство регулировки глубины

Используйте устройство регулировки глубины, когда Вам необходимо заранее определить глубину выреза более точно. Для этого выполните следующее.

1. Сначала выстрогайте обрабатываемую деталь на заранее определенную глубину выреза. Измерьте толщину выстроганной детали, чтобы определить, сколько материала необходимо еще удалить.
2. Поворачивайте устройство регулировки глубины на изогнутой рукоятке до тех пор, пока деление 0 не совместится с выемкой на инструменте.
3. Теперь поворачивайте изогнутую рукоятку против часовой стрелки до тех пор, пока значение необходимой глубины выреза не совместится с выемкой на инструменте.
4. Если необходимо убрать больше, чем указано в таблице в разделе "Регулировка глубины выреза", установите глубину выреза на менее глубокое значение и сделайте два или несколько проходов.

Стопор

► **Рис.7:** **1.** Стопор **2.** Кнопка стопора **3.** Рукоятка стопора **4.** Поверхность стола

Используйте стопор, если необходимо выстрогать несколько обрабатываемых деталей до одинаковой толщины. Для этого выполните следующее.

1. Поворачивайте изогнутую рукоятку до тех пор, пока индикаторная пластина не будет указывать на деление шкалы необходимого окончательного размера.
2. Нажмите кнопку стопора и опустите стопор, чтобы он касался стола.
3. Если необходимо точно настроить стопор, поверните рукоятку стопора.

⚠ВНИМАНИЕ:

- Если стопор не используется, всегда поднимайте его в самое верхнее положение. Никогда не прилагайте усилий к изогнутой рукоятке, когда стопор касается стола. Это может привести к повреждению инструмента.

МОНТАЖ

⚠ВНИМАНИЕ:

- Перед проведением каких-либо работ с инструментом всегда проверяйте, что инструмент выключен, а шнур питания вынут из розетки.

Замена лезвий

⚠ВНИМАНИЕ:

- Обращайтесь с лезвиями очень осторожно при снятии или установке лезвий, чтобы предотвратить порезы или травмы из-за лезвий и чтобы не повредить сами лезвия. Они острые как бритва.
- Перед установкой лезвий уберите все щепки, пыль, смолу или другие инородные предметы, прилипшие к барабану или лезвиям.
- Используйте лезвия тех же размеров и веса, иначе произойдет колебание/вибрация барабана, что приведет к ухудшению резки, и, в результате, к поломке инструмента.
- Заменяйте оба лезвия одновременно.
- Одноразовое лезвие имеет отрезные края по обеим сторонам. Когда один отрезной конец станет тупым, можно использовать другой отрезной конец. Перед использованием другого отрезного конца всегда удаляйте смолу и грязь, прилипшие к обратной стороне лезвия. Это лезвие нельзя затачивать. Когда оба отрезных конца станут тупыми, лезвие необходимо выкинуть, соблюдая меры предосторожности.

Снятие лезвий

Ослабьте барашек крепления крышки для щепок и снимите крышку для щепок. Открутите винты крепления правосторонней крышки. Затем снимите правостороннюю крышку. Поворачивайте шкив до тех пор, пока не появится возможность блокировки барабана в таком положении, когда установочные болты лезвий находятся сверху.

► **Рис.8:** **1.** Стопорная пластина **2.** Шкив **3.** Барабан **4.** Цепь **5.** Винт-барашек

Только для одноразовых лезвий

Расположите два магнитных держателя на установочной пластине и надавите на них в направлении стрелки, чтобы захват соприкасался с лезвием. С помощью торцового ключа открутите шесть установочных болтов лезвия. Возьмитесь за магнитные держатели и поднимите их прямо для снятия установочной пластины и лезвия с барабана. Надавите на блокировочную пластину и поверните шкив на 180° для блокировки барабана. Снимите другое лезвие, как описано выше.

► **Рис.9:** **1.** Установочные болты лезвия **2.** Установочная пластина **3.** Магнитный держатель **4.** Барабан **5.** Диск **6.** Захват

► **Рис.10:** **1.** Торцовый ключ **2.** Магнитные держатели

Только для стандартных лезвий

С помощью торцового ключа открутите шесть установочных болтов. Поднимите установочную пластину и лезвие прямо вверх, чтобы снять их с барабана. Надавите на блокировочную пластину и поверните шкив на 180° для блокировки барабана. Снимите другое лезвие, как описано выше. Снимите установочную пластину с лезвия.

► **Рис.11:** **1.** Торцовый ключ **2.** Стопорная пластина **3.** Установочный болт лезвия

► **Рис.12:** **1.** Установочная пластина

Установка лезвий

⚠ВНИМАНИЕ:

- Для затяжки установочных болтов лезвия используйте только входящий в комплект поставки торцовый ключ Makita. Использование любого другого торцового ключа может привести к перетяжке или недостаточной затяжке болтов, результатом чего может стать серьезная травма.

Только для одноразовых лезвий

Возьмите плоскую деревянную доску длиной примерно в 300 мм и шириной в 100 мм. Расположите лезвие и установочную пластину на деревянной доске таким образом, чтобы язычок фиксации лезвия установочной пластины находился в выемке лезвия. Отрегулируйте установочную пластину таким образом, чтобы лезвие выступало примерно на 1 мм за край установочной пластины. Расположите два магнитных держателя на установочной пластине и надавите на них, чтобы захват соприкасался с лезвием.

► **Рис.13:** **1.** Магнитный держатель **2.** Установочная пластина **3.** Диск

Возьмитесь за магнитный держатель и задвиньте тыльную сторону установочной пластины в выемку барабана. Вставьте установочные винты лезвия.

► **Рис.14:** **1.** Установочные болты лезвия **2.** Установочная пластина **3.** Магнитный держатель **4.** Барабан **5.** Диск **6.** Захват

После небольшой и равномерной затяжки всех установочных винтов лезвия от центра к краям, крепко затяните их в той же последовательности. Снимите магнитные держатели с установочной пластины.

► **Рис.15:** **1.** Торцовый ключ **2.** Магнитные держатели

Установите другое лезвие, как описано выше. Медленно вращайте барабан, нажимая на блокировочную пластину, чтобы убедиться в том, что все в порядке. Затем установите крышку для щепок и боковую крышку.

⚠ВНИМАНИЕ:

- Не затягивайте установочные болты лезвия, если язычок фиксации лезвия установочной пластины не находится в надлежащем положении в выемке лезвия. Это может привести к поломке лезвия и потенциальной травме оператора.
- Не включайте инструмент со снятой крышкой для щепок.
- При установке крышки для щепок следите за тем, чтобы цепь не соприкасалась с крышкой для щепок.

Только для стандартных лезвий

Расположите лезвие на шкале лезвия таким образом, чтобы край лезвия был полностью заподлицо с внутренней частью переднего буртика (A). Расположите установочную пластину на лезвии, затем аккуратно нажмите на тыльную сторону установочной пластины, чтобы она была заподлицо с обратной стороной шкалы лезвия (B). Затяните винты крепления установочной пластины к лезвию.

► **Рис.16:** **1.** Винт **2.** Установочная пластина **3.** Диск **4.** Шкала лезвия

Задвиньте тыльную сторону установочной пластины в выемку в барабане. Вставьте установочные винты лезвия.

► **Рис.17:** **1.** Установочная пластина **2.** Паз **3.** Диск **4.** Барабан

После небольшой и равномерной затяжки всех установочных винтов лезвия от центра к краям, крепко затяните их в той же последовательности.

► **Рис.18:** **1.** Торцовый ключ **2.** Стопорная пластина **3.** Установочный болт лезвия

Установите другое лезвие, как описано выше. Медленно вращайте барабан, нажимая на блокировочную пластину, чтобы убедиться в том, что все в порядке. Затем установите крышку для щепок и боковую крышку.

⚠ВНИМАНИЕ:

- При установке лезвий крепко затягивайте установочные болты лезвия.
- Не включайте инструмент с открытой крышкой для щепок.
- При установке крышки для щепок следите за тем, чтобы цепь не соприкасалась с крышкой для щепок.

Изменение типа лезвия

В данном инструменте можно использовать либо одноразовые, либо стандартные лезвия. Если Вы хотите поменять тип лезвия, необходимо приобрести и использовать следующие детали.

Замена стандартного полотна одноразовым	Замена одноразового полотна стандартным
Установочная пластина - 2 шт. Одноразовый диск (306 мм) - 2 шт. Магнитный держатель -------- 2 шт.	Установочная пластина -----2 шт. Винт с потайной головкой M 4 x 6 ---- 4 шт. Стандартное лезвие -------- 2 шт. Шкала лезвия ---------- 1 шт.

Блок колпака

► **Рис.19:** **1.** Блок колпака

Если Вы хотите обеспечить чистую работу путем простого сбора пыли, подключите пылесос к рейсмусу, воспользовавшись данным колпаком.

► **Рис.20:** **1.** Винт-барашек **2.** Кожух для стружки **3.** Цепь **4.** Блок колпака

Ослабьте винты-барашки, крепящие крышку для щепок. Присоедините колпак к рейсмусу и закрепите крышку для щепок и колпак вместе, затянув винты-барашки.

⚠ВНИМАНИЕ:

- При установке блока колпака следите за тем, чтобы цепь не соприкасалась с крышкой для щепок или блоком колпака.

ЭКСПЛУАТАЦИЯ

⚠ВНИМАНИЕ:

- Через рейсмус можно обрабатывать две или несколько деталей узкой, но одинаковой толщины, расположив их рядом. Однако необходимо оставить некоторый зазор между деталями для того, чтобы ролики захватили самую тонкую деталь материала. В противном случае деталь с меньшей толщиной может быть отброшена назад режущей головкой.
- Обязательно используйте направляющую линейку, если руки или пальцы оператора могут оказаться в опасной близости от лезвия.

► **Рис.21**

Расположите обрабатываемую деталь ровно на столе. Определите глубину выреза, как описано выше. Включите инструмент и подождите, пока лезвия не наберут полную скорость. Обрабатываемая деталь не должна соприкасаться с роликом подачи, когда Вы включаете инструмент.

Затем вставьте обрабатываемую деталь заподлицо со столом. При резке длинной или тяжелой обрабатываемой детали, слегка приподнимайте ее край в начале и в конце резки во избежание строжки или обрезки крайних частей обрабатываемой детали. Использование верхней части инструмента обеспечивает быстрый и легкий возврат обрабатываемой детали на сторону стола подачи. Это особенно удобно, когда работают два оператора.

► **Рис.22**

⚠ВНИМАНИЕ:

- Обрабатываемые детали со следующими размерами нельзя подавать в инструмент, так как расстояние между двумя роликами подачи составляет 129 мм. Не пытайтесь их резать.

1	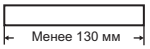	Длиной менее 130 мм
2	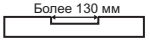	С расстоянием между желобками более 130 мм
3	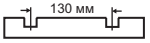	С расстоянием между желобками 130 мм

⚠ВНИМАНИЕ:

- Останавливайте инструмент, если обрабатываемая деталь застряла. Эксплуатация инструмента с застрявшей обрабатываемой деталью приводит к быстрому износу роликов подачи.

Хранение направляющей линейки

► **Рис.23:** **1.** Нажимная ручка

Если направляющая линейка не используется, подвешивайте ее как показано на рисунке.

ТЕХОБСЛУЖИВАНИЕ

⚠ВНИМАНИЕ:

- Перед проверкой или проведением техобслуживания убедитесь, что инструмент выключен, а штекер отсоединен от розетки.
- Запрещается использовать бензин, лигроин, растворитель, спирт и т.п. Это может привести к изменению цвета, деформации и появлению трещин.

Регулировка высоты вспомогательного стола

► **Рис.24:** **1.** Линейка **2.** Открытка **3.** Регулировочный винт

► **Рис.25:** **1.** Шестигранный ключ

Высота вспомогательного стола установлена на заводе-изготовителе. Если необходима дальнейшая регулировка, выполните следующее.
Расположите открытку на столе и положите на открытку линейку. Поворачивайте регулировочный винт шестигранным ключом до тех пор, пока край вспомогательного стола не соприкоснется с линейкой. Теперь край вспомогательного стола находится на расстоянии в 0,1 - 0,3 мм над поверхностью стола.

Замена угольных щеток

► **Рис.26:** **1.** Ограничительная метка

Регулярно вынимайте и проверяйте угольные щетки. Заменяйте их, если они изношены до ограничительной отметки. Содержите угольные щетки в чистоте и в свободном для скольжения в держателях положении. При замене необходимо менять обе угольные щетки одновременно. Используйте только одинаковые угольные щетки.

► **Рис.27:** **1.** Колпачок держателя щетки **2.** Отвертка

Используйте отвертку для снятия крышек щеткодержателей. Извлеките изношенные угольные щетки, вставьте новые и закрутите крышки щеткодержателей.

Обеспечение остроты лезвий

Тупые лезвия могут привести к грубой обработке, перегрузке двигателя и опасному отскоку обрабатываемой детали. Немедленно заменяйте тупые лезвия.

Смазка

► **Рис.28:** **1.** Колонна **2.** Винт **3.** Цепь

Смазывайте маслом цепь (после снятия боковой крышки R), четыре колонны и винты подъема основной станины. Такую периодическую смазку следует выполнять с использованием машинного масла.

⚠ВНИМАНИЕ:

- Смазку и техобслуживание необходимо осуществлять, выключив инструмент и вынув штекер из розетки питания.

Чистка

Всегда счищайте щеткой грязь, щепки и инородные предметы, прилипающие к поверхностям роликов, вентиляционным отверстиям двигателя и барабанам.

Ограничение заточки стандартного лезвия

► **Рис.29:** **1.** Основание **2.** Диск **3.** Более 4 мм

Не пользуйтесь стандартным лезвием, длина кромки которого составляет менее 4 мм.
Для обеспечения БЕЗОПАСНОСТИ и НАДЕЖНОСТИ оборудования, ремонт, любое другое техобслуживание или регулировку необходимо производить в уполномоченных сервис-центрах Makita, с использованием только сменных частей производства Makita.

ДОПОЛНИТЕЛЬНЫЕ ПРИНАДЛЕЖНОСТИ

⚠ВНИМАНИЕ:

- Эти принадлежности или насадки рекомендуется использовать вместе с вашим инструментом Makita, описанным в данном руководстве. Использование каких-либо других принадлежностей или насадок может представлять опасность получения травм. Используйте принадлежность или насадку только по указанному назначению.

Если вам необходимо содействие в получении дополнительной информации по этим принадлежностям, свяжитесь со своим местным сервис-центром Makita.

- Магнитный держатель
- Одноразовое лезвие
- Стандартное лезвие
- Шкала лезвия
- Торцовый ключ 9
- Шестигранный ключ 2,5
- Блок колпака
- Стойка

ПРИМЕЧАНИЕ:

- Некоторые элементы списка могут входить в комплект инструмента в качестве стандартных приспособлений. Они могут отличаться в зависимости от страны.

ТЕХНИКАЛЫҚ СИПАТТАМАЛАРЫ

Үлгісі	2012NB
Кесу ені	304 мм
Макс. кесу тереңдігі	Ені 150 мм-ден кем өңделетін бөлшектен 3,0 мм
	Ені 150 мм-ден 240 мм-ге дейін өңделетін бөлшектен 1,5 мм
	Ені 240 мм-ден 304 мм-ге дейін өңделетін бөлшектен 1,0 мм
Беріліс жылдамдығы (мин$^{-1}$)	8,5 м
Үстелдің өлшемі (Е x Ұ)	304 мм x 771 мм
Жүктемесіз жылдамдығы (мин$^{-1}$)	8 500
Жалпы ұзындығы (Е x Ұ x Б)	483 мм x 771 мм x 401 мм
Таза салмағы	27,1 - 27,6 кг
қауіпсіздік класы	⧈/II

- Зерттеу мен әзірлеудің үздіксіз бағдарламасына байланысты осы құжаттағы техникалық сипаттамалар ескертусіз өзгертілуі мүмкін.
- Техникалық сипаттамалары әр елде әр түрлі болуы мүмкін.
- Өнімнің салмағы қондырма(лар)ға байланысты әр түрлі болуы мүмкін. EPTA 01/2014 процедурасы бойынша ең жеңіл және ең ауыр комбинация кестеде көрсетілген.

Белгілер

Төменде жабдықта пайдаланылған белгілер көрсетілген. Қолданар алдында олардың мағынасын түсініп алыңыз.

	Пайдалану жөніндегі нұсқаулықты оқып шығыңыз.
	ҚОС ҚАБАТТЫ ОҚШАУЛАУ
	Тек ЕО елдері үшін Электрлік жабдықты тұрмыстық қалдықтармен бірге тастамаңыз! Электрлік және электрондық жабдықты қоқысқа тастау бойынша Еуропалық директиваның шарттары бойынша, қызметтік мерзімі аяқталған электрлік жабдық бөлек жиналып, экологиялық тұрғыдан қауіпсіз утилизация пунктіне қайтарылуы тиіс.

Қолдану мақсаты
Құрал ағаш жонуға арналған.

Қуат көзі
Құрал паспорттық деректері бар фирмалық тақтайшада көрсетілген кернеумен бірдей қуат көзіне қосылуы керек және тек бір фазалы АТ көзімен жұмыс істейді. Оның қос қабатты оқшауламасы бар болғандықтан, жерге тұйықталмаған розеткаларды пайдалануға болады.

220 В - 250 В шамасындағы төмен кернеулі коммуналдық таратқыш жүйелер үшін.
Электр құрылғысының жұмыс түрлерін ауыстырып тұру кернеу тербелістеріне әкеледі. Осы құрылғыны электр желісінің қолайсыз шарттарында пайдалану жабдық жұмысына келеңсіз әсер етуі мүмкін. Электрлік кедергі 0,36 Ом шамасына тең немесе одан аз болса, ешқандай келеңсіз әсер болмайтыны болжанады. Осы құрылғыға арналған желі розеткасы созылмалы сақтандырғышпен немесе іске қосылатын реле қорғанысы бар қорғаныштық автоматты ажыратқышпен қорғалуы қажет.

Шу
Шу EN61029-2-3 стандартына сай анықталған стандартты А қисығы бойынша өлшенген шу деңгейі:
Дыбыс қысымының деңгейі (L_{pA}) : 85 дБА
Дыбыс қысымының деңгейі (L_{WA}) : 98 дБА
Дәлсіздігі (K) : 3 дБА

ЕСКЕРТПЕ: Шудың жарияланған таралу мән(дер) і стандартты сынау әдісіне сәйкес өлшенген және оны бір құралды екінші құралмен салыстыру үшін пайдалануға болады.

ЕСКЕРТПЕ: Жарияланған шуды сондай-ақ әсерді алдын ала бағалау үшін пайдалануға болады.

⚠*ЕСКЕРТУ:* Қорғаныс құлаққабын киіңіз.

⚠*ЕСКЕРТУ:* Электрлік құралды іс жүзінде пайдалану кезіндегі шудың таралу мәні құралдың пайдалану әдісіне, әсіресе қандай дайындама өңделгеніне байланысты жарияланған мәнінен өзгеше болуы мүмкін.

⚠*ЕСКЕРТУ:* Іс жүзінде пайдалану кезіндегі әсерді бағалау негізінде операторды қорғау үшін қауіпсіздік шараларын анықтаңыз (құралдың өшірілген уақыты және бос жүріс уақытын қоса алғанда, іске қосылу уақыты сияқты барлық жұмыс циклдерін ескеру керек).

ЕС сәйкестік декларациясы

Тек Еуропа елдеріне арналған

ЕС сәйкестік декларациясы осы пайдалану жөніндегі нұсқаулықтың А қосымшасы ретінде қосылған.

ҚАУІПСІЗДІККЕ ҚАТЫСТЫ НҰСҚАУЛАР

ЕСКЕРТУ! Электрлік құралдарды пайдаланған кезде, өрттің шығуын, электр тогының соғуын және жарақат алу қаупін азайту үшін, төмендегілерді қоса алғанда негізгі қауіпсіздік шаралары сақталуы керек. Бұл өніммен жұмыс істеуден бұрын, барлық нұсқауларды оқып шығыңыз және осы нұсқауларды сақтап қойыңыз.

Қауіпсіз түрде жұмыс жасау үшін:

1. **Жұмыс аймағы таза болуы керек.**
Лас аймақтарда немесе верстактарда жарақаттар туындауы мүмкін.
2. **Жұмыс аймағының дұрыс ортада болуын есте ұстаңыз.**
Электр құралдарын жаңбырдың астына қоймаңыз. Электрлік құралдарды дымқыл немесе ылғалды жерлерде пайдаланбаңыз. Жұмыс аймағы жарық болуы керек. Өрттің немесе жарылыстың пайда болу қаупі бар болса, электрлік құралдарды пайдаланбаңыз.
3. **Ток соғудан сақтаныңыз.**
Жерге тұйықталған беттерді ұстамаңыз (мысалы, түтіктер, радиаторлар, жылу батареялары және тоңазытқыштар)
4. **Балаларды жақындатпаңыз.**
Басқа адамдардың құралды немесе ұзартқыш сымды ұстауына жол бермеңіз. Барлық басқа адамдар жұмыс аймағына жақындамауы тиіс.
5. **Бос тұрған құралдарды сақтап қойыңыз.**
Құралды пайдаланбаған кезде, балалардың қолы жетпейтін құрғақ, биік немесе жабық орындарда сақтау керек.
6. **Құралға күш түсірмеңіз.**
Ол өзіне жүктелген жұмысты жақсы және қауіпсіз істейді.
7. **Сәйкес құралды пайдаланыңыз.**
Аса қуатты құралдың жұмысын шағын құралдармен немесе қондырмалармен артық күш түсіріп орындауға болмайды. Құралдарға арналмаған мақсаттар үшін пайдалануға болмайды; мысалы дискілі араны ағаш бұтақтарын немесе бөренелерді кесу үшін пайдаланбаңыз.
8. **Жұмысқа сай киініңіз.**
Бос киім кимеңіз және әшекей тақпаңыз, себебі олар қозғалмалы бөлшектерге ілініп қалуы мүмкін. Сыртта жұмыс істеген кезде, резеңке қолғап пен сырғанамайтын аяқ киім кию ұсынылады. Ұзын шашты жауып тұратын шаш қорғанысын киіңіз.
9. **Қорғаныс көзілдірігін және қорғаныс құлаққабын пайдаланыңыз.**
Егер кесу жұмысы шаңды болса, бет маскасын немесе шаңнан қорғайтын масканы да пайдаланыңыз.
10. **Шаң кетіргіш жабдықты жалғаңыз.**
Шаң жою және жинау мекемелерімен байланыстыратын құрылғылар бар болса, олардың жалғанғанына және дұрыс қолданылып жатқанына көз жеткізіңіз.
11. **Қуат сымын дұрыс пайдаланыңыз.**
Құралды ешқашан сымынан ұстап тасымалдамаңыз немесе розеткадан суыру үшін жұлқылап тартпаңыз. Қуат сымын ыстық, май және өткір жиектерге жақындатпаңыз.
12. **Өңдеу бөлшегін бекітіңіз.**
Өңдеу бөлшегін ұстап тұру үшін қысқыштарды пайдаланыңыз. Бұл қолыңызды пайдаланғаннан гөрі қауіпсіз және құралмен жұмыс істеу үшін екі қолды да босатады.
13. **Құралға қарай қатты ұмтылмаңыз.**
Әрдайым тұрақты және тепе-теңдік сақтайтын қалыпта тұрыңыз.
14. **Құралдарды күтіп ұстаңыз.**
Жұмыстың өнімді және қауіпсіз болуы үшін кесу құралдарын қайрап, тазалап тұрыңыз. Керек-жарақтарды майлау және ауыстыру нұсқауларын орындаңыз. Құрал сымын уақтылы тексеріп тұрыңыз және зақымдалған жағдайда, өкілетті қызмет көрсету мекемесіне апарып жөндетіңіз. Ұзартқыш сымдарды уақтылы тексеріп тұрыңыз және зақымдалған болса, ауыстырыңыз. Тұтқаларды құрғақ, таза ұстаңыз және майлы болмауын қадағалаңыз.
15. **Құралдарды ажыратыңыз.**
Құралды пайдаланбаған кезде, қызмет көрсетуден бұрын және жүздері, ұштықтары және алмас аралары секілді керек-жарақтарды ауыстырған кезде.
16. **Реттегіш немесе сомынды бұрайтын кілттерді алып тастаңыз.**
Құралды іске қоспас бұрын реттегіш немесе сомынды бұрайтын кілттердің алынғанын тексеруді әдетке айналдырыңыз.
17. **Кездейсоқ іске қосуды болдырмаңыз.**
Саусақты ауыстырып-қосқышқа қойып, желіге жалғанған құралды тасымалдауға болмайды. Желіге жалғаған кезде ауыстырып-қосқыштың өшірулі екеніне көз жеткізіңіз.
18. **Сыртқы ұзартқыш электр сымдарын пайдаланыңыз.**
Құралды сыртта пайдаланған кезде, тек сыртта пайдалануға арналған ұзартқыш сымдарды пайдаланыңыз.
19. **Мұқият болыңыз.**
Жасап жатқан жұмысыңызға назар аударыңыз. Қырағылық танытыңыз. Шаршаған кезде құралды пайдаланбаңыз.
20. **Зақымдалған бөлшектерді тексеріңіз.**
Құралды әрі қарай пайдаланудан бұрын, сақтандырғышы немесе басқа зақымдалған бөлігінінің дұрыс жұмыс істейтіндігін және өз функцияларын орындайтындығын анықтау үшін мұқият тексеру керек. Қозғалмалы бөлшектердің біркелкілігін, еркін қозғалысын, бөлшектердің зақымдалуын, орнатылуын және құралдың жұмысына әсер ететін басқа жағдайларды тексеріңіз. Егер осы нұсқаулықта өзгеше көрсетілмеген болса, зақымдалған сақтандырғышы немесе басқа бөлшегі өкілетті қызмет көрсету орталығы тарапынан тиісті түрде жөнделуі немесе ауыстырылуы керек. Зақымдалған ауыстырып-қосқыштары бар болса, өкілетті қызмет көрсету мекемесі тарапынан ауыстырылады. Ауыстырып-қосқышы құралды қосып, өшірмесе, құралды пайдаланбаңыз.

21. **Ескерту.**
Осы нұсқаулықта немесе тізімдемеде көрсетілмеген кез келген керек-жарақтар мен қондырмаларды пайдалану адамдардың жарақаттануына әкелуі мүмкін.
22. **Құралды білікті маманға жөндетіңіз.**
Бұл электр құралы қауіпсіздік талаптарына сәйкес келеді. Жөндеу жұмыстары түпнұсқа қосалқы бөлшектерді пайдаланып, тек білікті мамандар тарапынан жасалуы керек, әйтпесе пайдаланушыға елеулі қауіп тудыруы мүмкін.
23. **Электр қуатын әрдайым 30 мА немесе одан кем номиналды дифференциалды тогы бар қорғаныстық ажырату құрылғысы (RCD) арқылы пайдалану ұсынылады.**

РЕЙСМУСТЫҚ ӨТКІЗГІШ БІЛДЕК ҚАУІПСІЗДІГІ БОЙЫНША ЕСКЕРТУЛЕР

1. **Қорғаныс көзілдірігін тағыңыз.**
2. **Қажет болған кезде, құлаққа арналған қорғаныш құралы (құлаққаптар), тыныс алу жолдарын қорғайтын құрал (шаңнан қорғайтын маска) және қолғап сияқты тиісті жеке қорғаныс жабдығын киіңіз.**
3. **Құралды тез тұтанатын сұйықтықтар немесе газдар бар жерде пайдалануға болмайды.**
4. **Жұмысқа кіріспес бұрын, барлық қақпақтардың орнатылғанына көз жеткізіңіз.**
5. **Пышақтарды өте мұқият пайдаланыңыз.**
6. **Жұмысқа кірісуден бұрын жүздерде жарықтар мен зақымдардың бар-жоғын мұқият тексеріңіз. Жарылған немесе зақымдалған жүздерді дереу алмастырыңыз.**
7. **Жүзді орнатқыш болттарды мықтап бекітіңіз.**
8. **Кесуден бұрын шегелерді алып тастап, өңделетін бөлшекті тазалаңыз. Шеге, құм немесе бөгде заттар жүздің зақымдалуына себеп болуы мүмкін.**
9. **Қозғалтқыш іске қосылған кезде, жоңқаларды жоңқаға арналған науадан алмаңыз. Жоңқаларды жүздер толығымен тоқтағаннан кейін ғана тазалаңыз. Жоңқаларды тазалаған кезде әрдайым таяқшаны т.б. пайдаланыңыз.**
10. **Құралды қосулы күйде қалдырмаңыз.**
11. **Қуат сымын дұрыс пайдаланыңыз. Розеткадан ажырату үшін сымды ешқашан тартпаңыз. Қуат сымын ыстық, май, су және өткір жиектерден алшақ ұстаңыз.**
12. **Құралды тек ағаш және соған ұқсас материалдар үшін пайдалану керек.**
13. **Тоқтатылған жұмысты ешқашан жалғастырмаңыз (яғни толық өңделетін бөлшектің ұзындығын қамтымайтын кесу жұмыстарын).**
14. **Құралды қуыстар, шабақтар қосылыстар немесе пішіндер жасауға ешқашан пайдаланбаңыз.**
15. **Беріліс үстелінде жеткілікті жанасу жоқ болса майысқан ағашты жону үшін ешқашан пайдаланбаңыз.**

ОСЫ НҰСҚАУЛАРДЫ САҚТАҢЫЗ.

⚠*ЕСКЕРТУ:* Бұл өнімді әбден пайдаланып үйренген (қайта-қайта пайдаланғанның нәтижесінде) болсаңыз да және сізге қолайсыздық тудырса да, осы өнімді қолдану кезінде қауіпсіздік техникасы ережелерін қатаң түрде сақтау қажет.
Осы пайдалану жөніндегі нұсқаулықта келтірілген қауіпсіздік ережелерін ДҰРЫС ПАЙДАЛАНБАУ немесе орындамау ауыр жарақаттарға әкеп соқтыруы мүмкін.

ОРНАТУ

Рейсмустық өткізгіш білдектің жылжуы және оны тасымалдау

► **Сурет1:** **1.** Тасымалдау тұтқасы **2.** Қосымша үстел **3.** Тасымалдау тұтқасы

⚠*САҚ БОЛЫҢЫЗ:*
- Құралды жылжытқан кезде аяқ астына қараңыз.

Қосымша үстелдерді бүктеңіз. Құралды жылжытқан кезде тасымалдау тұтқаларын жақсылап ұстаңыз. Құралды көлікпен тасымалдаған кезде оның аударылуына немесе жылжып кетуіне жол бермеу үшін оны арқанмен немесе басқа да берік ұстағыштармен бекітіңіз.

Рейсмустық өткізгіш білдекті орналастыру

► **Сурет2:** **1.** Болт немесе бұранда

Құралды жарық және тепе-теңдік қалыпта тұруға қолайлы тегіс жерге орналастырыңыз. Оны жұмыс үстеліне немесе тіреуге (қосымша керек-жарақ) табанындағы болт саңылауларын пайдаланып болтпен/бұрандамен бұрап бекітіңіз.

ФУНКЦИОНАЛДЫҚ СИПАТТАМАСЫ

⚠САҚ БОЛЫҢЫЗ:

- Құралдың жұмысын реттемес және тексермес бұрын, әрдайым құралдың өшірулі екендігіне және ажыратылғандығына көз жеткізіңіз.

Ауыстырып-қосқыштың әрекеті

► **Сурет3:** **1.** Бақылау шамы **2.** Ауыстырып-қосқыш

⚠САҚ БОЛЫҢЫЗ:

- Құралды желіге жалғамас бұрын әрдайым оның өшірулі екендігіне көз жеткізіңіз. Бақылау шамы құрал қуат көзіне қосулы болған кезде жанады.

Құралды іске қосу үшін ҚОСУЛЫ (1) түймесін басыңыз. Тоқтату үшін ӨШІРУЛІ (O) түймесін басыңыз.

Өлшемдік реттеу

► **Сурет4:** **1.** Иінді тұтқа **2.** Шкала **3.** Негізгі жақтауы **4.** Көрсеткіш тақтайшасы

Иінді тұтқаны көрсеткіш тақтайшасы шкаладағы қажетті аяқталған өлшемді көрсететін градацияға бағытталғанша сағат тіліне қарсы бағытта бұрау арқылы негізгі жақтауды төмен түсіріңіз. Иінді тұтқаның бір толық бұралуы негізгі жақтауды 2 мм жоғары не төмен жылжытады. Шкаланың оң жағында дюймдік және сол жағында метрлік бөліктер бар.

Кесу тереңдігін реттеу

Максималды кесу тереңдігі кесілетін бөлшектің еніне байланысты әртүрлі болады. Кестені қараңыз. Кестеде көрсетілген мөлшерден көп алып тастау қажет болса, кесу тереңдігін мөлшерден аз орнатып, екі немесе одан көп қабат кесіңіз.

Кесілетін бөлшектің ені	Максималды кесу тереңдігі
150 мм-ден кем	3,0 мм
150 мм - 240 мм	1,5 мм
240 мм - 304 мм	1,0 мм

Кесу тереңдігін реттеу үшін, төмендегідей әрекет етіңіз.

► **Сурет5:** **1.** Тереңдік өлшегіш

Өңделетін бөлшекті үстелдің үстіне жазық күйінде енгізіңіз. Негізгі жақтауды иінді тұтқаны сағат тіліне қарсы бағытта бұрау арқылы төмен түсіріңіз. Осы кезде тереңдік өлшегіш көтеріледі және өлшегіштің көтерілу мөлшері кесу тереңдігін көрсетеді.

⚠САҚ БОЛЫҢЫЗ:

- Көрсеткіш тақтайшасын қажетті аяқталған өлшемді көрсететін градациямен туралаған кезде әрдайым негізгі жақтауды төмен түсіріңіз. Егер негізгі жақтауды қажетті аяқталған өлшемге көтерсеңіз, бұрандада қосымша жаңғырту пайда болуы мүмкін. Бұл қажет емес аяқталған өлшемге әкелуі мүмкін.
- Кесу тереңдігін алдын ала анықтаған кезде, өңделетін бөлшекті әрдайым үстелдің үстіне жазық күйінде қойыңыз. Әйтпесе алдын ала анықталған кесу тереңдігі нақты кесу тереңдігінен өзгеше болады.

Тереңдікті реттеу өлшегіші

► **Сурет6:** **1.** Иінді тұтқа **2.** Ойық **3.** Тереңдікті реттеу өлшегіші

Тереңдікті реттеу өлшегішін кесу тереңдігін алдын ала мұқият анықтау үшін пайдаланыңыз. Бұны істеу үшін төмендегідей әрекет етіңіз.

1. Алдымен өңделетін бөлшекті алдын ала анықталған кесу тереңдігіне жоңғылаңыз. Өңделетін бөлшектің бөлігін қаншалықты көп алып тастау керек екендігін білу үшін жоңғыланған бөлшектің қалыңдығын өлшеңіз.
2. Иінді тұтқадағы тереңдікті реттеу өлшегішін 0 градациясы құралдағы ойықпен туралағанша бұраңыз.
3. Енді иінді тұтқаны қажетті кесу тереңдігінің градациясы құралдағы ойықпен туралағанша сағат тіліне қарсы бағытта бұраңыз.
4. "Кесу тереңдігін реттеу" бөлімінде көрсетілген кестедегі мөлшерден көп алып тастау қажет болса, мөлшерден аз кесу тереңдігін орнатып, екі немесе одан көп қабат кесіңіз.

Тоқтатқыш

► **Сурет7:** **1.** Тоқтатқыш **2.** Тоқтатқыш түймесі **3.** Тоқтатқыш батырмасы **4.** Үстелдің үсті

Бірнеше өңделетін бөлшекті бірдей қалыңдыққа жоңғылау қажет болса, тоқтатқышты пайдаланыңыз. Бұны істеу үшін төмендегідей әрекет етіңіз.

1. Иінді тұтқаны көрсеткіш тақтайшасы шкаладағы қажетті аяқталған өлшемді көрсететін белгіге бағытталғанша бұраңыз.
2. Тоқтатқыш түймесін басып, тоқтатқышты үстелдің үстімен жанасқанша төмен түсіріңіз.
3. Тоқтатқышты дәл реттеу қажет болса, тоқтатқыш батырмасын бұраңыз.

⚠САҚ БОЛЫҢЫЗ:

- Тоқтатқышты пайдаланбаған кезде, оны әрдайым ең жоғарғы күйіне көтеріп қойыңыз. Тоқтатқыш үстелдің үстімен жанасқан кезде иінді тұтқаға күш түсірмеңіз. Бұл құралды зақымдауы мүмкін.

ҚҰРАСТЫРУ

САҚ БОЛЫҢЫЗ:

- Құралмен жұмыс істемес бұрын, әрдайым құралдың өшірулі екендігіне және ажыратылғандығына көз жеткізіңіз.

Жүздерін ауыстыру

САҚ БОЛЫҢЫЗ:

- Жүздерді алу немесе орнату кезінде жүздерден тілініп қалуға немесе жарақат алуға және жүздердің зақымдалуына жол бермеу үшін оларды өте мұқият ұстаңыз. Жүздер өткір.
- Барабанға және жүздерге жабысатын барлық жоңқаларды, шаңды, шайырды және басқа да заттарды жүздерді орнатпас бұрын тазалаңыз.
- Бірдей өлшем мен салмақтағы пышақтарды пайдаланыңыз, әйтпесе барабан тербелісі/дірілі сапасыз кесу жұмыстарына әкеледі де, ақырында құралдың бұзылуына себеп болады.
- Екі жүзді де бір уақытта ауыстырыңыз.
- Бір рет пайдалануға арналған жүздердің екі жағында да кесу жиектері бар. Кесу жиегінің біреуі өтпей қалса, екінші кесу жиегін пайдалануға болады. Екінші кесу жиегін пайдаланбас бұрын, әрдайым жүздің кері жағына жабысқан шайыр мен кірді тазалаңыз. Бұл жүзді қайта қайрауға болмайды. Кесу жиектерінің екеуі де өтпей қалса, жүзді абайлап лақтырып тастау керек.

Жүздерді алу

Жоңқа қақпағын бекітетін құлақты бұранданы босатып, жоңқа қақпағын алыңыз. Оң жақ қақпақты бекітетін бұрандаларды алыңыз. Содан кейін оң жақ қақпақты алыңыз. Аунақшаны барабан жүзді орнатқыш болттар жоғары қарап тұрған күйде құлыптала алғанша бұраңыз.

► **Сурет8:** **1.** Құлыптау тақтайшасы **2.** Аунақша **3.** Барабан **4.** Шынжыр **5.** Басты бұранда

Тек бір рет пайдалануға арналған жүздер үшін

Орнату тақтайшасына екі магнитті ұстағышты қойып, оларды көрсеткі бағытында тырнақша жүзбен жанасқанша басыңыз. Тұқыр кілтпен жүзді орнатқыш болттарды алыңыз. Барабаннан орнату тақтайшасы мен жүзді алу үшін магнитті ұстағыштарды ұстап, тік көтеріңіз. Барабанды құлыптау үшін құлыптау тақтайшасын басып, аунақшаны 180°-қа бұраңыз. Екінші жүзді жоғарыда көрсетілгендей алыңыз.

► **Сурет9:** **1.** Жүзді орнатқыш болттар **2.** Орнату тақтайшасы **3.** Магнитті ұстағыш **4.** Барабан **5.** Жүз **6.** Тырнақша

► **Сурет10:** **1.** Тұқыр кілті **2.** Магнитті ұстағыштар

Тек стандартты жүздер үшін

Тұқыр кілтпен алты орнатқыш болтты алыңыз. Орнату тақтайшасы мен жүзді тік көтеріп, оны барабаннан алыңыз. Барабанды құлыптау үшін құлыптау тақтайшасын басып, аунақшаны 180°-қа бұрау арқылы барабанды айналдырыңыз. Екінші жүзді жоғарыда көрсетілгендей алыңыз. Жүзден орнату тақтайшасын алу.

► **Сурет11:** **1.** Тұқыр кілті **2.** Құлыптау тақтайшасы **3.** Жүзді орнатқыш болт

► **Сурет12:** **1.** Орнату тақтайшасы

Жүздерді орнату

САҚ БОЛЫҢЫЗ:

- Жүзді орнатқыш болттарды қатайту үшін Makita тұқыр кілтін ғана пайдаланыңыз. Кез келген басқа тұқыр кілтті пайдалану болттардың қатты тартылуына немесе жеткіліксіз бекітілуіне және ауыр жарақатқа әкелуі мүмкін.

Тек бір рет пайдалануға арналған жүздер үшін

Ұзындығы шамамен 300 мм және ені 100 мм тегіс ағаш блокты қамтамасыз етіңіз. Жүзді және орнату тақтайшасын ағаш блокқа орнату тақтайшасының үстіндегі жүздің орналасу кліммасы жүздің ойығына қалатындай етіп қойыңыз. Орнату тақтайшасын жүз ұштарының екеуі де орнату тақтайшасының ұшынан шамамен 1 мм шығып тұратындай етіп реттеңіз. Орнату тақтайшасына екі магнитті ұстағышты қойып, оларды тырнақша жүзбен жанасқанша басыңыз.

► **Сурет13:** **1.** Магнитті ұстағыш **2.** Орнату тақтайшасы **3.** Жүз

Магнитті ұстағышты ұстап, орнату тақтайшасының бүйір жақ бөлігін барабандағы ойықтың ішіне салыңыз. Жүзді орнатқыш болттарды орнатыңыз.

► **Сурет14:** **1.** Жүзді орнатқыш болттар **2.** Орнату тақтайшасы **3.** Магнитті ұстағыш **4.** Барабан **5.** Жүз **6.** Тырнақша

Жүзді орнатқыш болттардың барлығын ортадан сыртқа қарай ақырын және біркелкі бекіткеннен кейін, оларды бірдей ретпен толығымен бекітіңіз. Орнату тақтайшасындағы магнитті ұстағыштарды алыңыз.

► **Сурет15:** **1.** Тұқыр кілті **2.** Магнитті ұстағыштар

Екінші жүзді жоғарыда көрсетілгендей орнатыңыз. Қалыптан тыс жағдайлардың бар-жоғын тексеру үшін құлыптау тақтайшасын басу кезінде барабанды ақырын айналдырыңыз. Содан кейін жоңқа қақпағын және бүйір қақпағын орнатыңыз.

САҚ БОЛЫҢЫЗ:

- Орнату тақтайшасының үстіндегі жүздің орналасу кліммасы жүздің ойығына қалатындай етіп қойылмаса, жүзді орнатқыш болттарды бекітпеңіз. Бұл жүзге зақым келтіруі немесе оператордың ықтимал жарақат алуына себеп болуы мүмкін.
- Құралды жоңқа қақпағын шешіп қоспаңыз.
- Жоңқа қақпағын орнатқан кезде, шынжыр жоңқа қақпағына ілінбейтініне көз жеткізіңіз.

Тек стандартты жүздер үшін

Жүз жиектерін алдыңғы қабырғаның ішімен (A) өте жақсы беттелетіндей етіп, жүзді жүз өлшегішке орнатыңыз. Орнату тақтайшаны жүзге орналастырыңыз, содан кейін орнату тақтайшасының бүйір жақ бөлігін жүз өлшегіштің (B) артқы жағымен беттелетіндей етіп басыңыз. Орнату тақтайшасын жүзге бекіту үшін бұрандаларды бекітіңіз.

► **Сурет16:** **1.** Бұранда **2.** Орнату тақтайшасы **3.** Жүз **4.** Жүз өлшегіш

Орнату тақтайшасының бүйір жақ бөлігін барабанның ойығына салыңыз. Жүзді орнатқыш болттарды орнатыңыз.

► **Сурет17:** **1.** Орнату тақтайшасы **2.** Ойық **3.** Жүз **4.** Барабан

Жүзді орнатқыш болттардың барлығын ортадан сыртқа қарай қатайтып және біркелкі бекіткеннен кейін, оларды бірдей ретпен толығымен бекітіңіз.

► **Сурет18:** **1.** Тұқыр кілті **2.** Құлыптау тақтайшасы **3.** Жүзді орнатқыш болт

Екінші жүзді жоғарыда көрсетілгендей орнатыңыз. Қалыптан тыс жағдайлардың бар-жоғын тексеру үшін құлыптау тақтайшасын басу кезінде барабанды ақырын айналдырыңыз. Содан кейін жоңқа қақпағын және бүйір қақпағын орнатыңыз.

⚠*САҚ БОЛЫҢЫЗ:*

- Жүздерді орнатқан кезде, жүзді орнатқыш болттарды мықтап бекітіңіз.
- Құралды жоңқа қақпағын ашып қоспаңыз.
- Жоңқа қақпағын орнатқан кезде, шынжыр жоңқа қақпағына илінбейтініне көз жеткізіңіз.

Жүздің түрін ауыстыру

Бұл құрал бір рет пайдалануға арналған жүздер мен стандартты жүздердің екеуін де қабылдайды. Жүздің түрін ауыстырғыңыз келсе төмендегі бөліктерді сатып алып, пайдаланыңыз.

Стандартты жүзді бір рет пайдалануға арналған жүзге ауыстыру	Бір рет пайдалануға арналған жүзді стандартты жүзге ауыстыру
Орнату тақтайшасы ---------- 2 дана Бір рет пайдалануға арналған жүз (306 мм) ---------- 2 дана Магнитті ұстағыш ---------- 2 дана	Орнату тақтайшасы ---------- 2 дана M 4 x 6 дөңес басты бұранда ----- 4 дана Стандартты жүз ---------- 2 дана Жүз өлшегіш ----------1 дана

Қап жинағы

► **Сурет19:** **1.** Қап жинағы

Шаңды жеңіл жинау арқылы таза жұмыстарды жүргізіңіз келсе, осы қапты пайдаланып, рейсмустық өткізгіш білдекке шаңсорғышты жалғаңыз.

► **Сурет20:** **1.** Басты бұранда **2.** Жоңқа қақпағы **3.** Шынжыр **4.** Қап жинағы

Жоңқа қақпағын бекітетін құлақты бұранданы босатыңыз. Қапты рейсмустық өткізгіш білдекке бекітіп, оны жоңқа қақпағымен бірге құлақты бұранданы қатайту арқылы мықтап бекітіңіз.

⚠*САҚ БОЛЫҢЫЗ:*

- Қап жинағын орнату кезде, шынжыр жоңқа қақпағына немесе қап жинағына илінбейтініне көз жеткізіңіз.

ПАЙДАЛАНУ

⚠*САҚ БОЛЫҢЫЗ:*

- Рейсмустық өткізгіш білдектен жіңішке, бірақ қалыңдығы бірдей екі немесе одан көп өңделетін бөлшекті қатар өткізуге болады. Дегенмен беріліс роликтері өңделетін бөлшектің ең жіңішке бөлігін ұстай алатындай олардың арасында бос орын қалдырыңыз. Әйтпесе сәл жіңішкерек бөлшек жоңғыш бастиекпен итеріліп шығуы мүмкін.
- Қолыңыздың немесе саусақтарыңыздың жүзге қарай жақындау қаупі пайда болғанда, әрдайым итергішті пайдаланыңыз.

► **Сурет21**

Өңделетін бөлшекті үстелдің үстіне қойыңыз.
Кесу тереңдігін бұрын көрсетілгендей анықтаңыз.
Құралды қосып, жүз толық жылдамдыққа жеткенше күтіңіз. Құралды қосқан кезде өңделетін бөлшек беріліс ролигімен жанаспауы тиіс.
Содан кейін өңделетін бөлшекті бүйір жақ бөлігімен үстелдің үстіне қондырыңыз.
Ұзын немесе ауыр өңделетін бөлшекті кесу кезінде, оның шеткі ұштарының үйкелуінен немесе соғылуынан сақтану үшін кесудің алдында және аяғында өңделетін бөлшектің ұшын ақырын көтеріңіз.
Құралдың үстіңгі жағын пайдалану өңделетін бөлшектің беріліс үстеліне тез әрі жеңіл қайтарылуына мүмкіндік береді. Бұл әсіресе екі оператор жұмыс істеген кезде ыңғайлы.

► **Сурет22**

⚠*САҚ БОЛЫҢЫЗ:*

- Төмендегі өлшемдердегі өңделетін бөлшекті құралға апаруға болмайды, өйткені екі беріліс роликтерінің аралығы 129 мм. Оларды кесуге тырыспаңыз.

1	← 130 мм-ден кем →	Ұзындығы 130 мм-ден кем
2	130 мм-ден астам	130 мм-ден жалпақ ойықтардың болуы
3	130 мм	Жалпақтығы 130 мм аралықтарда ойықтардың болуы

⚠*САҚ БОЛЫҢЫЗ:*

- Өңделетін бөлшек ілініп қалса, құралды тоқтатыңыз. Өңделетін бөлшек ілініп қалған кезде құралды жұмыс істету беріліс роликтерінің тез тозуына әкеледі.

Итергішті сақтау

► **Сурет23:** **1.** Итергіш

Итергішті пайдаланбаған кезде, оны суретте көрсетілгендей етіп іліп қойыңыз.

ТЕХНИКАЛЫҚ ҚЫЗМЕТ КӨРСЕТУ

САҚ БОЛЫҢЫЗ:

- Тексеру немесе техникалық қызмет көрсету жұмыстарын жүргізбес бұрын, әрдайым құралдың өшірулі екендігіне және токтан ажыратылғанына көз жеткізіңіз.
- Жанармайды, бензинді, сұйылтқышты, спиртті немесе соған ұқсас заттарды ешқашан пайдаланбаңыз. Нәтижесінде түссіздену, бүліну немесе жарықтар пайда болуы мүмкін.

Қосымша үстелдің биіктігін реттеу

► **Сурет24:** **1.** Сызғыш **2.** Ашық хат **3.** Реттегіш бұранда

► **Сурет25:** **1.** Алты қырлы кілт

Қосымша үстелдің биіктігі зауытта реттеледі. Егер одан әрі реттеу қажет болса, төмендегідей әрекет етіңіз. Ашық хатты үстелге қойып, ашық хаттың үстіне сызғышты қойыңыз. Реттегіш бұранданы қосымша үстелдің ұшы сызғышпен жанасқанша алты қырлы сомын кілтімен бұраңыз. Осы кезде қосымша үстелдің ұшы үстелдің бетінен 0,1 мм-0,3 мм жоғары болады.

Графитті қылшақты ауыстыру

► **Сурет26:** **1.** Шектеу белгісі

Графитті қылшақтарды жүйелі түрде алып, тексеріп тұрыңыз. Оларды шектеу белгісіне дейін тозған кезде ауыстырыңыз. Графитті қылшақтарды таза және ұстағыштарда сырғыту үшін бос ұстаңыз. Екі графитті қылшақты бір уақытта ауыстыру қажет. Тек бірдей графитті қылшақтарды пайдаланыңыз.

► **Сурет27:** **1.** Қылшақ ұстағыш қалпақшасы **2.** Бұрама шегені бұрағыш

Қылшақ ұстағыш қалпақшаларды алып тастау үшін бұрама шегені бұрағышты пайдаланыңыз. Тозған графитті қылшақтарды алып, жаңаларын салыңыз және қылшақ ұстағыш қалпақшаларды бекітіңіз.

Жүздерді өткір күйде ұстау

Өтпейтін жүздер ұқыпсыз өңдеуге, моторға артық жүктеме түсуіне және қауіпті өңделетін бөлшектің кері соққысына әкелуі мүмкін. Өтпейтін жүздерді дереу алмастырыңыз.

Майлау

► **Сурет28:** **1.** Бағана **2.** Бұранда **3.** Шынжыр

Негізгі жақтауды толықтай көтеру үшін шынжырды (оң жақ қақпағын алғаннан кейін), төрт бағананы және бұрандаларды майлаңыз. Осы мерзімді майлау машина майымен орындалуы керек.

САҚ БОЛЫҢЫЗ:

- Майлау және барлық қызмет көрсету жұмыстарын құрал өшірілгенде және қуаттан ажыратылған кезде орындау керек.

Тазалау

Роликтің беттеріне, қозғалтқыш желдеткіштеріне және барабанға жабысатын кірді, жоңқаларды және басқа да заттарды әрдайым қағып түсіріңіз.

Стандартты жүзді қайта қайрауға арналған шектеу

► **Сурет29:** **1.** Табан **2.** Жүз **3.** 4 мм-ден астам

Жүзінің ұзындығы 4 мм-ден аспайтын стандартты жүзді пайдаланбаңыз.
Өнімнің ҚАУІПСІЗДІГІ мен СЕНІМДІЛІГІН қамтамасыз ету үшін жөндеу, кез келген басқа техникалық қызмет көрсету немесе реттеу жұмыстары әрдайым Makita қосалқы бөлшектерін пайдалану арқылы Makita компаниясының өкілетті қызмет көрсету орталықтары тарапынан орындалуы керек.

ҚОСЫМША КЕРЕК-ЖАРАҚТАР

САҚ БОЛЫҢЫЗ:

- Бұл керек-жарақтар мен қондырмаларды осы нұсқаулықта көрсетілген Makita құралымен бірге пайдаланған дұрыс. Басқа керек-жарақтар мен қондырмаларды пайдалану адамдардың жарақаттануына әкелуі мүмкін. Керек-жарақты немесе қондырманы тек мақсатына сәйкес қолданыңыз.

Осы керек-жарақтар туралы қосымша мәлімет алу үшін, жергілікті Makita қызмет көрсету орталығына хабарласыңыз.

- Магнитті ұстағыш
- Бір рет пайдалануға арналған жүз
- Стандартты жүз
- Жүз өлшегіш
- 9-шы тұқыр кілт
- Алты қырлы кілт 2,5
- Қап жинағы
- Тіреу

ЕСКЕРТПЕ:

- Тізімдегі кейбір элементтер стандартты керек-жарақтар ретінде құралдың қаптамасында болуы мүмкін. Олар елге байланысты әртүрлі болуы мүмкін.

Makita Europe N.V. Jan-Baptist Vinkstraat 2,
3070 Kortenberg, Belgium

Makita Corporation 3-11-8, Sumiyoshi-cho,
Anjo, Aichi 446-8502 Japan

884278A784
EN, RU, KK
20200131

www.makita.com