EN	Cordless High Pressure Washer	INSTRUCTION MANUAL	10
RU	Аккумуляторная Мойка Высокого Давления	РУКОВОДСТВО ПО ЭКСПЛУАТАЦИИ	23
KK	Жоғары қысымды аккумуляторлық жуғыш	ПАЙДАЛАНУ ЖӨНІНДЕГІ НҰСҚАУЛЫҚ	40

DHW080

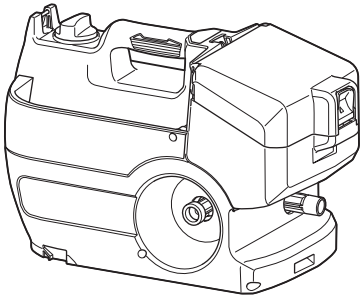

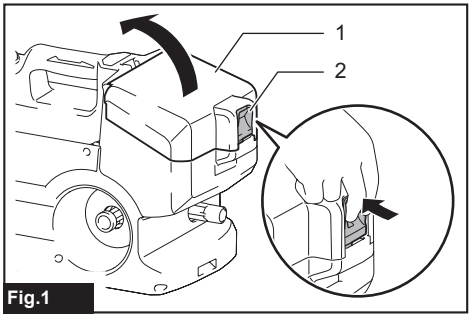

Fig.1

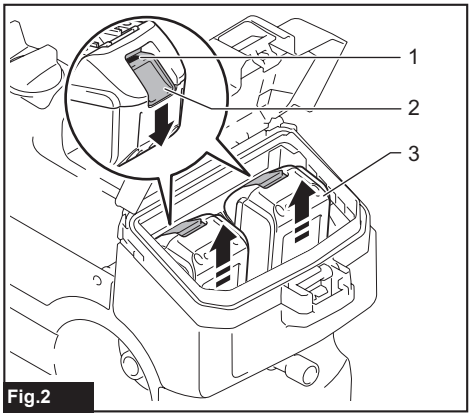

Fig.2

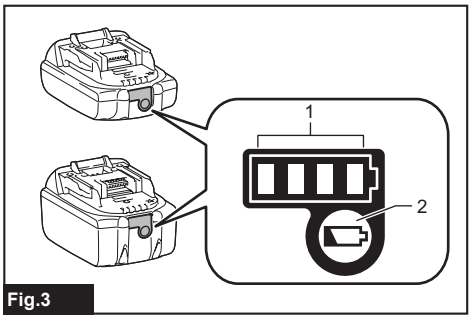

Fig.3

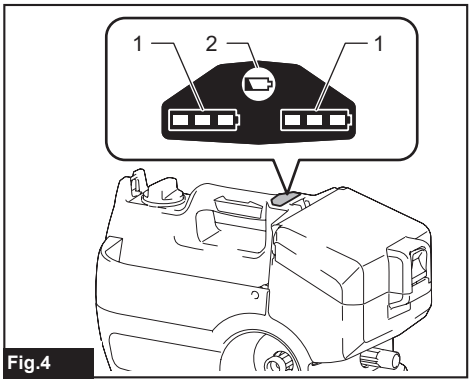

Fig.4

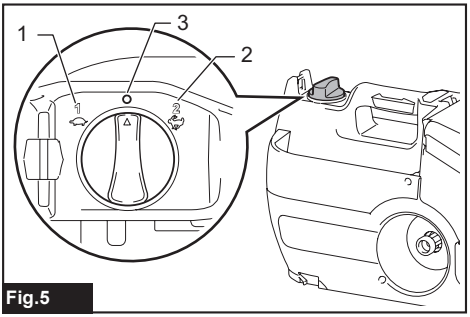

Fig.5

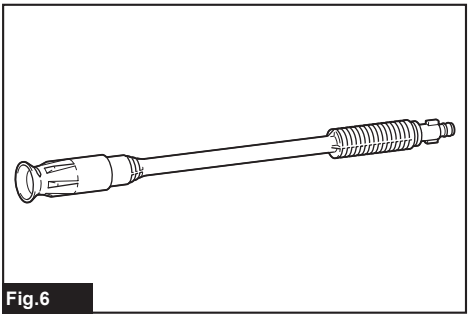
Fig.6

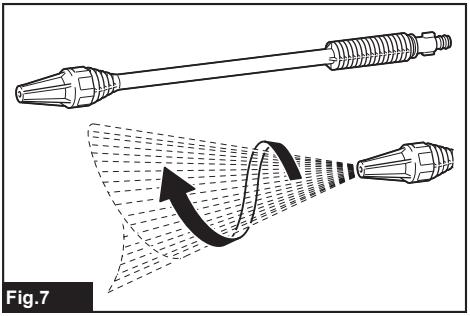
Fig.7

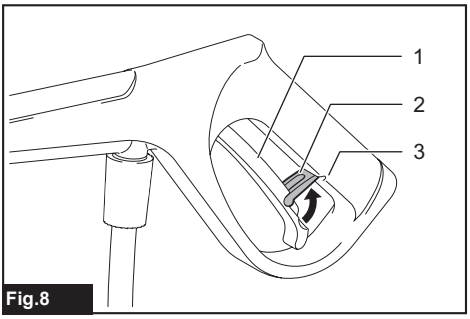

Fig.8

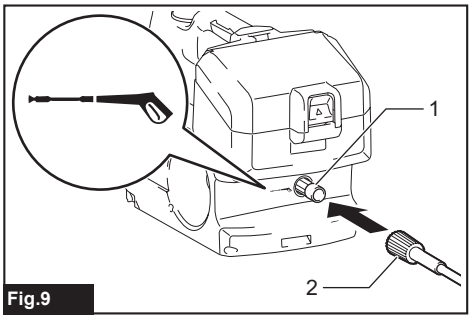

Fig.9

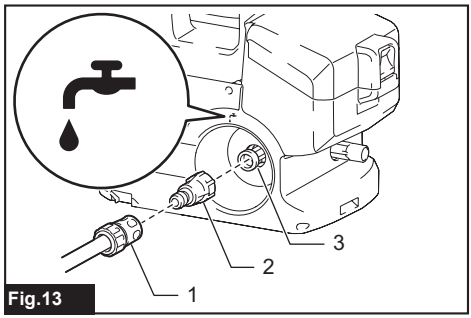

Fig.13

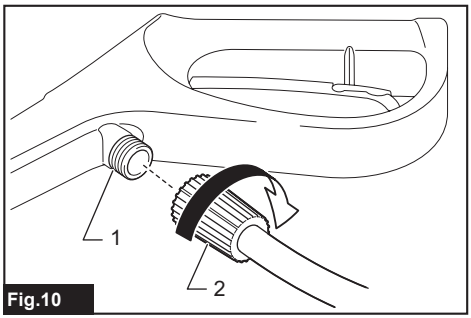

Fig.10

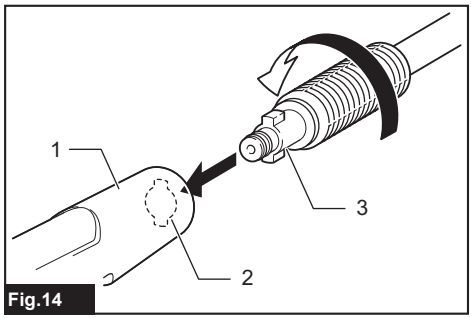

Fig.14

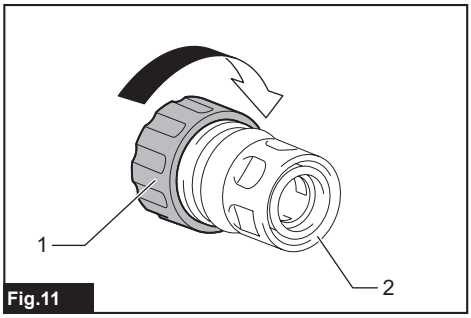

Fig.11

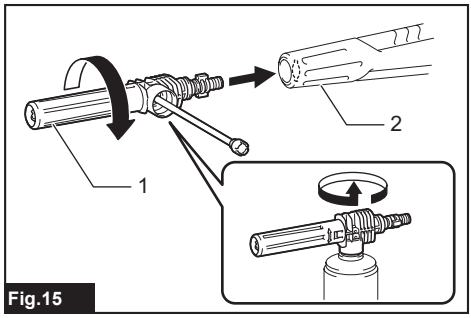

Fig.15

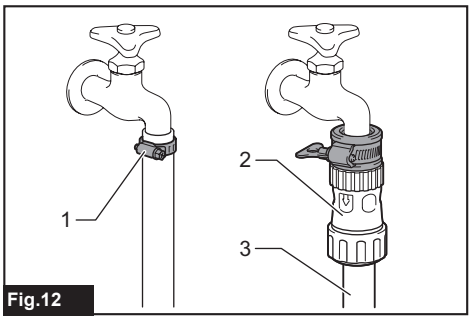

Fig.12

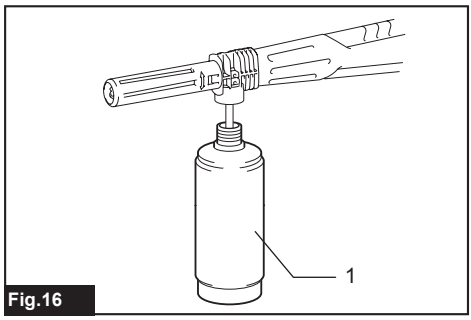

Fig.16

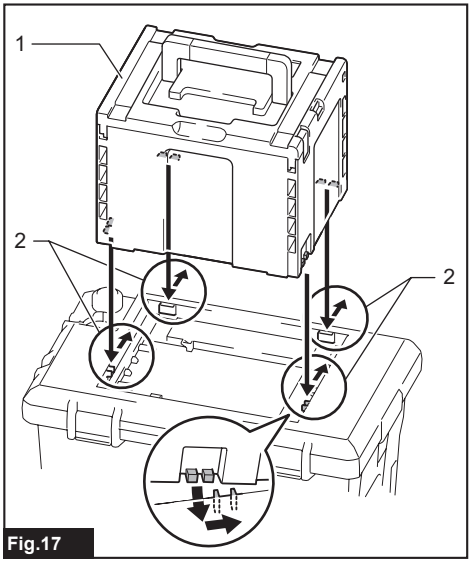

Fig.17

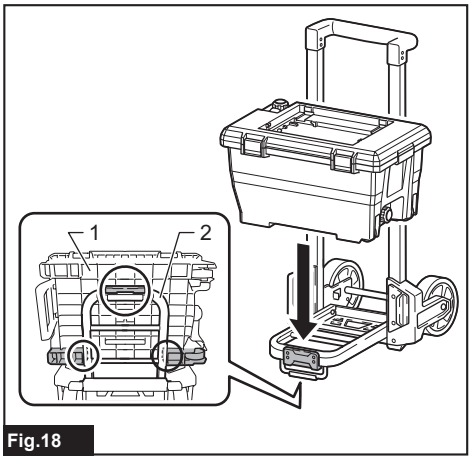

Fig.18

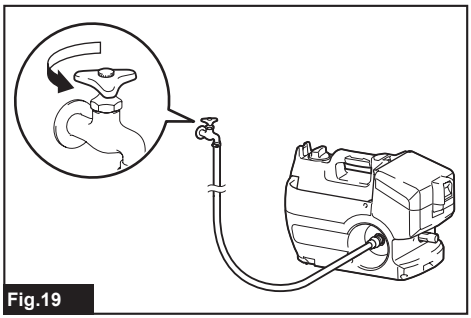
Fig.19

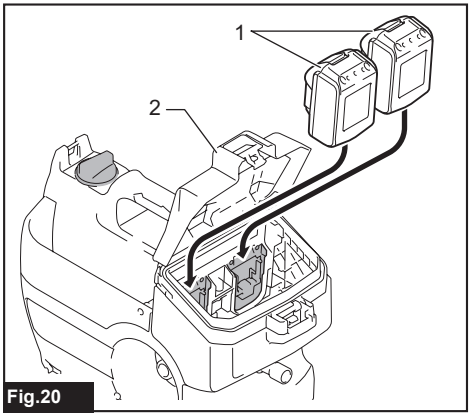

Fig.20

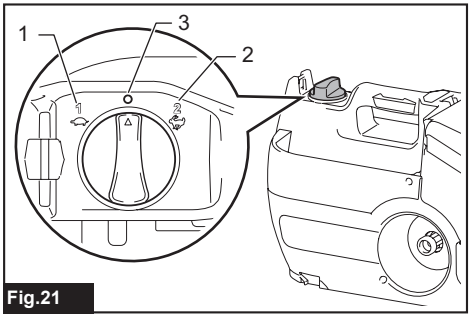

Fig.21

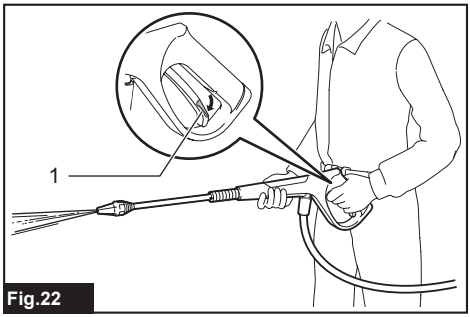

Fig.22

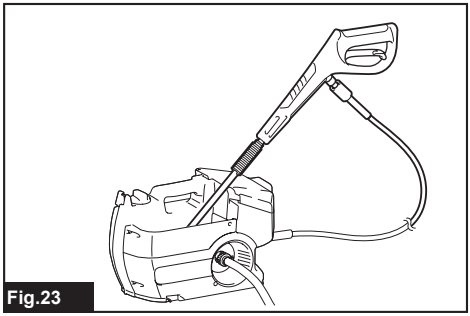
Fig.23

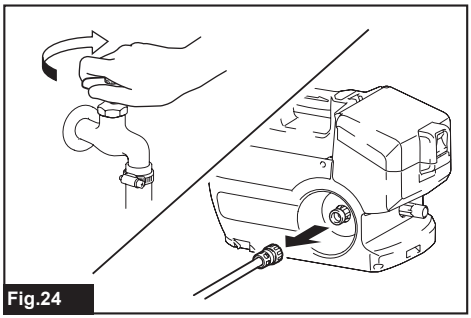
Fig.24

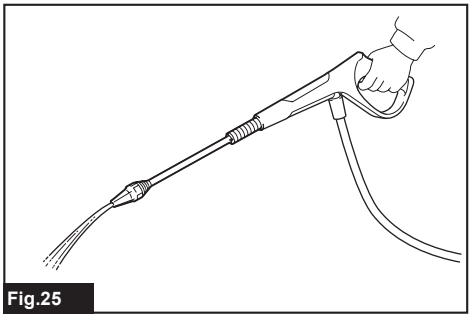
Fig.25

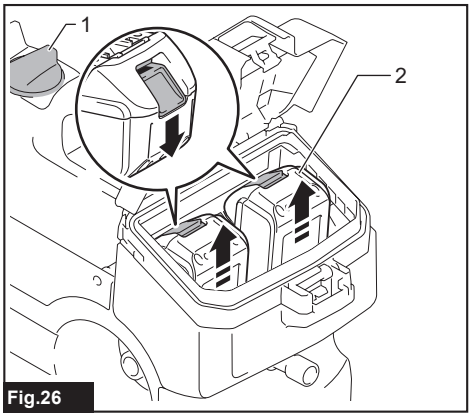

Fig.26

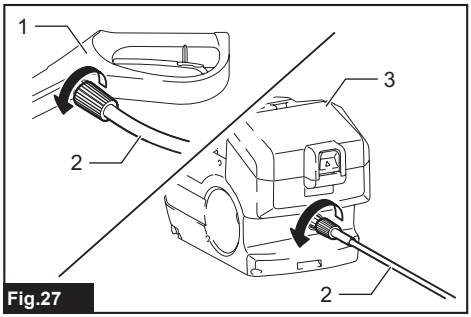

Fig.27

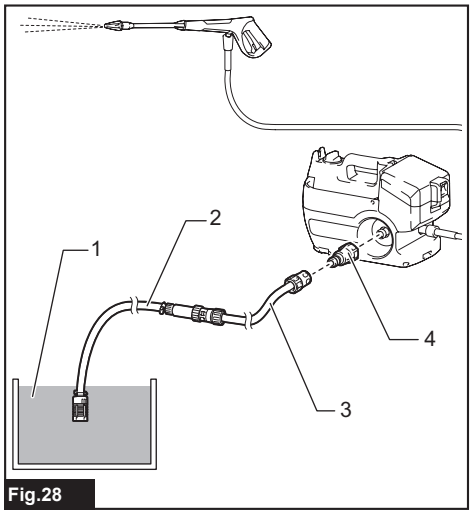

Fig.28

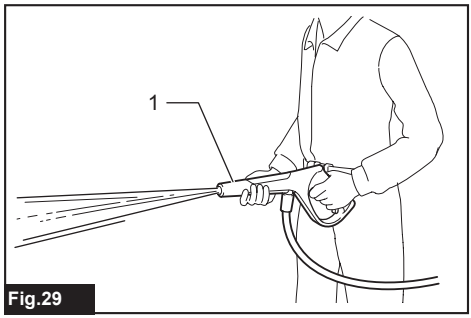

Fig.29

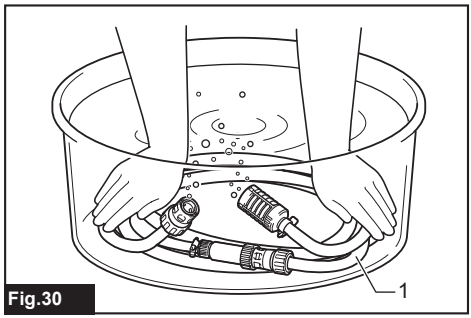

Fig.30

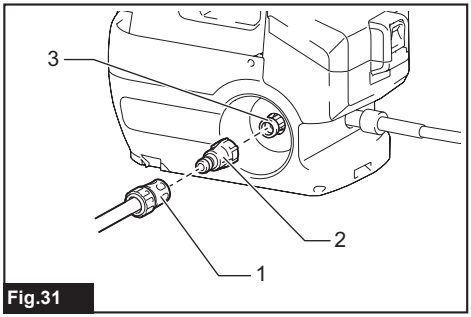

Fig.31

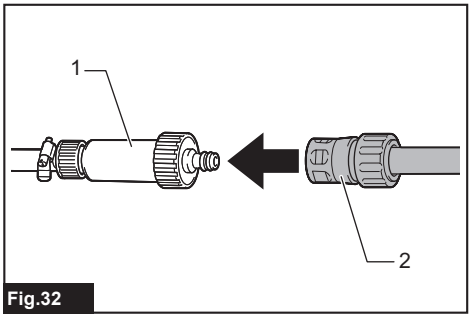

Fig.32

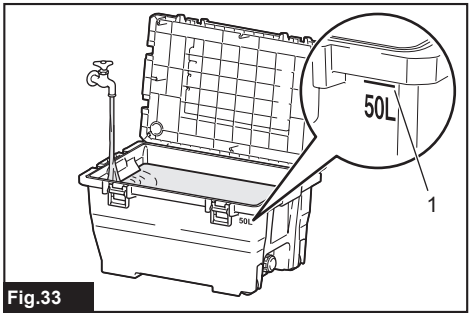

Fig.33

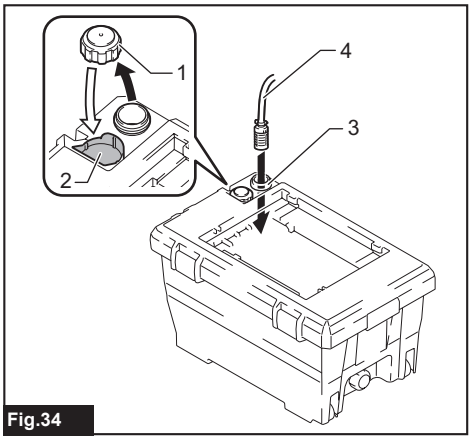

Fig.34

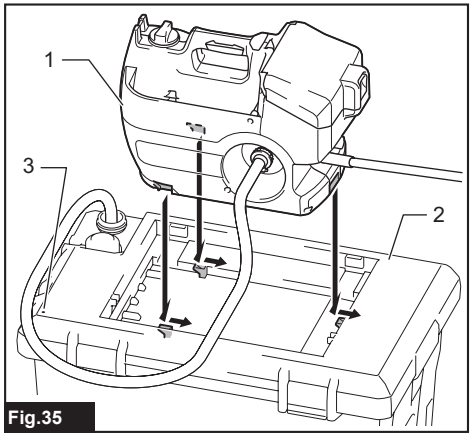

Fig.35

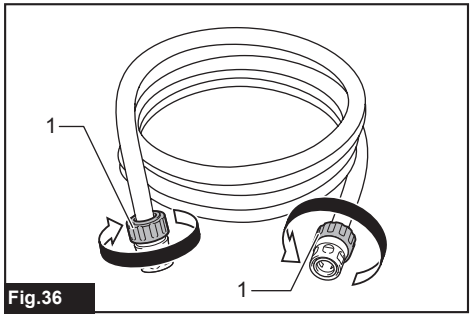

Fig.36

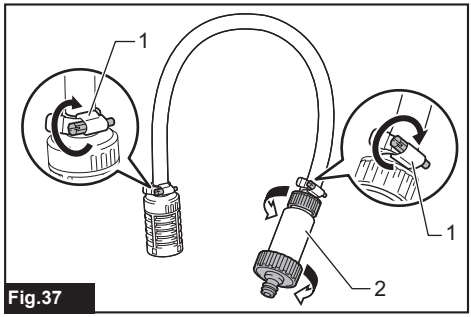

Fig.37

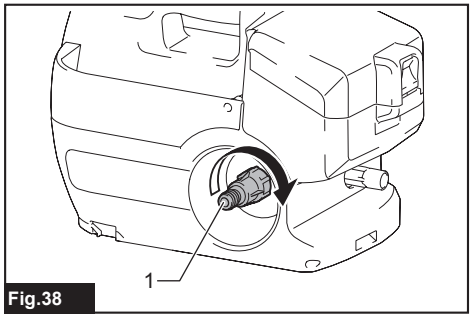

Fig.38

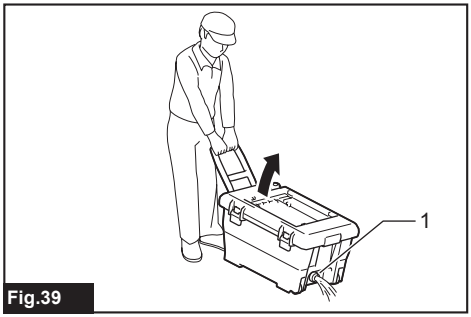

Fig.39

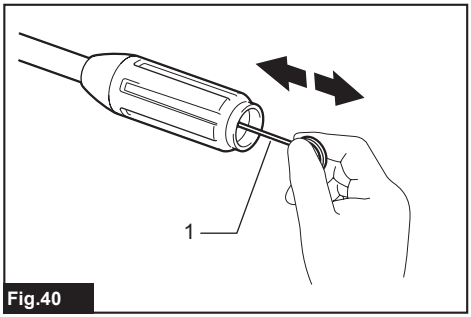

Fig.40

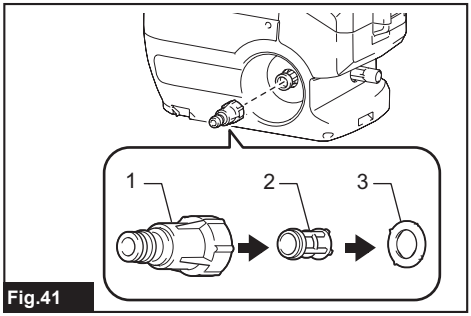

Fig.41

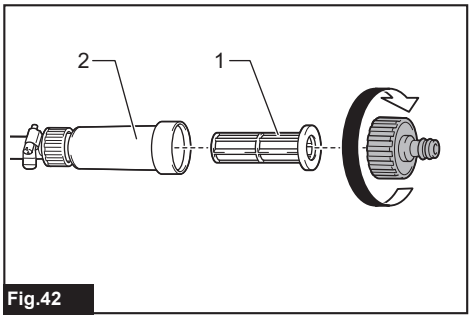

Fig.42

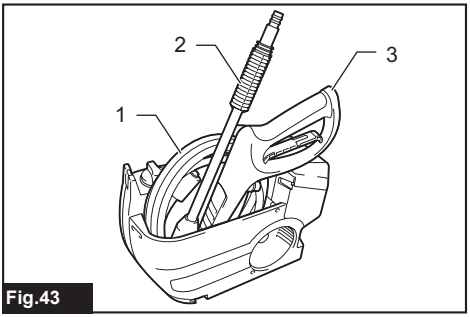

Fig.43

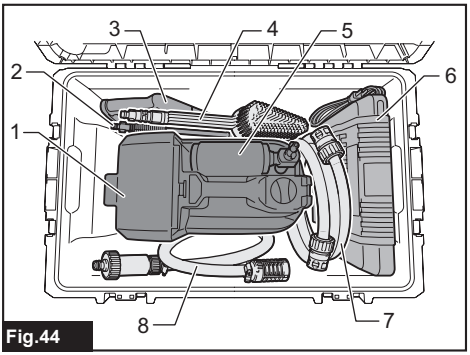

Fig.44

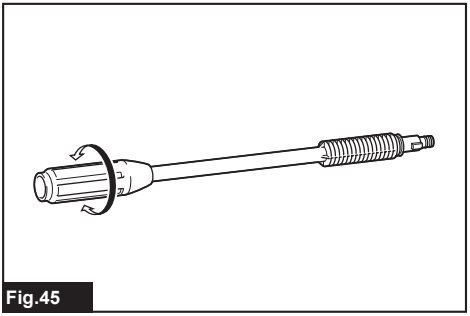
Fig.45

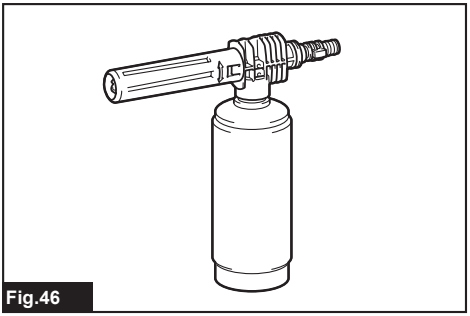
Fig.46

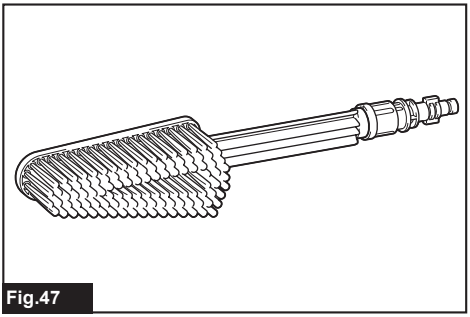

Fig.47

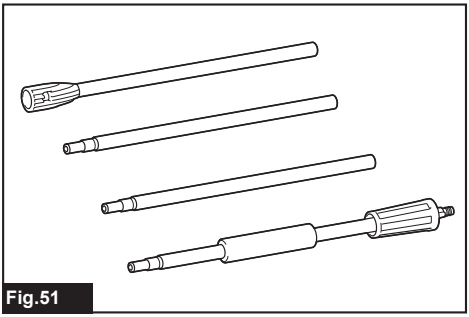

Fig.51

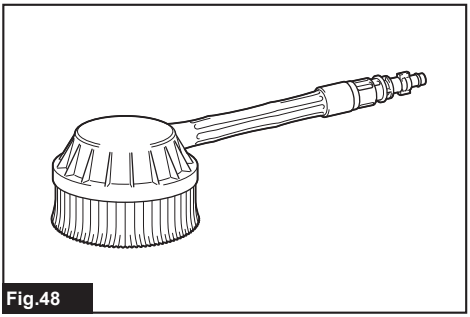

Fig.48

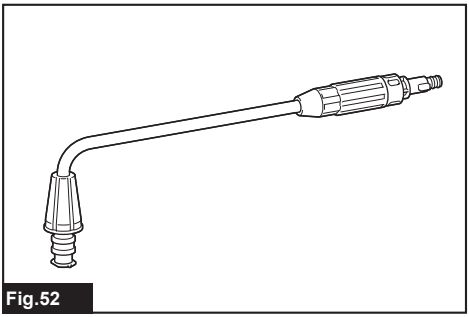

Fig.52

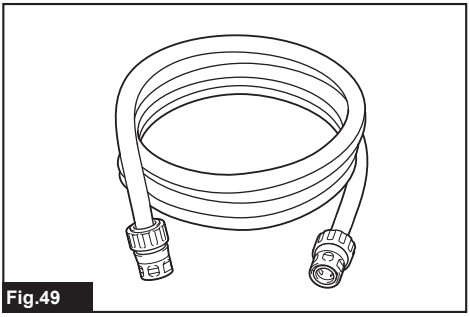

Fig.49

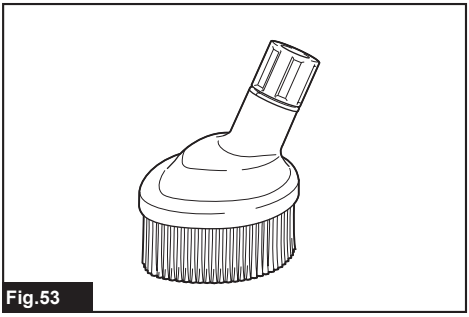

Fig.53

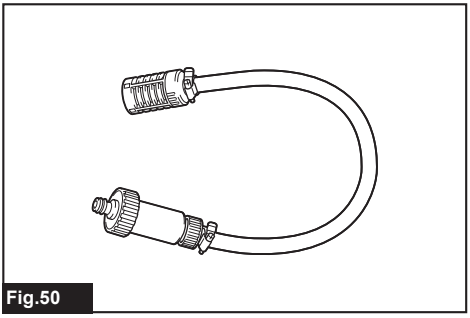

Fig.50

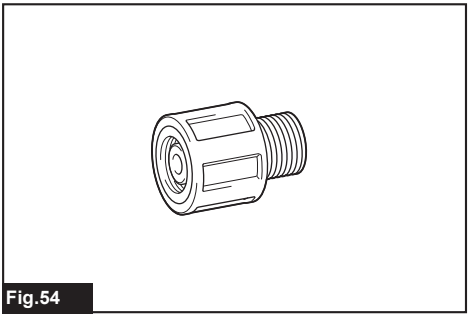

Fig.54

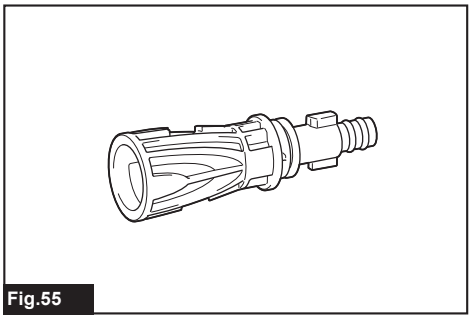

Fig.55

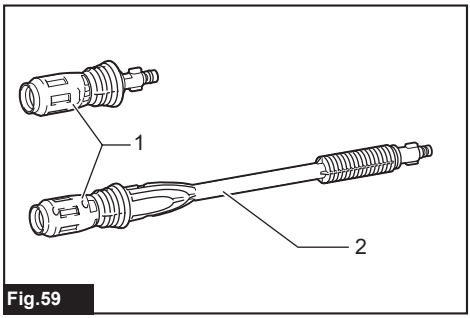

Fig.59

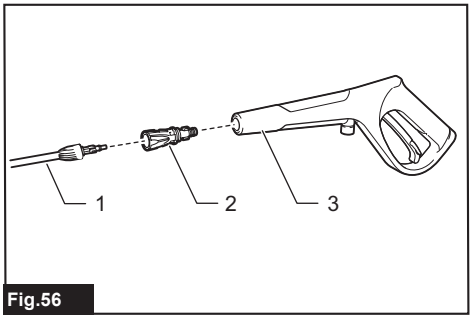

Fig.56

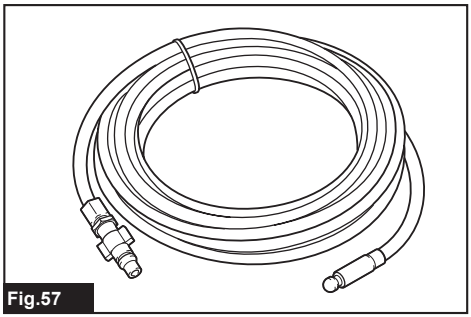

Fig.57

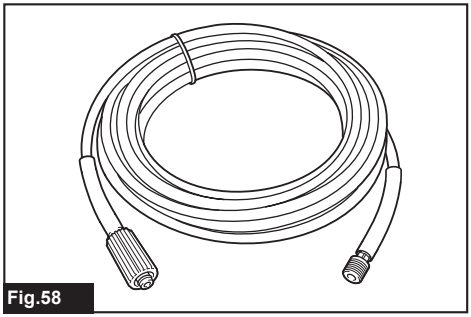

Fig.58

WARNING

- Machines shall not be used by children. Children should be supervised to ensure that they do not play with the machine.
- This machine is not intended for use by persons (including children) with reduced physical, sensory, or mental capabilities, or lack of experience and knowledge.
- This machine has been designed for use with the cleaning agent supplied or recommended by the manufacturer. The use of other cleaning agents or chemicals may adversely affect the safety of the machine.
- During use of high pressure cleaners, aerosols may be formed. Inhalation of aerosols can be hazardous to health.
- Depending on the application, shielded nozzles can be used for high pressure cleaning, which will reduce the emission of hydrous aerosols dramatically. However, not all applications allow the use of such a device. If shielded nozzles are not applicable for the protection against aerosols, a respiratory mask of class FFP 2 or equivalent may be needed, depending on the cleaning environment.
- The employer shall perform a risk assessment in order to specify the necessary protective measures regarding aerosols, depending on the surface to be cleaned and its environment. Respiratory masks of class FFP 2, an equivalent or higher are suitable for the protection against hydrous aerosols.
- High pressure jets can be dangerous if subject to misuse. The jet must not be directed at persons, live electrical equipment or the machine itself.
- Do not use the machine within range of persons unless they wear protective clothing.
- Do not direct the jet against yourself or others in order to clean clothes or foot-wear.
- Risk of explosion – Do not spray flammable liquids.
- High pressure cleaners shall not be used by children or untrained personnel.
- High pressure hoses, fittings and couplings are important for the safety of the machine. Use only hoses, fittings and couplings recommended by the manufacturer.
- To ensure machine safety, use only original spare parts from the manufacturer or approved by the manufacturer.

- Always be sure that the tool is switched off and battery cartridges are removed before carrying out any work on the tool.
- Do not use the machine if important parts of the machine are damaged, e.g. safety devices, high pressure hoses, trigger gun.
- Always remove the battery cartridges when leaving the machine unattended.
- Comply with the requirements of the local water supply company.
- For European countries:
  According to EN12729 (BA), the appliance can also be connected to the mains drinking water supply if a backflow preventer valve with drain facility is installed in the supply hose.

SPECIFICATIONS

Model:		**DHW080**
Max. feed volume *1		6.3 L/min
Water flow rate *2	High mode	5.5 L/min
	Low mode	4.0 L/min
Max. permissible pressure		8.0 MPa
Working pressure *2	High mode	5.5 MPa
	Low mode	3.0 MPa
Max. feed pressure		1.0 MPa
Max. feed temperature		40 °C
Max. suction height		1 m
Rated voltage		D.C. 36 V
Dimensions (L x W x H)		438 mm x 218 mm x 269 mm
Weight		7.1 - 7.7 kg
Water protection		IPX5

*1 : When using the washing brush. *2 : When using the spray lance.

- Due to our continuing program of research and development, the specifications herein are subject to change without notice.
- Specifications may differ from country to country.
- The weight may differ depending on the attachment(s), including the battery cartridge. The lightest and heaviest combination, according to EPTA-Procedure 01/2014, are shown in the table.

Applicable battery cartridge and charger

Battery cartridge	BL1815N / BL1820B / BL1830B / BL1840B / BL1850B / BL1860B
Charger	DC18RC / DC18RD / DC18RE / DC18SD / DC18SE / DC18SF / DC18SH / DC18WC

- Some of the battery cartridges and chargers listed above may not be available depending on your region of residence.

⚠***WARNING:*** **Only use the battery cartridges and chargers listed above.** Use of any other battery cartridges and chargers may cause injury and/or fire.

⚠***WARNING:*** **Do not use a corded power supply such as battery adapter or portable power pack with this machine.** The cable of such power supply may hinder the operation and result in personal injury.

Symbols

The followings show the symbols which may be used for the equipment. Be sure that you understand their meaning before use.

	Read the instruction manual.
	Take particular care and attention.
 Ni-MH Li-ion	Only for EU countries Due to the presence of hazardous components in the equipment, waste electrical and electronic equipment, accumulators and batteries may have a negative impact on the environment and human health. Do not dispose of electrical and electronic appliances or batteries with household waste! In accordance with the European Directive on waste electrical and electronic equipment and on accumulators and batteries and waste accumulators and batteries, as well as their adaptation to national law, waste electrical equipment, batteries and accumulators should be stored separately and delivered to a separate collection point for municipal waste, operating in accordance with the regulations on environmental protection. This is indicated by the symbol of the crossed-out wheeled bin placed on the equipment.
	Do not connect to a potable water faucet.
	Do not direct the jet at people including yourself, animals, and live electrical equipments.
	Guaranteed sound power level according to EU Outdoor Noise Directive.
	Sound power level according to Australia NSW Noise Control Regulation.

Intended use

This tool is intended for cleaning stubborn dirt by using water jet. This tool is intended for household use.

Noise

The typical A-weighted noise level determined according to EN60335-2-79:
Sound pressure level (L_{pA}) : 70.9 dB (A)
Uncertainty (K) : 3.6 dB (A)

The noise level under working may exceed 80 dB (A).

NOTE: The declared noise emission value(s) has been measured in accordance with a standard test method and may be used for comparing one tool with another.

NOTE: The declared noise emission value(s) may also be used in a preliminary assessment of exposure.

⚠*WARNING:* Wear ear protection.

⚠*WARNING:* The noise emission during actual use of the power tool can differ from the declared value(s) depending on the ways in which the tool is used especially what kind of workpiece is processed.

⚠*WARNING:* Be sure to identify safety measures to protect the operator that are based on an estimation of exposure in the actual conditions of use (taking account of all parts of the operating cycle such as the times when the tool is switched off and when it is running idle in addition to the trigger time).

Vibration

The vibration total value (tri-axial vector sum) determined according to EN60335-2-79:
Vibration emission (a_h) : 2.5 m/s^2 or less
Uncertainty (K) : 1.5 m/s^2

NOTE: The declared vibration total value(s) has been measured in accordance with a standard test method and may be used for comparing one tool with another.

NOTE: The declared vibration total value(s) may also be used in a preliminary assessment of exposure.

⚠*WARNING:* The vibration emission during actual use of the power tool can differ from the declared value(s) depending on the ways in which the tool is used especially what kind of workpiece is processed.

⚠*WARNING:* Be sure to identify safety measures to protect the operator that are based on an estimation of exposure in the actual conditions of use (taking account of all parts of the operating cycle such as the times when the tool is switched off and when it is running idle in addition to the trigger time).

EC Declaration of Conformity

For European countries only

The EC declaration of conformity is included as Annex A to this instruction manual.

IMPORTANT SAFETY WARNINGS

⚠*WARNING:* Read all safety warnings and all instructions. Failure to follow the warnings and instructions may result in electric shock, fire and/or serious injury.

Save all warnings and instructions for future reference.

WARNING – When using this product, basic precautions should always be followed, including the following:

Work area safety

1. **Keep operating area clear of all persons.**
2. **Do not overreach or stand on unstable supports. Keep good footing and balance at all times.**
3. **Always place the high pressure washer body on a level and stable surface. Avoid areas where the ejected water will run or pool.**
4. **Before cleaning, check the surroundings and objects to be cleaned. High pressure jets can scrape away paint or other surface treatments including toxic chemicals. Take the preventive measures if necessary.**
5. **Be careful not to trip over by the hose of the high pressure washer. Always be aware of the configuration of the hose during operation.**
6. **During use, a small amount of water will come out from the bottom of the high pressure washer. Avoid locating the high pressure washer in the areas where you don't want to wet.**

Personal safety

1. **To protect against the jet and objects by the jet, operators should wear appropriate clothing such as safety boots, safety gloves, safety helmets with visors, hearing protection, etc.**
2. **Do not use the high pressure washer within range of persons unless they wear protective clothing.**
3. **To reduce the risk of injury, close supervision is necessary when the product is used near children.**
4. **If connection is made to a potable water system, the system shall be protected against backflow.**
5. **Water that has flowed through backflow preventer is considered to be non-potable.**

Electrical safety

1. **Never touch battery cartridges with wet hands.**
2. **Do not use the machine if the important parts of the machine are damaged, e.g. safety devices, high pressure hoses, or the trigger gun.**

Power tool use and care

1. **Read all the instructions before using the product.**
2. **Know how to stop the high pressure washer and bleed pressures quickly. Be thoroughly familiar with the controls.**
3. **High pressure jets can be dangerous if misused. The jet must not be directed at people, live electrical equipment, or the machine itself.**
4. **This machine is not intended for use by persons (including children) with reduced physical, sensory, or mental capabilities, or lack of experience and knowledge.**
5. **Children should be supervised to ensure that they do not play with the appliance.**
6. **Do not spray flammable and/or toxic liquids. This may cause an explosion, intoxication, or damage to the machine.**
7. **Do not direct the jet against yourself or others in order to clean clothes or foot-wear.**
8. **High pressure hoses, fittings and couplings are important for the safety of the machine. Use only hoses, fittings and couplings recommended by the manufacturer.**
9. **Follow the instructions when changing accessories.**
10. **Keep handles dry, clean, and free of oil or grease.**
11. **Stay alert – watch what you are doing.**
12. **Do not operate the product when fatigued or under the influence of alcohol or drugs.**
13. **Do not run the high pressure washer without water for longer than one minute. It will damage the motor, resulting in malfunction.**
14. **Always turn off the power and shut off the water mains when leaving the high pressure washer unattended.**
15. **Be wary of the kickback. The trigger gun recoils when the high pressure jet is ejected from the nozzle. Hold the trigger gun firmly to prevent accidental injuries.**
16. **Check for damaged or worn parts before use. Also make sure that the hose is properly connected and there is no leakage during operation. Operating the machine with functional defects may cause an accident.**
17. **This machine has been designed for use with the cleaning agent supplied or recommended by the manufacturer. The use of other cleaning agents or chemicals may adversely affect the safety of the machine.**
18. **Do not pull the hose to move the high pressure washer body. This will damage the hose and connecting parts and result in a short circuit or functional defects.**
19. **Do not put heavy objects on the hose or let vehicles drive over it.**
20. **Always discharge the residual pressure in the trigger gun before disconnecting the hose.**
21. **When connecting the hose to the water mains, observe the instructions of your local waterworks department or company.**
22. **If the high pressure washer is dropped or hits against an hard object, be sure to check for damage and crack.** Using the high pressure washer damaged may generate smoke, fire, or cause electric shock, which result in personal injury.
23. **During use of high pressure cleaners, aerosols may be formed. Inhalation of aerosols can be hazardous to health.**
24. **Depending on the application, shielded nozzles can be used for high pressure cleaning, which will reduce the emission of hydrous aerosols dramatically. However, not all applications allow the use of such a device. If shielded nozzles are not applicable for the protection against aerosols, a respiratory mask of class FFP 2 or equivalent may be needed, depending on the cleaning environment.**
25. **The employer shall perform a risk assessment in order to specify the necessary protective measures regarding aerosols, depending on the surface to be cleaned and its environment. Respiratory masks of class FFP 2, an equivalent or higher are suitable for the protection against hydrous aerosols.**

26. **Prevent unintentional starting. Ensure the switch is in the off-position before connecting to battery pack, picking up or carrying the appliance.** Carrying the appliance with your finger on the switch or energizing appliance that have the switch on invites accidents.
27. **Disconnect the battery pack from the appliance before making any adjustments, changing accessories, or storing appliance.** Such preventive safety measures reduce the risk of starting the appliance accidentally.
28. **Do not modify or attempt to repair the appliance or the battery pack except as indicated in the instructions for use and care.**
29. **WARNING – Risk of Injection or Injury– Do Not Direct Discharge Stream At Persons.**

Battery tool use and care

1. **Recharge only with the charger specified by the manufacturer.** A charger that is suitable for one type of battery pack may create a risk of fire when used with another battery pack.
2. **Use power tools only with specifically designated battery packs.** Use of any other battery packs may create a risk of injury and fire.
3. **When battery pack is not in use, keep it away from other metal objects, like paper clips, coins, keys, nails, screws or other small metal objects, that can make a connection from one terminal to another.** Shorting the battery terminals together may cause burns or a fire.
4. **Under abusive conditions, liquid may be ejected from the battery; avoid contact. If contact accidentally occurs, flush with water. If liquid contacts eyes, additionally seek medical help.** Liquid ejected from the battery may cause irritation or burns.
5. **Do not use a battery pack or tool that is damaged or modified.** Damaged or modified batteries may exhibit unpredictable behaviour resulting in fire, explosion or risk of injury.
6. **Do not expose a battery pack or tool to fire or excessive temperature.** Exposure to fire or temperature above 130 °C may cause explosion.
7. **Follow all charging instructions and do not charge the battery pack or tool outside the temperature range specified in the instructions.** Charging improperly or at temperatures outside the specified range may damage the battery and increase the risk of fire.

Service

1. **Follow the maintenance instructions specified in the manual.**
2. **To ensure machine safety, use only original spare parts from the manufacturer or approved by the manufacturer.**
3. **Have your high pressure washer serviced by a qualified repair person using only identical replacement parts. This will ensure that the safety of the high pressure washer is maintained.**
4. **In case of breakdown or malfunction of the high pressure washer, immediately switch it off and remove the battery cartridge(s). Contact your local dealer or service center.**

Additional safety warnings

1. **Comply with the requirements of the local water supply company.**
2. **Do not use the tool when there is a risk of lightning.**
3. **When you use the tool on muddy ground, wet slope, or slippery place, pay attention to your footing.**
4. **Avoid working in poor environment where increased user fatigue is expected.**
5. **Do not replace the battery in the rain.**
6. **Do not submerge the tool into a puddle.**
7. **Do not leave the tool unattended outdoors in the rain.**
8. **When wet leaves or dirt adhere to the suction mouth (ventilation window) due to rain, remove them.**
9. **Do not wash the tool with high pressure water.**
10. **When washing the tool, do not let water enter the electrical mechanism such as battery, motor, and terminals.**
11. **When storing the tool, avoid direct sunlight and rain, and store it in a place where it does not get hot or humid.**
12. **Perform inspection or maintenance in a place where rain can be avoided.**
13. **After using the tool, remove the adhered dirt and dry the tool completely before storing.** Depending on the season or the area, there is a risk of malfunction due to freezing.
14. **Do not wet the terminal of battery with liquid such as water, or submerge the battery. Do not leave the battery in the rain, nor charge, use, or store the battery in a damp or wet place.** If the terminal gets wet or liquid enters inside of battery, the battery may be short circuited and there is a risk of overheat, fire, or explosion.
15. **After removing the battery from the tool or charger, be sure to attach the battery cover to the battery and store it in a dry place.**
16. **Do not replace the battery with wet hands.**

Additional safety warnings

1. **Comply with the requirements of the local water supply company.**
2. **Do not use a corded power supply such as battery adapter or portable power pack with this appliance.** The cable of such power supply may hinder the operation and result in personal injury.

SAVE THESE INSTRUCTIONS.

⚠*WARNING:* DO NOT let comfort or familiarity with product (gained from repeated use) replace strict adherence to safety rules for the subject product.

MISUSE or failure to follow the safety rules stated in this instruction manual may cause serious personal injury.

Important safety instructions for battery cartridge

1. **Before using battery cartridge, read all instructions and cautionary markings on (1) battery charger, (2) battery, and (3) product using battery.**
2. **Do not disassemble or tamper with the battery cartridge.** It may result in a fire, excessive heat, or explosion.
3. **If operating time has become excessively shorter, stop operating immediately. It may result in a risk of overheating, possible burns and even an explosion.**
4. **If electrolyte gets into your eyes, rinse them out with clear water and seek medical attention right away. It may result in loss of your eyesight.**
5. **Do not short the battery cartridge:**
   (1) **Do not touch the terminals with any conductive material.**
   (2) **Avoid storing battery cartridge in a container with other metal objects such as nails, coins, etc.**
   (3) **Do not expose battery cartridge to water or rain.**
   A battery short can cause a large current flow, overheating, possible burns and even a breakdown.
6. **Do not store and use the tool and battery cartridge in locations where the temperature may reach or exceed 50 °C (122 °F).**
7. **Do not incinerate the battery cartridge even if it is severely damaged or is completely worn out. The battery cartridge can explode in a fire.**
8. **Do not nail, cut, crush, throw, drop the battery cartridge, or hit against a hard object to the battery cartridge.** Such conduct may result in a fire, excessive heat, or explosion.
9. **Do not use a damaged battery.**
10. **The contained lithium-ion batteries are subject to the Dangerous Goods Legislation requirements.**
    For commercial transports e.g. by third parties, forwarding agents, special requirement on packaging and labeling must be observed.
    For preparation of the item being shipped, consulting an expert for hazardous material is required.
    Please also observe possibly more detailed national regulations.
    Tape or mask off open contacts and pack up the battery in such a manner that it cannot move around in the packaging.
11. **When disposing the battery cartridge, remove it from the tool and dispose of it in a safe place. Follow your local regulations relating to disposal of battery.**
12. **Use the batteries only with the products specified by Makita.** Installing the batteries to non-compliant products may result in a fire, excessive heat, explosion, or leak of electrolyte.
13. **If the tool is not used for a long period of time, the battery must be removed from the tool.**
14. **During and after use, the battery cartridge may take on heat which can cause burns or low temperature burns. Pay attention to the handling of hot battery cartridges.**
15. **Do not touch the terminal of the tool immediately after use as it may get hot enough to cause burns.**
16. **Do not allow chips, dust, or soil stuck into the terminals, holes, and grooves of the battery cartridge.** It may cause heating, catching fire, burst and malfunction of the tool or battery cartridge, resulting in burns or personal injury.
17. **Unless the tool supports the use near high-voltage electrical power lines, do not use the battery cartridge near high-voltage electrical power lines.** It may result in a malfunction or breakdown of the tool or battery cartridge.
18. **Keep the battery away from children.**

SAVE THESE INSTRUCTIONS.

⚠***CAUTION:*** **Only use genuine Makita batteries.** Use of non-genuine Makita batteries, or batteries that have been altered, may result in the battery bursting causing fires, personal injury and damage. It will also void the Makita warranty for the Makita tool and charger.

Tips for maintaining maximum battery life

1. **Charge the battery cartridge before completely discharged. Always stop tool operation and charge the battery cartridge when you notice less tool power.**
2. **Never recharge a fully charged battery cartridge. Overcharging shortens the battery service life.**
3. **Charge the battery cartridge with room temperature at 10 °C - 40 °C (50 °F - 104 °F). Let a hot battery cartridge cool down before charging it.**
4. **When not using the battery cartridge, remove it from the tool or the charger.**
5. **Charge the battery cartridge if you do not use it for a long period (more than six months).**

FUNCTIONAL DESCRIPTION

⚠*CAUTION:* Always be sure that the tool is switched off and the battery cartridge is removed before adjusting or checking function on the tool.

Installing or removing battery cartridge

⚠*CAUTION:* Always switch off the tool before installing or removing of the battery cartridge.

⚠*CAUTION:* Hold the tool and the battery cartridge firmly when installing or removing battery cartridge. Failure to hold the tool and the battery cartridge firmly may cause them to slip off your hands and result in damage to the tool and battery cartridge and a personal injury.

To install the battery cartridge, open the cover while pushing the lock lever. Align the tongue on the battery cartridge with the groove in the housing and slip it into place. Insert it all the way until it locks in place with a little click. If you can see the red indicator on the upper side of the button, it is not locked completely.
After installing or removing the battery cartridges, be sure to close the cover.
► **Fig.1: 1.** Cover **2.** Lock lever

To remove the battery cartridges, lift the battery cartridge while pushing the button on the front of the cartridge.
► **Fig.2: 1.** Red indicator **2.** Button **3.** Battery cartridge

⚠*CAUTION:* Always install the battery cartridge fully until the red indicator cannot be seen. If not, it may accidentally fall out of the tool, causing injury to you or someone around you.

⚠*CAUTION:* Do not install the battery cartridge forcibly. If the cartridge does not slide in easily, it is not being inserted correctly.

⚠*CAUTION:* Be sure to lock the cover before operating.

Tool / battery protection system

The tool is equipped with a tool/battery protection system. This system automatically cuts off power to the motor to extend tool and battery life. The tool will automatically stop during operation if the tool or battery is placed under one of the following conditions:

Overload protection

When the battery is operated in a manner that causes it to draw an abnormally high current, the tool automatically stops without any indication. In this situation, turn the tool off and stop the application that caused the tool to become overloaded. Then turn the tool on to restart.

Overheat protection

When the tool is overheated, the tool stops automatically and the battery indicator blinks. In this situation, let the tool cool down before turning the tool on again.

On	Blinking
	

Overdischarge protection

When the battery capacity is not enough, the tool stops automatically. In this case, remove the battery from the tool and charge the battery.

Indicating the remaining battery capacity

Only for battery cartridges with the indicator
► **Fig.3: 1.** Indicator lamps **2.** Check button

Press the check button on the battery cartridge to indicate the remaining battery capacity. The indicator lamps light up for a few seconds.

Indicator lamps			Remaining capacity
Lighted	Off	Blinking	
■ ■ ■ ■			75% to 100%
■ ■ ■ □			50% to 75%
■ ■ □ □			25% to 50%
■ □ □ □			0% to 25%
◪ □ □ □			Charge the battery.
■ ■ □ □ ↑↓ □ □ ■ ■			The battery may have malfunctioned.

NOTE: Depending on the conditions of use and the ambient temperature, the indication may differ slightly from the actual capacity.

NOTE: The first (far left) indicator lamp will blink when the battery protection system works.

Indicating the remaining battery capacity

***NOTICE:* The battery indicator does not light when the power switch is in OFF position. To check the remaining battery capacity, turn the power switch to high or low pressure mode.**

Press the check button to indicate the remaining battery capacities. The battery indicators correspond to each battery.
► **Fig.4: 1.** Battery indicator **2.** Check button

Battery indicator status			Remaining battery capacity
On	Off	Blinking	
			50% to 100%
			20% to 50%
			0% to 20%
			Charge the battery

Power switch

NOTICE: **Do not turn the power switch forcibly.** This may cause the switch to malfunction.

Turn the power switch clockwise or counterclockwise depending on the pressure level. Turn the power switch clockwise for high pressure mode (2), counterclockwise for low pressure mode (1). To turn off the machine, turn the power switch back to the OFF position (0).

► **Fig.5:** **1.** Low pressure mode (1) **2.** High pressure mode (2) **3.** OFF position (0)

NOTE: The battery indicators will light up for a few seconds when turning the power switch to high or low pressure mode.

Nozzle functions

NOTE: The standard nozzles vary depending on the country. Also refer to the OPTIONAL ACCESSORIES section for other nozzles.

Spray lance

Country specific

► **Fig.6**

Jet width can be adjusted from 0° to 25° by rotating the front end of the nozzle.

⚠***CAUTION:*** **When adjusting the jet width, do not rotate the nozzle while pulling it toward the trigger gun.** The nozzle may come off from the trigger gun and cause a personal injury.

Dirt blaster

Country specific

► **Fig.7**

A spiral jet is ejected. Suitable for removing stubborn dirt.

NOTICE: **Do not use the dirt blaster to clean fragile surfaces such as windows or car bodies.**

Trigger operations

Pull the trigger to eject a water jet. The jet continues as long as the trigger is squeezed.

The trigger can be locked for safe handling of the trigger gun. To lock the trigger, pull out the stopper and hook it to the groove on the grip.

► **Fig.8:** **1.** Trigger **2.** Stopper **3.** Groove

NOTICE: **To avoid mechanical error in the pressure switch, always leave a two-second interval between trigger operations.**

Safety valve

This appliance is equipped with a safety valve that prevents undue overpressure. When the trigger is released, the valve opens and the water recirculates through the pump inlet.

⚠***CAUTION:*** **Do not tamper with or adjust the safety valve setting.**

ASSEMBLY

⚠***CAUTION:*** **Always be sure that the tool is switched off and the battery cartridge is removed before carrying out any work on the tool.**

Connecting the high-pressure hose

Connect the high-pressure hose to the outlet (with the gun marking). Turn the nut on the high-pressure hose clockwise while screwing it onto the screw thread of the outlet.

► **Fig.9:** **1.** Outlet **2.** Nut

⚠***CAUTION:*** **Make sure that the high-pressure hose is securely connected.** A loose connection may blow the high-pressure hose off, resulting in a personal injury.

Attaching the trigger gun

Connect the high-pressure hose to the inlet on the trigger gun. Turn the nut on the high-pressure hose clockwise while screwing it onto the screw thread on the inlet.

► **Fig.10:** **1.** Inlet **2.** Nut

⚠***CAUTION:*** **Make sure that the high-pressure hose is securely connected.** A loose connection may blow the high-pressure hose off, resulting in a personal injury.

Connecting to a faucet

⚠***CAUTION:*** **Always use a pressure-resistant water hose with ø 13 mm or larger diameter and connect to the faucet using a proper fittings.** Otherwise, the water hose and/or the fitting may break and cause personal injury.

NOTICE: **Use a pressure-resistant water hose as short as possible.** The amount of intake water should be higher than the max feed volume of the pump.

NOTICE: **If you connect to the mains for drinking water, use a backflow preventer valve which meets the regulations in your region.**

NOTE: The hose assembly ships with coupling sleeves attached to both ends. Therefore, when connecting to a faucet without a coupling sleeve, remove the coupling sleeve at one end.

► **Fig.11:** **1.** Nut of the coupling sleeve **2.** Coupling sleeve

1. Connect the hose assembly to the faucet. Apply a suitable fitting such as hose band or water tap joint to secure the hose end with the faucet.

► **Fig.12:** **1.** Hose band **2.** Coupling sleeve **3.** Hose assembly

NOTE: The fitting depends on the shape of the faucet to which you connect. Prepare a suitable commercially-bought fitting.

2. Attach the water hose connector to the inlet (with the faucet marking) and then insert the coupling sleeve.

► **Fig.13:** **1.** Coupling sleeve **2.** Water hose connector **3.** Inlet on the high pressure washer

Connecting/disconnecting the nozzle

⚠***CAUTION:*** **Always lock the trigger of the trigger gun when connecting/disconnecting the nozzle.**

Insert the end of the nozzle into the slot on the trigger gun and turn it in the direction of the arrow as shown in the figure. To disconnect the nozzle, turn the nozzle in the reverse direction while pressing it toward the trigger gun.

► **Fig.14:** **1.** Trigger gun **2.** Slot **3.** End of the nozzle

Connecting the foam nozzle

Optional accessory

⚠***CAUTION:*** **Always lock the trigger of the trigger gun when connecting/disconnecting the nozzle.**

Prepare detergent before using the foam nozzle.

1. Remove the nozzle from the tank by rotating the nozzle counterclockwise. Attach the nozzle to the trigger gun.

► **Fig.15:** **1.** Nozzle **2.** Trigger gun

2. Pour the detergent into the tank and install it to the nozzle.

► **Fig.16:** **1.** Tank

NOTICE: **Always use neutral detergent.** Acidic or alkaline detergent may damage the tank or nozzle.

Placing plastic carrying case onto the container

Optional accessory

You can place Makita plastic carrying case on the top of the container. Put the plastic carrying case onto the container so that it is secured with the mounts on the lid of the container.

► **Fig.17:** **1.** Plastic carrying case **2.** Mount

Placing the container onto the trolley

Optional accessory

When carrying the container with Makita trolley, place the container in position. Be sure that the bottom of the container fits into the platform of the trolley.

► **Fig.18:** **1.** Bottom surface of the container **2.** Platform of the trolley

⚠***CAUTION:*** **When using the trolley, do not carry the container filled with water.** Doing so may lose the balance and result in personal injury or cause deformation of the container which leads to water leakage.

OPERATION

⚠***WARNING:*** **Do not touch the water jet or direct it toward yourself or others.** The water jet is dangerous and can hurt you or others.

⚠***WARNING:*** **When shooting the water jet, never hold the object that you are cleaning or place your hands and feet near the water jet.**

⚠***CAUTION:*** **Stay alert to the rebound of the water jet and blown objects. Do not bring the nozzle to the object closer to 30 cm .**

⚠***CAUTION:*** **Do not run the high pressure washer without water for longer than 1 minute.**

⚠***CAUTION:*** **Do not operate the high pressure washer for a extended period of time.** This may cause overheating or fire. Also, long-term use may cause vibration disorder.

⚠***CAUTION:*** **Be aware of the direction of the wind.** If the detergent gets into your eyes or mouth, rinse with fresh water immediately and seek medical attention if necessary.

NOTICE: **Avoid using the high pressure washer for longer than 1 hour. After using it for 1 hour, leave a same length of intermission.**

NOTICE: **To protect the mechanism of the high pressure washer, do not use water hotter than 40°C.**

1. Connect one end of the high-pressure hose to the trigger gun and the other end to the high pressure washer.

2. Connect the high pressure washer and the faucet using a water hose. After that, open the faucet.
► **Fig.19**

3. Open the cover and install the battery cartridges into the high pressure washer and then lock the cover.
► **Fig.20:** **1.** Battery cartridge **2.** Cover

4. Turn the power switch to your desired mode.
► **Fig.21:** **1.** Low pressure mode (1) **2.** High pressure mode (2) **3.** OFF position (0)

5. To eject a water jet, unlock the stopper and squeeze the trigger. The jet continues as long as the trigger is squeezed.
► **Fig.22:** **1.** Stopper

***CAUTION:* Hold the trigger gun firmly.** The trigger gun recoils when you pull the trigger.

***CAUTION:* Always hold the trigger gun by the grip and barrel when ejecting water jet.**

***NOTICE:* Be careful not to pull the trigger gun forcibly during operation.** It may cause the high pressure washer to fall over.

***NOTICE:* When suspending the operation for a long time, switch off the high pressure washer and squeeze the trigger to discharge the remaining water fully.**
If the high pressure washer is left for a long time while maintaining high pressure, it may not restart. In this situation, switch off the high pressure washer, supply water from a faucet to the inlet and squeeze the trigger with keeping the water supply for a while. And then, switch on the high pressure washer.

When you suspend the operation, you can temporarily place the trigger gun as shown in the figure.
► **Fig.23**

After use

***CAUTION:* After operating the high pressure washer, always perform the procedure described in this manual.** Residual pressure in the trigger gun or high pressure washer can cause personal injury or damage to the pump inside.

1. Switch off the high pressure washer.

2. Close the faucet and disconnect the water hose from the high pressure washer.
► **Fig.24**

3. Switch on the high pressure washer again.

4. Squeeze the trigger until the remaining water in the high pressure washer is discharged.
► **Fig.25**

***NOTICE:* Do not run the motor for longer than 1 minute.**

5. Switch off the high pressure washer and remove the battery cartridges.
► **Fig.26:** **1.** Power switch **2.** Battery cartridge

6. Disconnect the high-pressure hose from the trigger gun and the high pressure washer.
► **Fig.27:** **1.** Trigger gun **2.** High-pressure hose **3.** High-pressure washer

***NOTICE:* To prevent the high-pressure hose from being damaged, remove the remaining water in the hose before storing.**

Supplying water from a tank/reservoir

You can supply water from a tank or reservoir instead of a faucet. Connect the hose assembly and strainer assembly to the water hose connector.
► **Fig.28:** **1.** Tank/reservoir **2.** Strainer assembly **3.** Hose assembly **4.** Water hose connector

***CAUTION:* When attaching the sleeve to the filter case, be careful not to hurt your hand by the hose band.**

***NOTICE:* Always use Makita's hose assembly and strainer assembly.**

***NOTICE:* Always keep 1 m (3.28 ft) or less in height between the inlet of the high pressure washer and the water surface.** Otherwise, the high pressure washer will be unable to take the water up into the pump.

To introduce water into the hose, remove the nozzle from the trigger gun and switch on the high pressure washer while the trigger is squeezed. Once water is ejected stably from the trigger gun, release the trigger and attach the nozzle for your purpose.
► **Fig.29:** **1.** Trigger gun

NOTE: When water is not ejected, detach the hose assembly and strainer assembly and soak it in water. Then reconnect it to the high-pressure washer.

► **Fig.30:** **1.** Hose assembly and strainer assembly

When using the container as a water tank

You can use the container supplied with the high pressure washer (country specific) as a water tank.

1. Connect the coupling sleeve of hose assembly to the water hose connector.
► **Fig.31:** **1.** Coupling sleeve **2.** Water hose connector **3.** Inlet of the high pressure washer

2. Connect the coupling sleeve of the hose assembly and the filter case of the strainer assembly.
► **Fig.32:** **1.** Strainer assembly **2.** Hose assembly

3. Empty the container and feed water in it.
► **Fig.33:** **1.** Full water level line

***NOTICE:* Do not feed water above the full water level line.**

***NOTICE:* The lid of the container is not a tight seal type. Be careful not to spill the water in the container when carrying.**

4. Remove the cap on the feed-water inlet and pass the strainer assembly through the inlet as illustrated.
► **Fig.34:** **1.** Cap **2.** Cap holder **3.** Feed-water inlet **4.** Strainer assembly

NOTE: The cap on the feed-water inlet can be rest on the cap holder.

5. Put the high pressure washer onto the container so that it is secured with the mounts on the lid of the container.
► **Fig.35: 1.** High pressure washer **2.** Lid **3.** Air bleeding hole

NOTE: If water suction does not work, it takes a long time, or the water pressure is not enough, check the following:

- Loosening of the hose assembly, strainer assembly, and water hose connector.
- Coupling sleeves of the hose assembly are firmly attached onto the water hose connector and filter case of the strainer assembly.

Tighten if they are loose.

Hose assembly
► **Fig.36: 1.** Coupling sleeve

Strainer assembly
► **Fig.37: 1.** Hose band **2.** Filter case

Water hose connector
► **Fig.38: 1.** Water hose connector

***NOTICE:* Pay attention to the handling of the container when carrying.** Carrying the container with high pressure washer and accessories or water inside may cause accident or personal injury due to its own weight.

***NOTICE:* When carrying the container, do not shake, turnover, or lean it excessively.** Doing so may cause;

— the water inside spilled out;
— the high pressure washer on the lid dropped off from the container or;
— the rotation of the container's wheels hindered.

***NOTICE:* When carrying the container by the handle, water may spill out if there is plenty of water inside.**

***NOTICE:* Water may come out from the air bleeding hole if the water inside reaches to the air bleeding hole by tilting the container.**

***NOTICE:* Do not step on the container.** The lid may be broken.

***NOTICE:* Do not leave the container filled with water for a long time.** Doing so may cause the container damaged and result in water leakage.

After use, follow the procedure below:

1. Remove the cap on the drain outlet and discharge water.
► **Fig.39: 1.** Drain outlet

2. Wipe off the moisture inside of the container using a cloth and then dry the container completely.

***NOTICE:* Do not store the high pressure washer and the accessories while the inside of the container is wet.** Remaining moisture may cause malfunction and rust.

MAINTENANCE & STORAGE

***CAUTION:* Always be sure that the tool is switched off and battery cartridge is removed before attempting to perform inspection or maintenance.**

***NOTICE:* Never use gasoline, benzine, thinner, alcohol or the like. Discoloration, deformation or cracks may result.**

To maintain product SAFETY and RELIABILITY, repairs, any other maintenance or adjustment should be performed by Makita Authorized or Factory Service Centers, always using Makita replacement parts.

Cleaning the nozzle

Use the cleaner pin to remove dirt from or unclog the nozzle.
► **Fig.40: 1.** Cleaner pin

NOTE: To maintain the optimal performance, clean the nozzle periodically.

***NOTICE:* Do not remove dirt or debris forcibly.** This may result in personal injury or damage to the ejection hole causing deviated jet angles or poor performance.

Cleaning the filter

Detach the water hose connector and remove dirt and debris from the inside of the filter.
► **Fig.41: 1.** Water hose connector **2.** Filter **3.** Sealing ring

When using the strainer assembly, take the filter out of the filter case and remove dirt and debris.
► **Fig.42: 1.** Filter **2.** Filter case

NOTE: To maintain the optimal performance, clean the filter periodically.

Storage

***CAUTION:* Always store in an indoor location where the temperature does not go below freezing.** If the high pressure washer freezes and malfunctions, contact your local service center for repairs.

Store the accessories in the side pocket of the high pressure washer.

Storage example
► **Fig.43: 1.** High-pressure hose **2.** Nozzle **3.** Trigger gun

If your model is supplied with the container, store the high pressure washer and accessories in it.

Storage example
► **Fig.44: 1.** High pressure washer **2.** Nozzle **3.** Trigger gun **4.** Washing brush **5.** Foam nozzle **6.** Charger **7.** Hose assembly **8.** Strainer assembly

NOTE: Some accessories shown in the illustration are supplied as optional accessories in some countries.

TROUBLESHOOTING

Before asking for repairs, conduct your own inspection first. If you find a problem that is not explained in the manual, do not attempt to dismantle the tool. Instead, ask Makita Authorized Service Centers, always using Makita replacement parts for repairs.

State of abnormality	Probable cause (malfunction)	Remedy
The washer does not start.	No electricity	Install charged battery cartridges.
	The switch is not turned on.	Turn on the switch.
	Residual pressure in the pump	Pull the trigger.
	Damaged battery or electric circuit	Contact an authorized service center for repairs.
	The high pressure washer has been left for long time while maintaining high pressure.	Switch off the high pressure washer, supply water from a faucet to the inlet and squeeze the trigger with keeping the water supply for a while. And then, switch on the high pressure washer.
No water jet / weak water jet	No water supply	Make sure that the faucet is open. If using the hose assembly and strainer assembly, introduce water into the hose.
	Poor water supply	Turn on the faucet.
	Poor water hose connection	Check the connection between the high pressure washer and the water faucet.
	Clogged hose, filter, or nozzle	Unclog the hose, filter, or nozzle.
	Air is blocking the flow of water.	Turn off the switch and then turn it on again while squeezing the trigger.
	Damaged or worn nozzle	Replace the nozzle.
	Pump or valve malfunction	Contact an authorized service center for repairs.
	Insufficient connection of hoses (when using the strainer assembly)	Tighten the coupling sleeve if it is loose. Insert the coupling sleeve securely.
Unstable water jet	Clogged nozzle	Unclog on the ejection hole of the nozzle using the cleaner pin.
	Poor water suction	Check the water hose starting from the faucet for any leakage or clogs. Turn on the faucet.
	The water is too hot.	Supply cooler water.
	Valve malfunction	Contact an authorized service center for repairs.
Abnormal sound	The water is too hot.	Supply cooler water.
	Air is stuck in the pump.	Contact an authorized service center for repairs.
Water leakage	Poor connection	Check the connection between the high pressure washer and trigger gun and as well as the water faucet.
	Worn out sealings	Contact an authorized service center for repairs.

OPTIONAL ACCESSORIES

⚠***CAUTION:*** **These accessories or attachments are recommended for use with your Makita tool specified in this manual.** The use of any other accessories or attachments might present a risk of injury to persons. Only use accessory or attachment for its stated purpose.

If you need any assistance for more details regarding these accessories, ask your local Makita Service Center.

NOTE: Some items in the list may be included in the tool package as standard accessories. They may differ from country to country.

Vario-Power spray lance

► **Fig.45**

Jet pressure can be adjusted by rotating the nozzle.

⚠***CAUTION:*** **When adjusting the jet pressure, do not rotate the nozzle while pulling it toward the trigger gun.** The nozzle may come off from the trigger gun and cause a personal injury.

Foam nozzle

Country specific

► **Fig.46**

Detergent can be sprayed as foam.

Washing brush (long)

► **Fig.47**

A nozzle equipped with a brush. Useful for washing out dirt while scrubbing with brush.

Rotating wash brush

► **Fig.48**

Three brushes inside rotate slowly when ejecting the jet. Suitable for cleaning light dirt on a exterior wall, car body, bath tub, etc.

Hose assembly

► **Fig.49**

A hose assembly to connect a faucet to the product, or the strainer assembly to the product.

Strainer assembly

► **Fig.50**

A strainer assembly to supply water from a tank or reservoir. Use the hose assembly to connect to the product.

Lance extension

► **Fig.51**

Pipes to extend the length of the trigger gun. Three different lengths are available by changing the number of the pipes to be used.

Under body spray lance

► **Fig.52**

An extra long spray lance with angled nozzle. Best for cleaning hard-to-reach areas such as car under body and roof gutter.

> ⚠ ***CAUTION:*** **Do not use the under body spray lance with the lance extension.**

Splash guard

► **Fig.53**

Reduces splash back when cleaning corners with the dirt blaster.

Swivel joint

► **Fig.54**

Prevents the high-pressure hose from being twisted.

Connecting joint

► **Fig.55**

A joint to connect with a nozzle from other model.

Some optional nozzles require the connecting joint (optional accessory) to attach to the trigger gun. Attach the connecting joint to the trigger gun in the same way as the nozzle.

► **Fig.56: 1.** Nozzle **2.** Connecting joint **3.** Trigger gun

> **NOTE:** The connecting joint is needed when using the nozzles included with another model, HW112 or HW121.

Pipe cleaning hose (10 m/15 m)

► **Fig.57**

For cleaning and unclogging plumbing and downpipes.

> ⚠ ***CAUTION:*** **Pay particular attention to the water jet when using the pipe cleaning hose. Highly intense water jet is ejected backward. Only trigger the water jet when the nozzle has been inserted into the pipe to be cleaned at least up to the red marking.**

Extension high-pressure hose (5 m/8 m/10 m)

► **Fig.58**

Extension hose to connect the high pressure washer body with the trigger gun.

Vario-Power Spray Nozzle and Extension

► **Fig.59: 1.** Vario-power spray nozzle **2.** Extension

Jet pressure can be adjusted by rotating the nozzle.

> ⚠ ***WARNING:*** **Install only the vario-power spray nozzle to the extension. Do not connect the other optional extensions to the original extension.** Using any attachments other than those recommended by the manufacturer may cause a risk of damage or injury to persons.

> ⚠ ***CAUTION:*** **When adjusting the jet pressure, do not rotate the nozzle while pulling it toward the trigger gun.** The nozzle may come off from the trigger gun and cause a personal injury.

ОСТОРОЖНО

- Устройствами не должны пользоваться дети. Следите за маленькими детьми, чтобы они не использовали устройство в качестве игрушки.
- Это устройство не предназначено для использования лицами (включая детей) с ограниченными физическими, сенсорными или умственными способностями, а также не имеющими надлежащего опыта и знаний.
- При эксплуатации данного устройства необходимо использовать поставляемое или рекомендованное производителем чистящее средство. Применение других чистящих средств или химикатов может негативно отразиться на безопасности устройства.
- При использовании очистителей высокого давления могут образовываться аэрозоли. Вдыхание аэрозолей может быть вредным для здоровья.
- В некоторых случаях для очистки с помощью очистителя высокого давления могут использоваться насадки со щитками, которые значительно снижают количество образующихся аэрозолей на водной основе. Однако некоторые виды работы не позволяют использовать такие приспособления. Если использовать насадки со щитками для защиты от аэрозолей нельзя, в зависимости от условий очистки может возникнуть необходимость в использовании респираторной маски класса FFP 2 или его эквивалента.
- Работодатель должен провести оценку рисков, чтобы определить необходимые меры по защите от воздействия аэрозолей в зависимости от подлежащей очистке поверхности и среды. Для защиты от воздействия аэрозолей на водной основе подходят респираторные маски класса FFP 2, аналогичного класса и более высокого класса.
- Струи воды высокого давления могут представлять опасность при ненадлежащем использовании. Запрещается направлять струю на людей, находящееся под напряжением электрооборудование и само устройство.
- Запрещается использовать устройство рядом с людьми, не облаченными в защитную одежду.
- Не направляйте струю на себя или других людей с целью очистить одежду или обувь.
- Риск взрыва – не распыляйте легковоспламеняющиеся жидкости.
- Очистителями высокого давления не должны пользоваться дети или необученный персонал.

- Шланги, фитинги и муфты высокого давления играют важную роль в обеспечении безопасности устройства. Используйте только рекомендованные производителем шланги, фитинги и муфты.
- Чтобы обеспечить безопасность устройства, необходимо использовать только оригинальные или одобренные производителем запасные части.
- Перед выполнением каких-либо работ с инструментом обязательно убедитесь, что он выключен и из него вынуты блоки аккумуляторов.
- Не используйте устройство в случае повреждения важных компонентов, например предохранительных устройств, шлангов высокого давления, пистолета.
- Оставляя устройство без присмотра, обязательно вынимайте блоки аккумуляторов.
- Cj,k.lfqnt nht,jdfybzСоблюдайте требования местной компании по водоснабжению.
- Для европейских стран:
  Согласно EN12729 (BA), прибор также может быть подключен к магистрали питьевой воды, если в шланг подачи установлен обратный клапан с устройством слива.

ТЕХНИЧЕСКИЕ ХАРАКТЕРИСТИКИ

Модель:		**DHW080**
Макс. объем подачи *1		6,3 л/мин
Расход воды *2	Высокий	5,5 л/мин
	Низкий	4,0 л/мин
Макс. допустимое давление		8,0 МПа
Рабочее давление *2	Высокий	5,5 МПа
	Низкий	3,0 МПа
Макс. давление подачи		1,0 МПа
Макс. температура подачи		40 °C
Макс. высота всасывания		1 м
Номинальное напряжение		36 В пост. тока
Размеры (Д × Ш × В)		438 мм × 218 мм × 269 мм
Масса		7,1 - 7,7 кг
Степень защиты от воды		IPX5

*1. При использовании очистной щетки.

*2. При использовании распылителя.

- Благодаря нашей постоянно действующей программе исследований и разработок указанные здесь технические характеристики могут быть изменены без предварительного уведомления.
- Технические характеристики могут различаться в зависимости от страны.
- Масса может отличаться в зависимости от дополнительного оборудования. Обратите внимание, что блок аккумулятора также считается дополнительным оборудованием. В таблице представлены комбинации с наибольшим и наименьшим весом в соответствии с процедурой EPTA 01/2014.

Подходящий блок аккумулятора и зарядное устройство

Блок аккумулятора	BL1815N / BL1820B / BL1830B / BL1840B / BL1850B / BL1860B
Зарядное устройство	DC18RC / DC18RD / DC18RE / DC18SD / DC18SE / DC18SF / DC18SH / DC18WC

- В зависимости от региона проживания некоторые блоки аккумуляторов и зарядные устройства, перечисленные выше, могут быть недоступны.

⚠***ОСТОРОЖНО:*** **Используйте только перечисленные выше блоки аккумуляторов и зарядные устройства.** Использование других блоков аккумуляторов и зарядных устройств может привести к травме и/или пожару.

⚠***ОСТОРОЖНО:*** **Не используйте с этой машиной проводной источник электропитания, например переходник зарядного устройства или портативный блок питания.** Кабель этого источника электропитания может помешать работе и стать причиной травмы.

Символы

Ниже приведены символы, которые могут использоваться для обозначения оборудования. Перед использованием убедитесь в том, что вы понимаете их значение.

	Прочитайте руководство по эксплуатации.
	Обратите особое внимание.
Ni-MH Li-ion	Только для стран ЕС В связи с наличием в оборудовании опасных компонентов отходы электрического и электронного оборудования, аккумуляторы и батареи могут оказывать негативное влияние на окружающую среду и здоровье человека. Не выбрасывайте электрические и электронные устройства или батареи вместе с бытовыми отходами! В соответствии с директивой ЕС по отходам электрического и электронного оборудования, по аккумуляторам, батареям и отходам аккумуляторов и батарей, а также в соответствии с ее адаптацией к национальному законодательству, отходы электрического оборудования, батареи и аккумуляторы следует хранить отдельно и доставлять на пункт раздельного сбора коммунальных отходов, работающий с соблюдением правил охраны окружающей среды. Это обозначено символом в виде перечеркнутого мусорного контейнера на колесах, нанесенным на оборудование.
	Не подключайте устройство к крану питьевой воды.
	Запрещается направлять струю на себя, окружающих людей, животных и находящееся под напряжением электрооборудование.
	Гарантированный уровень звуковой мощности в соответствии с Директивой ЕС по шумам вне помещений.
	Уровень звуковой мощности в соответствии с Регламентом Австралии (Новый Южный Уэльс) по контролю за шумом

Назначение

Этот инструмент предназначен для удаления сложно выводимой грязи с помощью струи воды. Этот инструмент предназначен для домашнего использования.

Шум

Типичный уровень взвешенного звукового давления (A), измеренный в соответствии с EN60335-2-79:
Уровень звукового давления (L_{pA}): 70,9 дБ (A)
Погрешность (K): 3,6 дБ (A)

Уровень шума при выполнении работ может превышать 80 дБ (A).

ПРИМЕЧАНИЕ: Заявленное значение распространения шума измерено в соответствии со стандартной методикой испытаний и может быть использовано для сравнения инструментов.

ПРИМЕЧАНИЕ: Заявленное значение распространения шума можно также использовать для предварительных оценок воздействия.

⚠***ОСТОРОЖНО:*** **Используйте средства защиты слуха.**

⚠***ОСТОРОЖНО:*** **Распространение шума во время фактического использования электроинструмента может отличаться от заявленного значения в зависимости от способа применения инструмента и в особенности от типа обрабатываемой детали.**

⚠***ОСТОРОЖНО:*** **Обязательно определите меры безопасности для защиты оператора, основанные на оценке воздействия в реальных условиях использования (с учетом всех этапов рабочего цикла, таких как выключение инструмента, работа без нагрузки и включение).**

Вибрация

Суммарное значение вибрации (сумма векторов по трем осям), определенное в соответствии с EN60335-2-79:
Распространение вибрации (a_h): 2,5 м/с^2 или менее
Погрешность (K): 1,5 м/с^2

ПРИМЕЧАНИЕ: Заявленное общее значение распространения вибрации измерено в соответствии со стандартной методикой испытаний и может быть использовано для сравнения инструментов.

ПРИМЕЧАНИЕ: Заявленное общее значение распространения вибрации можно также использовать для предварительных оценок воздействия.

⚠***ОСТОРОЖНО:*** **Распространение вибрации во время фактического использования электроинструмента может отличаться от заявленного значения в зависимости от способа применения инструмента и в особенности от типа обрабатываемой детали.**

⚠***ОСТОРОЖНО:*** **Обязательно определите меры безопасности для защиты оператора, основанные на оценке воздействия в реальных условиях использования (с учетом всех этапов рабочего цикла, таких как выключение инструмента, работа без нагрузки и включение).**

Декларация о соответствии ЕС

Только для европейских стран

Декларация о соответствии ЕС включена в руководство по эксплуатации (Приложение A).

ВАЖНЫЕ ИНСТРУКЦИИ ПО ТЕХНИКЕ БЕЗОПАСНОСТИ

⚠***ОСТОРОЖНО:*** **Ознакомьтесь со всеми инструкциями и рекомендациями по технике безопасности.** Невыполнение инструкций и рекомендаций может привести к поражению электротоком, пожару и/или тяжелым травмам.

Сохраните брошюру с инструкциями и рекомендациями для дальнейшего использования.

ОСТОРОЖНО! При использовании этого устройства необходимо неукоснительно соблюдать основные меры предосторожности, в том числе:
Безопасность в месте выполнения работ

1. **Не допускайте посторонних лиц в зону проведения работ.**
2. **Не старайтесь дотянуться до чего-либо и не вставайте на неустойчивые опоры. Всегда сохраняйте устойчивое положение и равновесие.**
3. **Корпус водоструйного аппарата высокого давления требуется размещать на ровной и устойчивой поверхности. Не используйте устройство на участках, где отработанная вода может растекаться или скапливаться.**
4. **Перед выполнением работ с помощью устройства необходимо проводить осмотр подлежащих очистке предметов и пространства вокруг них. Струи высокого давления могут повредить краску или другие типы покрытия, включая содержащие токсичные химикаты. При необходимости примите меры предосторожности.**
5. **Соблюдайте осторожность, чтобы не споткнуться о шланг водоструйного аппарата высокого давления. При эксплуатации устройства необходимо принимать во внимание конфигурацию шланга.**
6. **Во время работы водоструйного аппарата высокого давления из его нижней части будет вытекать небольшое количество воды. Не размещайте водоструйный аппарат высокого давления на участках, которые вы хотите защитить от намокания.**

Личная безопасность

1. **Для защиты от струй и отбрасываемых ими предметов операторы должны надевать отвечающую соответствующим требованиям одежду, например, защитную обувь, защитные каски со смотровыми щитками, средства защиты органов слуха и т. п.**
2. **Не используйте водоструйный аппарат высокого давления рядом с людьми, не облаченными в защитную одежду.**
3. **Для снижения риска нанесения травмы необходимо соблюдать особую осторожность при эксплуатации устройства рядом с детьми.**
4. **При подключении к системе снабжения питьевой водой необходимо обеспечить защиту системы от обратного тока воды.**
5. **Вода, прошедшая через обратный клапан не пригодна для питья.**

Электробезопасность

1. **Запрещается прикасаться к блокам аккумуляторов мокрыми руками.**
2. **Не используйте устройство в случае повреждения важных компонентов, например предохранительных устройств, шлангов высокого давления или пистолета.**

Эксплуатация и обслуживание электроинструмента

1. **Прочитайте все инструкции перед эксплуатацией устройства.**
2. **Ознакомьтесь со способами быстрой остановки водоструйного аппарата высокого давления или сброса давления. Внимательно изучите органы управления.**
3. **Струи высокого давления могут представлять опасность при ненадлежащем использовании. Запрещается направлять струю на людей, находящееся под напряжением электрооборудование и само устройство.**
4. **Это устройство не предназначено для использования лицами (включая детей) с ограниченными физическими, сенсорными или умственными способностями, а также не имеющими надлежащего опыта и знаний.**
5. **Следите за маленькими детьми, чтобы они не использовали устройство в качестве игрушки.**

6. **Не распыляйте легковоспламеняющиеся и/или токсичные жидкости. Невыполнение этого требования может привести к взрыву, а также стать причиной отравления персонала или повреждения устройства.**
7. **Не направляйте струю на себя или других людей с целью очистить одежду или обувь.**
8. **Шланги, фитинги и муфты высокого давления играют важную роль в обеспечении безопасности устройства. Используйте только рекомендованные производителем шланги, фитинги и муфты.**
9. **Соблюдайте инструкции при смене насадок.**
10. **Ручки инструмента всегда должны быть сухими и чистыми; на них не должно быть масла или смазки.**
11. **Будьте бдительны – следите за тем, что вы делаете.**
12. **Не используйте устройство в состоянии алкогольного или наркотического опьянения.**
13. **Не держите водоструйный аппарат высокого давления включенным дольше одной минуты, если в нем нет воды. Невыполнение этого требования станет причиной поломки двигателя, что, в свою очередь, приведет к невозможности дальнейшей эксплуатации устройства.**
14. **Обязательно отключайте подачу питания и воды, если оставляете водоструйный аппарат высокого давления без присмотра.**
15. **Не забывайте об отдаче. Пистолет обладает отдачей при выпуске струи высокого давления из насадки. Крепко удерживайте пистолет, чтобы не допустить нанесения травм по неосторожности.**
16. **Проверяйте устройство на наличие поврежденных или изношенных компонентов перед использованием. Кроме того, необходимо убедиться, что шланг подсоединен должным образом, а во время работы не возникает утечек. Использование устройства, обладающего функциональными дефектами, может привести к несчастному случаю.**
17. **При эксплуатации данного устройства необходимо использовать поставляемое или рекомендованное производителем чистящее средство. Применение других чистящих средств или химикатов может негативно отразиться на безопасности устройства.**
18. **Не тяните за шланг, чтобы передвинуть корпус водоструйного аппарата высокого давления. Невыполнение этого требования приведет к повреждению шланга и соединительных деталей, а также станет причиной короткого замыкания или появления функциональных дефектов.**
19. **Не кладите тяжелые предметы на шланг и не давайте транспортным средствам переезжать его.**
20. **Обязательно сбрасывайте остаточное давление в пистолете перед отсоединением шланга.**
21. **При подсоединении шланга к водопроводу следуйте инструкциям местной инстанции, занимающейся водоснабжением (будь то подразделение или компания).**
22. **Если водоструйный аппарат высокого давления упал или ударился о твердый предмет, убедитесь в отсутствии на нем повреждений и трещин.** Использование поврежденного водоструйного аппарата высокого давления может привести к задымлению, возгоранию или поражению током, в результате чего возможно получение травмы.
23. **При использовании очистителей высокого давления могут образовываться аэрозоли. Вдыхание аэрозолей может быть вредным для здоровья.**
24. **В некоторых случаях для очистки с помощью очистителя высокого давления могут использоваться насадки со щитками, которые значительно снижают количество образующихся аэрозолей на водной основе. Однако некоторые виды работы не позволяют использовать такие приспособления. Если использовать насадки со щитками для защиты от аэрозолей нельзя, в зависимости от условий очистки может возникнуть необходимость в использовании респираторной маски класса FFP 2 или его эквивалента.**
25. **Работодатель должен провести оценку рисков, чтобы определить необходимые меры по защите от воздействия аэрозолей в зависимости от подлежащей очистке поверхности и среды. Для защиты от воздействия аэрозолей на водной основе подходят респираторные маски класса FFP 2, аналогичного класса и более высокого класса.**
26. **Не допускайте случайного запуска. Прежде чем подключать блок аккумулятора, поднимать или переносить устройство, убедитесь в том, что переключатель находится в выключенном положении.** Если при переноске устройства палец пользователя находится на выключателе или питание подается на устройство с включенным выключателем, это может привести к несчастному случаю.
27. **Перед выполнением регулировок, сменой принадлежностей или хранением отсоединяйте блок аккумулятора от устройства.** Такие профилактические меры предосторожности снижают риск случайного включения устройства.
28. **Не пытайтесь самостоятельно ремонтировать устройство или блок аккумулятора или вносить изменения в их конструкцию; строго соблюдайте инструкции по их эксплуатации.**
29. **ОСТОРОЖНО! Риск попадания жидкости под давлением или получения травмы. Не направляйте выходящий поток на людей.**

Эксплуатация и обслуживание электроинструмента, работающего на аккумуляторах

1. **Заряжайте аккумулятор только зарядным устройством, указанным изготовителем.** Зарядное устройство, подходящее для одного типа аккумуляторов, может привести к пожару при его использовании с другим аккумуляторным блоком.

2. **Используйте электроинструмент только с указанными аккумуляторными блоками.** Использование других аккумуляторных блоков может привести к травме или пожару.
3. **Когда аккумуляторный блок не используется, храните его отдельно от металлических предметов, таких как скрепки, монеты, ключи, гвозди, шурупы или другие небольшие металлические предметы, которые могут привести к закорачиванию контактов аккумуляторного блока между собой.** Короткое замыкание между контактами аккумуляторного блока может привести к ожогам или пожару.
4. **При неправильном обращении из аккумуляторного блока может потечь жидкость. Избегайте контакта с ней. В случае контакта с кожей промойте место контакта обильным количеством воды. В случае попадания в глаза обратитесь к врачу.** Жидкость из аккумулятора может вызвать раздражение или ожоги.
5. **Не используйте поврежденные или модифицированные инструменты и аккумуляторные блоки.** Поврежденные или модифицированные аккумуляторы могут работать некорректно, что может привести к пожару, взрыву или травмированию.
6. **Не подвергайте аккумуляторный блок или инструмент воздействию огня или высокой температуры.** Воздействие огня или температуры выше 130 °C может привести к взрыву.
7. **Следуйте всем инструкциям по зарядке и не заряжайте аккумуляторный блок или инструмент при температурных условиях, выходящих за пределы диапазона, указанного в инструкции.** Зарядка ненадлежащим образом или при температурных условиях, выходящих за пределы указанного диапазона, может привести к повреждению батареи и повысить риск пожара.

Сервисное обслуживание

1. **Следуйте инструкциям по техническому обслуживанию, приведенным в данном руководстве.**
2. **Чтобы обеспечить безопасность устройства, необходимо использовать только оригинальные или одобренные производителем запасные части.**
3. **Обслуживание водоструйного аппарата высокого давления должно проводиться только квалифицированным специалистом по ремонту и только с использованием идентичных заменяемым запасных частей. Это позволит обеспечить безопасность водоструйного аппарата высокого давления.**
4. **В случае поломки или неисправности водоструйного аппарата высокого давления необходимо немедленно выключить его и вынуть блок (или блоки) аккумулятора. Обратитесь в местный дилерский или сервисный центр.**

Дополнительные предупреждения о безопасности

1. **Соблюдайте требования местной компании по водоснабжению.**
2. **Запрещается использовать инструмент, если существует риск удара молнии.**
3. **При использовании инструмента в грязи, на влажном склоне или на скользкой поверхности будьте осторожны, чтобы не поскользнуться.**
4. **Избегайте работать в сложных условиях, в которых ожидается повышенная усталость пользователя.**
5. **Запрещается заменять аккумулятор под дождем.**
6. **Не допускайте погружения инструмента в лужи.**
7. **Не оставляйте инструмент без присмотра под открытым небом в дождь.**
8. **В случае прилипания мокрых листьев или грязи ко входу для всасывания (вентиляционному отверстию) удалите их.**
9. **Запрещается мыть инструмент струей воды с высоким напором.**
10. **При мойке инструмента не допускайте попадания воды в электрические узлы, в частности на аккумулятор, двигатель и клеммы.**
11. **Не храните инструмент в помещениях с высокой влажностью или температурой, на солнце или под дождем.**
12. **Осмотр и техническое обслуживание инструмента следует выполнять в месте, защищенном от осадков.**
13. **После использования инструмента очистите его от налипшей грязи и полностью высушите, перед тем как поместить на хранение.** В зависимости от времени года и/или региона инструмент может выйти из строя из-за замерзания воды.
14. **Избегайте смачивания клемм аккумулятора жидкостью, например водой, и не допускайте погружения аккумулятора в жидкость. Запрещается оставлять аккумулятор под дождем, заряжать, использовать или хранить аккумулятор в местах с повышенной влажностью.** Мокрые клеммы или попадание жидкости внутрь аккумулятора могут привести к короткому замыканию аккумулятора, его перегреву, возгоранию или взрыву.
15. **После извлечения аккумулятора из инструмента или зарядного устройства обязательно присоедините к аккумулятору крышку отсека аккумулятора и поместите его в сухое место.**
16. **Запрещается выполнять замену аккумулятора мокрыми руками.**

Дополнительные предупреждения о безопасности

1. **Соблюдайте требования местной компании по водоснабжению.**
2. **Не используйте с этим устройством проводной источник электропитания, например переходник зарядного устройства или портативный блок питания.** Кабель этого источника электропитания может помешать работе и стать причиной травмы.

СОХРАНИТЕ ДАННЫЕ ИНСТРУКЦИИ.

⚠*ОСТОРОЖНО:* НЕ ДОПУСКАЙТЕ, чтобы удобство или опыт эксплуатации данного устройства (полученный от многократного использования) доминировали над строгим соблюдением правил техники безопасности при обращении с этим устройством.

НЕПРАВИЛЬНОЕ ИСПОЛЬЗОВАНИЕ инструмента или несоблюдение правил техники безопасности, указанных в данном руководстве, может привести к тяжелой травме.

Важные правила техники безопасности для работы с аккумуляторным блоком

1. **Перед использованием аккумуляторного блока прочитайте все инструкции и предупреждающие надписи на (1) зарядном устройстве, (2) аккумуляторном блоке и (3) инструменте, работающем от аккумуляторного блока.**
2. **Не разбирайте блок аккумулятора и не меняйте его конструкцию.** Это может привести к пожару, перегреву или взрыву.
3. **Если время работы аккумуляторного блока значительно сократилось, немедленно прекратите работу. В противном случае, может возникнуть перегрев блока, что приведет к ожогам и даже к взрыву.**
4. **В случае попадания электролита в глаза промойте их обильным количеством чистой воды и немедленно обратитесь к врачу. Это может привести к потере зрения.**
5. **Не замыкайте контакты аккумуляторного блока между собой:**
   (1) **Не прикасайтесь к контактам какими-либо токопроводящими предметами.**
   (2) **Не храните аккумуляторный блок в контейнере вместе с другими металлическими предметами, такими как гвозди, монеты и т. п.**
   (3) **Не допускайте попадания на аккумуляторный блок воды или дождя.**
   Замыкание контактов аккумуляторного блока между собой может привести к возникновению большого тока, перегреву, возможным ожогам и даже поломке блока.
6. **Не храните и не используйте инструмент и аккумуляторный блок в местах, где температура может достигать или превышать 50 °C (122 °F).**
7. **Не бросайте аккумуляторный блок в огонь, даже если он сильно поврежден или полностью вышел из строя. Аккумуляторный блок может взорваться под действием огня.**
8. **Запрещено вбивать гвозди в блок аккумулятора, резать, ломать, бросать, ронять блок аккумулятора или ударять его твердым предметом.** Это может привести к пожару, перегреву или взрыву.
9. **Не используйте поврежденный аккумуляторный блок.**
10. **Входящие в комплект литий-ионные аккумуляторы должны эксплуатироваться в соответствии с требованиями законодательства об опасных товарах.**
    При коммерческой транспортировке, например, третьей стороной или экспедитором, необходимо нанести на упаковку специальные предупреждения и маркировку.
    В процессе подготовки устройства к отправке обязательно проконсультируйтесь со специалистом по опасным материалам. Также соблюдайте местные требования и нормы. Они могут быть строже.
    Закройте или закрепите разомкнутые контакты и упакуйте аккумулятор так, чтобы он не перемещался по упаковке.
11. **Для утилизации блока аккумулятора извлеките его из инструмента и утилизируйте безопасным способом. Выполняйте требования местного законодательства по утилизации аккумуляторного блока.**
12. **Используйте аккумуляторы только с продукцией, указанной Makita.** Установка аккумуляторов на продукцию, не соответствующую требованиям, может привести к пожару, перегреву, взрыву или утечке электролита.
13. **Если инструментом не будут пользоваться в течение длительного периода времени, извлеките аккумулятор из инструмента.**
14. **Во время и после использования блок аккумулятора может нагреваться, что может стать причиной ожогов или низкотемпературных ожогов. Будьте осторожны при обращении с горячим блоком аккумулятора.**
15. **Не прикасайтесь к контактам инструмента сразу после использования, поскольку они могут быть достаточно горячими, чтобы вызвать ожоги.**
16. **Не допускайте налипания на контакты, отверстия и пазы блока аккумулятора опилок, пыли или земли.** Это может стать причиной перегрева, возгорания, взрыва или неисправности инструмента или блока аккумулятора, что может привести к ожогам или травмам.
17. **Если инструмент не рассчитан на использование вблизи высоковольтных линий электропередач, не используйте блок аккумулятора вблизи высоковольтных линий электропередач.** Это может привести к неисправности, поломке инструмента или блока аккумулятора.
18. **Храните аккумулятор в недоступном для детей месте.**

СОХРАНИТЕ ДАННЫЕ ИНСТРУКЦИИ.

⚠*ВНИМАНИЕ:* Используйте только фирменные аккумуляторные батареи Makita. Использование аккумуляторных батарей, не произведенных Makita, или батарей, которые были подвергнуты модификациям, может привести к взрыву аккумулятора, пожару, травмам и повреждению имущества. Это также автоматически аннулирует гарантию Makita на инструмент и зарядное устройство Makita.

Советы по обеспечению максимального срока службы аккумулятора

1. **Заряжайте блок аккумуляторов перед его полной разрядкой. Обязательно прекратите работу с инструментом и зарядите блок аккумуляторов, если вы заметили снижение мощности инструмента.**
2. **Никогда не подзаряжайте полностью заряженный блок аккумуляторов. Перезарядка сокращает срок службы аккумулятора.**
3. **Заряжайте блок аккумуляторов при комнатной температуре в 10 - 40 °C (50 - 104 °F). Перед зарядкой горячего блока аккумуляторов дайте ему остыть.**
4. **Если блок аккумулятора не используется, извлеките его из инструмента или зарядного устройства.**
5. **Зарядите ионно-литиевый аккумуляторный блок, если вы не будете пользоваться инструментом длительное время (более шести месяцев).**

ОПИСАНИЕ РАБОТЫ

⚠*ВНИМАНИЕ:* Перед регулировкой или проверкой функций инструмента обязательно убедитесь, что он выключен и его аккумуляторный блок снят.

Установка или снятие блока аккумуляторов

⚠*ВНИМАНИЕ:* Обязательно выключайте инструмент перед установкой и извлечением аккумуляторного блока.

⚠*ВНИМАНИЕ:* При установке и извлечении аккумуляторного блока крепко удерживайте инструмент и аккумуляторный блок. Если не соблюдать это требование, они могут выскользнуть из рук, что приведет к повреждению инструмента, аккумуляторного блока и травмированию оператора.

Для установки блока аккумулятора откройте крышку, удерживая нажатым стопорный рычаг. Совместите выступ блока аккумулятора с пазом в корпусе и задвиньте его на место. Устанавливайте блок до упора так, чтобы он зафиксировался на месте с легким щелчком. Если вы можете видеть красный индикатор на верхней части клавиши, блок аккумулятора не полностью зафиксирован на месте.
После установки или извлечения блоков аккумуляторов не забудьте закрыть крышку.
► **Рис.1: 1.** Крышка **2.** Стопорный рычаг

Для извлечения блоков аккумуляторов нажмите кнопку на лицевой стороне блока и поднимите блок аккумулятора.
► **Рис.2: 1.** Красный индикатор **2.** Кнопка **3.** Блок аккумулятора

⚠*ВНИМАНИЕ:* Обязательно устанавливайте блок аккумулятора до конца, чтобы красный индикатор не был виден. В противном случае блок аккумулятора может выпасть из инструмента и нанести травму вам или другим людям.

⚠*ВНИМАНИЕ:* Не прилагайте чрезмерных усилий при установке аккумуляторного блока. Если блок не двигается свободно, значит он вставлен неправильно.

⚠*ВНИМАНИЕ:* Не забудьте зафиксировать крышку перед началом работы.

Система защиты инструмента/аккумулятора

На инструменте предусмотрена система защиты инструмента/аккумулятора. Она автоматически отключает питание двигателя для продления срока службы инструмента и аккумулятора. Инструмент автоматически остановится во время работы в следующих случаях:

Защита от перегрузки

Если из-за способа эксплуатации аккумулятор потребляет очень большое количество тока, он автоматически остановится без включения каких-либо индикаторов. В этом случае выключите инструмент и прекратите работу, повлекшую перегрузку инструмента. Затем включите инструмент для перезапуска.

Защита от перегрева

При перегреве инструмента он автоматически останавливается, а индикатор аккумулятора начинает мигать. В таком случае дайте инструменту остыть перед повторным включением.

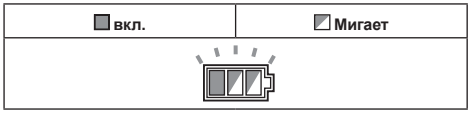

Защита от переразрядки

При истощении емкости аккумулятора инструмент автоматически останавливается. В этом случае извлеките аккумулятор из инструмента и зарядите его.

Индикация оставшегося заряда аккумулятора

Только для блоков аккумулятора с индикатором

► **Рис.3: 1.** Индикаторы **2.** Кнопка проверки

Нажмите кнопку проверки на аккумуляторном блоке для проверки заряда. Индикаторы загорятся на несколько секунд.

Индикаторы			Уровень заряда
Горит	Выкл.	Мигает	
			от 75 до 100%
			от 50 до 75%
			от 25 до 50%
	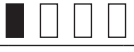		от 0 до 25%
			Зарядите аккумуляторную батарею.
	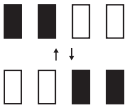		Возможно, аккумуляторная батарея неисправна.

ПРИМЕЧАНИЕ: В зависимости от условий эксплуатации и температуры окружающего воздуха индикация может незначительно отличаться от фактического значения.

ПРИМЕЧАНИЕ: Первая (дальняя левая) индикаторная лампа будет мигать во время работы защитной системы аккумулятора.

Индикация оставшегося заряда аккумулятора

ПРИМЕЧАНИЕ: **Индикатор аккумулятора не работает, если переключатель питания находится в положении OFF (Выкл.). Для проверки оставшегося заряда аккумулятора, установите переключатель питания в положение, соответствующее режиму высокого или низкого давления.**

Нажмите кнопку проверки для проверки заряда аккумулятора. Индикаторы соответствуют каждому аккумулятору.
► **Рис.4:** **1.** Индикатор аккумулятора **2.** Кнопка проверки

Состояние индикатора аккумуляторной батареи			Уровень заряда аккумулятора
Вкл.	Выкл.	Мигает	
			от 50% до 100%
			от 20% до 50%
			от 0% до 20%
			Зарядите аккумулятор

Переключатель питания

ПРИМЕЧАНИЕ: **Не прилагайте повышенных усилий при взаимодействии с переключателем питания.** Невыполнение этого требования может привести к его поломке.

В зависимости от уровня давления поверните переключатель питания по часовой стрелке или против часовой стрелки. Поверните переключатель питания по часовой стрелке, чтобы включить режим высокого давления (2), или против часовой стрелки, чтобы активировать режим низкого давления (1). Чтобы выключить машину, переведите переключатель питания обратно в положение ВЫКЛ. (0).
► **Рис.5:** **1.** Режим низкого давления (1) **2.** Режим высокого давления (2) **3.** Положение OFF (Выкл.)

ПРИМЕЧАНИЕ: При установке переключателя питания в положение, соответствующее режиму высокого или низкого давления, индикаторы аккумуляторов загораются на несколько секунд.

Функции насадки

ПРИМЕЧАНИЕ: Стандартные насадки различаются в зависимости от страны. Другие насадки см. в разделе “ДОПОЛНИТЕЛЬНЫЕ ПРИНАДЛЕЖНОСТИ”.

Распылитель

В зависимости от страны
► **Рис.6**

Вы можете регулировать ширину струи в диапазоне от 0° до 25° путем поворота передней части насадки.

⚠***ВНИМАНИЕ:*** **При регулировании ширины струи запрещается вращать насадку, смещая ее в направлении пистолета.** Несоблюдение этого требования может привести к отсоединению насадки от пистолета и стать причиной нанесения травмы.

Грязевая фреза

В зависимости от страны
► **Рис.7**

Выпускается спиральная струя. Подходит для удаления сложно выводимой грязи.

ПРИМЕЧАНИЕ: **Не применяйте грязевую фрезу для очистки легкоповреждаемых поверхностей, таких как окна или кузова автомобилей.**

Эксплуатация триггерного переключателя

Нажмите на триггерный переключатель, чтобы заставить устройство выпустить струю. Струя продолжает выпускаться, пока вы удерживаете триггерный переключатель в нажатом положении.
Триггерный переключатель можно заблокировать для предотвращения активации пистолета в целях обеспечения безопасности. Чтобы заблокировать триггерный переключатель, вытяните стопор и зафиксируйте его в пазу на рукоятке.
► **Рис.8: 1.** Триггерный переключатель **2.** Стопор **3.** Паз

ПРИМЕЧАНИЕ: **Чтобы предотвратить механические ошибки переключателя давления, необходимо оставлять двухсекундный интервал между всеми манипуляциями с триггерным переключателем.**

Предохранительный клапан

Данное устройство снабжено предохранительным клапаном, предотвращающим несвоевременное возникновение избыточного давления. Когда вы отпускаете триггерный переключатель, этот клапан открывается, и происходит рециркуляция воды через входное отверстие насоса.

⚠***ВНИМАНИЕ:*** **Запрещается изменять или регулировать настройки предохранительного клапана.**

СБОРКА

⚠***ВНИМАНИЕ:*** **Перед проведением каких-либо работ с инструментом обязательно убедитесь, что инструмент отключен, а блок аккумулятора снят.**

Подключение шланга высокого давления

Подключите шланг высокого давления к разъему (с меткой в виде пистолета). Поверните гайку на шланге высокого давления против часовой стрелки, накручивая ее на резьбу выходного отверстия.
► **Рис.9: 1.** Выходное отверстие **2.** Гайка

⚠***ВНИМАНИЕ:*** **Убедитесь, что шланг высокого напряжения надежно закреплен.** При ослабленном соединении шланг высокого давления может вылететь и нанести травму.

Установка пистолета

Подключите шланг высокого давления к входному отверстию пистолета. Поверните гайку на шланге высокого давления против часовой стрелки, накручивая ее на резьбу входного отверстия.
► **Рис.10: 1.** Входное отверстие **2.** Гайка

⚠***ВНИМАНИЕ:*** **Убедитесь, что шланг высокого напряжения надежно закреплен.** При ослабленном соединении шланг высокого давления может вылететь и нанести травму.

Подключение к водопроводному крану

⚠***ВНИМАНИЕ:*** **Обязательно используйте устойчивый к давлению водяной шланг диаметром не менее 13 мм и подсоединяйте его к водопроводному крану с помощью подходящих фитингов.** Невыполнение этого требования может привести к повреждению водяного шланга и/или фитинга и травмам.

ПРИМЕЧАНИЕ: **Используйте как можно более короткий устойчивый к давлению водяной шланг.** Объем поступающей воды должен превышать максимальный объем подачи насоса.

ПРИМЕЧАНИЕ: **Если вы подключаетесь к водопроводу, по которому подается питьевая вода, используйте обратный клапан, соответствующий требованиям местного законодательства.**

ПРИМЕЧАНИЕ: Шланг в сборе поставляется с прикрепленными к обоим концам соединительными муфтами. Поэтому при подсоединении к водопроводному крану без соединительной муфты следует снять соединительную муфту с одного конца.
► **Рис.11: 1.** Гайка на соединительной муфте
2. Соединительная муфта

1. Подсоедините шланг в сборе к водопроводному крану. Используйте подходящий фитинг, например, хомут шланга или соединительный стык водопроводного крана, чтобы присоединить конец шланга к водопроводному крану.
► **Рис.12: 1.** Хомут шланга **2.** Соединительная муфта **3.** Шланг в сборе

ПРИМЕЧАНИЕ: Тип фитинга, который необходимо использовать, зависит от формы водопроводного крана, к которому вы подключаете шланг. Приобретите подходящий фитинг.

2. Присоедините соединитель водяного шланга к входному отверстию (с меткой в виде водопроводного крана) и вставьте соединительную муфту.
► **Рис.13: 1.** Соединительная муфта
2. Соединитель водяного шланга
3. Входное отверстие водоструйного аппарата высокого давления

Установка/отсоединение насадки

⚠***ВНИМАНИЕ:*** **Обязательно блокируйте триггерный переключатель пистолета при установке/отсоединении насадки.**

Вставьте конец насадки в разъем пистолета и поверните конец насадки в указанном стрелкой направлении, как показано на рисунке. Для отсоединения насадки поверните ее в обратном направлении, перемещая ее в сторону пистолета.
► **Рис.14: 1.** Пистолет **2.** Паз **3.** Конец насадки

Установка пенной насадки

Дополнительные принадлежности

> ⚠***ВНИМАНИЕ:*** **Обязательно блокируйте триггерный переключатель пистолета при установке/отсоединении насадки.**

Перед применением пенной насадки необходимо подготовить очищающее средство.

1. Снимите насадку с бака, поворачивая ее против часовой стрелки. Прикрепите насадку к пистолету.

► **Рис.15:** **1.** Насадка **2.** Пистолет

2. Налейте очищающее средство в бак и прикрепите его к насадке.

► **Рис.16:** **1.** Бак

> ***ПРИМЕЧАНИЕ:*** **Используйте только нейтральные очищающие средства.** Кислотное или щелочное очищающее средство может повредить бак или насадку.

Размещение пластмассового чемодана для переноски на емкости

Дополнительные принадлежности

Пластмассовый чемодан Makita для переноски можно разместить на емкости. Установите пластмассовый чемодан Makita для переноски на емкости таким образом, чтобы он был зафиксирован креплениями на крышке емкости.

► **Рис.17:** **1.** Пластмассовый чемодан для переноски **2.** Крепление

Размещение емкости на тележке

Дополнительные принадлежности

При перемещении емкости с помощью тележки Makita размещайте емкость в соответствующем положении. Убедитесь в том, что дно емкости вставлено в платформу тележки.

► **Рис.18:** **1.** Нижняя поверхность емкости **2.** Платформа тележки

> ⚠***ВНИМАНИЕ:*** **При использовании тележки не перемещайте емкость, наполненную водой.** Это может повлечь за собой потерю баланса и стать причиной травмы или деформации емкости, что приведет к утечке воды.

ЭКСПЛУАТАЦИЯ

> ⚠***ОСТОРОЖНО:*** **Не прикасайтесь к струе воды и не направляйте ее на себя или окружающих.** Струя воды представляет опасность и может травмировать вас или других людей.
>
> ⚠***ОСТОРОЖНО:*** **При подаче воды запрещено держать в руках очищаемый объект или держать руки и ноги в непосредственной близости от нее.**

> ⚠***ВНИМАНИЕ:*** **Следите за тем, чтобы в вас не попала струя воды или отброшенные ей предметы. Насадка должна находиться на расстоянии не менее 30 см от очищаемого предмета.**
>
> ⚠***ВНИМАНИЕ:*** **Не держите водоструйный аппарат высокого давления включенным дольше 1 минуты, если в нем нет воды.**
>
> ⚠***ВНИМАНИЕ:*** **Не допускайте непрерывной эксплуатации водоструйного аппарата высокого давления в течение продолжительных промежутков времени.** В противном случае возможен перегрев устройства и возникновение пожара. Кроме того, во время длительной эксплуатации может возникнуть ненормальная вибрация.
>
> ⚠***ВНИМАНИЕ:*** **Следите за направлением ветра.** При попадании очищающего средства в глаза или полость рта немедленно промойте пострадавший участок чистой водой и при необходимости обратитесь к врачу.

> ***ПРИМЕЧАНИЕ:*** **Не держите водоструйный аппарат высокого давления включенным дольше 1 часа. После использования устройства в течение 1 часа сделайте перерыв аналогичной длины перед дальнейшей эксплуатацией.**
>
> ***ПРИМЕЧАНИЕ:*** **Чтобы защитить механизм водоструйного аппарата высокого давления, используйте воду температурой не более 40 °C.**

1. Присоедините один конец шланга высокого давления к пистолету, а другой к водоструйному аппарату высокого давления.

2. Соедините водоструйный аппарат высокого давления с краном водяным шлангом. Затем откройте кран.

► **Рис.19**

3. Откройте крышку, установите блоки аккумуляторов в водоструйный аппарат высокого давления и зафиксируйте крышку.

► **Рис.20:** **1.** Блок аккумулятора **2.** Крышка

4. Установите переключатель питания в положение, соответствующее нужному режиму.

► **Рис.21:** **1.** Режим низкого давления (1) **2.** Режим высокого давления (2) **3.** Положение OFF (Выкл.)

5. Чтобы заставить устройство выпустить струю воды, разблокируйте стопор и нажмите на триггерный переключатель. Струя продолжает выпускаться, пока вы удерживаете триггерный переключатель в нажатом положении.
► **Рис.22: 1.** Стопор

⚠ВНИМАНИЕ: **Крепко удерживайте пистолет.** Нажатие на триггерный переключатель вызывает отдачу пистолета.

⚠ВНИМАНИЕ: **При выпуске струи воды необходимо удерживать пистолет за рукоятку и ствол.**

ПРИМЕЧАНИЕ: **Соблюдайте осторожность, чтобы не нажать на триггерный переключатель с избыточной силой.** Невыполнение этого требования может привести к падению водоструйного аппарата высокого давления.

ПРИМЕЧАНИЕ: **При длительном перерыве в работе выключите водоструйный аппарат высокого давления и нажмите курок, чтобы полностью выпустить оставшуюся воду.** Если водоструйный аппарат высокого давления оставить на длительное время, не сбросив давление, он может не запуститься снова. В этом случае отключите водоструйный аппарат высокого давления, подайте воду из крана на вход и нажмите курок, не прекращая подачу воды в течение некоторого времени. После этого включите водоструйный аппарат высокого давления.

Во время перерывов в работе пистолет можно временно располагать так, как показано на рисунке.
► **Рис.23**

После использования

⚠ВНИМАНИЕ: **После использования водоструйного аппарата высокого давления необходимо выполнить процедуру, описанную в данном руководстве.** Остаточное давление в пистолете или водоструйном аппарате высокого давления может привести к травмированию оператора или окружающих или стать причиной повреждения внутренней части насоса.

1. Выключите водоструйный аппарат высокого давления.

2. Закройте водопроводный кран и отсоедините водяной шланг от водоструйного аппарата высокого давления.
► **Рис.24**

3. Снова включите водоструйный аппарат высокого давления.

4. Удерживайте триггерный переключатель нажатым до тех пор, пока оставшаяся вода не будет сброшена.
► **Рис.25**

ПРИМЕЧАНИЕ: **Не держите двигатель включенным дольше 1 минуты.**

5. Выключите водоструйный аппарат высокого давления и выньте из него блоки аккумуляторов.
► **Рис.26: 1.** Переключатель питания **2.** Блок аккумулятора

6. Отсоедините шланг высокого давления от пистолета и водоструйного аппарата высокого давления.
► **Рис.27: 1.** Пистолет **2.** Шланг высокого давления **3.** Водоструйный аппарат высокого давления

ПРИМЕЧАНИЕ: **Во избежание повреждения шланга высокого давления необходимо выливать из него всю воду перед хранением.**

Подача воды из бака/резервуара

Вы можете подавать воду не из водопроводного крана, а из бака или резервуара.
Подсоедините шланг в сборе и фильтр в сборе к соединителю водяного шланга.
► **Рис.28: 1.** Бак/резервуар **2.** Фильтр в сборе **3.** Шланг в сборе **4.** Соединитель водяного шланга

⚠ВНИМАНИЕ: **При подсоединении муфты к корпусу фильтра соблюдайте осторожность, чтобы не поранить руку о хомут шланга.**

ПРИМЕЧАНИЕ: **Обязательно используйте шланг в сборе и фильтр в сборе производства Makita.**

ПРИМЕЧАНИЕ: **Высота от входного отверстия водоструйного аппарата высокого давления до поверхности воды должна составлять не более 1 м (3,28 фута).** В противном случае насос водоструйного аппарата высокого давления не сможет всасывать воду.

Чтобы начать подачу воды в шланг, снимите насадку с пистолета и включите водоструйный аппарат высокого давления, сжимая при этом триггерный переключатель. Когда вода начнет стабильно выпускаться из пистолета, отпустите триггерный переключатель и установите нужную вам насадку.
► **Рис.29: 1.** Пистолет

ПРИМЕЧАНИЕ: При перекрытой воде отсоедините шланг в сборе и фильтр в сборе и погрузите их в воду. Затем снова присоедините их к водоструйному аппарату высокого давления.

► **Рис.30: 1.** Шланг в сборе и фильтр в сборе

Использование контейнера в качестве резервуара для воды

Контейнер, поставляемый вместе с водоструйным аппаратом высокого давления (в зависимости от страны), можно использовать в качестве резервуара для воды.

1. Подсоедините соединительную муфту шланга в сборе к соединителю водяного шланга.

► **Рис.31:** **1.** Соединительная муфта **2.** Соединитель водяного шланга **3.** Входное отверстие водоструйного аппарата высокого давления

2. Подсоедините соединительную муфту шланга в сборе к корпусу фильтра в сборе.

► **Рис.32:** **1.** Фильтр в сборе **2.** Шланг в сборе

3. Опорожните контейнер и налейте в него воду.

► **Рис.33:** **1.** Отметка уровня заполнения

ПРИМЕЧАНИЕ: **Не наливайте воду выше отметки уровня заполнения.**

ПРИМЕЧАНИЕ: **Крышка контейнера не является герметичной. Будьте осторожны, чтобы не пролить воду из контейнера при переноске.**

4. Снимите заглушку входного отверстия для подачи воды и просуньте фильтр в сборе через входное отверстие, как показано на рисунке.

► **Рис.34:** **1.** Заглушка **2.** Держатель заглушки **3.** Входное отверстие для подачи воды **4.** Фильтр в сборе

ПРИМЕЧАНИЕ: Заглушку входного отверстия для подачи воды можно положить на держатель заглушки.

5. Установите водоструйный аппарат высокого давления на контейнер таким образом, чтобы он был зафиксирован креплениями на крышке контейнера.

► **Рис.35:** **1.** Водоструйный аппарат высокого давления **2.** Крышка **3.** Отверстие для отвода воздуха

ПРИМЕЧАНИЕ: Если вода не всасывается, это занимает длительное время либо давление воды является недостаточным; проверьте следующее:

- Не ослаблены ли шланг в сборе, фильтр в сборе и соединитель водяного шланга.
- Плотно ли насажены соединительные муфты шланга в сборе на соединитель водяного шланга и корпус фильтра в сборе.

Затяните указанные соединения, если они ослаблены.

Шланг в сборе

► **Рис.36:** **1.** Соединительная муфта

Фильтр в сборе

► **Рис.37:** **1.** Хомут шланга **2.** Корпус фильтра

Соединитель водяного шланга

► **Рис.38:** **1.** Соединитель водяного шланга

ПРИМЕЧАНИЕ: **Будьте осторожны с контейнером во время переноски.** Переноска контейнера с водоструйным аппаратом высокого давления и принадлежностями или водой внутри устройства может привести к несчастному случаю или травме из-за собственного веса контейнера.

ПРИМЕЧАНИЕ: **При переноске контейнера не встряхивайте его, не переворачивайте и не наклоняйте слишком сильно.** Невыполнение этого требования может иметь следующие последствия:

— находящаяся внутри вода может пролиться;

— водоструйный аппарат высокого давления на крышке может выпасть из контейнера;

— вращение колесиков контейнера может быть затруднено.

ПРИМЕЧАНИЕ: **При переноске за ручку контейнера, в котором содержится большое количество воды, вода может пролиться.**

ПРИМЕЧАНИЕ: **Если находящаяся внутри вода попадет в отверстие для отвода воздуха в случае наклона емкости, вода может выйти из отверстия для отвода воздуха.**

ПРИМЕЧАНИЕ: **Не наступайте на контейнер.** Его крышка может сломаться.

ПРИМЕЧАНИЕ: **Не оставляйте на долгое время емкость наполненной водой.** Это может привести к повреждению емкости и утечке воды.

После использования устройства следуйте указанной ниже процедуре.

1. Снимите заглушку сливного отверстия и слейте воду.

► **Рис.39:** **1.** Сливное отверстие

2. Вытрите воду, оставшуюся в контейнере, тряпкой, а затем тщательно просушите контейнер.

ПРИМЕЧАНИЕ: **Не используйте влажный контейнер для хранения водоструйного аппарата высокого давления и принадлежностей к нему.** Оставшаяся внутри влага может вызвать появление ржавчины и стать причиной неисправности.

ОБСЛУЖИВАНИЕ И ХРАНЕНИЕ

⚠***ВНИМАНИЕ:*** **Перед проведением осмотра или работ по техобслуживанию необходимо убедиться, что инструмент выключен, а блок аккумулятора снят.**

ПРИМЕЧАНИЕ: **Запрещается использовать бензин, растворители, спирт и другие подобные жидкости. Это может привести к обесцвечиванию, деформации и трещинам.**

Для обеспечения БЕЗОПАСНОСТИ и НАДЕЖНОСТИ оборудования ремонт, любое другое техобслуживание или регулировку необходимо производить в уполномоченных сервис-центрах Makita или сервис-центрах предприятия с использованием только сменных частей производства Makita.

Чистка насадки

Используйте очистной штырь, чтобы удалять грязь из насадки или прочищать последнюю.
► **Рис.40: 1.** Очистной штырь

ПРИМЕЧАНИЕ: Для поддержания оптимальной производительности необходимо периодически выполнять очистку насадки.

ПРИМЕЧАНИЕ: **Не прилагайте повышенных усилий при удалении грязи и засоров.** Невыполнение этого требования может привести к травмированию оператора или окружающих и повреждению отверстия для подачи. Это также может стать причиной искажения угла струи или снижения производительности.

Очистка фильтра

Снимите соединитель водяного шланга и удалите грязь и засоры из внутренней части фильтра.
► **Рис.41: 1.** Соединитель водяного шланга **2.** Фильтр **3.** Уплотнительное кольцо

При использовании фильтра в сборе выньте фильтр из корпуса фильтра и удалите грязь и засоры.
► **Рис.42: 1.** Фильтр **2.** Корпус фильтра

ПРИМЕЧАНИЕ: Для поддержания оптимальной производительности необходимо периодически выполнять очистку фильтра.

Хранение

⚠***ВНИМАНИЕ:*** **Храните инструмент в помещении, температура в котором не достигает температуры замерзания.** Если водоструйный аппарат высокого давления замерзнет, а в его работе возникнут сбои, обратитесь в местный дилерский центр для выполнения ремонта.

Храните принадлежности в боковом кармане водоструйного аппарата высокого давления.

Пример хранения
► **Рис.43: 1.** Шланг высокого давления **2.** Насадка **3.** Пистолет

Если модель укомплектована контейнером, используйте его для хранения водоструйного аппарата высокого давления и принадлежностей к нему.

Пример хранения
► **Рис.44: 1.** Водоструйный аппарат высокого давления **2.** Насадка **3.** Пистолет **4.** Очистная щетка **5.** Пенная насадка **6.** Зарядное устройство **7.** Шланг в сборе **8.** Фильтр в сборе

ПРИМЕЧАНИЕ: Некоторые показанные на рисунке принадлежности не входят в комплект поставки в определенных странах.

ПОИСК И УСТРАНЕНИЕ НЕИСПРАВНОСТЕЙ

Прежде чем обращаться по поводу ремонта, проведите осмотр самостоятельно. Если обнаружена неисправность, не указанная в руководстве, не пытайтесь разобрать инструмент. Обратитесь в один из авторизованных сервисных центров Makita, в которых для ремонта всегда используются оригинальные детали Makita.

Состояние неисправности	**Возможная причина (неисправности)**	**Способ устранения**
Водоструйный аппарат не запускается.	Нет электропитания	Установите заряженные блоки аккумуляторов.
	Переключатель не переведен в положение «On» (Вкл.).	Переведите переключатель в положение «On» (Вкл.).
	Остаточное давление в насосе	Потяните триггерный переключатель.
	Повреждение аккумулятора или электрической цепи	Обратитесь в авторизованный сервисный центр для выполнения ремонта.
	Водоструйный аппарат высокого давления был оставлен на длительное время без предварительного сброса давления.	Отключите водоструйный аппарат высокого давления, подайте воду из крана на вход и нажмите курок, не прекращая подачу воды в течение некоторого времени. После этого включите водоструйный аппарат высокого давления.
Нет струи воды / слабая струя воды	Вода не подается	Убедитесь, что кран водопровода открыт. При использовании шланга в сборе и фильтра в сборе подайте воду в шланг.
	Подается недостаточное количество воды	Откройте кран водопровода.
	Ненадежное крепление водяного шланга	Проверьте соединение водоструйного аппарата высокого давления с краном подачи воды.
	Засор в шланге, фильтре или насадке	Устраните засор в шланге, фильтре или насадке.
	Воздух препятствует прохождению потока воды.	Переведите переключатель в положение «Off» (Выкл.), а затем обратно в положение «On» (Вкл.), нажимая при этом на триггерный переключатель.
	Повреждение или износ насадки	Замените насадку.
	Неисправность насоса или клапана	Обратитесь в авторизованный сервисный центр для выполнения ремонта.
	Недостаточное соединение шлангов (при использовании фильтра в сборе)	Затяните соединительную муфту, если она ослаблена. Плотно вставьте соединительную муфту.
Нестабильная струя воды	Насадка засорена	Устраните засор в отверстии для подачи воды на насадке с помощью очистного штыря.
	Всасывание недостаточного количества воды	Проверьте водяной шланг на предмет протечек или засоров. Начните проверку от крана водопровода. Откройте кран водопровода.
	Вода слишком горячая.	Подавайте более холодную воду.
	Клапан неисправен	Обратитесь в авторизованный сервисный центр для выполнения ремонта.
Необычный звук	Вода слишком горячая.	Подавайте более холодную воду.
	Воздушная пробка в насосе.	Обратитесь в авторизованный сервисный центр для выполнения ремонта.
Утечка воды	Ненадежное соединение	Проверьте соединение водоструйного аппарата высокого давления с пистолетом и краном подачи воды.
	Износ уплотнителей	Обратитесь в авторизованный сервисный центр для выполнения ремонта.

ДОПОЛНИТЕЛЬНЫЕ ПРИНАДЛЕЖНОСТИ

⚠***ВНИМАНИЕ:*** **Данные принадлежности или приспособления рекомендуются для использования с инструментом Makita, указанным в настоящем руководстве.** Использование других принадлежностей или приспособлений может привести к получению травмы. Используйте принадлежность или приспособление только по указанному назначению.

Если вам необходимо содействие в получении дополнительной информации по этим принадлежностям, свяжитесь с вашим сервис-центром Makita.

ПРИМЕЧАНИЕ: Некоторые элементы списка могут входить в комплект инструмента в качестве стандартных приспособлений. Они могут отличаться в зависимости от страны.

Распылитель с регулируемой мощностью

► **Рис.45**

Давление струи можно отрегулировать путем поворота насадки.

⚠***ВНИМАНИЕ:*** **При регулировании давления струи запрещается вращать насадку, смещая ее в направлении пистолета.** Несоблюдение этого требования может привести к отсоединению насадки от пистолета и стать причиной нанесения травмы.

Пенная насадка

В зависимости от страны

► **Рис.46**

Возможно распыление очищающего средства в виде пены.

Очистная щетка (длинная)

► **Рис.47**

Насадка снабжена щеткой. Эта насадка отлично удаляет грязь благодаря наличию щетки.

Поворачивающаяся очистная щетка

► **Рис.48**

Три щетки, расположенные внутри, медленно вращаются во время выпуска струи. Отлично подходит для удаления грязи с наружной части стены, кузова автомобиля, ванны и т. п.

Шланг в сборе

► **Рис.49**

Шланг в сборе для соединения водопроводного крана с изделием или фильтра в сборе с изделием.

Фильтр в сборе

► **Рис.50**

Фильтр в сборе для подачи воды из бака или резервуара. Используйте шланг в сборе для подсоединения к изделию.

Удлинитель для распылителя

► **Рис.51**

Трубы, увеличивающие длину пистолета. Доступно три настройки длины. Для перехода между ними необходимо изменить количество используемых труб.

Распылитель для очистки объектов снизу

► **Рис.52**

Удлиненный распылитель с изогнутой насадкой. Идеально подходит для очистки труднодоступных участков, таких как днище автомобиля или карнизный желоб крыши.

⚠***ВНИМАНИЕ:*** **Не используйте распылитель для очистки объектов снизу вместе с удлинителем для распылителя.**

Щиток от брызг

► **Рис.53**

Предотвращает разбрызгивание при очистке углов с помощью грязевой фрезы.

Подвижный стык

► **Рис.54**

Предотвращает чрезмерное изгибание шланга высокого давления.

Соединительный стык

► **Рис.55**

Стык для соединения с насадкой для устройств других моделей.

Для установки некоторых дополнительных насадок на пистолет необходим соединительный стык (опциональный аксессуар). Прикрепите соединительный стык к пистолету точно так же, как насадку.

► **Рис.56:** **1.** Насадка **2.** Соединительный стык **3.** Пистолет

ПРИМЕЧАНИЕ: Соединительный стык необходим при использовании насадок, поставляемых с другими моделями, например, HW112 или HW121.

Шланг для чистки труб (10 м/15 м)

► **Рис.57**

Используется для чистки трубопроводов и направленных вниз труб, а также устранения засоров в них.

⚠***ВНИМАНИЕ:*** **С особым вниманием следите за струей воды при использовании шланга для чистки труб. Струя воды с сильным напором выбрасывается назад. Включайте подачу струи воды только тогда, когда насадка вставлена как минимум до красной метки в трубу, подлежащую очистке.**

Удлинительный шланг высокого давления (5 м/8 м/10 м)

► **Рис.58**

Удлинительный шланг для соединения корпуса водоструйного аппарата высокого давления с пистолетом.

Распылительная насадка регулируемой мощности с удлинителем

► **Рис.59:** **1.** Распылительная насадка регулируемой мощности **2.** Удлинитель

Давление струи можно отрегулировать путем поворота насадки.

⚠***ОСТОРОЖНО:*** **Устанавливайте на удлинитель только распылительную насадку регулируемой мощности. Не присоединяйте к удлинителю другие дополнительные удлинители.** Используйте только приспособления, рекомендованные производителем; несоблюдение этого требования может стать причиной травмы или повреждения имущества.

⚠***ВНИМАНИЕ:*** **При регулировании давления струи запрещается вращать насадку, смещая ее в направлении пистолета.** Несоблюдение этого требования может привести к отсоединению насадки от пистолета и стать причиной нанесения травмы.

ЕСКЕРТУ

- Машиналарды балалар пайдаланбауы керек. Балалардың машинамен ойнамауын қадағалау қажет.
- Бұл машина физикалық, сенсорлық немесе ақыл-ой қабілеті шектеулі немесе тәжірибесі мен білімі жеткіліксіз адамдардың (оның ішінде балалардың) пайдалануына арналмаған.
- Бұл машина берілген немесе өндіруші ұсынған тазалағыш затпен бірге пайдалануға арналған. Басқа тазалағыш заттарды немесе химиялық заттарды пайдалану машинаның қауіпсіздігіне кері әсерін тигізуі мүмкін.
- Жоғары қысымды тазалағыштарды пайдалану кезінде аэрозольдер құрылуы мүмкін. Аэрозольді жұту денсаулыққа қауіпті болуы мүмкін.
- Жұмыс түріне қарай жоғары қысыммен тазалау үшін қалқаншалы қондырманы пайдалануға болады, бұл сулы аэрозольдердің таралуын айтарлықтай төмендетеді. Дегенмен, барлық жұмыс түрлері мұндай құрылғыны пайдалануға мүмкіндік бермейді. Егер аэрозольдерден қорғану үшін қалқаншалы қондырманы пайдалану мүмкін болмаса, тазалау ортасына қарай FFP 2 класты тыныс алу жолдарын қорғайтын маска немесе баламалы зат қажет болуы мүмкін.
- Жұмыс беруші тазаланатын бет және қоршаған ортаға байланысты аэрозольдерге қатысты қажетті қорғаныс шараларын анықтау үшін қатерді бағалауды орындауы керек. Сулы аэрозольдерге қарсы қорғаныс үшін FFP 2 класты, тең немесе одан жоғары тыныс алу маскалары қолайлы.
- Жоғары қысымды ағындарды дұрыс пайдаланбау қауіпті болуы мүмкін. Ағынды адамдарға, жұмыс істеп тұрған электрлік жабдыққа немесе машинаның өзіне бағыттауға болмайды.
- Машинаны адамдарға жақын қашықтықта олар қорғаныс киімін кимейінше пайдаланбаңыз.
- Киімді немесе аяқкиімді тазалау үшін ағынды өзіңізге немесе басқаларға бағыттамаңыз.
- Жарылыс туындау қаупі – тез тұтанатын сұйықтықтарды шашпаңыз.
- Балаларға немесе арнайы оқытудан өтпеген қызметкерлерге жоғары қысымды тазалағыштарды пайдалануға болмайды.

- Жоғары қысымды шлангілер, фитингілер мен жалғастырғыштар машинаның қауіпсіздігі үшін маңызды. Тек өндіруші ұсынған шлангілер, фитингілер мен жалғастырғыштарды пайдаланыңыз.
- Машинаның қауіпсіздігін қамтамасыз ету үшін тек өндіруші тарапынан берілген немесе өндірушімен мақұлданған түпнұсқа қосымша бөлшектерді пайдаланыңыз.
- Құралмен жұмыс істемес бұрын, әрдайым құралдың өшірулі екеніне және аккумулятор картридждерінің алынғанына көз жеткізіңіз.
- Машинаның қауіпсіздік құрылғылары, жоғары қысымды шлангілер, триггер сияқты маңызды бөлшектері зақымдалған болса, машинаны пайдаланбаңыз.
- Машинаны қараусыз қалдырған кезде әрдайым аккумулятор картридждерін алыңыз.
- Жергілікті сумен жабдықтау компаниясының талаптарын сақтаңыз.
- Еуропа елдері үшін:
  EN12729 (BA) стандартына сәйкес, егер жабдықтағыш шлангінің ішінде ағызу қондырғысы бар кері ағысқа жол бермейтін клапан орнатылған болса, құрылғыны ауыз сумен жабдықтау желісіне жалғауға болады.

ТЕХНИКАЛЫҚ СИПАТТАМАЛАРЫ

Үлгі:		**DHW080**
Максималды беріліс көлемі *1		6,3 л/мин
Су ағынының жылдамдығы *2	Жоғары режим	5,5 л/мин
	Төменгі режим	4,0 л/мин
Максималды рұқсат етілген қысым		8,0 МПа
Жұмыс қысымы *2	Жоғары режим	5,5 МПа
	Төменгі режим	3,0 МПа
Максималды беріліс қысымы		1,0 МПа
Максималды беріліс температурасы		40 °C
Максималды сору биіктігі		1 м
Номиналды кернеу		AT 36 В
Өлшемдері (Ұ x Е x Б)		438 мм x 218 мм x 269 мм
Салмағы		7,1 - 7,7 кг
Судың кіріп кетуінен қорғау		IPX5

*1: Жуғыш қылшақты пайдаланған кезде. *2: Бүріккішті пайдаланған кезде.

- Зерттеу мен әзірлеудің үздіксіз бағдарламасына байланысты осы құжаттағы техникалық сипаттамалар ескертусіз өзгертілуі мүмкін.
- Техникалық сипаттамалары әр елде әр түрлі болуы мүмкін.
- Өнімнің салмағы аккумулятор картриджі сияқты қондырма(лар)ға байланысты әр түрлі болуы мүмкін. EPTA-Procedure 01/2014 стандарты бойынша ең жеңіл және ең ауыр комбинация кестеде көрсетілген.

Жарамды аккумулятор картриджі мен зарядтау құрылғысы

Аккумулятор картриджі	BL1815N / BL1820B / BL1830B / BL1840B / BL1850B / BL1860B
Зарядтау құрылғысы	DC18RC / DC18RD / DC18RE / DC18SD / DC18SE / DC18SF / DC18SH / DC18WC

- Жоғарыда берілген аккумулятор картридждері мен зарядтау құрылғыларының кейбірі сіздің тұрып жатқан жеріңізге байланысты қолжетімсіз болуы мүмкін.

⚠*ЕСКЕРТУ:* Тек жоғарыда аталған аккумулятор катридждері мен зарядтау құрылғыларын ғана пайдаланыңыз. Аккумулятор картридждері мен зарядтау құрылғыларының басқа түрлерін пайдалансаңыз, жарақат алуыңыз және/немесе өрт шығуы мүмкін.

⚠*ЕСКЕРТУ:* Бұл машинамен зарядтау құрылғысының жалғастырғышы сияқты сымды қуат көзін немесе портативті қуат беру блогын пайдаланбаңыз. Бұндай қуат көзінің кабелі жұмысқа кедергі келтіріп, дене жарақатын алуға себеп болуы мүмкін.

Белгілер

Төменде жабдықта пайдаланылуы мүмкін белгілер көрсетілген. Пайдалану алдында олардың мағынасын түсініп алыңыз.

	Пайдалану жөніндегі нұсқаулықты оқып шығыңыз.
	Өте мұқият әрі абай болыңыз.
	Тек ЕО елдеріне арналған Жабдықта қауіпті құрамдастардың болуына байланысты, электрлік және электрондық жабдықтардың, аккумуляторлар мен батареялардың қалдықтары қоршаған ортаға және адам денсаулығына кері әсерін тигізуі мүмкін. Электрлік және электрондық құрылғыларды немесе батареяларды тұрмыстық қалдықтармен бірге тастауға болмайды! Электрлік және электрондық жабдықтардың қалдықтары және аккумуляторлар мен батареялар және аккумуляторлар мен батареялардың қалдықтары, сондай-ақ олардың ұлттық заңнамаға бейімделуі туралы Еуропалық директиваға сәйкес, электрлік жабдықтардың, батареялардың және аккумуляторлардың қалдықтары бөлек жиналуы және қоршаған ортаны қорғау ережелеріне сәйкес жұмыс істейтін тұрмыстық қалдықтарды жинау пунктіне жеткізілуі керек. Бұл жабдыққа орналастырылған айқас сызықпен сызылған дөңгелекті қоқыс жәшігінің белгісі арқылы көрсетіледі.
	Ауыз су шүмегіне жалғамаңыз.
	Ағынды адамдарға, оның ішінде өзіңізге, жануарларға және жұмыс істеп тұрған электрлік жабдыққа бағыттамаңыз.
	Кепілдік берілетін дыбыс қысымының деңгейі ЕО сыртқы шуыл бойынша директивасына сәйкес келеді.
	Дыбыс қуатының деңгейі Австралияның NSW шуылды басқару туралы ережесіне сәйкес келеді

Қолдану мақсаты

Бұл құрал су ағынын пайдалану арқылы қатып қалған кірді тазалауға арналған. Бұл құрал тұрмыстық пайдалануға арналған.

Шу

EN60335-2-79 стандартына сай анықталған стандартты A-өлшенген шу деңгейі:
Дыбыс қысымының деңгейі (L_{pA}) : 70,9 дБА
Дәлсіздік (K): 3,6 дБА

Жұмыс кезінде шу деңгейі 80 дБА шамасынан асып кетуі мүмкін.

ЕСКЕРТПЕ: Шудың жарияланған таралу мән(дер)і стандартты сынау әдісіне сәйкес өлшенген және оны бір құралды екінші құралмен салыстыру үшін пайдалануға болады.

ЕСКЕРТПЕ: Жарияланған шуды сондай-ақ әсерді алдын ала бағалау үшін пайдалануға болады.

⚠*ЕСКЕРТУ:* Қорғаныс құлаққабын киіңіз.

⚠*ЕСКЕРТУ:* Электрлік құралды іс жүзінде пайдалану кезіндегі шудың таралу мәні құралдың пайдалану әдісіне, әсіресе қандай дайындама өңделгеніне байланысты жарияланған мәнінен өзгеше болуы мүмкін.

⚠*ЕСКЕРТУ:* Іс жүзінде пайдалану кезіндегі әсерді бағалау негізінде операторды қорғау үшін қауіпсіздік шараларын анықтаңыз (құралдың өшірілген уақыты және бос жүріс уақытын қоса алғанда, іске қосылу уақыты сияқты барлық жұмыс циклдерін ескеру керек).

Діріл

EN60335-2-79 сәйкес анықталған дірілдің жалпы мәні (үш осьтік векторлық сома):
Дірілдің таралуы (a_h) : 2,5 м/с^2 немесе одан аз
Дәлсіздік (K): 1,5 м/с^2

ЕСКЕРТПЕ: Дірілдің жарияланған жалпы мән(дер)і стандартты сынау әдісіне сәйкес өлшенген және оны бір құралды екінші құралмен салыстыру үшін пайдалануға болады.

ЕСКЕРТПЕ: Сондай-ақ дірілдің жарияланған жалпы мән(дер)ін әсерді алдын ала бағалау үшін пайдалануға болады.

⚠*ЕСКЕРТУ:* Электрлік құралды іс жүзінде пайдалану кезіндегі дірілдің мәні құралдың пайдалану әдісіне, әсіресе қандай дайындама өңделгеніне байланысты жарияланған мән(дер)інен өзгеше болуы мүмкін.

⚠*ЕСКЕРТУ:* Іс жүзінде пайдалану кезіндегі әсерді бағалау негізінде операторды қорғау үшін қауіпсіздік шараларын анықтаңыз (құралдың өшірілген уақыты және бос жүріс уақытын қоса алғанда, іске қосылу уақыты сияқты барлық жұмыс циклдерін ескеру керек).

ЕС сәйкестік декларациясы

Тек Еуропа елдеріне арналған

ЕС сәйкестік декларациясы осы пайдалану жөніндегі нұсқаулықтың А қосымшасы ретінде қосылған.

МАҢЫЗДЫ ҚАУІПСІЗДІК ЕСКЕРТУЛЕРІ

⚠*ЕСКЕРТУ:* Барлық қауіпсіздік ескертулері мен нұсқауларын оқып шығыңыз. Төменде берілген барлық ескертулер мен нұсқауларды орындамаған жағдайда, электр тогының соғуы, өрт шығуы және/немесе ауыр жарақат алуға себеп болуы мүмкін.

Алдағы уақытта қолдану үшін барлық ескерту мен нұсқауды сақтап қойыңыз.

ЕСКЕРТУ – бұл өнімді пайдаланған кезде, төмендегілерді қоса алғанда негізгі қауіпсіздік шаралары сақталуы керек:

Жұмыс аймағындағы қауіпсіздік

1. **Барлық адамдарды жұмыс аймағынан алшақ ұстаңыз.**
2. **Тым артық күш салмаңыз немесе тұрақсыз тіректерде тұрмаңыз. Әрдайым тұрақты және тепе-теңдік сақтайтын күйде болыңыз.**
3. **Жоғары қысымды су шашыратқыш аппарат корпусын әрдайым тегіс және орнықты бетке қойыңыз. Шығарылған судың ағатын немесе жиналатын аймақтарынан алшақ болыңыз.**
4. **Тазаламас бұрын, айналаңыздағы заттарды және тазалау қажет заттарды тексеріңіз. Жоғары қысымды ағындар бояуды қырып немесе улы химиялық заттармен қоса басқа беткі өңдеуді кетіріп тастауы мүмкін. Қажет болса алдын алу шараларын қолданыңыз.**
5. **Жоғары қысымды су шашыратқыш аппарат шлангісіне шалынудан сақ болыңыз. Жұмыс кезінде шлангінің конфигурациясын әрдайым ескеріңіз.**
6. **Пайдалану кезінде жоғары қысымды су шашыратқыш аппараттың төменгі жағынан судың кішкене мөлшері шығады. Жоғары қысымды су шашыратқыш аппаратты су тигізгіңіз келмейтін аймақтарға орналастырудан аулақ болыңыз.**

Жеке қауіпсіздік

1. **Ағыннан қорғану немесе заттарды ағыннан қорғау үшін операторлар қорғаныш етігі, қорғаныш қолғабы, қорғаныш каскасы және құлаққа арналған қорғаныш құралы сияқты тиісті киім киюі керек.**
2. **Қорғаныс киімін кимейінше, жоғары қысымды су шашыратқыш аппаратты адамдар бар жерде пайдаланбаңыз.**
3. **Жарақат алу қаупін азайту үшін, өнімді балалардың жанында пайдаланған кезде көз жазбай бақылау қажет.**
4. **Егер ауыз су жүйесіне қосылған болса, жүйе кері ағып кетуден қорғалуы қажет.**
5. **Кері ағысқа жол бермейтін клапан арқылы ағып кеткен су ішуге жарамсыз болып саналады.**

Электрлік қауіпсіздік

1. **Аккумулятор картридждерін ешқашан су қолмен ұстамаңыз.**
2. **Машинаның қауіпсіздік құрылғылары, жоғары қысымды шлангілер немесе триггер сияқты маңызды бөлшектері зақымдалған болса, оны пайдаланбаңыз.**

Электрлік құралды пайдалану және күтім жасау

1. **Өнімді пайдаланбас бұрын барлық нұсқауларды оқып шығыңыз.**
2. **Жоғары қысымды су шашыратқыш аппаратты тоқтатуды және қысымды жылдам тоқтатуды білуіңіз керек. Құралды басқарумен мұқият танысыңыз.**
3. **Жоғары қысымды ағындар дұрыс пайдаланылмаса қауіпті болуы мүмкін. Ағынды адамдарға, жұмыс істеп тұрған электрлік жабдыққа немесе машинаның өзіне бағыттауға болмайды.**
4. **Бұл машина физикалық, сенсорлық немесе ақыл-ой қабілеті шектеулі немесе тәжірибесі мен білімі жеткіліксіз адамдардың (оның ішінде балалардың) пайдалануына арналмаған.**
5. **Балалардың құрылғымен ойнамауын қадағалау қажет.**
6. **Тез тұтанатын және/немесе улы сұйықтықтарды шашыратпаңыз. Бұл жарылыстың туындауына, улануға немесе машинаның зақымдалуына әкелуі мүмкін.**
7. **Киімді немесе аяққиімді тазалау үшін ағынды өзіңізге немесе басқаларға бағыттамаңыз.**
8. **Жоғары қысымды шлангілер, фитингілер мен жалғастырғыштар машинаның қауіпсіздігі үшін маңызды. Тек өндіруші ұсынған шлангілер, фитингілер мен жалғастырғыштарды пайдаланыңыз.**
9. **Керек-жарақтарды ауыстыру кезінде нұсқауларды орындаңыз.**
10. **Тұтқаларды құрғақ, таза ұстаңыз және майлы болмауын қамтамасыз етіңіз.**
11. **Мұқият болыңыз – жасап жатқан жұмысыңызға назар аударыңыз.**
12. **Өнімді шаршағанда немесе алкоголь не дәрі қабылдаған кезде пайдаланбаңыз.**

13. **Жоғары қысымды су шашыратқыш аппаратты сусыз бір минуттан артық уақыт пайдаланбаңыз. Бұл мотордың зақымдалуына әкеледі, нәтижесінде ақаулық пайда болады.**
14. **Жоғары қысымды су шашыратқыш аппаратты қараусыз қалдырған кезде оны әрдайым өшіріп, су жеткізу желісін өшіріңіз.**
15. **Кері соққыдан сақ болыңыз. Жоғары қысымды ағын қондырмадан шыққан кезде, триггер кері шегінеді. Кездейсоқ жарақат алуға жол бермеу үшін триггерді мықтап ұстаңыз.**
16. **Пайдаланбас бұрын зақымдалған немесе тозған бөлшектердің бар-жоғын тексеріңіз. Сондай-ақ шлангінің дұрыс жалғанғанына және жұмыс кезінде жылыстаудың болмауына көз жеткізіңіз. Функционалдық ақаулары бар машинамен жұмыс істеу жазатайым оқиға тудыруы мүмкін.**
17. **Бұл машина берілген немесе өндіруші ұсынған тазалағыш затпен бірге пайдалануға арналған. Басқа тазалағыш заттарды немесе химиялық заттарды пайдалану машинаның қауіпсіздігіне кері әсерін тигізуі мүмкін.**
18. **Жоғары қысымды су шашыратқыш аппарат корпусын жылжыту үшін шлангіні тартпаңыз. Бұл шланг мен жалғанған бөлшектердің зақымдалуына және қысқа тұйықталуға немесе функционалдық ақаулардың туындауына әкелуі мүмкін.**
19. **Шлангінің үстіне ауыр заттарды қоймаңыз немесе көліктердің оның үстінен басып өтуіне жол бермеңіз.**
20. **Шлангіні ажыратпас бұрын, әрдайым триггердегі қалған қысымды шығарып тастаңыз.**
21. **Шлангіні су жеткізу желісіне жалғаған кезде, жергілікті сумен қамтамасыз ету бөлімінің немесе компанияның нұсқауларын орындаңыз.**
22. **Жоғары қысымды су шашыратқыш аппарат құласа немесе қатты затқа соғылса, міндетті түрде зақым не сынудың бар-жоғын тексеріңіз.** Зақымдалған жоғары қысымды су шашыратқыш аппаратты пайдалану жарақат алу қаупін төндіретін түтін, өрт тудыруы немесе электр тогының соғуына әкелуі мүмкін.
23. **Жоғары қысымды тазалағыштарды пайдалану кезінде аэрозольдер құрылуы мүмкін. Аэрозольді жұту денсаулыққа қауіпті болуы мүмкін.**
24. **Жұмыс түріне қарай жоғары қысыммен тазалау үшін қалқаншалы қондырманы пайдалануға болады, бұл сулы аэрозольдердің таралуын айтарлықтай төмендетеді. Дегенмен, барлық жұмыс түрлері мұндай құрылғыны пайдалануға мүмкіндік бермейді. Егер аэрозольдерден қорғану үшін қалқаншалы қондырманы пайдалану мүмкін болмаса, тазалау ортасына қарай FFP 2 класты тыныс алу жолдарын қорғайтын маска немесе баламалы зат қажет болуы мүмкін.**
25. **Жұмыс беруші тазаланатын бет және қоршаған ортаға байланысты аэрозольдерге қатысты қажетті қорғаныс шараларын анықтау үшін қатерді бағалауды орындауы керек. Сулы аэрозольдерге қарсы қорғаныс үшін FFP 2 класты, тең немесе одан жоғары тыныс алу маскалары қолайлы.**
26. **Кездейсоқ іске қосудың алдын алыңыз. Аккумулятор жинағын жалғамас бұрын, құрылғыны жинамай тұрып немесе тасымалдамас бұрын, ауыстырып-қосқышы өшірулі күйде екеніне көз жеткізіңіз.** Құрылғыны саусағыңызды ауыстырып-қосқышына қойып тасымалдау немесе ауыстырып-қосқышы қосулы құрылғыны қуат көзіне қосу жазатайым оқиғаға әкеп соғуы мүмкін.
27. **Қандай да бір түзетулер жасау, керек-жарақтарды ауыстыру немесе құрылғыны сақтау алдында аккумулятор жинағын құрылғыдан ажыратыңыз.** Осындай алдын алу шаралары құрылғының кездейсоқ іске қосылу қаупін азайтады.
28. **Құрылғыны немесе аккумулятор жинағын пайдалану және күтім көрсету нұсқауларында сипатталғаннан басқа жолмен өзгертуге немесе жөндеуге әрекет етпеңіз.**
29. **ЕСКЕРТУ – инъекция немесе жарақат алу қаупі – шығыс ағынды адамдарға бағыттауға болмайды.**

Аккумулятормен жұмыс істейтін құралды пайдалану және күтім жасау

1. **Тек өндіруші көрсеткен зарядтау құрылғысымен зарядтаңыз.** Бір аккумулятор блогына сәйкес келетін зарядтау құрылғысын басқа аккумулятор блогымен пайдалану өрт қаупін тудыруы мүмкін.
2. **Электрлік құралдарды тек көрсетілген аккумулятор блоктарымен пайдаланыңыз.** Кез келген басқа аккумулятор блоктарын пайдалану жарақат алу мен өрт шығу қаупін тудыруы мүмкін.
3. **Аккумулятор блогын пайдаланбаған кезде, оны қағаз қыстырғыштар, тиындар, кілттер, шегелер, бұрандалар сияқты металл заттар мен бір клеммадан екіншісіне қосылыс жасау мүмкін басқа шағын металл заттардан аулақ ұстаңыз.** Аккумулятор клеммаларының қысқа тұйықталуы күйік шалуға немесе өртке әкеп соғуы мүмкін.
4. **Дұрыс пайдаланбаған кезде аккумулятордан сұйықтық ағуы мүмкін; тиіп кетпеуге тырысыңыз. Егер абайсызда тиіп кетсеңіз, сумен шайыңыз. Егер сұйықтық көзге тиген болса, медициналық көмекке жүгініңіз.** Аккумулятордан шыққан сұйықтық тітіркену немесе күйікке себеп болуы мүмкін.
5. **Зақымдалған немесе өзгертілген аккумулятор блогын пайдаланбаңыз.** Зақымдалған немесе өзгертілген аккумуляторлардан нәтижесінде өрт, жарылыс немесе жарақат алу қаупіне әкелетін күтпеген жағдайлар туындауы мүмкін.

6. **Аккумулятор блогын немесе құралды от немесе шамадан тыс жоғары температура шығаратын заттың жанына қоймаңыз.** Отқа түссе немесе температура 130 °C-тан жоғары болса, жарылуы мүмкін.
7. **Зарядтауға қатысты нұсқаулардың барлығын орындаңыз және аккумулятор блогын немесе құралды нұсқауларда көрсетілген температура ауқымынан тыс зарядтамаңыз.** Дұрыс зарядталмаса немесе көрсетілген ауқымнан тыс температурада зарядталса, аккумулятор зақымдалуы және өрт шығу қаупі артуы мүмкін.

Қызмет көрсету

1. **Нұсқаулықта көрсетілген техникалық қызмет көрсету нұсқауларын орындаңыз.**
2. **Машинаның қауіпсіздігін қамтамасыз ету үшін тек өндіруші тарапынан берілген немесе өндірушімен мақұлданған түпнұсқа қосымша бөлшектерді пайдаланыңыз.**
3. **Жоғары қысымды су шашыратқыш аппаратты білікті маманға жөндетіңіз, ол тиісті қосалқы бөлшектерді пайдалануы керек. Бұл жоғары қысымды су шашыратқыш аппараттың қауіпсіздігін қамтамасыз етеді.**
4. **Жоғары қысымды су шашыратқыш аппарат бұзылып немесе ақаулық пайда болған жағдайда, оны дереу өшіріп, аккумулятор картридж(дер)ін шығарыңыз. Жергілікті дилерге немесе қызмет көрсету орталығына хабарласыңыз.**

Қосымша қауіпсіздік ескертулері

1. **Жергілікті сумен жабдықтау компаниясының талаптарын сақтаңыз.**
2. **Құралды найзағай тию қаупі бар болған жағдайда пайдаланбаңыз.**
3. **Құралды лайлы жерде, ылғалды көлбеуде немесе тайғақ жерде пайдаланған кезде тұрған жеріңізге назар аударыңыз.**
4. **Пайдаланушының шаршағанын арттыратын нашар ортада жұмыс істеуге жол бермеңіз.**
5. **Аккумуляторды жаңбыр астында ауыстырмаңыз.**
6. **Құралды шалшыққа батырмаңыз.**
7. **Құралды сыртта жаңбыр астында қараусыз қалдырмаңыз.**
8. **Жаңбырға байланысты сорғыш аузына (желдеткіш терезесі) ылғал жапырақтар немесе балшық жабысып қалса, оларды алыңыз.**
9. **Құралды жоғары қысымды сумен тазалауға болмайды.**
10. **Құралды тазалаған кезде, батарея, мотор және клеммалар сияқты электр механизмдеріне судың кіруіне жол бермеңіз.**
11. **Құралды сақтау кезінде тік күн сәулесі мен жаңбырдан қорғаңыз және оны ыстық немесе ылғалды жерде сақтамаңыз.**
12. **Жаңбыр жоқ жерде тексеріңіз немесе техникалық қызмет көрсетіңіз.**
13. **Құралды пайдаланғаннан кейін, жабысып қалған кірді алып, сақтау алдында құралды толығымен құрғатыңыз.** Маусым немесе аймаққа байланысты, мұздау себебінен ақаулық болуы мүмкін.
14. **Аккумулятор клеммасын су секілді сұйықтыққа салмаңыз немесе аккумуляторды батырмаңыз. Аккумуляторды жаңбыр астында қалдырмаңыз, ылғалды немесе дымқыл жерде зарядтамаңыз, пайдаланбаңыз немесе сақтамаңыз.** Егер клеммасына су тисе немесе аккумулятор ішіне су кіріп кетсе, аккумулятор қысқа тұйықталуы мүмкін және қызып кету, өрт немесе жарылыс қаупі туындауы мүмкін.
15. **Аккумуляторды құралдан немесе зарядтау құрылғысынан алғаннан кейін, аккумулятор қақпағын міндетті түрде бекітіңіз және оны құрғақ жерде сақтаңыз.**
16. **Аккумуляторды су қолмен ауыстырмаңыз.**

Қосымша қауіпсіздік ескертулері

1. **Жергілікті сумен жабдықтау компаниясының талаптарын сақтаңыз.**
2. **Осы құрылғымен зарядтау құрылғысының жалғастырғышы немесе портативті қуат беру блогы сияқты қуат көзі сымын пайдаланбаңыз.** Осындай қуат көзінің кабелі жұмысқа кедергі келтіріп, дене жарақатын алуға себеп болуы мүмкін.

ОСЫ НҰСҚАУЛАРДЫ САҚТАҢЫЗ.

ЕСКЕРТУ: **Бұл өнімді әбден пайдаланып үйренген (қайта-қайта пайдаланғанның нәтижесінде) болсаңыз да және сізге қолайсыздық тудырса да, осы өнімді қолдану кезінде қауіпсіздік техникасы ережелерін қатаң түрде сақтау қажет.**

Осы пайдалану жөніндегі нұсқаулықта келтірілген қауіпсіздік ережелерін ДҰРЫС ПАЙДАЛАНБАУ немесе орындамау ауыр жарақаттарға әкеп соқтыруы мүмкін.

Аккумулятор картриджіне арналған маңызды қауіпсіздік нұсқаулары

1. **Аккумулятор картриджін пайдаланбас бұрын, (1) аккумулятордың зарядтау құрылғысындағы, (2) аккумуляторлардағы және (3) аккумуляторды пайдаланатын өнімдегі барлық нұсқаулар мен ескерту білгілерін оқып шығыңыз.**
2. **Аккумулятор картриджін бөлшектемеңіз немесе өз бетіңізше ашып жөндемеңіз.** Ол өрт, шамадан тыс қызу немесе жарылу жағдайларына алып келуі мүмкін.
3. **Егер аккумулятор картриджді пайдалану уақыты бірталай қысқарған болса, пайдалануды дереу тоқтатыңыз. Бұл қызып кету, ықтимал күйіктер немесе тіпті жарылыс қаупін тудыруы мүмкін.**
4. **Егер электролит көзіңізге тиген болса, көзіңізді таза сумен шайыңыз және дереу медициналық көмекке жүгініңіз. Бұл көру қабілетінен айырылуға әкеп соқтыруы мүмкін.**

5. **Аккумулятор картридждің жалғасуларын бір бірімен матастырмаңыз:**
   (1) **Клеммаларды кез келген ток өткізгіш материалдарға тигізбеңіз.**
   (2) **Аккумулятор картриджін ішінде шегелер, тиындар, т.б. басқа металл заттары бар контейнерде сақтамаңыз.**
   (3) **Аккумулятор блогын суға салмаңыз немесе жаңбыр астында қалдырмаңыз.**
   Аккумулятор түйіспелерінің тұйықталуы үлкен ток ағынының пайда болуына, қызып кетуге, ықтимал күйіктерге және тіпті бұзылуға себеп болуы мүмкін.
6. **Құралды және аккумулятор блогын температурасы 50 °C-ден (122 °F) шамасынан асатын жерлерде сақтамаңыз және пайдаланбаңыз.**
7. **Аккумулятор блогы қатты зақымдалған немесе толығымен тозған болса да, оны отқа жақпаңыз. Аккумулятор блогы отта жарылып кетуі мүмкін.**
8. **Аккумулятор картриджін шегелеуге, кесуге, басуға, лақтыруға, құлатуға немесе оны қатты затпен соғуға болмайды.** Бұл әрекеттер өрт, шамадан тыс қызу немесе жарылу жағдайларына алып келуі мүмкін.
9. **Зақымдалған аккумуляторды пайдаланбаңыз.**
10. **Жинаққа кіретін литий-ионды аккумуляторлар денсаулыққа және қоршаған ортаға зиянды заттар заңнамасы талаптарына сәйкес қарастырылады.**
    Коммерциялық тасымалдау үшін, мысалы, үшінші тараптар, экспедиторлар үшін қаптамада және таңбалауда арнайы талаптар сақталуы тиіс.
    Жіберілетін өнімді дайындау үшін қауіпті заттар бойынша сарапшы маманмен кеңесу керек.
    Сонымен қатар ұлттық ережелерді де толық қарап шығыңыз.
    Ашық түйіспелерді жауып, аккумуляторды қаптамаға қозғалмайтындай етіп орналастырыңыз.
11. **Аккумулятор картриджін кәдеге жаратқан кезде оны құралдан шығарып алып, қауіпсіз жерде кәдеге жаратыңыз. Аккумуляторды кәдеге жаратуға қатысты жергілікті ережелерді орындаңыз.**
12. **Аккумуляторларды тек Makita компаниясы көрсеткен өнімдермен бірге пайдаланыңыз.** Аккумуляторларды үйлесімді емес өнімдерге орнату өртке, қызып кетуге, жарылысқа немесе электролит ағуына әкеп соқтыруы мүмкін.
13. **Егер құрал ұзақ уақыт бойы пайдаланылмайтын болса, құралдағы аккумуляторды алып тастау керек.**
14. **Аккумулятор картриджін пайдалану кезінде және пайдаланғаннан кейін, ол қызып, күйікке немесе төмен температуралы күйікке әкелуі мүмкін. Ыстық аккумулятор картридждерімен жұмыс істегенде сақ болыңыз.**
15. **Құралдың клеммасын пайдаланғаннан кейін, оны бірден ұстамаңыз, ол күюге себеп болатындай ыстық болуы мүмкін.**
16. **Аккумулятор картриджінің клеммаларына, саңылауларына және ойықтарына жоққа, шаң немесе кірдің тұрып қалуын болдырмаңыз.** Бұл құралдың қызуына, тұтануына, жарылуына және батарея картриджінің істен шығуына әкеліп, күйік немесе жарақат алуға себеп болуы мүмкін.
17. **Егер құрал жоғары вольтты электрлік қуат желілері жанында пайдалануға жарамды болмаса, аккумуляторлық картриджді жоғары вольтты электрлік қуат желілері жанында пайдаланбаңыз.** Бұл құралдың немесе аккумулятор картриджінің істен шығуына немесе сынуына алып келуі мүмкін.
18. **Аккумуляторды балалардан аулақ ұстаңыз.**

ОСЫ НҰСҚАУЛАРДЫ САҚТАҢЫЗ.

⚠***САҚ БОЛЫҢЫЗ:*** **Тек түпнұсқа Makita аккумляторларын пайдаланыңыз.** Түпнұсқа емес Makita аккумуляторларын немесе өзгертілген аккумуляторларды пайдалану нәтижесінде өрт, жарақат алу немесе зақымдалуға себеп болатын аккумулятор жарылуына әкелуі мүмкін. Ол сондай-ақ Makita құралы мен зарядтау құрылғысы үшін Makita кепілдігінің күшін жояды.

Аккумулятордың максималды қызмет ету мерзімін сақтау бойынша кеңестер

1. **Аккумулятор картриджін қуаты толығымен таусылмас бұрын зарядтаңыз. Электр құралының қуаты аз екендігін байқаған кезде, құрал жұмысын тоқтатып, аккумулятор картриджін зарядтаңыз.**
2. **Толығымен зарядталған аккумулятор картриджін ешқашан қайта зарядтамаңыз. Артық зарядтау аккумулятордың қызмет ету мерзімін қысқартады.**
3. **Аккумулятор картриджін 10 °C – 40 °C (50 °F – 104 °F) бөлме температурасында зарядтаңыз. Зарядтамас бұрын аккумулятор картриджін суытыңыз.**
4. **Аккумулятор картриджін пайдаланбаған уақытта оны құралдан немесе зарядтау құрылғысынан алып тастаңыз.**
5. **Егер аккумулятор картриджін ұзақ уақыт бойы (алты айдан артық) пайдаланбаған болсаңыз, оны зарядтаңыз.**

ФУНКЦИОНАЛДЫҚ СИПАТТАМАСЫ

⚠***САҚ БОЛЫҢЫЗ:*** **Құралдың функциясын реттемес және тексермес бұрын, әрдайым құралдың өшірулі екендігіне және аккумулятор картриджінің алынғанына көз жеткізіңіз.**

Аккумулятор картриджін орнату немесе алу

⚠***САҚ БОЛЫҢЫЗ:*** **Аккумулятор картриджін орнатпас немесе алмас бұрын, әрдайым құралды өшіріңіз.**

⚠***САҚ БОЛЫҢЫЗ:*** **Аккумулятор картриджін орнатқан немесе алған кезде құралды және аккумулятор картриджін мықтап ұстаңыз.** Құралды және аккумулятор картриджін мықтап ұстамау, олардың қолыңыздан сырғанап түсіп, нәтижесінде құралдың және аккумулятор картриджінің зақымдалуына және жарақат алуға әкеп соқтыруы мүмкін.

Аккумулятор картриджін орнату үшін құлыптау тетігін басып тұрған кезде қақпақты ашыңыз. Аккумулятор картриджіндегі тілшені корпустағы ойықпен туралап, оны орнына сырғытып салыңыз. Сырт еткен дыбыс естіліп, өз орнында құлыпталғанша, оны орнына итеріп салыңыз. Егер түйменің жоғарғы жағында қызыл индикатор көрініп тұрса, демек ол толығымен құлыпталмаған. Аккумулятор картридждерін орнатқаннан немесе алғаннан кейін қақпақтың жабыңыз.

► **Сурет1:** **1.** Қақпақ **2.** Құлыптау тетігі

Аккумулятор картридждерін алу үшін картридждің алдыңғы жағындағы түймені басып, аккумулятор картриджін көтеріп шығарып алыңыз.

► **Сурет2:** **1.** Қызыл индикатор **2.** Түйме **3.** Аккумулятор картриджі

⚠***САҚ БОЛЫҢЫЗ:*** **Аккумулятор картриджін әрдайым қызыл индикатор көрінбейтіндей етіп, толығымен орнатыңыз.** Олай жасамаған жағдайда, ол құралдан кездейсоқ түсіп қалып, сізді немесе айналаңыздағы адамдарды жарақаттауы мүмкін.

⚠***САҚ БОЛЫҢЫЗ:*** **Аккумулятор картриджін күштеп орнатпаңыз.** Егер картридж жеңіл сырғымаса, демек ол дұрыс салынбаған.

⚠***САҚ БОЛЫҢЫЗ:*** **Жұмыс істеуден бұрын қақпақты құлыптаңыз.**

Құралдың/аккумулятордың қорғаныс жүйесі

Құрал құралды/аккумуляторды қорғаныс жүйесімен жабдықталған. Бұл жүйе құрал мен аккумулятордың қызмет ету мерзімін ұзарту үшін қозғалтқыштың қуат көзін автоматты түрде өшіреді. Егер құрал немесе аккумулятор төмендегі жағдайлардың біреуіне тап болса, құрал жұмыс барысында автоматты түрде тоқтайды.

Шамадан тыс жүктемеден қорғаныс

Аккумулятор тым жоғары ток шығаратын күйде жұмыс істегенде, құрал автоматты түрде ешбір сигналсыз тоқтайды. Бұл жағдайда құралды өшіріңіз және құралдың шамадан тыс жүктелуіне себеп болған жұмысты тоқтатыңыз. Содан кейін қайта іске қосу үшін құралды қосыңыз.

Қызып кетуден қорғаныс

Құрал қызып кеткен жағдайда автоматты түрде тоқтайды және аккумулятор индикаторы жыпылықтап тұрады. Бұл жағдайда құралды қайта іске қоспас бұрын суытыңыз.

■ Қосулы	◪ Жыпылықтау
	

Зарядтың шамадан тыс таусылуынан қорғаныс

Аккумулятордың қалған қуаты жеткіліксіз болған кезде, құрал автоматты түрде тоқтайды. Осы кезде аккумуляторды құралдан алып тастап зарядтаңыз.

Аккумулятордың қалған қуатын көрсету

Тек индикаторы бар аккумулятор картриджіне арналған.

► **Сурет3:** **1.** Индикатор шамдары **2.** Тексеру түймесі

Аккумулятордың қалған қуатын көрсету үшін аккумулятор картриджіндегі тексеру түймесін басыңыз. Индикатор шамдары бірнеше секунд жанып тұрады.

Индикатор шамдары			Қалған қуат
Жанып тұру	Өшірулі	Жыпылықтау	
■ ■ ■ ■			75% - 100%
■ ■ ■ □			50% - 75%
■ ■ □ □			25% - 50%
■ □ □ □			0% - 25%
◪ □ □ □			Аккумуляторды зарядтаңыз.
■ ■ □ □	↑ ↓	□ □ ■ ■	Аккумулятор ақаулы болуы мүмкін.

ЕСКЕРТПЕ: Қолдану жағдайларына және қоршаған ортаның температурасына қарай көрсеткіш нақты қуаттан біршама ерекшеленуі мүмкін.

ЕСКЕРТПЕ: Аккумулятордың қорғаныс жүйесі жұмыс істегенде, бірінші (шеткі сол жақ) индикатор шамы жыпылықтайды.

Аккумулятордың қалған қуатын көрсету

НАЗАР САЛЫҢЫЗ: **Қуат ауыстырып-қосқышы ӨШІРУЛІ күйде болған кезде аккумулятор индикаторы жанбайды. Аккумулятордың қалған қуатын тексеру үшін қуат ауыстырып-қосқышын жоғары немесе төмен қысым режиміне бұраңыз.**

Аккумулятордың қалған қуатын көрсету үшін тексеру түймесін басыңыз. Аккумулятор индикаторлары әр аккумуляторға сәйкес келеді.

► **Сурет4:** **1.** Аккумулятор индикаторы **2.** Тексеру түймесі

Аккумулятор индикаторының күйі			Аккумулятордың қалған қуаты
Қосулы	Өшірулі	Жыпылықтау	
			50% - 100%
			20% - 50%
			0% - 20%
			Аккумуляторды зарядтау

Қуат ауыстырып-қосқышы

НАЗАР САЛЫҢЫЗ: **Қуат ауыстырып-қосқышын қатты күшпен бұрамаңыз.** Бұл ауыстырып-қосқыш ақаулықтарын тудыруы мүмкін.

Қуат ауыстырып-қосқышын қысым деңгейіне қарай сағат тілі бағытымен немесе сағат тіліне қарсы бағытта бұраңыз. Қуат ауыстырып-қосқышын жоғары қысым режимін (2) қосу үшін сағат тілі бағытымен, төмен қысым режимін (1) қосу үшін сағат тілінің бағытына қарсы бағытта бұраңыз. Машинаны өшіру үшін қуат қосқышын ӨШІРУЛІ күйіне (0) қайта бұраңыз.

► **Сурет5:** **1.** Төмен қысым режимі (1) **2.** Жоғары қысым режимі (2) **3.** ӨШІРУЛІ күйі

ЕСКЕРТПЕ: Қуат ауыстырып-қосқышын жоғары немесе төмен қысым режиміне бұраған кезде аккумулятор индикаторлары бірнеше секунд жанып тұрады.

Қондырма функциялары

ЕСКЕРТПЕ: Стандартты қондырмалар елге байланысты әртүрлі болады. Сондай-ақ басқа қондырмалар туралы ақпарат алу үшін ҚОСЫМША КЕРЕК-ЖАРАҚТАР бөлімін қараңыз.

Бүріккіш

Елге байланысты

► **Сурет6**

Ағын енін қондырманың алдыңғы ұшын айналдыру арқылы 0° - 25° шамасында реттеуге болады.

⚠***САҚ БОЛЫҢЫЗ:*** **Ағын енін реттеу кезінде қондырманы триггерге қарай тартқан кезде айналдырмаңыз.** Қондырма триггерден шығып кетіп, жарақат алуға әкелуі мүмкін.

Лай фрезасы

Елге байланысты

► **Сурет7**

Шиыршық ағын шығарылады. Қатып қалған кірді тазалау үшін ыңғайлы.

НАЗАР САЛЫҢЫЗ: **Лай фрезасын терезелер немесе көлік шанағы сияқты сынғыш беттерді тазалау үшін пайдаланбаңыз.**

Шүріппе функциялары

Су ағынын шығару үшін шүріппені тартыңыз. Шүріппені басып тұрғанда су ағыны шығады. Триггерді қауіпсіз пайдалану үшін шүріппені құлыптап қоюға болады. Шүріппені құлыптау үшін тоқтатқышты тартып шығарып, оны тұтқадағы ойыққа іліңіз.

► **Сурет8:** **1.** Шүріппе **2.** Тоқтатқыш **3.** Ойық

НАЗАР САЛЫҢЫЗ: **Қысым ауыстырып-қосқышында механикалық қателерді болдырмау үшін шүріппе функцияларын екі секунд уақыт аралықпен орындаған жөн.**

Сақтандырғыш клапан

Бұл құрылғы шамадан тыс артық қысымның болуын алдын алатын сақтандырғыш клапанмен жабдықталған. Шүріппе босатылған кезде клапан ашылып, су сорғы саңылауы арқылы қайта айналады.

⚠***САҚ БОЛЫҢЫЗ:*** **Сақтандырғыш клапан параметрлерін бұзбаңыз немесе реттемеңіз.**

ҚҰРАСТЫРУ

САҚ БОЛЫҢЫЗ: **Құралмен кез келген жұмыс істемес бұрын, әрдайым құралдың өшірулі екендігіне және аккумулятор картриджінің алынғанына көз жеткізіңіз.**

Жоғары қысымды шлангіні жалғау

Суағарға (пистолет белгішесі бар) жоғары қысымды шлангіні жалғаңыз. Суағардың бұранда ойығына бекіте отырып, жоғары қысымды шлангідегі сомынды сағат тілі бағытымен бұраңыз.
► **Сурет9:** **1.** Суағар **2.** Сомын

САҚ БОЛЫҢЫЗ: **Жоғары қысымды шлангінің мықтап бекітілгеніне көз жеткізіңіз.** Бос жалғаудан жоғары қысымды шланг шығып кетіп жарақат алуға әкелуі мүмкін.

Триггерді бекіту

Жоғары қысымды шлангіні триггер саңылауына жалғаңыз. Жоғары қысымды шлангідегі сомынды сағат тілі бағытымен бұрау арқылы саңылаудың бұранда ойығына бұрап бекітіңіз.
► **Сурет10:** **1.** Саңылау **2.** Сомын

САҚ БОЛЫҢЫЗ: **Жоғары қысымды шлангінің мықтап бекітілгеніне көз жеткізіңіз.** Бос жалғаудан жоғары қысымды шланг шығып кетіп жарақат алуға әкелуі мүмкін.

Шүмекке жалғау

САҚ БОЛЫҢЫЗ: **Әрқашан ø 13 мм немесе диаметрі үлкен қысымға төзімді су шлангісін пайдаланыңыз және тиісті фитингілерді пайдалана отырып шүмекке жалғаңыз.** Әйтпесе су шлангісі және/немесе фиттинг сынып, жарақат алуға әкелуі мүмкін.

НАЗАР САЛЫҢЫЗ: **Барынша қысқа қысымға төзімді су шлангісін пайдаланыңыз.** Кіріс судың мөлшері сорғының максималды беріліс көлемінен жоғары болуы керек.

НАЗАР САЛЫҢЫЗ: **Егер ауыз су жүйесіне жалғайтын болсаңыз, аймақтағы ережелерге сай келетін кері ағысқа жол бермейтін клапанды пайдаланыңыз.**

ЕСКЕРТПЕ: шланг екі ұшына жалғағыш муфталар тағылған күйде жеткізіледі. Сондықтан жалғағыш муфтасы жоқ су шүмегіне жалғаған кезде, шлангінің бір ұшындағы жалғағыш муфтаны шешіп алыңыз.
► **Сурет11:** **1.** Жалғағыш муфтаның гайкасы **2.** Жалғағыш муфта

1. Шлангіні су шүмегіне жалғаңыз. Шланг ұшын су шүмегіне бекіту үшін, шланг қамыты немесе кранды жалғағыш сияқты тиісті фитинг орнатыңыз.
► **Сурет12:** **1.** Шланг таспасы **2.** Жалғағыш муфта **3.** Шланг

ЕСКЕРТПЕ: Фитинг жалғанатын шүмектің пішініне байланысты болады. Сатып алынған сәйкес фитингіні дайындаңыз.

2. Су шлангісінің жалғағышын саңылауға (шүмек белгісімен) бекітіңіз, содан кейін біріктіруші жалғастырғышты енгізіңіз.
► **Сурет13:** **1.** Біріктіруші жалғастырғыш **2.** Су шлангісінің жалғағышы **3.** Жоғары қысымды су шашыратқыш аппарат саңылауы

Қондырманы жалғау/ажырату

САҚ БОЛЫҢЫЗ: **Қондырманы жалғаған/ажыратқан кезде, әрқашан триггер шүріппесін құлыптаңыз.**

Қондырма ұшын триггер ойығына енгізіңіз және оны суретте көрсетілген көрсеткі бағытына қарай бұраңыз. Қондырманы ажырату үшін оны триггерге қарай басып тұрып, қондырманы кері бағытқа бұраңыз.
► **Сурет14:** **1.** Триггер **2.** Ойық **3.** Қондырма ұшы

Көбік шашатын қондырманы жалғау

Қосымша керек-жарақ

САҚ БОЛЫҢЫЗ: **Қондырманы жалғаған/ажыратқан кезде, әрқашан триггер шүріппесін құлыптаңыз.**

Көбік шашатын қондырманы пайдаланбас бұрын, жуғыш затты дайындаңыз.

1. Қондырманы сағат тіліне қарсы бағытта айналдыру арқылы оны шаннан алып тастаңыз. Қондырманы триггерге бекітіңіз.
► **Сурет15:** **1.** Қондырма **2.** Триггер

2. Жуғыш затты шанға құйып, оны қондырмаға орнатыңыз.
► **Сурет16:** **1.** Шан

НАЗАР САЛЫҢЫЗ: **Әрдайым бейтарап жуғыш затты пайдаланыңыз.** Қышқыл немесе сілтілі жуғыш зат шанды немесе қондырманы зақымдауы мүмкін.

Пластикалық тасымалдау кейсін контейнерге қою

Қосымша керек-жарақ

Makita пластикалық тасымалдау кейсін контейнердің үстіне қоюға болады. Пластикалық тасымалдау кейсін контейнерге контейнер қақпағындағы бекіткіштермен бекітілетіндей етіп қойыңыз.
► **Сурет17:** **1.** Пластикалық тасымалдау кейсі **2.** Ұстағыш

Контейнерді арбаға қою

Қосымша керек-жарақ

Makita арбасымен контейнерді тасығанда, контейнерді орнына қойыңыз. Контейнердің төменгі жағы арбаның платформасына сай келетініне көз жеткізіңіз.

► **Сурет18:** **1.** Контейнердің төменгі жағы
2. Арбаның платформасы

САҚ БОЛЫҢЫЗ: **Арбаны пайдаланған кезде контейнерді сумен толтырылған күйде тасымаңыз.** Әйтпесе контейнердің тепе-теңдігі жоғалып, жарақатқа немесе контейнердің деформациясына әкеліп, судың ағып кетуі мүмкін.

ПАЙДАЛАНУ

ЕСКЕРТУ: **Су ағынына қолыңызды тигізбеңіз және оны өзіңізге немесе өзгелерге бағыттамаңыз.** Су ағыны қауіпті және сізге немесе басқаларға зақым келтіруі мүмкін.

ЕСКЕРТУ: **Су ағыны атқылаған кезде, тазалап жатқан затты қолмен ұстамаңыз немесе қолыңызды су ағынының жанына қоймаңыз.**

САҚ БОЛЫҢЫЗ: **Су ағынының серпілісіне және заттардың ұшуы кезінде абай болыңыз. Қондырманы нысанға 30 см артық жақындатуға болмайды.**

САҚ БОЛЫҢЫЗ: **Жоғары қысымды су шашыратқыш аппаратты сусыз 1 минуттан артық қосуға болмайды.**

САҚ БОЛЫҢЫЗ: **Жоғары қысымды су шашыратқыш аппаратпен ұзақ уақыт жұмыс істеуге болмайды.** Бұл қызып кетуге немесе өрттің шығуына әкелуі мүмкін. Сондай-ақ ұзақ уақыт бойы пайдалану дірілдің бұзылуына әкелуі мүмкін.

САҚ БОЛЫҢЫЗ: **Жжел бағытын ескеріңіз.** Егер жуғыш зат көзіңізге тисе немесе аузыңызға кірсе, дереу таза сумен шайыңыз және қажет болса медициналық көмекке жүгініңіз.

НАЗАР САЛЫҢЫЗ: **Жоғары қысымды су шашыратқыш аппаратты 1 сағаттан артық пайдаланбаңыз. Оны 1 сағат пайдаланғаннан кейін, үзіліске де соншалықты уақыт арнаңыз.**

НАЗАР САЛЫҢЫЗ: **Жоғары қысымды су шашыратқыш аппарат механизмін қорғау үшін, температурасы 40 °C жоғары суды пайдаланбаңыз.**

1. Жоғары қысымды шлангінің бір ұшын триггерге, ал екінші ұшын жоғары қысымды су шашыратқыш аппаратқа жалғаңыз.

2. Су шлангісін пайдаланып жоғары қысымды су шашыратқыш аппаратты және шүмекті жалғаңыз. Осыдан кейін шүмекті ашыңыз.

► **Сурет19**

3. Қақпақты ашыңыз және аккумулятор картриджін жоғары қысымды су шашыратқыш аппаратқа орнатыңыз, содан кейін қақпақты құлыптаңыз.

► **Сурет20:** **1.** Аккумулятор картриджі **2.** Қақпақ

4. Қуат ауыстырып-қосқышын қажетті режимге бұраңыз.

► **Сурет21:** **1.** Төмен қысым режимі (1) **2.** Жоғары қысым режимі (2) **3.** ӨШІРУЛІ күйі

5. Су ағынын шығару үшін тоқтатқышты босатыңыз және шүріппені басыңыз. Шүріппені басып тұрғанда су ағыны шығады.

► **Сурет22:** **1.** Тоқтатқыш

САҚ БОЛЫҢЫЗ: **Триггерді мықтап ұстаңыз.** Шүріппені тартқан кезде, триггер кері шегінеді.

САҚ БОЛЫҢЫЗ: **Су ағыны шығарылған кезде, әрдайым триггерді сабынан және өзегінен ұстаңыз.**

НАЗАР САЛЫҢЫЗ: **Жұмыс кезінде триггерді қатты күшпен тартудан сақ болыңыз.** Бұл жоғары қысымды су шашыратқыш аппараттың құлауына әкелуі мүмкін.

НАЗАР САЛЫҢЫЗ: **Жұмысты ұзақ уақытқа тоқтатқан кезде, жоғары қысымды су шашыратқыш аппаратты өшіріп, қалған суды толық шығару үшін, ауыстырып-қосқыш шүріппесін қысыңыз.**
Егер жоғары қысымды су шашыратқыш аппарат ұзақ уақытқа қалдырылса, жоғары қысымды іске қосқан кезде, ол қайта іске қосылмайды. Бұл жағдайда, жоғары қысымды су шашыратқыш аппаратты өшіріп, шүмектен саңылауға су жіберіп, біршама уақытқа суды жібере отырып, ауыстырып-қосқыш шүріппесін қысыңыз. Содан кейін жоғары қысымды су шашыратқыш аппаратты қосыңыз.

Пайдалануды уақытша тоқтатқан кезде, триггерді суретте көрсетілгендей уақытша орната аласыз.

► **Сурет23**

Пайдаланғаннан кейін

САҚ БОЛЫҢЫЗ: **Жоғары қысымды су шашыратқыш аппаратпен жұмыс істеп болғаннан кейін, әрдайым осы нұсқаулықта сипатталған процедураны орындаңыз.**
Триггердегі немесе жоғары қысымды су шашыратқыш аппараттағы қалдық қысым жарақат алуға немесе сорғының ішінен зақымдалуына әкелуі мүмкін.

1. Жоғары қысымды су шашыратқыш аппаратты өшіріңіз.

2. Шүмегін жауып, жоғары қысымды су шашыратқыш аппараттан су шлангісін ажыратыңыз.

► **Сурет24**

3. Жоғары қысымды су шашыратқыш аппаратты қайта қосыңыз.

4. Жоғары қысымды су шашыратқыш аппарат ішіндегі қалдық су ағып кеткенше шүріппені басып тұрыңыз.
► **Сурет25**

НАЗАР САЛЫҢЫЗ: **Моторды 1 минуттан артық қосуға болмайды.**

5. Жоғары қысымды су шашыратқыш аппаратты өшіріп, аккумулятор картридждерін шығарып алыңыз.
► **Сурет26:** **1.** Қуат ауыстырып-қосқышы **2.** Аккумулятор картриджі

6. Триггерден және жоғары қысымды су шашыратқыш аппараттан жоғары қысымды шлангіні ажыратыңыз.
► **Сурет27:** **1.** Триггер **2.** Жоғары қысымды шланг **3.** Жоғары қысымды су шашыратқыш аппарат

НАЗАР САЛЫҢЫЗ: **Жоғары қысымды шлангінің зақымдалуына жол бермеу үшін, шлангінісақтау алдында ішіндегі қалған суды ағызып тастаңыз.**

Суды шаннан/резервуардан жіберу

Суды шүмектің орнына шаннан немесе резервуардан жіберуге болады.
Шлангіні және електі су шлангінің жалғағышына қосыңыз.
► **Сурет28:** **1.** Шан/резервуар **2.** Елек **3.** Шланг **4.** Су шлангісінің жалғағышы

САҚ БОЛЫҢЫЗ: **Жалғастырғышты сүзгі корпусына бекіткенде шланг таспасымен қолыңызды жарақаттап алмаңыз.**

НАЗАР САЛЫҢЫЗ: **Міндетті түрде Makita компаниясы шығарған шланг пен електі пайдаланыңыз.**

НАЗАР САЛЫҢЫЗ: **Жоғары қысымды су шашыратқыш аппарат саңылауы мен су бетінің арасында әрдайым 1 м (3,28 фут) немесе одан төмен биіктікті сақтаңыз.** Әйтпесе жоғары қысымды су шашыратқыш аппарат суды сорғының ішіне жібере алмайды.

Суды сорғының ішіне жіберу үшін, триггерден қондырманы алып, шүріппе басулы болғанда жоғары қысымды су шашыратқыш аппаратты қосыңыз. Су триггердентұрақты түрде аққан кезде, шүріппені босатып, жұмысқа қажет қондырманы орнатыңыз.
► **Сурет29:** **1.** Триггер

ЕСКЕРТПЕ: Су шықпаса, шлангіні және електі ажыратып, суға салып қойыңыз. Содан кейін оларды жоғары қысымды су шашыратқыш аппаратқа қайта жалғаңыз.

► **Сурет30:** **1.** Шланг пен елек

Контейнерді су шаны ретінде пайдаланған кезде

Жоғары қысымды су шашыратқыш аппаратпен бірге берілген контейнерді (елге байланысты) су шаны ретінде пайдалануға болады.

1. Шлангінің жалғағыш муфтасын су шлангісінің жалғағышына қосыңыз.
► **Сурет31:** **1.** Жалғағыш муфта **2.** Су шлангісінің жалғағышы **3.** Жоғары қысымды су шашыратқыш аппараттың кіріс тесігі

2. Шлангінің жалғағыш муфтасын және електің сүзгі қабын жалғаңыз.
► **Сурет32:** **1.** Елек **2.** Шланг

3. Ыдысты босатып, ішіне су құйыңыз.
► **Сурет33:** **1.** Толық су деңгейінің сызығы

НАЗАР САЛЫҢЫЗ: **Суды толық су деңгейінің сызығынан асырып құймаңыз.**

НАЗАР САЛЫҢЫЗ: **Ыдыстың қақпағы тығыз жабылмайды. Тасыған кезде, ыдыстағы суды төгіп алмаңыз.**

4. Су құю тесігінің қақпағын алып, електі суретте көрсетілгендей тесік арқылы өткізіңіз.
► **Сурет34:** **1.** Қақпағы **2.** Қақпақ ұстағышы **3.** Су құю саңылауы **4.** Елек

ЕСКЕРТПЕ: Су құю саңылауының қақпағын қақпақ ұстағышына қойып қоюға болады.

5. Жоғары қысымды су шашыратқыш аппаратты контейнерге контейнер қақпағындағы бекіткіштермен бекітілетіндей етіп қойыңыз.
► **Сурет35:** **1.** Жоғары қысымды су шашыратқыш аппарат **2.** Қақпақ **3.** Ауа шығару саңылауы

ЕСКЕРТПЕ: Су сору функциясы істемесе, ұзақ уақыт алса немесе судың қысымы жеткіліксіз болса, төмендегілерді тексеріңіз:

- шлангінің, електің және су шлангісі жалғағышының босап кетпегенін тексеріңіз.
- шлангінің жалғағыш муфталары су шлангісінің жалғағышына және електің сүзгі қабына мықтап бекітілгенін тексеріңіз.

Олар бос болса, тартып қойыңыз.

Шланг
► **Сурет36:** **1.** Жалғағыш муфта

Елек
► **Сурет37:** **1.** Шланг қамыты **2.** Сүзгі қабы

Су шлангісінің жалғағышы
► **Сурет38:** **1.** Су шлангісінің жалғағышы

НАЗАР САЛЫҢЫЗ: **Тасымалдаған кезде, контейнер күйіне назар аударыңыз.** Контейнерді жоғары қысымды су шашыратқыш аппаратымен және керек-жарақтарымен бірге тасымалдасаңыз немесе тасымалдау кезінде контейнер ішінде су болса, оның салмағы артып, жазатайым оқиғаға немесе дене жарақатына әкеп соғуы мүмкін.

НАЗАР САЛЫҢЫЗ: **Контейнерді тасымалдаған кезде, оны шайқамаңыз, аудармаңыз және шамадан тыс еңкейтпеңіз.** Бұлай істеу:

— ішіндегі судың төгілуіне;

— қақпақтағы жоғары қысымды су шашыратқыш аппараттың контейнерден құлап қалуына немесе;

— контейнер дөңгелектерінің айналуының қиындауына себеп болуы мүмкін.

НАЗАР САЛЫҢЫЗ: **Контейнерді тұтқасынан тасымалдаған кезде ішінде су көп болса, су төгіліп кетуі мүмкін.**

НАЗАР САЛЫҢЫЗ: **Контейнерді еңкейткенде оның ішіндегі су ауа шығару саңылауына жетсе, ауа шығару саңылауынан су ағып кетуі мүмкін.**

НАЗАР САЛЫҢЫЗ: **Контейнерді үстінен басуға болмайды.** Қақпақ сынуы мүмкін.

НАЗАР САЛЫҢЫЗ: **Контейнерді сумен толтырылған күйде ұзақ уақытқа қалдырмаңыз.** Әйтпесе контейнер зақымдалып, одан су ағуы мүмкін.

Пайдаланғаннан кейін төмендегі процедураны орындаңыз:

1. Суағар саңылауының қақпағын алып, суды ағызыңыз.

► **Сурет39: 1.** Суағар саңылауы

2. Контейнер ішіндегі ылғалды шүберекпен сүртіп, содан кейін контейнерді толығымен құрғатыңыз.

НАЗАР САЛЫҢЫЗ: **Контейнердің іші дымқыл болған кезде оның ішінде жоғары қысымды су шашыратқыш аппарат пен керек-жарақтарды сақтамаңыз.** Қалған ылғал ақаулық пен тот басуына әкелуі мүмкін.

ТЕХНИКАЛЫҚ ҚЫЗМЕТ КӨРСЕТУ ЖӘНЕ САҚТАУ

САҚ БОЛЫҢЫЗ: **Тексеру немесе техникалық қызмет көрсету жұмыстарын жүргізуге әрекеттенбес бұрын, әрдайым құралдың өшірулі екендігіне және аккумулятор картриджінің алынғанына көз жеткізіңіз.**

НАЗАР САЛЫҢЫЗ: **Жанармайды, бензинді, сұйылтқышты, спиртті немесе соған ұқсас заттарды ешқашан пайдаланбаңыз. Нәтижесінде түссіздену, бүліну немесе жарықтар пайда болуына әкелуі мүмкін.**

Өнімнің ҚАУІПСІЗДІГІ мен СЕНІМДІЛІГІН қамтамасыз ету үшін, жөндеу жұмыстары, кез келген басқа техникалық қызмет көрсету немесе реттеу әрдайым Makita қосалқы бөлшектерін пайдалану арқылы Makita компаниясының өкілетті немесе зауыттық қызмет көрсету орталықтары тарапынан орындалуы керек.

Қондырманы тазалау

Қондырмадағы кірді кетіру немесе тазалау үшін тазалағыш істікті пайдаланыңыз.

► **Сурет40: 1.** Тазалағыш істік

ЕСКЕРТПЕ: Оңтайлы өнімділікті сақтау үшін қондырманы мерзімді түрде тазалаңыз.

НАЗАР САЛЫҢЫЗ: **Кірді немесе қоқыстарды қатты күш салып тазаламаңыз.** Бұл жарақат алуға немесе шығыс саңылауының зақымдалуына, ал ол ағын бұрыштарының ауытқуына немесе жұмыс өнімділігінің төмендеуіне әкелуі мүмкін.

Сүзгіні тазалау

Су шлангісінің жалғағышын ажыратыңыз және сүзгі ішіндегі кірді және қоқыстарды алып тастаңыз.

► **Сурет41: 1.** Су шлангісінің жалғағышы **2.** Сүзгі **3.** Тығыздағыш сақина

Електі пайдаланған кезде, сүзгіні қабынан шығарып, кір мен қоқысты тазалаңыз.

► **Сурет42: 1.** Сүзгі **2.** Сүзгі корпусы

ЕСКЕРТПЕ: Оңтайлы өнімділікті сақтау үшін, сүзгіні мерзімді түрде тазалаңыз.

Сақтау

САҚ БОЛЫҢЫЗ: **Әрдайым температурасы нөлден түспейтін бөлмеде сақтаңыз.** Жоғары қысымды су шашыратқыш аппараты қатып қалса және ақаулық пайда болса, жөндеу жұмысына байланысты жергілікті қызмет көрсету орталығына хабарласыңыз.

Керек-жарақтарды жоғары қысымды су шашыратқыш аппараттың бүйірлік қалтасында сақтаңыз.

Сақтау мысалы

► **Сурет43: 1.** Жоғары қысымды шланг **2.** Қондырма **3.** Триггер

Егер сіздің үлгіңіз контейнермен жабдықталса, онда жоғары қысымды су шашыратқыш аппаратты және оның керек-жарақтарын контейнерде сақтаңыз.

Сақтау мысалы

► **Сурет44: 1.** Жоғары қысымды су шашыратқыш аппарат **2.** Қондырма **3.** Триггер **4.** Жуғыш қылшақ **5.** Көбік шашатын қондырма **6.** Зарядтау құрылғысы **7.** Шланг **8.** Елек

ЕСКЕРТПЕ: Суретте көрсетілген керек-жарақтардың кейбірі белгілі бір елдерде қосымша керек-жарақтар ретінде беріледі.

АҚАУЛЫҚТАРДЫ ЖОЮ

Жөндеу жұмыстарына тапсырыс беруден бұрын, тексерулер жүргізіңіз. Нұсқаулықта көрсетілмеген мәселелер анықталса, құралды бөлшектемеңіз. Makita компаниясының өкілетті қызмет көрсету орталықтарына хабарласыңыз және жөндеу үшін әрқашан Makita қосалқы бөлшектерін пайдаланыңыз.

Ақаулы күйі	**Ықтимал себебі (ақаулық)**	**Шешім**
Жуғыш іске қосылмады.	Электр қуаты жоқ	Зарядталған аккумулятор картридждерін орнатыңыз.
	Ауыстырып-қосқыш қосылмаған.	Ауыстырып-қосқышты қосыңыз.
	Сорғыдағы қалдық қысым	Шүріппені тартыңыз.
	Аккумулятор немесе электр тізбегі зақымдалған	Жөндеу жұмыстарына байланысты өкілетті қызмет көрсету орталығына хабарласыңыз.
	Жоғары қысымды іске қосқан кезде, жоғары қысымды су шашыратқыш аппарат ұзақ уақытқа қалдырылды.	Жоғары қысымды су шашыратқыш аппаратты өшіріп, шүмектен саңылауға су жіберіп, біршама уақытқа суды жібере отырып, ауыстырып-қосқыш шүріппесін қысыңыз. Содан кейін жоғары қысымды су шашыратқыш аппаратты қосыңыз.
Су ағыны жоқ/ су ағыны әлсіз	Сумен жабдықталмаған	Шүмектің ашық екеніне көз жеткізіңіз. Шланг пен өлекті пайдаланған жағдайда, шлангіге су беріңіз.
	Сумен әлсіз жабдықтау	Шүмекті қосыңыз.
	Су шлангісі нашар жалғанған	Жоғары қысымды су шашыратқыш аппарат пен су шүмегі арасындағы қосылымды тексеріңіз.
	Шланг, сүзгі немесе қондырма бітелген	Шлангіні, сүзгіні немесе қондырманы тазартыңыз.
	Ауа су ағынын бітейді.	Ауыстырып-қосқышты өшіріңіз, содан кейін шүріппені басып тұрып, оны қайта қосыңыз.
	Зақымдалған немесе тозған қондырма	Қондырманы ауыстырыңыз.
	Сорғының немесе клапанның ақаулығы	Жөндеу жұмыстарына байланысты өкілетті қызмет көрсету орталығына хабарласыңыз.
	Шлангілердің нашар жалғануы (елек пайдаланылған кезде)	Босап кеткен жалғағыш муфтаны тартып қойыңыз. Жалғағыш муфтаны мықтап салыңыз.
Тұрақсыз су ағыны	Бітелген қондырма	Тазалағыш істікті пайдалана отырып, қондырманың шығыс саңылауын тазартыңыз.
	Суды нашар соруы	Қандай да бір жылыстаудың немесе бітелудің бар жоғын шүмектен бастап тексеріңіз. Шүмекті қосыңыз.
	Су тым ыстық.	Салқын сумен жабдықтаңыз.
	Клапанның ақаулығы	Жөндеу жұмыстарына байланысты өкілетті қызмет көрсету орталығына хабарласыңыз.
Қалыптан тыс дыбыс	Су тым ыстық.	Салқын сумен жабдықтаңыз.
	Сорғыда ауа тұрып қалуы.	Жөндеу жұмыстарына байланысты өкілетті қызмет көрсету орталығына хабарласыңыз.
Судың жылыстауы	Нашар жалғану	Жоғары қысымды су шашыратқыш аппарат пен триггер және су шүмегі арасындағы қосылымды тексеріңіз.
	Тозған тығыздағыштар	Жөндеу жұмыстарына байланысты өкілетті қызмет көрсету орталығына хабарласыңыз.

ҚОСЫМША КЕРЕК-ЖАРАҚТАР

⚠***САҚ БОЛЫҢЫЗ:*** **Бұл керек-жарақтар мен қондырмалар осы нұсқаулықта көрсетілген Makita құралымен бірге пайдалануға ұсынылады.** Кез келген басқа керек-жарақтар мен қондырмаларды пайдалану адамдардың жарақаттануына әкелуі мүмкін. Керек-жарақты немесе қондырманы тек өз мақсатында ғана қолданыңыз.

Осы керек-жарақтар туралы қосымша мәлімет алу үшін көмек қажет болса, жергілікті Makita қызмет көрсету орталығына хабарласыңыз.

ЕСКЕРТПЕ: Тізімдегі кейбір элементтер стандартты керек-жарақтар ретінде құралдың қаптамасында болуы мүмкін. Олар елге байланысты әртүрлі болуы мүмкін.

Vario-Power бүріккіші

► **Сурет45**

Қондырманы айналдыру арқылы ағын қысымын реттеуге болады.

⚠***САҚ БОЛЫҢЫЗ:*** **Ағын қысымын реттеп жатып, оны триггерге тартқан кезде, қондырманы айналдыруға болмайды.** Қондырма триггерден шығып кетіп, жарақат алуға әкелуі мүмкін.

Көбік шашатын қондырма

Елге байланысты

► **Сурет46**

Жуғыш құралды көбік ретінде шашуға болады.

Жуғыш қылшақ (ұзын)

► **Сурет47**

Қондырма қылшақпен жабдықталған. Қылшақпен тазалау кезінде кірді жууға қолайлы.

Айналатын жуғыш қылшақ

► **Сурет48**

Ағын шығарылып жатқанда ішіндегі үш қылшағы баяу айналады. Сыртқы қабырғадағы, көлік шанағындағы, жуынатын бөлмедегі жеңіл кірлерді тазалауға қолайлы.

Шланг

► **Сурет49**

Су шүмегін өнімге немесе електі өнімге жалғауға арналған шланг.

Елек

► **Сурет50**

Ыдыстан немесе резервуардан су беруге арналған елек. Өнімге шланг көмегімен жалғаңыз.

Бүріккіш ұзартқышы

► **Сурет51**

Триггер ұзындығын ұзартуға арналған түтіктер. Пайдаланылатын түтіктердің нөмірін өзгерту арқылы үш түрлі ұзындығы қолжетімді.

Корпус астын тазалауға арналған бүріккіш

► **Сурет52**

Бұрыштық қондырмасы бар өте ұзын бүріккіш. Көлік асты және шатыр суағары секілді қол жеткізуге қиын жерлерді тазалауға өте қолайлы.

⚠***САҚ БОЛЫҢЫЗ:*** **Бүріккіш ұзартқышымен корпус астын тазалауға арналған бүріккішті пайдалануға болмайды.**

Шашыраудан қорғау қалқаншасы

► **Сурет53**

Лай фрезасымен бұрыштарды тазалау кезінде кері шашырауды азайтады.

Бұрамалы топса

► **Сурет54**

Жоғары қысымды шлангінің майысуына жол бермейді.

Қосу жігі

► **Сурет55**

Басқа үлгінің қондырмамен жалғанатын жігі.

Бірнеше қосымша қондырмалар қосу жігін (қосымша керек-жарақ) триггерге бекітуді қажет етеді. Қосу жігін триггерге қондырманы бекіткендей бекітіңіз.

► **Сурет56: 1.** Қондырма **2.** Қосу жігі **3.** Триггер

ЕСКЕРТПЕ: Қосу жігі HW112 немесе HW121 басқа үлгімен берілген қондырмаларды пайдаланған кезде қажет болады.

Түтікті тазалау шлангісі (10 м/15 м)

► **Сурет57**

Сантехника құралдары мен су құбырларын тазалауға арналған.

⚠***САҚ БОЛЫҢЫЗ:*** **Түтікті тазалау шлангісін пайдаланған кезде су ағынына ерекше назар аударыңыз. Қарқыны қатты су ағыны артқа қарай шығарылады. Қондырма тазартылатын түтікке салынған кезде ғана, су ағынын кем дегенде қызыл таңбаға дейін қосыңыз.**

Жоғары қысымды шланг ұзартқышы (5 м/8 м/10 м)

► **Сурет58**

Триггері бар жоғары қысымды су шашыратқыш аппарат корпусына жалғанатын ұзартқыш шланг.

Vario-Power шашыратқыш саптама және ұзартқыш

► **Сурет59:** **1.** Vario-Power бүріккішінің саптамасы
2. Ұзартқыш

Қондырманы айналдыру арқылы ағын қысымын реттеуге болады.

⚠***ЕСКЕРТУ:*** **Ұзартқышқа Vario-Power шашыратқыш саптамасын ғана орнатыңыз. Түпнұсқалы ұзартқышқа басқа қосымша ұзартқыштарды жалғауға болмайды.** Өндіруші ұсынған саптамадан басқа өнімдерді пайдалану адамдарға зиян немесе жарақат тигізуі мүмкін.

⚠***САҚ БОЛЫҢЫЗ:*** **Ағын қысымын реттеп жатып, оны триггерге тартқан кезде, қондырманы айналдыруға болмайды.** Қондырма триггерден шығып кетіп, жарақат алуға әкелуі мүмкін.

Makita Europe N.V. Jan-Baptist Vinkstraat 2,
3070 Kortenberg, Belgium

Makita Corporation 3-11-8, Sumiyoshi-cho,
Anjo, Aichi 446-8502 Japan

885721F786
EN, RU, KK
20220214

www.makita.com