EN	Cordless Snow Blower	INSTRUCTION MANUAL	9
RU	Аккумуляторный снегоотбрасыватель	РУКОВОДСТВО ПО ЭКСПЛУАТАЦИИ	21
KK	Аккумуляторлық қар лақтырғыш	ПАЙДАЛАНУ ЖӨНІНДЕГІ НҰСҚАУЛЫҚ	36

SN001G

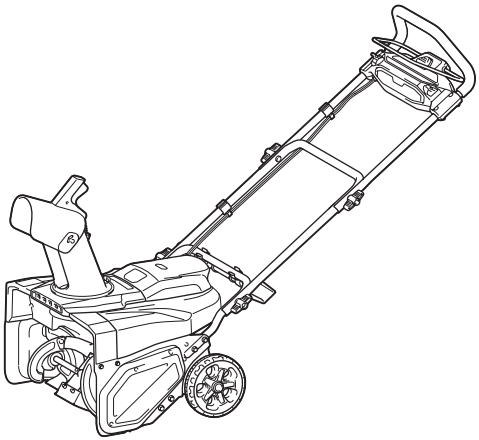



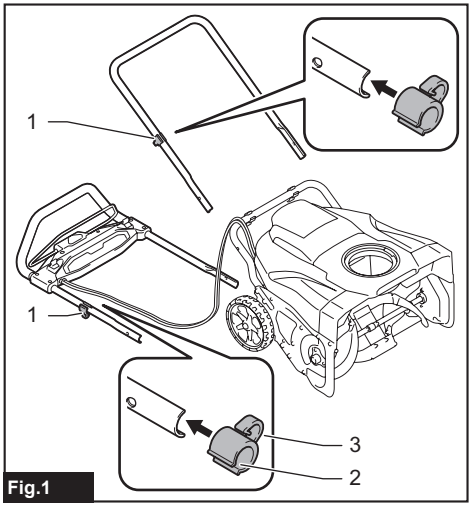

Fig.1

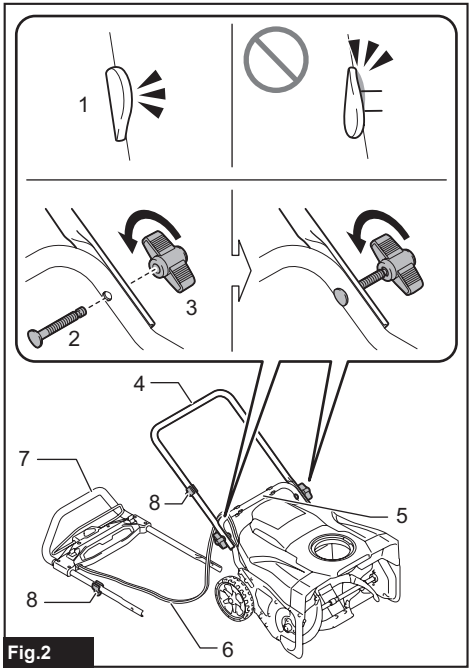

Fig.2

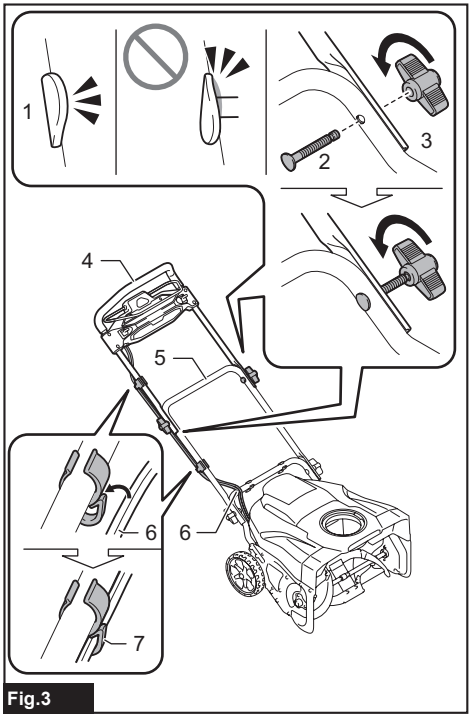

Fig.3

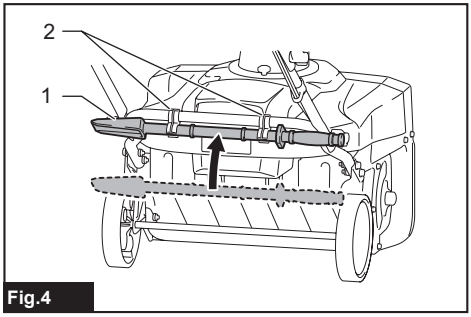

Fig.4

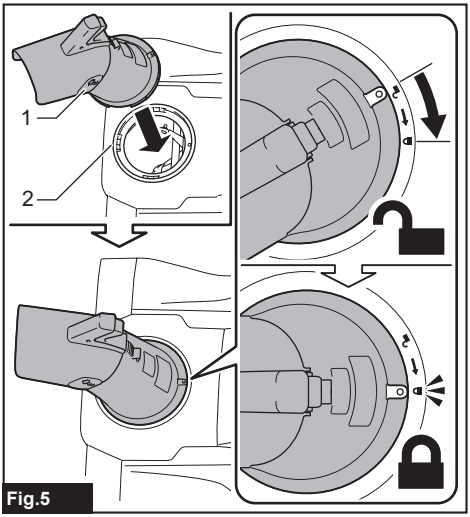

Fig.5

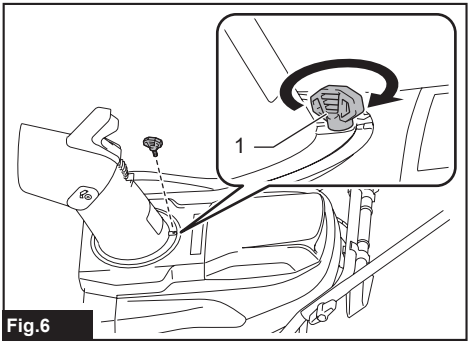

Fig.6

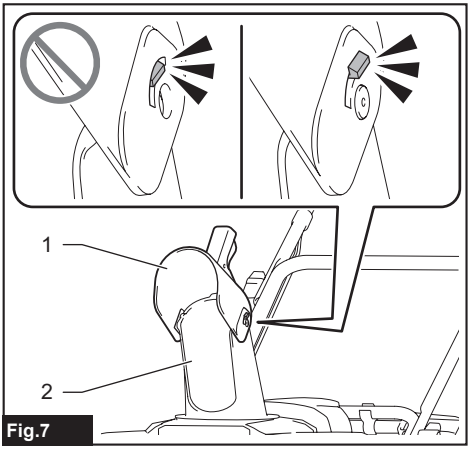

Fig.7

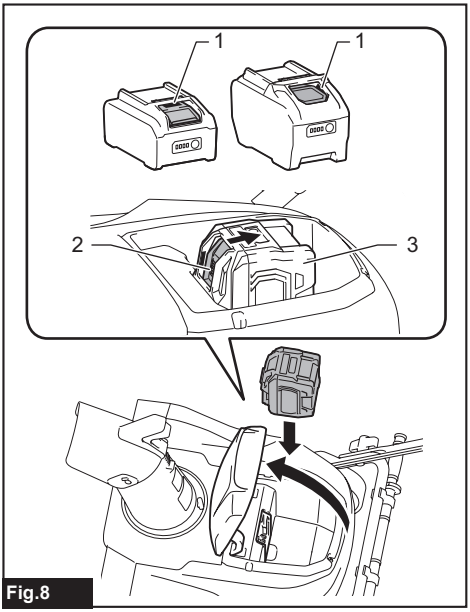

Fig.8

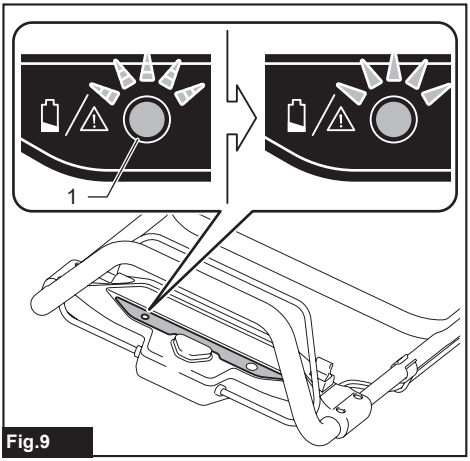

Fig.9

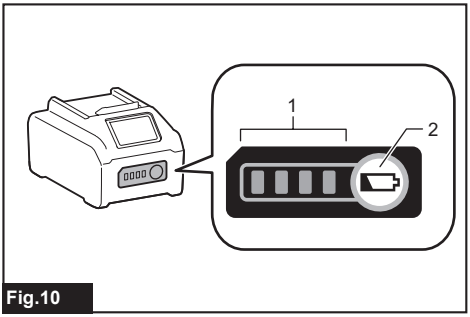

Fig.10

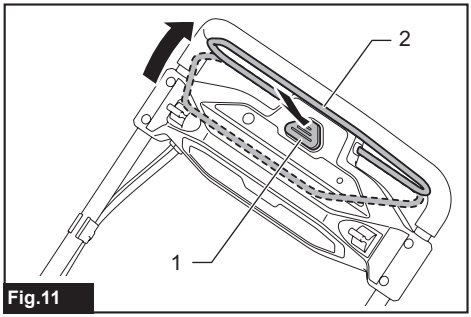

Fig.11

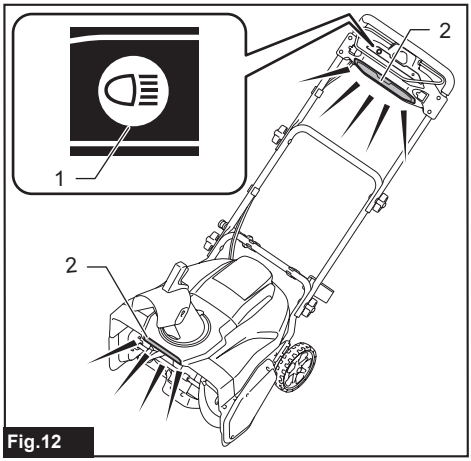

Fig.12

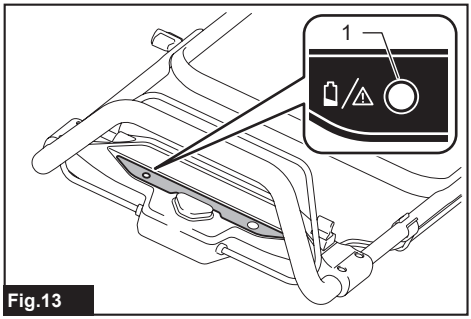

Fig.13

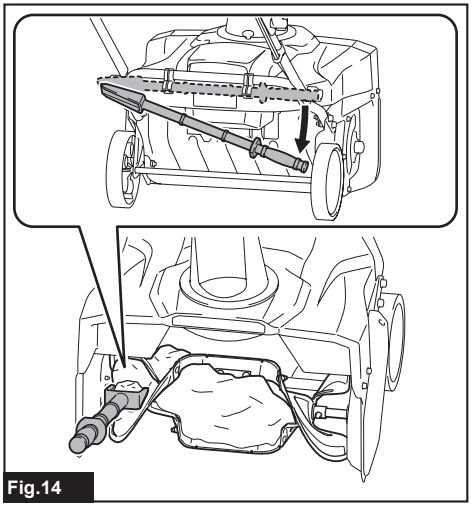
Fig.14

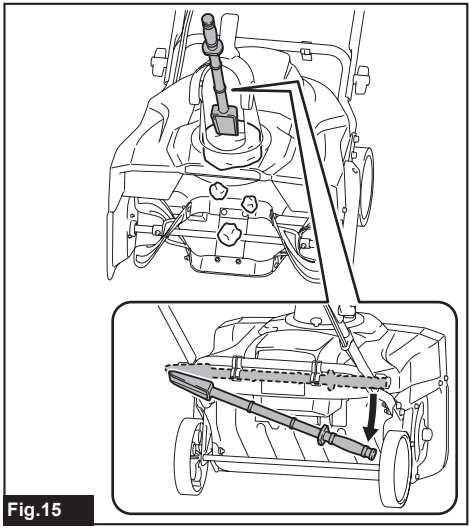
Fig.15

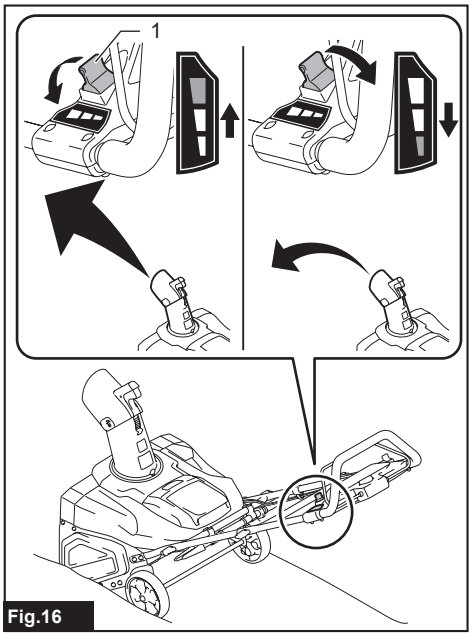

Fig.16

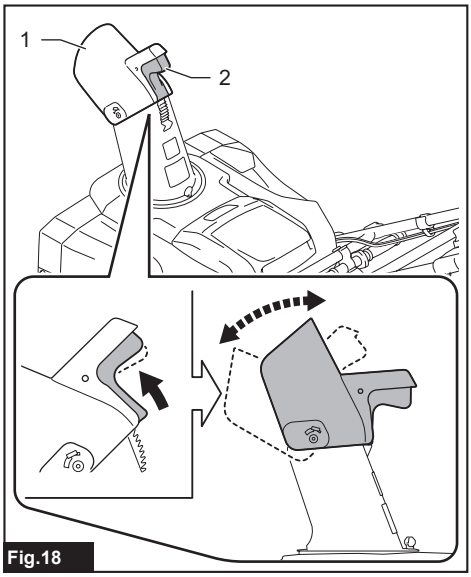

Fig.18

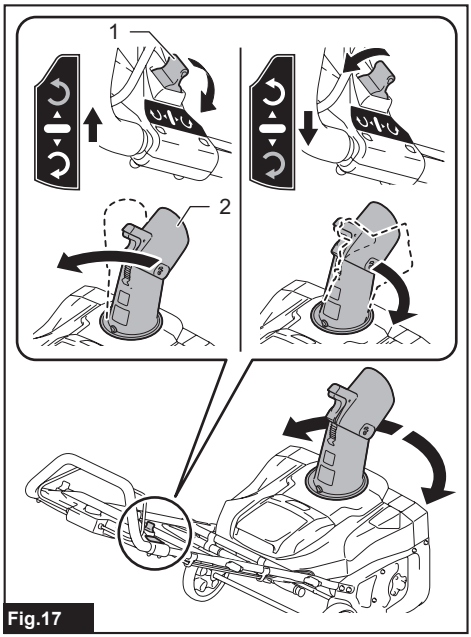

Fig.17

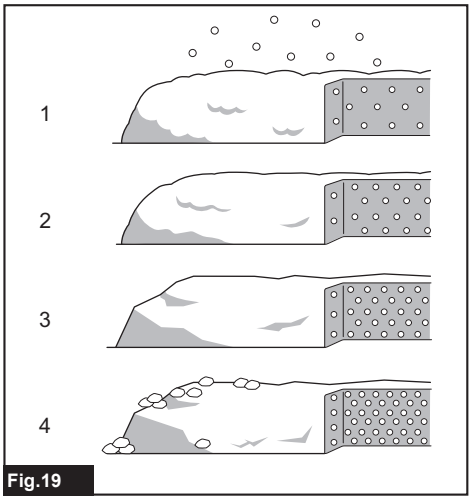

Fig.19

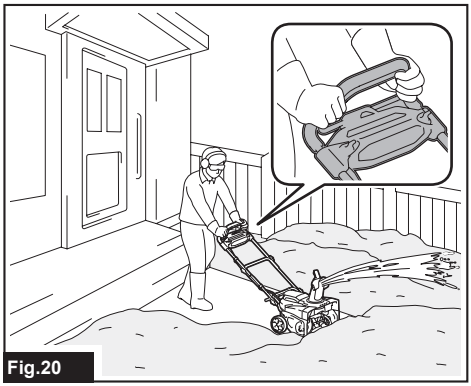

Fig.20

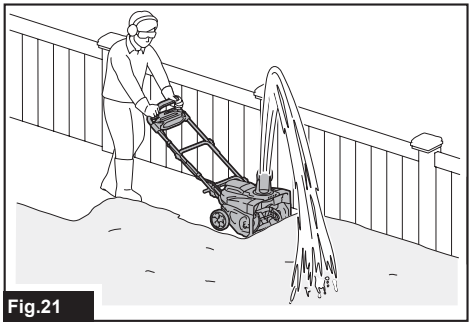

Fig.21

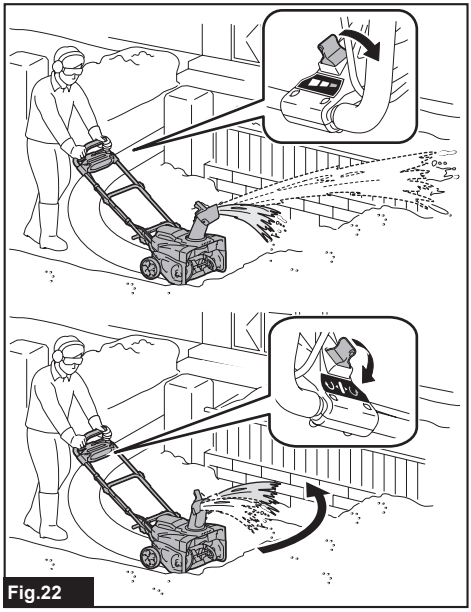

Fig.22

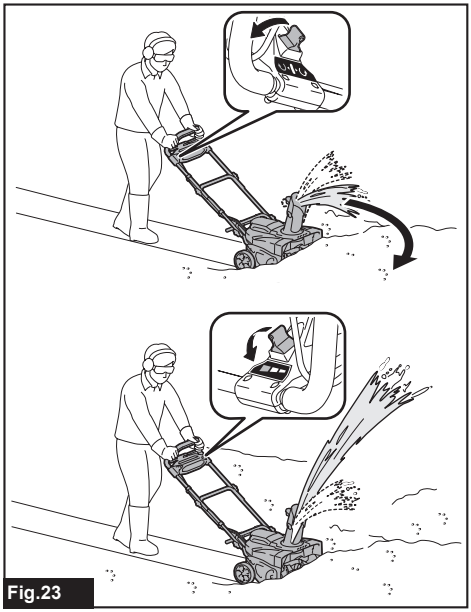

Fig.23

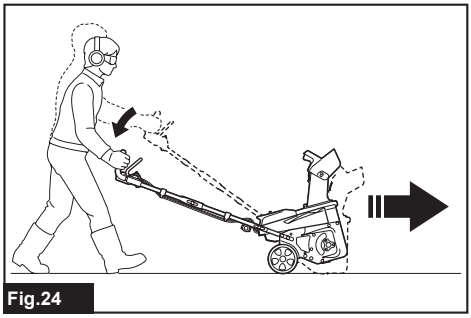

Fig.24

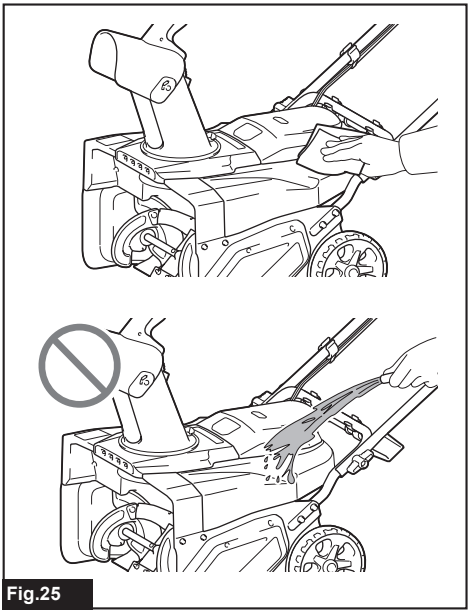

Fig.25

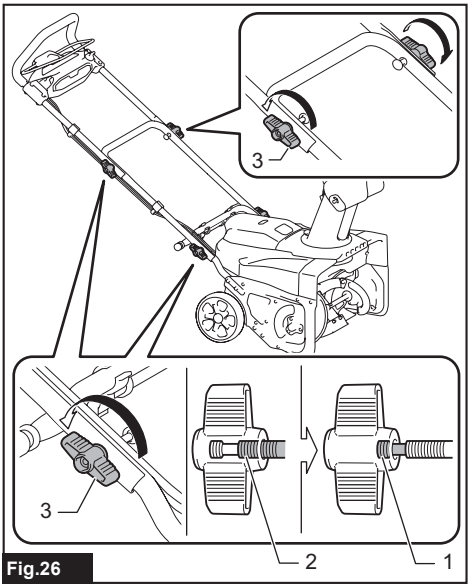

Fig.26

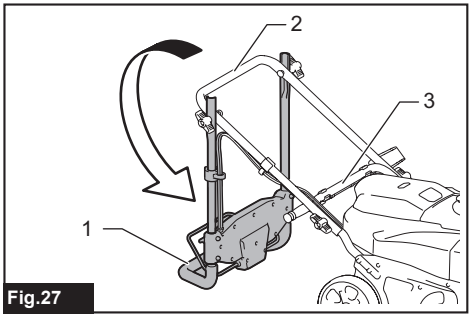

Fig.27

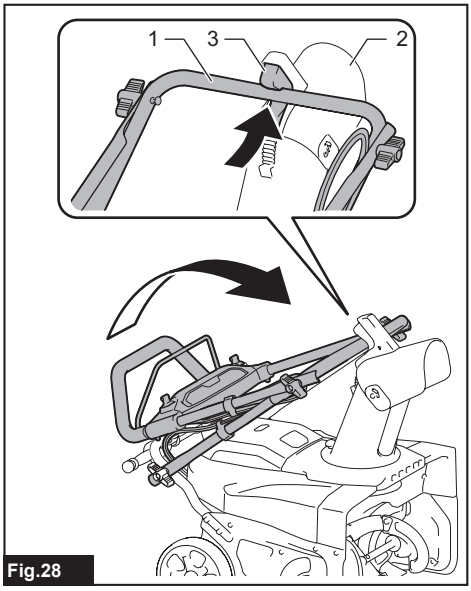

Fig.28

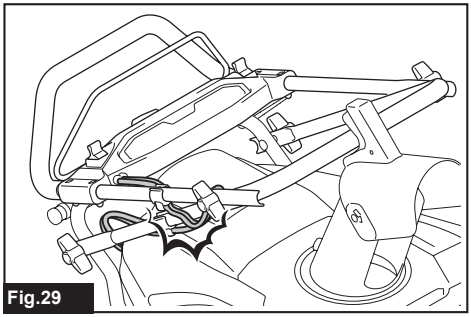

Fig.29

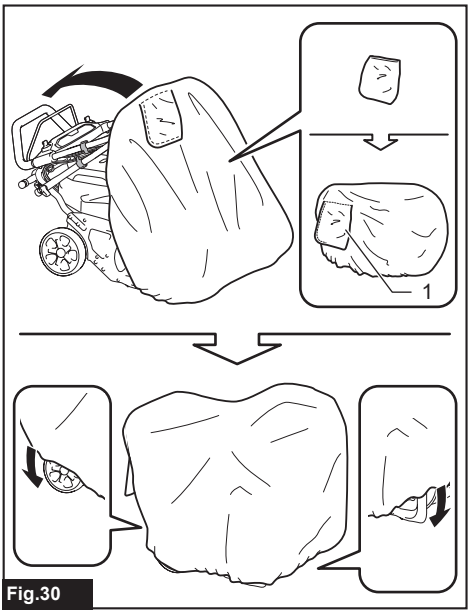

Fig.30

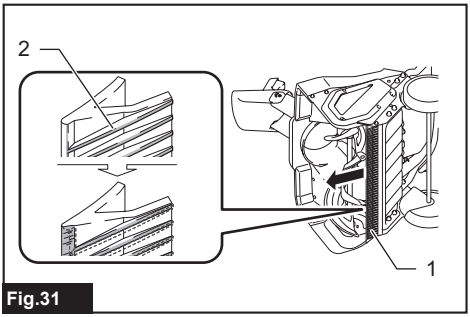

Fig.31

SPECIFICATIONS

Model:		**SN001G**
Snow clearing width		530 mm
No load speed		1,400 - 2,100 min^{-1}
Snow clearing depth [*1] [*2] (Maximum)		300 mm
Direction of discharge chute		180°
Dimensions (L x W x H)	unfolded	1,370 mm x 540 mm x 975 mm
	folded	800 mm x 540 mm x 700 mm
Rated voltage		D.C. 36 V - 40 V max
Net weight		17.6 - 18.8 kg
Protection degree		IPX4

[*1] Clearing depth varies depending on snow conditions.
[*2] Depth measured when clearing freshly fallen snow.

- Due to our continuing program of research and development, the specifications herein are subject to change without notice.
- Specifications may differ from country to country.
- The net weight value includes the lightest and heaviest combination of the attachment(s) and battery cartridge(s) which are specified in the instruction manual.

Applicable battery cartridge and charger

Battery cartridge	BL4020 / BL4025 / BL4040* / BL4040F* / BL4050F* / BL4080F* * : Recommended battery
Charger	DC40RA / DC40RB / DC40RC / DC40WA

- Some of the battery cartridges and chargers listed above may not be available depending on your region of residence.

⚠***WARNING:*** **Only use the battery cartridges and chargers listed above.** Use of any other battery cartridges and chargers may cause injury and/or fire.

Symbols

The followings show the symbols which may be used for the equipment. Be sure that you understand their meaning before use.

	Take particular care and attention.
	Read instruction manual.
	Wear a helmet, goggles and ear protection.
	Keep hands, feet and any body parts away from rotating auger to avoid injury.
	Do not use hands to unclog chute.
	Wear safety gloves and protective footwear.
	**CAUTION!** Do not stare at operating lamp.
	**WARNING!** Do not expose machine to rain or wet conditions. Keep dry.
	**DANGER!** Cutting/dismemberment hazard - Keep hands, feet, and clothing away from the rotating auger to avoid injury.
	Do not use hands to unclog auger housing. Stop motor before removing debris.
	**CAUTION!** Beware of stones and other foreign objects that could be thrown from machine.
	Keep bystanders and animals at least 15 m away from the machine.
	**DANGER!** KEEP HANDS AND FEET AWAY

	**WARNING!** Disconnect battery before maintenance.
	Store battery cartridges indoor at room temperature. Low temperature significantly declines the battery performance.
 STOP	Stop motor before removing any debris. The rotating part will continuously run for several seconds after you turn off machine.
	Guaranteed sound power level according to EU Outdoor Noise Directive.
	Sound power level according to Australia NSW Noise Control Regulation.

Intended use

This cordless snow blower is intended for removing and clearing away snow from sidewalks, decks, driveways and other flat paved surfaces. Do not use it for other purposes.

Noise

The typical A-weighted noise level determined according to ISO8437-4:
Sound pressure level (L_{pA}) : 70 dB(A) or less
Uncertainty (K) : 3 dB (A)

NOTE: The declared noise emission value(s) has been measured in accordance with a standard test method and may be used for comparing one tool with another.

NOTE: The declared noise emission value(s) may also be used in a preliminary assessment of exposure.

WARNING: **Wear ear protection.**

WARNING: **The noise emission during actual use of the power tool can differ from the declared value(s) depending on the ways in which the tool is used especially what kind of workpiece is processed.**

WARNING: **Be sure to identify safety measures to protect the operator that are based on an estimation of exposure in the actual conditions of use (taking account of all parts of the operating cycle such as the times when the tool is switched off and when it is running idle in addition to the trigger time).**

Vibration

The continuous vibration total value (tri-axial vector sum) determined according to ISO8437-4:
Vibration emission (a_h) : 2.5 m/s^2 or less
Uncertainty (K) : 1.5 m/s^2

NOTE: The declared vibration total value(s) has been measured in accordance with a standard test method and may be used for comparing one tool with another.

NOTE: The declared vibration total value(s) can also be used in a preliminary assessment of exposure.

WARNING: **The vibration emission during actual use of the power tool can differ from the declared total value(s) depending on the ways in which the tool is used.**

WARNING: **Be sure to identify safety measures to protect the operator that are based on an estimation of exposure in the actual conditions of use (taking account of all parts of the operating cycle such as the times when the tool is switched off and when it is running idle in addition to the trigger time).**

Declarations of Conformity

For European countries only

The Declarations of conformity are included in Annex A to this instruction manual.

SAFETY WARNINGS

General power tool safety warnings

WARNING **Read all safety warnings, instructions, illustrations and specifications provided with this power tool.** Failure to follow all instructions listed below may result in electric shock, fire and/or serious injury.

Save all warnings and instructions for future reference.

The term "power tool" in the warnings refers to your mains-operated (corded) power tool or battery-operated (cordless) power tool.

Work area safety

1. **Keep work area clean and well lit.** Cluttered or dark areas invite accidents.
2. **Do not operate power tools in explosive atmospheres, such as in the presence of flammable liquids, gases or dust.** Power tools create sparks which may ignite the dust or fumes.
3. **Keep children and bystanders away while operating a power tool.** Distractions can cause you to lose control.

Electrical safety

1. **Power tool plugs must match the outlet. Never modify the plug in any way. Do not use any adapter plugs with earthed (grounded) power tools.** Unmodified plugs and matching outlets will reduce risk of electric shock.
2. **Avoid body contact with earthed or grounded surfaces, such as pipes, radiators, ranges and refrigerators.** There is an increased risk of electric shock if your body is earthed or grounded.

3. **Do not expose power tools to rain or wet conditions.** Water entering a power tool will increase the risk of electric shock.
4. **Do not abuse the cord. Never use the cord for carrying, pulling or unplugging the power tool. Keep cord away from heat, oil, sharp edges or moving parts.** Damaged or entangled cords increase the risk of electric shock.
5. **When operating a power tool outdoors, use an extension cord suitable for outdoor use.** Use of a cord suitable for outdoor use reduces the risk of electric shock.
6. **If operating a power tool in a damp location is unavoidable, use a residual current device (RCD) protected supply.** Use of an RCD reduces the risk of electric shock.
7. **Power tools can produce electromagnetic fields (EMF) that are not harmful to the user.** However, users of pacemakers and other similar medical devices should contact the maker of their device and/or doctor for advice before operating this power tool.

Personal safety

1. **Stay alert, watch what you are doing and use common sense when operating a power tool. Do not use a power tool while you are tired or under the influence of drugs, alcohol or medication.** A moment of inattention while operating power tools may result in serious personal injury.
2. **Use personal protective equipment. Always wear eye protection.** Protective equipment such as a dust mask, non-skid safety shoes, hard hat or hearing protection used for appropriate conditions will reduce personal injuries.
3. **Prevent unintentional starting. Ensure the switch is in the off-position before connecting to power source and/or battery pack, picking up or carrying the tool.** Carrying power tools with your finger on the switch or energising power tools that have the switch on invites accidents.
4. **Remove any adjusting key or wrench before turning the power tool on.** A wrench or a key left attached to a rotating part of the power tool may result in personal injury.
5. **Do not overreach. Keep proper footing and balance at all times.** This enables better control of the power tool in unexpected situations.
6. **Dress properly. Do not wear loose clothing or jewellery. Keep your hair and clothing away from moving parts.** Loose clothes, jewellery or long hair can be caught in moving parts.
7. **If devices are provided for the connection of dust extraction and collection facilities, ensure these are connected and properly used.** Use of dust collection can reduce dust-related hazards.
8. **Do not let familiarity gained from frequent use of tools allow you to become complacent and ignore tool safety principles.** A careless action can cause severe injury within a fraction of a second.
9. **Always wear protective goggles to protect your eyes from injury when using power tools. The goggles must comply with ANSI Z87.1 in the USA, EN 166 in Europe, or AS/NZS 1336 in Australia/New Zealand. In Australia/New Zealand, it is legally required to wear a face shield to protect your face, too.**

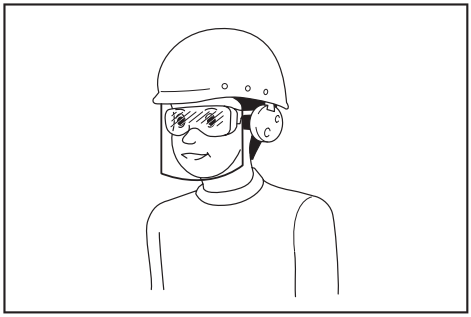

It is an employer's responsibility to enforce the use of appropriate safety protective equipments by the tool operators and by other persons in the immediate working area.

Power tool use and care

1. **Do not force the power tool. Use the correct power tool for your application.** The correct power tool will do the job better and safer at the rate for which it was designed.
2. **Do not use the power tool if the switch does not turn it on and off.** Any power tool that cannot be controlled with the switch is dangerous and must be repaired.
3. **Disconnect the plug from the power source and/or remove the battery pack, if detachable, from the power tool before making any adjustments, changing accessories, or storing power tools.** Such preventive safety measures reduce the risk of starting the power tool accidentally.
4. **Store idle power tools out of the reach of children and do not allow persons unfamiliar with the power tool or these instructions to operate the power tool.** Power tools are dangerous in the hands of untrained users.
5. **Maintain power tools and accessories. Check for misalignment or binding of moving parts, breakage of parts and any other condition that may affect the power tool's operation. If damaged, have the power tool repaired before use.** Many accidents are caused by poorly maintained power tools.
6. **Keep cutting tools sharp and clean.** Properly maintained cutting tools with sharp cutting edges are less likely to bind and are easier to control.
7. **Use the power tool, accessories and tool bits etc. in accordance with these instructions, taking into account the working conditions and the work to be performed.** Use of the power tool for operations different from those intended could result in a hazardous situation.
8. **Keep handles and grasping surfaces dry, clean and free from oil and grease.** Slippery handles and grasping surfaces do not allow for safe handling and control of the tool in unexpected situations.
9. **When using the tool, do not wear cloth work gloves which may be entangled.** The entanglement of cloth work gloves in the moving parts may

result in personal injury.

Battery tool use and care

1. **Recharge only with the charger specified by the manufacturer.** A charger that is suitable for one type of battery pack may create a risk of fire when used with another battery pack.
2. **Use power tools only with specifically designated battery packs.** Use of any other battery packs may create a risk of injury and fire.
3. **When battery pack is not in use, keep it away from other metal objects, like paper clips, coins, keys, nails, screws or other small metal objects, that can make a connection from one terminal to another.** Shorting the battery terminals together may cause burns or a fire.
4. **Under abusive conditions, liquid may be ejected from the battery; avoid contact. If contact accidentally occurs, flush with water. If liquid contacts eyes, additionally seek medical help.** Liquid ejected from the battery may cause irritation or burns.
5. **Do not use a battery pack or tool that is damaged or modified.** Damaged or modified batteries may exhibit unpredictable behaviour resulting in fire, explosion or risk of injury.
6. **Do not expose a battery pack or tool to fire or excessive temperature.** Exposure to fire or temperature above 130 °C may cause explosion.
7. **Follow all charging instructions and do not charge the battery pack or tool outside the temperature range specified in the instructions.** Charging improperly or at temperatures outside the specified range may damage the battery and increase the risk of fire.

Service

1. **Have your power tool serviced by a qualified repair person using only identical replacement parts.** This will ensure that the safety of the power tool is maintained.
2. **Never service damaged battery packs.** Service of battery packs should only be performed by the manufacturer or authorized service providers.
3. **Follow instruction for lubricating and changing accessories.**

Snow blower safety warnings

General

1. **This machine is capable of amputating hands and feet and throwing objects. Failure to observe the following safety instructions could result in serious injury.**

Training

1. **Read, understand and follow all instructions on the machine and in the manual before operating the snow blower. Be thoroughly familiar with the controls and the proper use of the machine. Know how to stop the snow blower and disengage the controls quickly.**
2. **Never allow children to operate the machine. Never allow adults to operate the machine without proper instruction.**
3. **Keep the area of operation clear of all persons, particularly small children.**
4. **Exercise caution to avoid slipping or falling, especially when operating the machine in reverse.**
5. **Exposing to vibration for long and continuous periods injures blood vessels or nervous system of the operator and causes the symptoms in the fingers, hands, arms or shoulders. Job rotation and suitably timed rest breaks may help to reduce vibration exposure. For persons unfamiliar with the work, such as the elderly, be especially careful about the strain on body.**
6. **Pay due attention to your surroundings when using the machine on public roads.** Always consult and follow your local regulations and codes regarding traffic safety.

Preparation

1. **Thoroughly inspect the area where the machine is to be used and remove all doormats, sleds, boards, stones, power cables, wood branches, gravels and other foreign objects.** Note that some objects can be missed when covered with snow. Thrown objects can cause personal injury.
2. **Do not operate the machine without wearing adequate winter garments. Avoid loose fitting clothing that can get caught in moving parts. Wear footwear that will improve footing on slippery surfaces.**
3. **Always wear safety glasses or eye shields during operation or while performing an adjustment or repair to protect eyes from foreign objects that may be thrown from the machine.**
4. **Never attempt to make any adjustments while the motor is running.**
5. **Use personal protective equipment. Always wear eye protection.** Protective equipment such as a dust mask, non-skid safety shoes, hard hat or hearing protection used for appropriate conditions will reduce personal injuries.
6. **Clear the snow accumulated on the machine roof before installing and removing the battery cartridge.**

Operation

1. **Do not put hands or feet near or under rotating parts. Keep clear of the discharge opening at all times.**
2. **Do not operate the snow blower on gravel drives and walks. Exercise extreme caution when crossing gravel drives or walks. Stay alert for hidden hazards or operating near public roads.**
3. **After striking a foreign object, stop the motor, remove the battery from the machine, thoroughly inspect the snow blower for any damage, and repair the damage before restarting and operating the snow blower.**
4. **If the machine should start to vibrate abnormally, stop the motor and check immediately for the cause.** Vibration is generally a warning of

trouble.

5. **Stop the motor and remove the battery from the machine whenever you leave the operating position, before unclogging the impeller housing or discharge chute, and when making any repairs, adjustments or inspections.**
6. **Exercise extreme caution when operating on slopes.**
7. **Never operate the machine without proper guards and other safety protective devices in place and working.**
8. **Never direct the discharge toward people or areas where property damage can occur. Keep children and others away.**
9. **Do not overload the machine capacity by attempting to clear snow at too fast a rate.**
10. **Never operate the machine at high transport speeds on slippery surfaces. Look behind and use care when operating in reverse.**
11. **Disengage power to the impeller when the machine is transported or not in use.**
12. **Use only attachments and accessories approved by the manufacturer of the machine.**
13. **Never operate the machine without good visibility or light. Always be sure of your footing, and keep a firm hold on the handles.**
14. **Walk; never run.** Failure to do so may cause a slip, trip, fall colliding accident resulting in personal injuries.
15. **Never touch a hot motor or machine.**
16. **Keep all parts of your body and loose clothing away from the moving parts.** This reduces the chance of injury to you from contact with the moving parts.
17. **Avoid operating the machine in rain or on wet slope, slippery place and unstable surfaces.**
18. **Carefully keep balance of the machine during your emergency stop maneuver.** Losing machine control before the rotating parts stop completely may cause serious injury to you and others in the work area.
19. **Never operate the machine while people, especially children, or pets are nearby.** Discharged snow or other objects can cause serious injury.
20. **During operation, keep bystanders or animals at least 15 m (50 ft) away from the machine. Stop the machine as soon as someone approaches. When working with two or more people, keep a distance of at least 15 m (50 ft) or more between each other, and put a supervisor.**
21. **The machine can only be operated by one operator. Do not operate the machine by two or more people at the same time.**
22. **Machine components may freeze under certain conditions in freezing temperatures. Do not use the machine while its mechanical parts are freezing.**
23. **Do not use the machine on frozen lakes, rivers, or similar surfaces.** Broken ice may pose a risk of falling through the ice resulting in death or serious injury.
24. **Do not operate the machine in falling snow, rain or wet conditions. Do not expose the machine to rain or moisture.** Water entering the machine may increase the risk of electric shock or malfunction that could result in personal injury.
25. **Do not operate the machine in explosive atmospheres, such as in the presence of flammable liquids, gases or dust.** The machine creates sparks which may ignite the dust or fumes.

Clearing a clogged discharge chute

1. **Hand contact with the rotating impeller inside the discharge chute is the most common cause of injury associated with snow blowers. Never use your hand to clean out the discharge chute.**
2. **To clear the chute:**
   - **Shut the machine off and remove the battery.**
   - **Wait 10 seconds to be sure the impeller has stopped rotating.**
   - **Always use a clean-out tool, not your hands.**

Maintenance and storage

1. **Check bolts at frequent intervals for proper tightness to be sure the equipment is in safe working condition.**
2. **Always refer to instruction manual for important details if the snow blower is to be stored for an extended period.**
3. **Maintain or replace safety labels, as necessary.**
4. **Run the machine a few minutes after blowing snow to prevent freeze-up of the impeller.**
5. **When cleaning, repairing or inspecting the snow blower, stop the motor and make certain the impeller and all moving parts have stopped. Remove the battery from the machine to prevent someone from accidentally starting the motor.**
6. **Remove any wrench before turning the machine on.** A wrench left attached to the machine may result in personal injury.

Electrical and battery safety

1. **Do not dispose of the battery(ies) in a fire.** The cell may explode. Check with local codes for possible special disposal instructions.
2. **Do not open or mutilate the battery(ies).** Released electrolyte is corrosive and may cause damage to the eyes or skin. It may be toxic if swallowed.
3. **Do not charge battery in rain, in snow, or in wet locations.**
4. **Do not charge the battery outdoors.**
5. **Do not handle charger, including charger plug, and charger terminals with wet hands.**
6. **Avoid dangerous environment. Do not use the machine in damp or wet locations or expose it to rain.** Water entering the machine will increase the risk of electric shock.

Additional safety instructions

1. **Check Damaged Parts** - Before further use of the appliance, a guard or other part that is damaged should be carefully checked to determine that it will operate properly and perform its intended function. Check for alignment of moving parts, binding of moving parts, breakage of parts, mounting, and any other condition that may affect its operation. A guard or other part that is damaged should be properly repaired or replaced by an authorized service center unless indicated elsewhere in this manual.
2. **Avoid unintentional starting. Do not carry the machine when the battery cartridge is installed and with finger on the switch. Make sure that the switch is off when installing the battery cartridge.**

SAVE THESE INSTRUCTIONS.

⚠*WARNING:* DO NOT let comfort or familiarity with product (gained from repeated use) replace strict adherence to safety rules for the subject product.

MISUSE or failure to follow the safety rules stated in this instruction manual may cause serious personal injury.

Important safety instructions for battery cartridge

1. **Before using battery cartridge, read all instructions and cautionary markings on (1) battery charger, (2) battery, and (3) product using battery.**
2. **Do not disassemble or tamper with the battery cartridge.** It may result in a fire, excessive heat, or explosion.
3. **If operating time has become excessively shorter, stop operating immediately. It may result in a risk of overheating, possible burns and even an explosion.**
4. **If electrolyte gets into your eyes, rinse them out with clear water and seek medical attention right away. It may result in loss of your eyesight.**
5. **Do not short the battery cartridge:**
   (1) **Do not touch the terminals with any conductive material.**
   (2) **Avoid storing battery cartridge in a container with other metal objects such as nails, coins, etc.**
   (3) **Do not expose battery cartridge to water or rain.**

   A battery short can cause a large current flow, overheating, possible burns and even a breakdown.
6. **Do not store and use the tool and battery cartridge in locations where the temperature may reach or exceed 50 °C (122 °F).**
7. **Do not incinerate the battery cartridge even if it is severely damaged or is completely worn out. The battery cartridge can explode in a fire.**
8. **Do not nail, cut, crush, throw, drop the battery cartridge, or hit against a hard object to the battery cartridge.** Such conduct may result in a fire, excessive heat, or explosion.
9. **Do not use a damaged battery.**
10. **The contained lithium-ion batteries are subject to the Dangerous Goods Legislation requirements.**
    For commercial transports e.g. by third parties, forwarding agents, special requirement on packaging and labeling must be observed.
    For preparation of the item being shipped, consulting an expert for hazardous material is required.
    Please also observe possibly more detailed national regulations.
    Tape or mask off open contacts and pack up the battery in such a manner that it cannot move around in the packaging.
11. **When disposing the battery cartridge, remove it from the tool and dispose of it in a safe place. Follow your local regulations relating to disposal of battery.**
12. **Use the batteries only with the products specified by Makita.** Installing the batteries to non-compliant products may result in a fire, excessive heat, explosion, or leak of electrolyte.
13. **If the tool is not used for a long period of time, the battery must be removed from the tool.**
14. **During and after use, the battery cartridge may take on heat which can cause burns or low temperature burns. Pay attention to the handling of hot battery cartridges.**
15. **Do not touch the terminal of the tool immediately after use as it may get hot enough to cause burns.**
16. **Do not allow chips, dust, or soil stuck into the terminals, holes, and grooves of the battery cartridge.** It may cause heating, catching fire, burst and malfunction of the tool or battery cartridge, resulting in burns or personal injury.
17. **Unless the tool supports the use near high-voltage electrical power lines, do not use the battery cartridge near high-voltage electrical power lines.** It may result in a malfunction or breakdown of the tool or battery cartridge.
18. **Keep the battery away from children.**

SAVE THESE INSTRUCTIONS.

⚠*CAUTION:* Only use genuine Makita batteries. Use of non-genuine Makita batteries, or batteries that have been altered, may result in the battery bursting causing fires, personal injury and damage. It will also void the Makita warranty for the Makita tool and charger.

NOTICE: Makita is not responsible for any accidents resulting from the use of non-genuine Makita batteries or batteries that have been modified. Genuine Makita batteries have been rigorously evaluated for compatibility with Makita tools and chargers, in line with applicable legislation and safety standards.

Tips for maintaining maximum battery life

1. **Charge the battery cartridge before completely discharged. Always stop tool operation and charge the battery cartridge when you notice less tool power.**
2. **Never recharge a fully charged battery cartridge. Overcharging shortens the battery service life.**
3. **Charge the battery cartridge with room temperature at 10 °C - 40 °C (50 °F - 104 °F). Let a hot battery cartridge cool down before charging it.**
4. **When not using the battery cartridge, remove it from the tool or the charger.**
5. **Charge the battery cartridge if you do not use it for a long period (more than six months).**

ASSEMBLY

⚠***WARNING:*** **Always be sure that the battery cartridge is removed before carrying out any work on the machine.** Failure to remove the battery cartridge may result in serious personal injury from accidental start-up.

⚠***WARNING:*** **Never start the machine unless it is completely assembled.** Operation of the machine in a partially assembled state may result in serious personal injury.

Handle set up

Middle handle installation

1. Attach a cord clip to each of the middle handle and the upper handle before assembly.

Pass the handle end through the clamp. Then turn the cord clip until its clip opening faces down.

► **Fig.1:** **1.** Cord clip **2.** Clamp **3.** Clip opening

NOTICE: **Attach cord clips to the correct positions as instructed in this manual so that the cabtire cords are not caught on or around the handle components.**

2. Attach the open ends of the middle handle to the side frames of the lower handle.

NOTICE: **Be careful to lay the cabtire cords inside the middle handle frame to prevent a tangle of cords.**

NOTE: Gently pull the handle ends apart to widen the handle as you slide them over the lower handle.

3. Align the holes in the middle and lower handles so that the retaining bolts can be inserted.

4. Insert the retaining bolts through the holes from inside the handle frames, and fasten the handles with the handle knobs from outside.

► **Fig.2:** **1.** Bolt head **2.** Retaining bolt **3.** Handle knob **4.** Middle handle **5.** Lower handle **6.** Cabtire cords **7.** Upper handle **8.** Cord clip

NOTE: Mind that the double-threaded bolt requires you to tighten the handle knob twice; first (outward) thread for roughly fastening the handle components and second (inward) thread for securing the handle components.

NOTE: Make sure to insert a bolt correctly so the curved bolt head fits perfectly onto the handle frame.

Upper handle installation

1. Attach the open ends of the upper handle to the side frames of the middle handle.

NOTICE: **Be careful to lay the cabtire cords under the middle handle frame to prevent a tangle of cords.**

NOTE: Gently pull the handle ends apart to widen the handle as you slide them over the middle handle.

2. Align the holes in the upper and middle handles so that the retaining bolts can be inserted.

3. Insert the retaining bolts through the holes from inside the handle frames, and fasten the handles with the handle knobs from outside.

► **Fig.3:** **1.** Bolt head **2.** Retaining bolt **3.** Handle knob **4.** Upper handle **5.** Middle handle **6.** Cabtire cords **7.** Cord clip

NOTE: Mind that the double-threaded bolt requires you to tighten the handle knob twice; first (outward) thread for roughly fastening the handle components and second (inward) thread for securing the handle components.

NOTE: Make sure to insert a bolt correctly so the curved bolt head fits perfectly onto the handle frame.

4. Manage the cabling comfortably with the 2 cord clips.

Clamp the cords straight to the middle and upper handle frames. Allow the cords to run along and inside the handles.

Snow remover installation

Attach the snow and ice remover to the tool holders on the lower handle after assembling handle components.

► **Fig.4:** **1.** Snow and ice remover **2.** Tool holders

Discharge chute set up

1. Align the pilot hole on the discharge chute with the symbol on the chute housing.

2. Turn the discharge chute in the direction as indicated by the arrow mark on the chute housing until the pilot hole aligns with the symbol .

► **Fig.5:** **1.** Discharge chute **2.** Chute housing

3. Finger tighten the chute screw to secure the discharge chute in place.

► **Fig.6:** **1.** Chute screw

NOTICE: **Be sure that the deflector on the discharge chute is fully assembled.** Partially assembled deflector may cause an insufficient snow discharge.

► **Fig.7:** **1.** Deflector **2.** Discharge chute

FUNCTIONAL DESCRIPTION

***CAUTION:* Always be sure that the machine is switched off and the battery cartridge is removed before adjusting or checking function on the machine.**

Installing or removing battery cartridge

***CAUTION:* Always switch off the machine before installing or removing of the battery cartridge.**

***CAUTION:* Hold the machine and the battery cartridge firmly when installing or removing battery cartridge.** Failure to hold the machine and the battery cartridge firmly may cause them to slip off your hands and result in damage to the machine and battery cartridge and a personal injury.

***CAUTION:* Make sure that you lock the battery cover before use.** Otherwise, mud, dirt, or water may cause damage to the machine or the battery cartridge.

***CAUTION:* Always install the battery cartridge fully until the red indicator cannot be seen.**

***CAUTION:* Do not install the battery cartridge forcibly.** If the cartridge does not slide in easily, it is not being inserted correctly.

***CAUTION:* Hold the battery cover open while installing or removing the battery cartridge.**

To install the battery cartridge;

1. Lift up the battery cover to open.

2. Align the tongue on the battery cartridge with the slot on the machine. Slide the battery cartridge until it locks in place with a little click.
► **Fig.8: 1.** Red indicator **2.** Button **3.** Battery cartridge

3. Close the battery cover.

To remove the battery cartridge;

1. Lift up the battery cover to open.

2. Pull out the battery cartridge from the machine while sliding the button on the front of the cartridge.

3. Close the battery cover.

Machine / battery protection system

The machine is equipped with a machine/battery protection system. This system automatically cuts off power to the motor to extend machine and battery life. The machine will automatically stop with indicator lights during operation if the machine or battery is placed under one of the following conditions:

Overload protection

When the battery is operated in a manner that causes it to draw an abnormally high current, the machine automatically stops and the front lights flash. In this situation, turn the machine off and stop the application that caused the machine to become overloaded. Then turn the machine on to restart.

Overheat protection

When the battery is overheated, the machine stops automatically and the front lights flash. In this case, let the battery cool before turning the machine on again.

Overdischarge protection

When the battery capacity becomes low, the machine stops automatically and the indicator lamp blinks. If the machine does not run even after you re-trigger the switch and the indicator lamp lights up, battery power is not enough to operate. Remove the battery from the machine and charge the battery.
► **Fig.9: 1.** Indicator lamp

Protections against other causes

Protection system is also designed for other causes that could damage the machine and allows the machine to stop automatically. Take all the following steps to clear the causes, when the machine has been brought to a temporary halt or stop in operation.

1. Turn the machine off, and then turn it on again to restart.
2. Charge the battery(ies) or replace it/them with recharged battery(ies).
3. Let the machine and battery(ies) cool down.

If no improvement can be found by restoring protection system, then contact your local Makita Service Center.

***NOTICE:* If the machine stops due to a cause not described above, refer to the section for troubleshooting.**

Indicating the remaining battery capacity

Press the check button on the battery cartridge to indicate the remaining battery capacity. The indicator lamps light up for a few seconds.
► **Fig.10: 1.** Indicator lamps **2.** Check button

Indicator lamps			Remaining capacity
Lighted	Off	Blinking	
■ ■ ■ ■			75% to 100%
■ ■ ■ □			50% to 75%
■ ■ □ □			25% to 50%
■ □ □ □			0% to 25%
◪ □ □ □			Charge the battery.

Indicator lamps			Remaining capacity
Lighted	Off	Blinking	
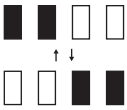			The battery may have malfunctioned.

NOTE: Depending on the conditions of use and the ambient temperature, the indication may differ slightly from the actual capacity.

NOTE: The first (far left) indicator lamp will blink when the battery protection system works.

Switch action

⚠***WARNING:*** **Before installing the battery cartridge, always check to see that the switch lever actuates properly and returns to the original position when released.** Operating the machine with a switch that does not actuate properly can lead to loss of control and serious personal injury.

⚠***WARNING:*** **NEVER tape down or defeat purpose and function of the lock-off button and switch lever.**

NOTE: The machine does not start without pressing the lock-off button even if the switch lever is pulled.

NOTE: The machine may not start due to the overload when you try to operate the machine on heavy snow. In this case, set the working speed slower and slow down your pace.

This machine is equipped with the lock-off button. If you notice anything unusual with the lock-off button, stop the operation immediately and have it checked by your nearest Makita Authorized Service Center.

1. Install the battery cartridge, and then close the battery cover.

2. Depress and hold down the lock-off button. Then pull the switch lever towards you.

You can release the lock-off button after the motor starts running.
► **Fig.11:** **1.** Lock-off button **2.** Switch lever

3. Release the switch lever to stop the motor.

Front lights

⚠***CAUTION:*** **Do not look in the light or see the source of light directly.**

The front lights can illuminate your way ahead in a dark area. To turn on the front lights, press down the light button.
► **Fig.12:** **1.** Light button **2.** Front lights

Indicator lamp

The lamp located on the control panel indicates the remaining battery power. The lamp starts blinking when the battery capacity becomes lower than 20%. Further use of remaining battery capacity will stop the machine with the indicator lamp lighting up.
► **Fig.13:** **1.** Indicator lamp

Snow and ice remover

Use a manual snow removal tool that helps clear snow and ice accumulated in the snow intake hood (auger hood) and discharge chute housing. The tool can be mounted on the lower handle within easy reach.

Removing snow from difficult-to-reach areas
► **Fig.14**

Clearing snow from unwanted places
► **Fig.15**

OPERATION

⚠***WARNING:*** **Be extra careful to maintain control of the machine at all times. Do not allow the machine to deflect the discharge towards you or anyone in the work vicinity.** Failure to keep proper control of the machine could result in serious injury to you and bystanders.

⚠***WARNING:*** **Keep your hands and feet away from the auger.**

⚠***CAUTION:*** **Make sure to securely install the discharge chute in the machine whenever before starting work.**

⚠***CAUTION:*** **Never use the machine on a rooftop, high place, steep slope, ice or other unstable surface.** It otherwise may result in serious injury.

⚠***CAUTION:*** **Never point the machine at yourself, bystanders or animals.** Discharged snow or other objects can cause serious injury.

⚠***CAUTION:*** **Be aware of the direction of the wind.** Adjust the snow blowing direction according to the wind direction so that discharged snow will not create a hazard to the operator or people around.

⚠***CAUTION:*** **Clear away stones, wires, rubble, crud, weeds and any other obstacles in the working area before snow season begins.**

⚠***CAUTION:*** **Always remove the battery cartridge and wear gloves before clearing the foreign objects that block up the flow of snow.**

Blower settings

⚠***WARNING:*** **Never put your hand or foot under the machine body when making any adjustment.**

⚠***CAUTION:*** **Never direct the snow discharge chute at the operator, bystanders, vehicles, or nearby windows.** The discharged snow or foreign objects that are accidentally collected may cause serious personal injury. Always point the discharge chute in the opposite direction from potential hazards.

Blower speed adjustment

Adjust the blower speed according to the snow conditions.
Move the speed control lever forwards to increase the motor speed and move the lever backwards to reduce the speed.
► **Fig.16: 1.** Speed control lever

Discharge direction adjustment

The discharge chute can be angled to the left or right between 0 to 90 degrees, allowing the snow to be thrown precisely where you require.
Move the chute direction lever forwards to turn the discharge chute counterclockwise up to 90 degrees left and move the lever backwards to turn the chute clockwise up to 90 degrees right.
► **Fig.17: 1.** Chute direction lever **2.** Discharge chute

Discharge angle adjustment

The chute deflector can be angled up between 20 to 60 degrees, allowing the snow to be thrown precisely where you require.
Squeeze the release trigger to unlock the deflector position. Raise or lower the deflector to the desired height of snow stream you wish to throw.
► **Fig.18: 1.** Chute deflector **2.** Release trigger

Applications

The machine is designed for clearing snow from narrow paths, sidewalks, steps, decks, and smaller driveways when snow depth is under 300 mm.
Clearing depth varies depending on snow conditions.

Applications under typical snow conditions
► **Fig.19**

Application	Fig.	Snow type	Snow condition	Snow density (g/L)
Practical	1	Freshly fallen snow	Powder snow that falls through dry air and cold temperatures. Soft, loose, falls easily through the fingers.	50 - 150
Practical	2	Settled snow	Snow crystals grow and bond together. Cohesive, porous structure similar to a sponge made of ice.	150 - 300
Impractical	3	Hard-packed snow	Compressed snow that has undergone a cycle of melting and refreezing, resulting in a hard and icy crust on top of the snowpack. Formed when moist or wet snow cover freezes after a drop in temperature.	300 or heavier
Impractical	4	Corn snow	Relatively moist snow that is thawed on the surface and is wet and heavy. Melted then re-frozen but been broken up into corn-like granules.	300 or heavier

Operation basics

Hold the upper handle firmly with both your hands as shown in the figure.
Open your stance so that the body weight is evenly distributed over both feet.

Place the scraper (under cover at the bottom of the machine) flat on the ground. Turn the snow intake hood (auger hood) around towards the way you want to remove the snow.

Switch the machine on. Push the machine forward. Carefully control the steering angle and forward speed according to snow depth and weight.
► **Fig.20**

NOTICE: **In strong crosswinds, start on the upwind side and then work downwind.**

NOTE: Be sure to maintain a comfortable posture while working. Try placing the scraper flat on the ground (snow) surface and push the snow machine forward, putting your weight on it.

NOTE: Make a back-and-forth pattern to clear the snow from the area. Making multiple passes can be easier and often gives better results than trying to clear a heavy snowfall with just one attempt.

Snow blowing operation

⚠***CAUTION:*** **Beware of snow, stones and other foreign objects that could be thrown forward regardless of discharge direction setting.**

Adjust the snow blowing angle according to the wind direction, wall, and any obstruction in your way.
► **Fig.21**

⚠***CAUTION:*** **Always switch the machine off before adjusting chute deflector angle.**

NOTE: Pay attention to the wind when adjusting the direction of snow release. Even a small breeze has the potential to affect your performance.

Cases in point

Understand how to control the steering and chute direction as well as the auger speed before using the machine.

Snow blowing in closed section

— Lower the auger speed by pushing the speed control lever forwards.
— Change the snow throwing direction to the left or right by using the chute direction lever.

► **Fig.22**

Snow blowing in open site

— Increase the auger speed by pulling the speed control lever backwards.
— Set the snow throwing direction at an open angle by using the chute direction lever.

► **Fig.23**

NOTE: When moving on between work sites, lift the auger hood up above the ground so the weight of the machine is on the wheels. Then push or pull the machine.

► **Fig.24**

MAINTENANCE

WARNING: **Always be sure that the battery cartridge is removed from the machine before storage, travel between work sites, inspection and maintenance.**

WARNING: **Wear gloves when performing inspection or maintenance.**

WARNING: **Always wear the safety goggles or safety glasses with side shields when performing inspection or maintenance.**

CAUTION: **Before carrying the machine, make sure to remove the battery cartridge. Lift and carry the machine carefully with both your hands.**

NOTICE: **Never use gasoline, benzine, thinner, alcohol or the like. Discoloration, deformation or cracks may result.**

To maintain product SAFETY and RELIABILITY, repairs, any other maintenance or adjustment should be performed by Makita Authorized or Factory Service Centers, always using Makita replacement parts.

Routine maintenance

1. Remove the battery cartridge, and then close the battery cover.

2. Wipe dirt and dust off the upper deck and outer surface of the machine using a damp cloth with mild detergent or cleaning brush.

3. Place the machine on its side. Clean debris, dust or other objects on the underside of the machine body.

► **Fig.25**

NOTICE: **Do not wash the machine with water.**

4. Check all nuts, bolts, screws, etc. for tightness.

5. Inspect moving parts for damage, breakage, and wear. Damaged or missing parts should be repaired or replaced.

6. Store the machine in a safe dry place out of the reach of children.

Folding handle

CAUTION: **Always hold the handle using your free hand while disassembly.** It makes the folding operation safe and easy.

The handle can be folded to make the machine easy to hand carry and keep anywhere in less space.

1. Turn the discharge chute around forwards using the chute direction lever.

2. Remove the battery cartridge from the machine. Then close the battery cover.

3. Loosen all the handle knobs on the middle and upper handles.

Unfasten the second (inward) thread to set the handle components free to be folded.

► **Fig.26:** **1.** First (outward) thread **2.** Second (inward) thread **3.** Handle knob

4. Pull the upper handle grip back with your one hand while holding the middle handle grip with your other hand to stabilize the machine.

► **Fig.27:** **1.** Upper handle grip **2.** Middle handle grip **3.** Lower handle grip

5. Raise the middle handle by pulling it upwards into the upright position with your one hand on the middle handle grip, and the other hand on the lower handle grip.

6. Push the middle handle down forwards to fold the handle into a rest position.

7. Fully lower the chute deflector angle. Then push the middle handle grip further down forward until it rests on the release trigger on the discharge chute.

► **Fig.28:** **1.** Middle handle grip **2.** Discharge chute **3.** Release trigger

NOTICE: **Ensure that the cabtire cords are not caught on or around the handle components.**

► **Fig.29**

Covering

The packable cover provides years of carefree protection against dust and sun damage. An elasticized bottom keeps the cover stable in wind.

1. Unfold the cover and lay it flat.

Ensure a fastener pocket comes aligned with the back end of the machine.

2. Pull the front end of the cover over the scraper bar of the machine.

3. Wrap the machine from front to back, ensuring the cover wraps the deck, handle, and rear section completely.

4. Tuck the cover under the wheels and ensure it wraps the full depth of the machine at the sides.

► **Fig.30:** **1.** Fastener pocket

NOTE: After use, fold the cover to match the width of the fastener pocket. Pull the pocket inside out. Fold and push the rest of the cover into the pocket.

Storing

NOTICE: **Store battery cartridges indoor at room temperature.** Low temperature significantly declines the battery performance.

Store the machine indoors in a cool, dry and locked place. Do not store the machine in locations where the temperature may reach or exceed 40 °C (104 °F).

1. Remove the battery cartridge.

2. Clean the machine.

3. Refer to the chapter "*Folding handle*" to fold the upper and middle handles.

4. As for storage when not in use for an extended period during off-season, thoroughly maintain and clean the auger and machine body. Make sure all parts of the machine are completely dry to prevent rust.

Replacing scraper

NOTICE: **Replacement needs to be performed by Makita Authorized or Factory Service Centers, always using Makita replacement parts.**

The scraper (under cover at the bottom of the machine) requires to be replaced when the scraper ribs are worn out due to friction.

► **Fig.31:** **1.** Scraper **2.** Scraper rib

TROUBLESHOOTING

Before asking for repairs, conduct your own inspection first. If you find a problem that is not explained in the manual, do not attempt to disassemble the machine. Instead, ask Makita Authorized Service Centers, always using Makita replacement parts for repairs.

State of abnormality	Probable cause (malfunction)	Remedy
The handle is not in position.	The handle is not installed properly.	Make sure the bolts are correctly installed through the handle. Check to see if the handle knobs are tight. Refer to this manual to assemble the handle.
The machine does not start.	The battery cartridge is discharged.	Charge the battery cartridge.
	The battery cartridge is too cold.	Remove the battery cartridge from the machine. Place the battery cartridge on charger and allow it to charge for 10 minutes. Remove the battery cartridge from charger and reinstall it in for use.
	The battery cartridge is not attached properly.	Refer to this manual to properly attach the battery cartridge.
	The battery cartridge is damaged.	Replace with new battery cartridge.
	The switch is defective.	Replace with a new one. Ask your local authorized service center for repair.
	The auger is jammed.	Remove the battery cartridge from the machine, inspect auger, remove debris.
The motor is on, but the auger does not turn.	The belt is damaged.	Replace with a new one. Ask your local authorized service center for repair.

OPTIONAL ACCESSORIES

⚠***CAUTION:*** **These accessories or attachments are recommended for use with your Makita machine specified in this manual.** The use of any other accessories or attachments might present a risk of injury to persons. Only use accessory or attachment for its stated purpose.

If you need any assistance for more details regarding these accessories, ask your local Makita Service Center.

- Makita genuine battery and charger

NOTE: Some items in the list may be included in the product package as standard accessories. They may differ from country to country.

ТЕХНИЧЕСКИЕ ХАРАКТЕРИСТИКИ

Модель:		**SN001G**
Ширина снегоуборки		530 мм
Число оборотов без нагрузки		1 400 - 2 100 мин$^{-1}$
Глубина снегоуборки [*1] [*2] (максимальная)		300 мм
Направление желоба выброса		180°
Размеры (Д × Ш × В)	в разложенном состоянии	1 370 мм x 540 мм x 975 мм
	в сложенном состоянии	800 мм x 540 мм x 700 мм
Номинальное напряжение		36 В – 40 В пост. тока макс.
Масса нетто		17,6 - 18,8 кг
Степень защиты		IPX4

[*1] Глубина очистки варьируется в зависимости от снеговых условий.
[*2] Глубина, измеряемая при уборке свежевыпавшего снега.

- Благодаря нашей постоянно действующей программе исследований и разработок указанные здесь технические характеристики могут быть изменены без предварительного уведомления.
- Технические характеристики могут различаться в зависимости от страны.
- Значение массы нетто включает наименьшую и наибольшую совокупную массу насадки(-ок) и блока(-ов) аккумулятора(-ов), указанных в руководстве по эксплуатации.

Подходящий блок аккумулятора и зарядное устройство

Блок аккумулятора	BL4020 / BL4025 / BL4040* / BL4040F* / BL4050F* / BL4080F* *: рекомендуемый аккумулятор
Зарядное устройство	DC40RA / DC40RB / DC40RC / DC40WA

- В зависимости от региона проживания некоторые блоки аккумуляторов и зарядные устройства, перечисленные выше, могут быть недоступны.

⚠***ОСТОРОЖНО:*** **Используйте только перечисленные выше блоки аккумуляторов и зарядные устройства.** Использование других блоков аккумуляторов и зарядных устройств может привести к травме и/или пожару.

Символы

Ниже приведены символы, которые могут использоваться для обозначения оборудования. Перед использованием убедитесь в том, что вы понимаете их значение.

	Обратите особое внимание.
	Прочитайте руководство по эксплуатации.
	Надевайте каску, защитные очки и используйте средства защиты слуха.
	Во избежание травмы держите руки, ноги и части тела в отдалении от вращающегося шнека.
	Не прочищайте желоб руками.
	Надевайте защитные перчатки и защитную обувь.
	**ВНИМАНИЕ!** Не смотрите на работающую лампу.
	**ОСТОРОЖНО!** Не подвергайте машину воздействию дождя или влаги. Беречь от сырости.
	**ОПАСНО!** Опасность получения резаных ран/увечий - Во избежание травмы держите руки, ноги и одежду в отдалении от вращающегося шнека.
	Не прочищайте корпус шнека руками. Останавливайте двигатель перед удалением мусора.
	**ВНИМАНИЕ!** Остерегайтесь камней и других посторонних предметов, которые могут выбрасываться из машины.

	Следите за тем, чтобы посторонние люди и домашние животные находились на расстоянии не ближе 15 метров от машины.
	**ОПАСНО!** БЕРЕГИТЕ РУКИ И НОГИ
	**ОСТОРОЖНО!** Отсоединяйте аккумулятор перед техническим обслуживанием.
	Храните блоки аккумуляторов в закрытом помещении при комнатной температуре. Низкая температура существенно снижает работоспособность аккумулятора.
	Останавливайте двигатель перед удалением любого мусора. Вращающаяся деталь будет непрерывно двигаться в течение нескольких секунд после выключения машины.
	Гарантированный уровень звуковой мощности в соответствии с Директивой ЕС по шумам вне помещений.
	Уровень звуковой мощности в соответствии с Регламентом Австралии (Новый Южный Уэльс) по контролю за шумом

Назначение

Данный аккумуляторный снегоотбрасыватель предназначен для удаления и уборки снега с тротуаров, настилов, подъездных дорожек и других поверхностей с ровным покрытием. Не используйте его для других целей.

Шум

Типичный уровень взвешенного звукового давления (A), измеренный в соответствии с ISO8437-4:
Уровень звукового давления (L_{pA}): 70 дБ (или менее)
Погрешность (K): 3 дБ (A)

ПРИМЕЧАНИЕ: Заявленное значение распространения шума измерено в соответствии со стандартной методикой испытаний и может быть использовано для сравнения инструментов.

ПРИМЕЧАНИЕ: Заявленное значение распространения шума можно также использовать для предварительных оценок воздействия.

⚠*ОСТОРОЖНО:* Используйте средства защиты слуха.

⚠*ОСТОРОЖНО:* Распространение шума во время фактического использования электроинструмента может отличаться от заявленного значения в зависимости от способа применения инструмента и в особенности от типа обрабатываемой детали.

⚠*ОСТОРОЖНО:* Обязательно определите меры безопасности для защиты оператора, основанные на оценке воздействия в реальных условиях использования (с учетом всех этапов рабочего цикла, таких как выключение инструмента, работа без нагрузки и включение).

Вибрация

Суммарное значение непрерывной вибрации (сумма векторов по трем осям), определенное согласно ISO8437-4:
Распространение вибрации (a_h): 2,5 м/с^2 или менее
Погрешность (K): 1,5 м/с^2

ПРИМЕЧАНИЕ: Заявленное общее значение распространения вибрации измерено в соответствии со стандартной методикой испытаний и может быть использовано для сравнения инструментов.

ПРИМЕЧАНИЕ: Заявленное суммарное значение распространения вибрации можно также использовать в предварительной оценке воздействия.

⚠*ОСТОРОЖНО:* Распространение вибрации во время фактического использования электроинструмента может отличаться от заявленного суммарного значения в зависимости от способов использования инструмента.

⚠*ОСТОРОЖНО:* Обязательно определите меры безопасности для защиты оператора, основанные на оценке воздействия в реальных условиях использования (с учетом всех этапов рабочего цикла, таких как выключение инструмента, работа без нагрузки и включение).

Декларации о соответствии

Только для европейских стран

Декларации о соответствии включены в Приложение А к настоящему руководству по эксплуатации.

МЕРЫ БЕЗОПАСНОСТИ

Общие рекомендации по технике безопасности для электроинструментов

⚠*ОСТОРОЖНО* Ознакомьтесь со всеми инструкциями по технике безопасности, указаниями, иллюстрациями и техническими

характеристиками, прилагаемыми к данному электроинструменту. Несоблюдение всех приведенных далее инструкций может привести к поражению электрическим током, возгоранию и/или тяжелым травмам.

Сохраните брошюру с инструкциями и рекомендациями для дальнейшего использования.

Термин "электроинструмент" в предупреждениях относится ко всему инструменту, работающему от сети (с проводом) или на аккумуляторах (без провода).

Безопасность в месте выполнения работ

1. **Рабочее место должно быть чистым и хорошо освещенным.** Захламление и плохое освещение могут стать причиной несчастных случаев.
2. **Не пользуйтесь электроинструментом во взрывоопасной атмосфере, например в присутствии легко воспламеняющихся жидкостей, газов или пыли.** При работе электроинструмента возникают искры, которые могут привести к воспламенению пыли или газов.
3. **При работе с электроинструментом не допускайте детей или посторонних к месту выполнения работ.** Не отвлекайтесь во время работы, так как это приведет к потере контроля над электроинструментом.

Электробезопасность

1. **Вилка электроинструмента должна соответствовать сетевой розетке. Запрещается вносить какие-либо изменения в конструкцию вилки. Для электроинструмента с заземлением запрещается использовать переходники.** Розетки и вилки, не подвергавшиеся изменениям, снижают риск поражения электрическим током.
2. **Избегайте контакта участков тела с заземленными поверхностями, такими как трубы, радиаторы, батареи отопления и холодильники.** При контакте тела с заземленными предметами увеличивается риск поражения электрическим током.
3. **Не подвергайте электроинструмент воздействию дождя или влаги.** Попадание воды в электроинструмент повышает риск поражения электрическим током.
4. **Аккуратно обращайтесь со шнуром питания. Запрещается использовать шнур питания для переноски, перемещения или извлечения вилки из розетки. Располагайте шнур на расстоянии от источников тепла, масла, острых краев и движущихся деталей.** Поврежденные или запутанные сетевые шнуры увеличивают риск поражения электрическим током.
5. **При использовании электроинструмента вне помещения используйте удлинитель, подходящий для этих целей.** Использование соответствующего шнура снижает риск поражения электрическим током.
6. **Если электроинструмент приходится эксплуатировать в сыром месте, используйте линию электропитания, которая защищена устройством, срабатывающим от остаточного тока (RCD).** Использование RCD снижает риск поражения электротоком.
7. **Электроинструмент может создавать электромагнитные поля (EMF), которые не представляют опасности для пользователя.** Однако пользователям с кардиостимуляторами и другими аналогичными медицинскими устройствами следует обратиться к производителю устройства и/или врачу перед началом эксплуатации инструмента.

Личная безопасность

1. **При использовании электроинструмента будьте бдительны, следите за тем, что вы делаете, и руководствуйтесь здравым смыслом. Не пользуйтесь электроинструментом, если вы устали, находитесь под воздействием наркотиков, алкоголя или лекарственных препаратов.** Даже мгновенная невнимательность при использовании электроинструмента может привести к серьезной травме.
2. **Используйте индивидуальные средства защиты. Всегда надевайте защитные очки.** Такие средства индивидуальной защиты, как маска от пыли, защитная нескользящая обувь, каска или наушники, используемые в соответствующих условиях, позволяют снизить риск получения травмы.
3. **Не допускайте случайного запуска. Прежде чем подсоединять инструмент к источнику питания и/или аккумуляторной батарее, поднимать или переносить инструмент, убедитесь, что переключатель находится в выключенном положении.** Переноска электроинструмента с пальцем на выключателе или подача питания на инструмент с включенным выключателем может привести к несчастному случаю.
4. **Перед включением электроинструмента снимите с него все регулировочные инструменты и гаечные ключи.** Гаечный или регулировочный ключ, оставшийся закрепленным на вращающейся детали, может привести к травме.
5. **При эксплуатации устройства не тянитесь. Всегда сохраняйте устойчивое положение и равновесие.** Это позволит лучше управлять электроинструментом в непредвиденных ситуациях.
6. **Одевайтесь соответствующим образом. Не надевайте свободную одежду или украшения. Ваши волосы и одежда должны всегда находиться на расстоянии от движущихся деталей.** Свободная одежда, украшения или длинные волосы могут попасть в движущиеся детали устройства.
7. **Если электроинструмент оборудован системой удаления и сбора пыли, убедитесь, что она подключена и используется соответствующим образом.** Использование пылесборника снижает вероятность возникновения рисков, связанных с пылью.

8. **Не переоценивайте свои возможности и не пренебрегайте правилами техники безопасности, даже если вы часто работаете с инструментом.** Небрежное обращение с инструментом может стать причиной серьезной травмы за доли секунды.
9. **Во время работы с электроинструментом всегда надевайте защитные очки. Очки должны соответствовать ANSI Z87.1 для США, EN 166 для Европы, или AS/NZS 1336 для Австралии и Новой Зеландии. В Австралии и Новой Зеландии оператор также обязан носить защитную маску.**

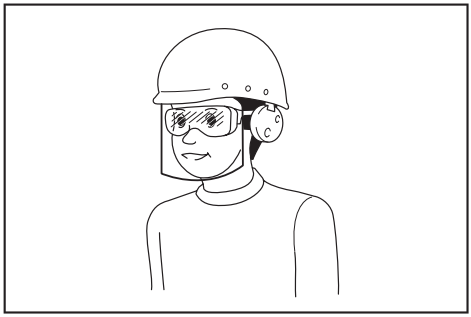

Ответственность за использование средств защиты операторами и другим персоналом вблизи рабочей зоны возлагается на работодателя.

Эксплуатация и обслуживание электроинструмента

1. **Не прилагайте излишних усилий к электроинструменту. Используйте инструмент, соответствующий выполняемой вами работе.** Правильно подобранный электроинструмент позволит выполнить работу лучше и безопаснее с производительностью, на которую он рассчитан.
2. **Не пользуйтесь электроинструментом с неисправным выключателем.** Любой электроинструмент с неисправным выключателем опасен и должен быть отремонтирован.
3. **Перед выполнением регулировок, сменой принадлежностей или хранением электроинструмента всегда отключайте его от источника питания и/или от аккумулятора или снимайте аккумулятор, если он является съемным.** Такие превентивные меры предосторожности снижают риск случайного включения электроинструмента.
4. **Храните электроинструменты в местах, недоступных для детей, и не позволяйте лицам, не знакомым с работой такого инструмента или не прочитавшим данные инструкции, пользоваться им.** Электроинструмент опасен в руках неопытных пользователей.
5. **Поддерживайте электроинструмент и дополнительные принадлежности в надлежащем состоянии. Убедитесь в соосности, отсутствии деформаций движущихся узлов, поломок каких-либо деталей или других дефектов, которые могут повлиять на работу электроинструмента. Если инструмент поврежден, отремонтируйте его перед использованием.** Большое число несчастных случаев происходит из-за плохого ухода за электроинструментом.
6. **Режущий инструмент всегда должен быть острым и чистым.** Соответствующее обращение с режущим инструментом, имеющим острые режущие кромки, делает его менее подверженным деформациям, что позволяет лучше управлять им.
7. **Используйте электроинструмент, принадлежности, приспособления и насадки в соответствии с данными инструкциями и в целях, для которых он предназначен, учитывая при этом условия и вид выполняемой работы.** Использование электроинструмента не по назначению может привести к возникновению опасной ситуации.
8. **Рукоятки инструмента и специальные изолированные поверхности всегда должны быть сухими и чистыми и не содержать следов масла или смазки.** Скользкие рукоятки и специальные поверхности препятствуют соблюдению рекомендаций по технике безопасности в экстренных ситуациях.
9. **При использовании инструмента не надевайте рабочие перчатки, ткань которых инструмент может затянуть.** Затягивание ткани рабочих перчаток в движущиеся части инструмента может привести к травме.

Эксплуатация и обслуживание электроинструмента, работающего на аккумуляторах

1. **Заряжайте аккумулятор только зарядным устройством, указанным изготовителем.** Зарядное устройство, подходящее для одного типа аккумуляторов, может привести к пожару при его использовании с другим аккумуляторным блоком.
2. **Используйте электроинструмент только с указанными аккумуляторными блоками.** Использование других аккумуляторных блоков может привести к травме или пожару.
3. **Когда аккумуляторный блок не используется, храните его отдельно от металлических предметов, таких как скрепки, монеты, ключи, гвозди, шурупы или другие небольшие металлические предметы, которые могут привести к закорачиванию контактов аккумуляторного блока между собой.** Короткое замыкание между контактами аккумуляторного блока может привести к ожогам или пожару.
4. **При неправильном обращении из аккумуляторного блока может потечь жидкость. Избегайте контакта с ней. В случае контакта с кожей промойте место контакта обильным количеством воды. В случае попадания в глаза обратитесь к врачу.** Жидкость из аккумулятора может вызвать раздражение или ожоги.
5. **Не используйте поврежденные или модифицированные инструменты и аккумуляторные блоки.** Поврежденные или модифицированные аккумуляторы могут работать

некорректно, что может привести к пожару, взрыву или травмированию.

6. **Не подвергайте аккумуляторный блок или инструмент воздействию огня или высокой температуры.** Воздействие огня или температуры выше 130 °C может привести к взрыву.
7. **Следуйте всем инструкциям по зарядке и не заряжайте аккумуляторный блок или инструмент при температурных условиях, выходящих за пределы диапазона, указанного в инструкции.** Зарядка ненадлежащим образом или при температурных условиях, выходящих за пределы указанного диапазона, может привести к повреждению батареи и повысить риск пожара.

Сервисное обслуживание

1. **Сервисное обслуживание электроинструмента должно проводиться только квалифицированным специалистом по ремонту и только с использованием идентичных запасных частей.** Это позволит обеспечить безопасность электроинструмента.
2. **Запрещается обслуживать поврежденные аккумуляторные блоки.** Обслуживание аккумуляторных блоков должен осуществлять только производитель или авторизованные поставщики услуг.
3. **Следуйте инструкциям по смазке и замене принадлежностей.**

Правила техники безопасности при эксплуатации снегоуборщика

Общая информация

1. **Данная машина может ампутировать конечности и отбрасывать предметы. Несоблюдение изложенных ниже инструкций по технике безопасности может привести к тяжелой травме.**

Инструктаж

1. **Перед началом эксплуатации снегоуборщика следует ознакомиться со всеми инструкциями на машине и в руководстве, понять их смысл и выполнить их. Внимательно ознакомьтесь с элементами управления и правилами надлежащей эксплуатации машины. Узнайте, как быстро остановить снегоуборщик и отключить элементы управления.**
2. **Ни в коем случае не разрешайте эксплуатировать машину детям. Ни в коем случае не разрешайте взрослым эксплуатировать машину без надлежащего инструктирования.**
3. **Не допускайте в рабочую зону посторонних лиц, особенно маленьких детей.**
4. **Соблюдайте осторожность во избежание подскальзывания или падения, особенно при работе с машиной, движущейся задним ходом.**
5. **Непрерывное воздействие вибрации в течение длительных периодов наносит вред кровеносным сосудам и нервной системе оператора и вызывает соответствующие симптомы в пальцах, запястьях, предплечьях и плечах. Способствовать снижению воздействия вибрации могут смена типов работ и рассчитанные надлежащим образом перерывы на отдых. Для лиц, не знакомых с данной работой, в частности пожилых, следует уделять особое внимание воздействию перегрузок на организм.**
6. **При использовании машины на дорогах общего пользования уделяйте должное внимание окружающей обстановке.** Обязательно ознакомьтесь с местными нормативными требованиями, а также нормами и правилами в отношении безопасности дорожного движения, и соблюдайте их.

Подготовка

1. **Тщательно осматривайте участок предполагаемого использования машины и удаляйте все половики, санки, доски, камни, кабели электропитания, хворост, гравий и другие посторонние предметы.** Имейте в виду, что некоторые предметы можно не заметить под снегом. Отбрасываемые предметы могут нанести травму.
2. **Не эксплуатируйте машину без достаточного зимнего снаряжения. Старайтесь не надевать неплотно прилегающую одежду, которая может быть затянута в движущиеся детали. Надевайте обувь, повышающую устойчивость ног на скользких поверхностях.**
3. **Обязательно надевайте защитные очки или глазной щиток на время работы либо при выполнении регулировки или ремонта для защиты глаз от посторонних предметов, которые могут отбрасываться от машины.**
4. **Ни в коем случае не выполняйте какие-либо регулировки при работающем двигателе.**
5. **Используйте индивидуальные средства защиты. Всегда надевайте защитные очки.** Такие средства индивидуальной защиты, как маска от пыли, защитная нескользящая обувь, каска или наушники, используемые в соответствующих условиях, позволяют снизить риск получения травмы.
6. **Перед установкой и извлечением блока аккумулятора счищайте снег, скопившийся на верхней поверхности машины.**

Эксплуатация

1. **Не помещайте руки или ноги под вращающиеся детали или вблизи них. Всегда держитесь в стороне от разгрузочного отверстия.**
2. **Не эксплуатируйте снегоуборщик на подъездных дорогах или пешеходных дорожках, посыпанных гравием. При пересечении подъездных дорог или пешеходных дорожек, посыпанных гравием, соблюдайте предельную осторожность. Не теряйте бдительности в отношении скрытых препятствий или при работе вблизи проезжих**

дорог.

3. **Натолкнувшись на посторонний предмет, остановите двигатель, выньте аккумулятор из машины, тщательно осмотрите снегоуборщик на наличие каких-либо повреждений и отремонтируйте повреждение перед повторным запуском и продолжением эксплуатации снегоуборщика.**
4. **При появлении в машине посторонних вибраций остановите двигатель и немедленно выполните проверку с целью установления их причины.** Как правило, вибрации являются предупреждением о неисправности.
5. **Останавливайте двигатель и вынимайте аккумулятор из машины каждый раз при уходе с рабочего места, перед прочисткой корпуса рабочего колеса или желоба выброса, а также при проведении любых ремонтных работ, регулировок или осмотров.**
6. **Соблюдайте предельную осторожность при работе на уклонах.**
7. **Ни в коем случае не эксплуатируйте машину без надлежащих защитных элементов и других предохранительных приспособлений, расположенных на своих местах и находящихся в рабочем состоянии.**
8. **Ни в коем случае не направляйте выходящий поток на людей или места, где возможно возникновение имущественного ущерба. Не подпускайте близко детей или других лиц.**
9. **Не перегружайте машину сверх ее производительности, пытаясь убирать снег в слишком быстром темпе.**
10. **Ни в коем случае не эксплуатируйте машину с высокими скоростями перемещения на скользких поверхностях. Смотрите назад и соблюдайте осторожность при работе с машиной, движущейся задним ходом.**
11. **Отключайте подачу питания на крыльчатку при транспортировке машины и в перерывах между ее использованием.**
12. **Используйте только насадки и принадлежности, одобренные производителем машины.**
13. **Ни в коем случае не эксплуатируйте машину при отсутствии хорошей видимости или света. Обязательно сохраняйте устойчивое положение ног и крепко удерживайте рукоятки.**
14. **Передвигайтесь шагом, ни в коем случае не бегите.** Невыполнение данного требования может вызвать столкновение в результате подскальзывания, спотыкания или падения, приводящее к травмам.
15. **Ни в коем случае не касайтесь раскаленного двигателя или машины.**
16. **Держите все части тела и неплотно прилегающую одежду на отдалении от движущихся деталей.** Это снижает вероятность получения травмы при соприкосновении с движущимися деталями.
17. **Избегайте эксплуатации машины во время дождя или на влажном уклоне, скользком месте и неустойчивых поверхностях.**
18. **Тщательно сохраняйте равновесие машины во время маневров, связанных с аварийной остановкой.** Потеря контроля над машиной до полной остановки вращающихся деталей может привести к тяжелой травме оператора и других лиц, находящихся в рабочей зоне.
19. **Запрещается эксплуатировать машину вблизи людей, в особенности детей, или домашних животных.** Отбрасываемый снег или другие предметы могут причинить тяжелую травму.
20. **Во время работы посторонние люди или животные должны находиться на расстоянии не менее 15 м (50 футов) от машины. В случае приближения кого-либо сразу останавливайте машину. При работе вдвоем или бóльшим числом людей соблюдайте дистанцию не менее 15 м (50 футов) друг от друга и назначьте старшего.**
21. **Машина может эксплуатироваться только оператором. Не работайте с машиной вдвоем или бóльшим числом людей одновременно.**
22. **В некоторых условиях компоненты машины могут замерзать при минусовых температурах. Не используйте машину во время замораживания ее механических деталей.**
23. **Не используйте машину на замерзших озерах, реках или аналогичных поверхностях.** Разбитый лед может представлять собой угрозу проваливания под лед, ведущего к гибели или тяжелой травме.
24. **Не эксплуатируйте машину в снегопад, дождь или влажных условиях. Не допускайте попадания машины под дождь или в сырость.** Попадание воды внутрь машины может повысить риск поражения электрическим током или возникновения неисправности, которые могут привести к травме.
25. **Не эксплуатируйте машину во взрывоопасных средах, в частности при наличии легковоспламеняющихся жидкостей, газов или пыли.** При работе машины возникают искры, которые могут воспламенять пыль или испарения.

Очистка засоренного желоба выброса

1. **Наиболее распространенной причиной травм, связанных со снегоуборщиками, является касание руками вращающейся крыльчатки внутри желоба выброса. Ни в коем случае не очищайте желоб выброса рукой.**
2. **Для очистки желоба:**
   - **Выключите машину и выньте аккумулятор.**
   - **Подождите 10 секунд для уверенности в том, что крыльчатка прекратила вращаться.**
   - **Обязательно пользуйтесь инструментом для очистки, а не руками.**

Техническое обслуживание и хранение

1. **Проверяйте болты на затяжку с частыми интервалами с целью убедиться в безопасном рабочем состоянии данного оборудования.**
2. **Перед помещением снегоуборщика на длительное хранение обязательно ознакомьтесь с важными сведениями, изложенными в руководстве по эксплуатации.**
3. **Знаки безопасности требуют ухода или замены по мере необходимости.**
4. **После уборки снега дайте машине поработать несколько минут, чтобы предотвратить обмерзание крыльчатки.**
5. **При очистке, ремонте или осмотре снегоуборщика остановите двигатель и удостоверьтесь в том, что крыльчатка и все движущиеся детали остановились. Выньте аккумулятор из машины для предотвращения случайного запуска двигателя кем-либо.**
6. **Перед включением машины снимите с нее все гаечные ключи.** Гаечный ключ, оставленный прикрепленным к машине, может причинить травму.

Безопасность электрической системы и аккумулятора

1. **Не бросайте аккумуляторные блоки в огонь.** Они могут взорваться. Уточните местные правила утилизации аккумуляторов.
2. **Не вскрывайте и не разбивайте аккумуляторы.** Содержащийся в них электролит очень едкий, вы можете повредить глаза или кожу. При проглатывании это вещество может вызвать отравление.
3. **Не заряжайте аккумулятор в дождь, снегопад или во влажных местах.**
4. **Не заряжайте аккумулятор на улице.**
5. **Не касайтесь зарядного устройства, а также штекера и контактов зарядного устройства влажными руками.**
6. **Избегайте опасных сред. Не используйте машину в местах с повышенной влажностью или под дождем.** Попавшая в машину вода повышает опасность поражения электрическим током.

Дополнительные инструкции по технике безопасности

1. **Проверка поврежденных деталей** - Перед дальнейшим использованием устройства защитную или другую поврежденную деталь следует тщательно осмотреть, чтобы убедиться в том, что она будет работать надлежащим образом и выполнять функции, для которых предназначена. Убедитесь в соосности и свободном ходе движущихся деталей, отсутствии поломок деталей, надежности крепления и отсутствии других дефектов, которые могут повлиять на его работу. Поврежденная защитная или другая деталь должна быть соответствующим образом отремонтирована или заменена в авторизованном сервисном центре, если в руководстве по эксплуатации не указано иное.
2. **Избегайте непреднамеренного запуска. Не переносите машину с установленным блоком аккумулятора и держа палец на переключателе. При установке блока аккумулятора убедитесь в том, что переключатель выключен.**

СОХРАНИТЕ ДАННЫЕ ИНСТРУКЦИИ.

⚠*ОСТОРОЖНО:* НЕ ДОПУСКАЙТЕ, чтобы удобство или опыт эксплуатации данного устройства (полученный от многократного использования) доминировали над строгим соблюдением правил техники безопасности при обращении с этим устройством.

НЕПРАВИЛЬНОЕ ИСПОЛЬЗОВАНИЕ инструмента или несоблюдение правил техники безопасности, указанных в данном руководстве, может привести к тяжелой травме.

Важные правила техники безопасности для работы с аккумуляторным блоком

1. **Перед использованием аккумуляторного блока прочитайте все инструкции и предупреждающие надписи на (1) зарядном устройстве, (2) аккумуляторном блоке и (3) инструменте, работающем от аккумуляторного блока.**
2. **Не разбирайте блок аккумулятора и не меняйте его конструкцию.** Это может привести к пожару, перегреву или взрыву.
3. **Если время работы аккумуляторного блока значительно сократилось, немедленно прекратите работу. В противном случае, может возникнуть перегрев блока, что приведет к ожогам и даже к взрыву.**
4. **В случае попадания электролита в глаза промойте их обильным количеством чистой воды и немедленно обратитесь к врачу. Это может привести к потере зрения.**
5. **Не замыкайте контакты аккумуляторного блока между собой:**
   (1) **Не прикасайтесь к контактам какими-либо токопроводящими предметами.**
   (2) **Не храните аккумуляторный блок в контейнере вместе с другими металлическими предметами, такими как гвозди, монеты и т. п.**
   (3) **Не допускайте попадания на аккумуляторный блок воды или дождя.**
   Замыкание контактов аккумуляторного блока между собой может привести к возникновению большого тока, перегреву, возможным ожогам и даже поломке блока.
6. **Не храните и не используйте инструмент и аккумуляторный блок в местах, где температура может достигать или превышать**

50 °C (122 °F).

7. **Не бросайте аккумуляторный блок в огонь, даже если он сильно поврежден или полностью вышел из строя. Аккумуляторный блок может взорваться под действием огня.**
8. **Запрещено вбивать гвозди в блок аккумулятора, резать, ломать, бросать, ронять блок аккумулятора или ударять его твердым предметом.** Это может привести к пожару, перегреву или взрыву.
9. **Не используйте поврежденный аккумуляторный блок.**
10. **Входящие в комплект литий-ионные аккумуляторы должны эксплуатироваться в соответствии с требованиями законодательства об опасных товарах.**
    При коммерческой транспортировке, например, третьей стороной или экспедитором, необходимо нанести на упаковку специальные предупреждения и маркировку.
    В процессе подготовки устройства к отправке обязательно проконсультируйтесь со специалистом по опасным материалам. Также соблюдайте местные требования и нормы. Они могут быть строже.
    Закройте или закрепите разомкнутые контакты и упакуйте аккумулятор так, чтобы он не перемещался по упаковке.
11. **Для утилизации блока аккумулятора извлеките его из инструмента и утилизируйте безопасным способом. Выполняйте требования местного законодательства по утилизации аккумуляторного блока.**
12. **Используйте аккумуляторы только с продукцией, указанной Makita.** Установка аккумуляторов на продукцию, не соответствующую требованиям, может привести к пожару, перегреву, взрыву или утечке электролита.
13. **Если инструментом не будут пользоваться в течение длительного периода времени, извлеките аккумулятор из инструмента.**
14. **Во время и после использования блок аккумулятора может нагреваться, что может стать причиной ожогов или низкотемпературных ожогов. Будьте осторожны при обращении с горячим блоком аккумулятора.**
15. **Не прикасайтесь к контактам инструмента сразу после использования, поскольку они могут быть достаточно горячими, чтобы вызвать ожоги.**
16. **Не допускайте налипания на контакты, отверстия и пазы блока аккумулятора опилок, пыли или земли.** Это может стать причиной перегрева, возгорания, взрыва или неисправности инструмента или блока аккумулятора, что может привести к ожогам или травмам.
17. **Если инструмент не рассчитан на использование вблизи высоковольтных линий электропередач, не используйте блок аккумулятора вблизи высоковольтных линий электропередач.** Это может привести к неисправности, поломке инструмента или блока аккумулятора.
18. **Храните аккумулятор в недоступном для детей месте.**

СОХРАНИТЕ ДАННЫЕ ИНСТРУКЦИИ.

⚠***ВНИМАНИЕ:*** **Используйте только фирменные аккумуляторные батареи Makita.** Использование аккумуляторных батарей, не произведенных Makita, или батарей, которые были подвергнуты модификациям, может привести к взрыву аккумулятора, пожару, травмам и повреждению имущества. Это также автоматически аннулирует гарантию Makita на инструмент и зарядное устройство Makita.

ПРИМЕЧАНИЕ: Компания Makita не несет ответственности за какие-либо несчастные случаи в результате использования неоригинальных или видоизмененных аккумуляторов. Оригинальные аккумуляторы Makita подвергаются строгой оценке на совместимость с инструментами и зарядными устройствами Makita в соответствии с действующим законодательством и стандартами безопасности.

Советы по обеспечению максимального срока службы аккумулятора

1. **Заряжайте блок аккумуляторов перед его полной разрядкой. Обязательно прекратите работу с инструментом и зарядите блок аккумуляторов, если вы заметили снижение мощности инструмента.**
2. **Никогда не подзаряжайте полностью заряженный блок аккумуляторов. Перезарядка сокращает срок службы аккумулятора.**
3. **Заряжайте блок аккумуляторов при комнатной температуре в 10 - 40 °C (50 - 104 °F). Перед зарядкой горячего блока аккумуляторов дайте ему остыть.**
4. **Если блок аккумулятора не используется, извлеките его из инструмента или зарядного устройства.**
5. **Зарядите ионно-литиевый аккумуляторный блок, если вы не будете пользоваться инструментом длительное время (более шести месяцев).**

СБОРКА

⚠***ОСТОРОЖНО:*** **Перед выполнением каких-либо операций с машиной обязательно убедитесь в том, что блок аккумулятора извлечен.** Несоблюдение правил извлечения блока аккумулятора может привести к тяжелой травме в результате случайного запуска.

⚠***ОСТОРОЖНО:*** **Ни в коем случае не запускайте машину, если она не собрана полностью.** Эксплуатация машины в частично собранном состоянии может привести к тяжелой травме.

Настройка рукояток

Установка средней рукоятки

1. Перед сборкой прикрепите зажим для шнура к средней рукоятке и верхней рукоятке.

Проведите конец рукоятки через зажимной хомут. Затем поворачивайте зажим для шнура до того момента, как зев зажима будет обращен вниз.

► **Рис.1:** **1.** Зажим для шнура **2.** Зажимной хомут **3.** Зев зажима

ПРИМЕЧАНИЕ: **Закрепите зажимы для шнура в нужных положениях, как указано в настоящем руководстве, таким образом, чтобы шланговые шнуры не зацеплялись за компоненты рукояток или не оборачивались вокруг них.**

2. Прикрепите открытые концы средней рукоятки к боковым рамам нижней рукоятки.

ПРИМЕЧАНИЕ: **Во избежание запутывания шнуров не забудьте проложить шланговые шнуры внутри рамы средней рукоятки.**

ПРИМЕЧАНИЕ: Слегка разведите концы рукоятки, чтобы расширить ее, двигая их по нижней рукоятке.

3. Совместите отверстия в средней и нижней рукоятках таким образом, чтобы можно было вставить крепежные болты.

4. Вставьте крепежные болты через отверстия изнутри рам рукоятки и скрепите рукоятки снаружи гайками-барашками для фиксации рукояток.

► **Рис.2:** **1.** Головка болта **2.** Крепежный болт **3.** Гайка-барашек для фиксации рукояток **4.** Средняя рукоятка **5.** Нижняя рукоятка **6.** Шланговые шнуры **7.** Верхняя рукоятка **8.** Зажим для шнура

ПРИМЕЧАНИЕ: Помните, что болт с двойной нарезкой требует затягивания гайки-барашка для фиксации рукояток дважды: первая (наружная) нарезка служит для предварительного скрепления компонентов рукояток, а вторая (внутренняя) — для фиксации компонентов рукояток.

ПРИМЕЧАНИЕ: Болт следует вставлять надлежащим образом, чтобы идеально посадить изогнутую головку болта на раму рукоятки.

Установка верхней рукоятки

1. Прикрепите открытые концы верхней рукоятки к боковым рамам средней рукоятки.

ПРИМЕЧАНИЕ: **Во избежание запутывания шнуров не забудьте проложить шланговые шнуры под рамой средней рукоятки.**

ПРИМЕЧАНИЕ: Слегка разведите концы рукоятки, чтобы расширить ее, двигая их по средней рукоятке.

2. Совместите отверстия в верхней и средней рукоятках таким образом, чтобы можно было вставить крепежные болты.

3. Вставьте крепежные болты через отверстия изнутри рам рукоятки и скрепите рукоятки снаружи гайками-барашками для фиксации рукояток.

► **Рис.3:** **1.** Головка болта **2.** Крепежный болт **3.** Гайка-барашек для фиксации рукояток **4.** Верхняя рукоятка **5.** Средняя рукоятка **6.** Шланговые шнуры **7.** Зажим для шнура

ПРИМЕЧАНИЕ: Помните, что болт с двойной нарезкой требует затягивания гайки-барашка для фиксации рукояток дважды: первая (наружная) нарезка служит для предварительного скрепления компонентов рукояток, а вторая (внутренняя) — для фиксации компонентов рукояток.

ПРИМЕЧАНИЕ: Болт следует вставлять надлежащим образом, чтобы идеально посадить изогнутую головку болта на раму рукоятки.

4. Расположите кабели удобно с помощью 2 зажимов для шнура.

Прижмите шнуры прямо к рамам средней и верхней рукояток. Обеспечьте возможность прохождения шнуров вдоль и внутри рукояток.

Установка приспособления для удаления снега

Прикрепите приспособление для удаления снега и льда к держателям инструмента на нижней рукоятке после сборки ее компонентов.

► **Рис.4:** **1.** Приспособление для удаления снега и льда **2.** Держатели инструмента

Настройка желоба выброса

1. Совместите отверстие в желобе выброса с символом на корпусе желоба.

2. Поверните желоб выброса в направлении, указанном стрелкой на корпусе желоба, до совмещения установочного отверстия с символом .

► **Рис.5:** **1.** Желоб выброса **2.** Корпус желоба

3. Затяните вручную винт желоба для закрепления желоба выброса на своем месте.

► **Рис.6:** **1.** Винт желоба

ПРИМЕЧАНИЕ: **Убедитесь в том, что дефлектор на желобе выброса полностью собран.** Неполностью собранный дефлектор может привести к недостаточному выбросу снега.

► **Рис.7:** **1.** Дефлектор **2.** Желоб выброса

ОПИСАНИЕ РАБОТЫ

⚠***ВНИМАНИЕ:*** **Перед регулировкой или проверкой функционирования машины обязательно выключите ее и выньте блок аккумулятора.**

Установка или снятие блока аккумуляторов

⚠***ВНИМАНИЕ:*** **Перед установкой и извлечением блока аккумулятора выключайте машину.**

⚠***ВНИМАНИЕ:*** **При установке и извлечении блока аккумулятора крепко удерживайте машину и блок аккумулятора.** Если не удерживать машину и блок аккумулятора крепко, они могут выскользнуть из рук, что приведет к повреждению машины и блока аккумулятора, а также травмированию оператора.

⚠***ВНИМАНИЕ:*** **Перед использованием убедитесь, что крышку аккумуляторного отсека заблокирована.** В противном случае грязь, мусор или вода могут повредить машину или блок аккумулятора.

⚠***ВНИМАНИЕ:*** **Обязательно устанавливайте блок аккумулятора до конца, чтобы красный индикатор не был виден.**

⚠***ВНИМАНИЕ:*** **Не прилагайте чрезмерных усилий при установке блока аккумулятора.** Если блок не двигается свободно, значит он вставлен неправильно.

⚠***ВНИМАНИЕ:*** **При установке или извлечении блока аккумулятора крепко держите крышку аккумуляторного отсека открытой.**

Чтобы установить блок аккумулятора:

1. Поднимите крышку аккумуляторного отсека, чтобы открыть его.

2. Совместите выступ на блоке аккумулятора с пазом в машине. Задвиньте блок аккумулятора до его фиксации на своем месте с легким щелчком.

► **Рис.8:** **1.** Красный индикатор **2.** Кнопка **3.** Блок аккумулятора

3. Закройте крышку аккумуляторного отсека.

Снятие блока аккумулятора

1. Поднимите крышку аккумуляторного отсека, чтобы открыть его.

2. Выньте из машины блок аккумулятора, сдвинув кнопку на лицевой стороне блока.

3. Закройте крышку аккумулятора.

Система защиты машины / аккумулятора

Машина оснащается системой защиты машины/аккумулятора. Эта система автоматически отключает питание двигателя для продления срока службы машины и аккумулятора. Машина автоматически остановится с включением световой индикации во время работы в том случае, если машина или аккумулятор окажется в одном из следующих состояний:

Защита от перегрузки

При эксплуатации аккумулятора в режиме, вызывающем чрезмерное потребление тока, происходит автоматическая остановка машины с миганием передних фонарей. В данной ситуации выключите машину и прекратите ее применение, вызвавшее ее перегрузку. Затем включите машину для повторного запуска.

Защита от перегрева

При перегреве аккумулятора происходит автоматическая остановка машины с миганием передних фонарей. В этом случае дайте аккумулятору остыть перед повторным включением машины.

Защита от переразрядки

При низкой емкости аккумулятора происходит автоматическая остановка машины с миганием индикаторной лампы. Если машина не запускается даже при повторном задействовании выключателя и при этом загорается индикаторная лампа, то уровень заряда аккумулятора недостаточен для работы. Выньте аккумулятор из машины и подзарядите его.

► **Рис.9:** **1.** Индикаторная лампа

Защита от других неполадок

Система защиты рассчитана также и на другие неполадки, способные повредить машину, и обеспечивает возможность ее автоматической остановки. В случае временной остановки или прекращения работы машины выполните все перечисленные ниже действия для устранения причины остановки.

1. Выключите машину и снова включите ее для перезапуска.
2. Зарядите аккумулятор(-ы) или замените его/их на заряженный(-е).
3. Дайте машине и аккумулятору(-ам) возможность остыть.

Если после восстановления системы защиты ситуация не изменится, обратитесь в сервисный центр Makita.

ПРИМЕЧАНИЕ: **Если машина останавливается по причине, не описанной выше, см. раздел, касающийся поиска и устранения неисправностей.**

Индикация оставшегося заряда аккумулятора

Нажмите кнопку проверки на аккумуляторном блоке для проверки заряда. Индикаторы загорятся на несколько секунд.

► **Рис.10:** **1.** Индикаторы **2.** Кнопка проверки

Индикаторы			Уровень заряда
Горит	Выкл.	Мигает	
			от 75 до 100%
			от 50 до 75%
			от 25 до 50%
			от 0 до 25%
			Зарядите аккумуляторную батарею.
	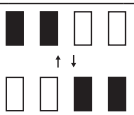		Возможно, аккумуляторная батарея неисправна.

ПРИМЕЧАНИЕ: В зависимости от условий эксплуатации и температуры окружающего воздуха индикация может незначительно отличаться от фактического значения.

ПРИМЕЧАНИЕ: Первая (дальняя левая) индикаторная лампа будет мигать во время работы защитной системы аккумулятора.

Действие выключателя

⚠ОСТОРОЖНО: **Перед установкой блока аккумулятора обязательно убедитесь в том, что рычажный выключатель работает правильно и возвращается в исходное положение после отпускания.** Эксплуатация машины с неисправным переключателем может привести к потере контроля над ней и получению тяжелой травмы.

⚠ОСТОРОЖНО: **НИ В КОЕМ СЛУЧАЕ НЕ фиксируйте кнопку разблокировки и рычаг переключателя липкой лентой и не вносите в их конструкцию каких-либо изменений, препятствующих реализации его целевого назначения и функции.**

ПРИМЕЧАНИЕ: Без нажатия кнопки разблокировки машина не запускается даже при оттянутом рычаге переключателя.

ПРИМЕЧАНИЕ: Машина может не запускаться из-за перегрузки в случае попытки ее эксплуатации в сильный снегопад. В этом случае снизьте рабочую скорость и замедлите свой шаг.

Данная машина оснащена кнопкой разблокировки. Заметив какие-либо отклонения в работе кнопки разблокировки, немедленно прекратите работу и проверьте ее в ближайшем авторизованном сервисном центре Makita.

1. Установите блок аккумулятора, а затем закройте крышку аккумуляторного отсека.

2. Нажмите и удерживайте кнопку разблокировки. Затем потяните рычаг переключателя на себя.

После запуска двигателя кнопку разблокировки можно отпустить.

► **Рис.11:** **1.** Кнопка разблокировки **2.** Рычаг переключателя

3. Для выключения двигателя отпустите рычажный выключатель.

Передние фонари

⚠ВНИМАНИЕ: **Не смотрите непосредственно на свет или источник света.**

Передние фонари могут освещать путь впереди себя в темном месте. Для включения передних фонарей нажмите на кнопку освещения.

► **Рис.12:** **1.** Кнопка освещения **2.** Передние фонари

Индикаторная лампа

Лампа, расположенная на панели управления, указывает остаточный уровень заряда аккумулятора. Данная лампа начинает мигать, когда емкость аккумулятора становится ниже 20%. Дальнейшее использование при остаточном уровне заряда аккумулятора приведет к остановке машины с загоревшейся индикаторной лампой.

► **Рис.13:** **1.** Индикаторная лампа

Приспособление для удаления снега и льда

Используйте ручной инструмент для удаления снега, помогающий вычищать снег и лед, скопившиеся в снегозаборнике (кожухе шнека) и корпусе желоба выброса. Данный инструмент может крепиться на нижней рукоятке в легкодоступном месте.

Удаление льда из труднодоступных мест

► **Рис.14**

Очистка нежелательных мест от снега

► **Рис.15**

ЭКСПЛУАТАЦИЯ

⚠ОСТОРОЖНО: **Соблюдайте особую осторожность для сохранения контроля над машиной в течение всего времени. Не допускайте отражения отклонения машиной материала на себя или кого-либо из находящихся вблизи места проведения работ.** Ненадлежащий контроль над машиной может привести к тяжелому травмированию оператора и окружающих.

⚠ОСТОРОЖНО: **Держите руки и ноги на отдалении от шнека.**

⚠*ВНИМАНИЕ:* Каждый раз перед началом работы обязательно проверяйте надежность установки желоба выброса в машине.

⚠*ВНИМАНИЕ:* Ни в коем случае не используйте машину на поверхности крыши, а также на высоте, крутом уклоне, льду или неустойчивой поверхности. Несоблюдение данного требования может привести к тяжелой травме.

⚠*ВНИМАНИЕ:* Ни в коем случае не направляйте машину на себя, окружающих или животных. Отбрасываемый снег или другие предметы могут причинить тяжелую травму.

⚠*ВНИМАНИЕ:* Не забывайте о направлении ветра. Регулируйте направление выдувания снега в зависимости от направления ветра таким образом, чтобы отбрасываемый снег не создавал опасности для оператора или окружающих.

⚠*ВНИМАНИЕ:* Перед началом снежного сезона уберите камни, провода, щебень, сгустки ила, сорняки и любые другие препятствия, находящиеся в рабочей зоне.

⚠*ВНИМАНИЕ:* Обязательно вынимайте блок аккумулятора и надевайте перчатки перед удалением посторонних предметов, блокирующих поток снега.

Настройки воздуходувки

⚠*ОСТОРОЖНО:* При выполнении любой регулировки ни в коем случае не кладите руку или ногу на корпус машины.

⚠*ВНИМАНИЕ:* Ни в коем случае не направляйте желоб выброса снега на оператора, окружающих, транспортные средства или расположенные поблизости окна. Отбрасываемый снег или случайно собираемые посторонние предметы могут причинить тяжелую травму. Желоб выброса обязательно следует располагать в направлении, противоположном потенциальным источникам опасности.

Регулировка скорости воздуходувки

Регулируйте скорость воздуходувки в зависимости от снеговых условий.
Перемещайте рычаг регулировки скорости вперед для повышения оборотов двигателя и назад для понижения оборотов.
► **Рис.16:** **1.** Рычаг регулировки скорости

Регулировка направления выброса

Желоб выброса может располагаться под углом от 0 до 90 градусов влево или вправо, обеспечивая возможность выброса снега точно в требуемом направлении.
Перемещайте рычаг направления желоба вперед, чтобы повернуть желоб выброса против часовой стрелки на угол до 90 градусов влево; перемещайте рычаг назад, чтобы повернуть желоб по часовой стрелке на угол до 90 градусов вправо.
► **Рис.17:** **1.** Рычаг направления желоба **2.** Желоб выброса

Регулировка угла выброса

Дефлектор желоба может располагаться под углом от 20 до 60 градусов, обеспечивая возможность выброса снега точно в требуемом направлении. Надавите на расцепляющий рычажок, чтобы разблокировать положение дефлектора. Поднимите или опустите дефлектор на нужную высоту выброса снежного потока.
► **Рис.18:** **1.** Дефлектор желоба **2.** Расцепляющий рычажок

Сферы применения

Данная машина предназначена для уборки снега с узких дорожек, тротуаров, лестничных ступеней, настилов и проезжих частей небольших дорог при глубине снега до 300 мм.
Глубина очистки варьируется в зависимости от снеговых условий.

Цели применения при обычных снеговых условиях
► **Рис.19**

Цель применения	Рис.	Тип снега	Состояние снега	Плотность снега (г/л)
Реализуемая	1	Свежевыпавший снег	Пушистый снег, падающий через сухой воздух при низких температурах. Мягкий, рыхлый, легко падает через пальцы.	50 - 150
Реализуемая	2	Лежалый снег	Снежные кристаллы разрастаются и склеиваются вместе. Связная, пористая структура, аналогичная губке изо льда.	150 - 300
Нереализуемая	3	Утрамбованный снег	Спрессованный снег, претерпевший цикл оттаивания и повторного замерзания, в результате которого на верхней поверхности снежного покрова образуется твердая ледяная корка. Формируется при замерзании влажного или мокрого снежного покрова после падения температуры.	300 или тяжелее

Цель применения	Рис.	Тип снега	Состояние снега	Плотность снега (г/л)
Нереализуемая	4	Весенний крупнозернистый снег	Относительно влажный снег, растаявший на поверхности и являющийся мокрым и тяжелым. Растаявший и затем снова замерзший, но распавшийся на гранулы в виде зерен.	300 или тяжелее

Основы эксплуатации

Крепко держите верхнюю рукоятку двумя руками, как показано на рисунке.
Расставляйте ноги таким образом, чтобы масса тела равномерно распределялась на обе ноги.

Располагайте скрепер (под чехлом у днища машины) ровно на земле. Разворачивайте снегозаборник (кожух шнека) в сторону того направления, в котором хотите производить уборку снега.

Включите машину. Продвиньте машину вперед. Тщательно контролируйте угол поворота и горизонтальную скорость перемещения в зависимости от глубины и массы снега.
► **Рис.20**

ПРИМЕЧАНИЕ: **При сильном боковом ветре начинайте с наветренной стороны, а затем работайте с подветренной.**

ПРИМЕЧАНИЕ: Во время работы необходимо сохранять удобное положение тела. Старайтесь ровно располагать скрепер на поверхности земли (снега) и продвигайте машину вперед, наваливаясь на нее своим весом.

ПРИМЕЧАНИЕ: Для очистки снега с участка двигайтесь возвратно-поступательным образом. Выполнение многочисленных проходов может быть легче и часто дает лучшие результаты по сравнению с попытками устранения последствий сильного снегопада всего за один раз.

Снегоуборочная операция

⚠***ВНИМАНИЕ:*** **Остерегайтесь снега, камней и других посторонних предметов, которые могут выбрасываться вперед независимо от заданного направления выброса.**

Отрегулируйте угол выдувания снега в зависимости от направления ветра или напротив стены и любого препятствия на своем пути.
► **Рис.21**

⚠***ВНИМАНИЕ:*** **Обязательно выключайте машину перед регулировкой угла дефлектора желоба.**

ПРИМЕЧАНИЕ: При регулировке направления выпуска снега обращайте внимание на ветер. Даже легкий бриз способен негативно повлиять на результат выполняемой работы.

Наглядные иллюстрации

Перед началом использования машины следует понять, каким образом контролировать руление и направление желоба, а также скорость вращения шнека.

Выдувание снега на замкнутом участке

— Понизьте скорость вращения шнека, продвинув рычаг регулировки скорости вперед.
— Измените направление выброса снега влево или вправо, используя рычаг направления желоба.
► **Рис.22**

Выдувание снега на открытой площадке

— Повысьте скорость вращения шнека, потянув рычаг регулировки скорости назад.
— Установите направление выброса снега под открытым углом, используя рычаг направления желоба.
► **Рис.23**

ПРИМЕЧАНИЕ: При перемещении между рабочими площадками поднимайте кожух шнека над землей, чтобы вес машины приходился на колеса. Затем продвиньте машину вперед или потяните ее на себя.

► **Рис.24**

ОБСЛУЖИВАНИЕ

⚠***ОСТОРОЖНО:*** **Перед помещением машины на хранение, перемещением между рабочими участками, выполнением осмотра или технического обслуживания необходимо убедиться в том, что блок аккумулятора извлечен из машины.**

⚠***ОСТОРОЖНО:*** **При осмотре и обслуживании надевайте защитные перчатки.**

⚠***ОСТОРОЖНО:*** **При осмотре и техническом обслуживании газонокосилки обязательно надевайте защитные очки с боковыми щитками.**

⚠***ВНИМАНИЕ:*** **Перед переноской машины обязательно вынимайте блок аккумулятора. Поднимайте и переносите машину аккуратно двумя руками.**

ПРИМЕЧАНИЕ: **Запрещается использовать бензин, растворители, спирт и другие подобные жидкости. Это может привести к обесцвечиванию, деформации и трещинам.**

Для обеспечения БЕЗОПАСНОСТИ и НАДЕЖНОСТИ оборудования ремонт, любое другое техобслуживание или регулировку необходимо производить в уполномоченных сервис-центрах Makita или сервис-центрах предприятия с использованием только сменных частей производства Makita.

Плановое техническое обслуживание

1. Выньте блок аккумулятора, а затем закройте крышку аккумуляторного отсека.

2. Сотрите грязь и пыль с верхнего яруса и внешней поверхности машины, используя влажную тряпку с мягким моющим средством или чистящую щетку.

3. Расположите машину на боку. Очистите нижнюю поверхность корпуса машины от мусора, пыли или других предметов.
► **Рис.25**

ПРИМЕЧАНИЕ: **Не мойте машину водой.**

4. Проверьте надежность затяжки всех гаек, болтов, винтов и т. п.

5. Осмотрите подвижные части на предмет повреждений, поломок и износа. Необходимо отремонтировать или заменить поврежденные компоненты.

6. Храните машину в безопасном сухом месте, недоступном для детей.

Складывание рукоятки

⚠ВНИМАНИЕ: **При разборке машины обязательно держите ее за рукоятку свободной рукой.** Это обеспечивает безопасность и простоту операции складывания.

Рукоятка может складываться для облегчения переноски машины вручную и ее хранения в любом месте с ограниченным пространством.

1. Разверните желоб выброса вперед, используя рычаг направления желоба.

2. Извлеките блок аккумулятора из машины. Затем закройте крышку аккумуляторного отсека.

3. Ослабьте все гайки-барашки для фиксации рукояток на средней и верхней рукоятках.

Развинтите вторую (внутреннюю) резьбу, чтобы освободить складываемые компоненты рукояток.
► **Рис.26:** **1.** Первая (наружная) резьба **2.** Вторая (внутренняя) резьба **3.** Гайка-барашек для фиксации рукояток

4. Потяните назад ручку верхней рукоятки одной рукой, держа другой рукой ручку средней рукоятки для стабилизации машины.
► **Рис.27:** **1.** Ручка верхней рукоятки **2.** Ручка средней рукоятки **3.** Ручка нижней рукоятки

5. Поднимите среднюю рукоятку, потянув ее вверх в вертикальное положение, держа одну руку на ручке средней рукоятки, а другую руку — на ручке нижней рукоятки.

6. Надавите на среднюю рукоятку вниз и вперед, чтобы сложить ее в исходное положение.

7. Опустите до упора угол дефлектора желоба. Затем подайте ручку средней рукоятки дальше вниз и вперед, пока она не прислонится к расцепляющему рычажку на желобе выброса.
► **Рис.28:** **1.** Ручка средней рукоятки **2.** Желоб выброса **3.** Расцепляющий рычажок

ПРИМЕЧАНИЕ: **Убедитесь в том, что шланговые шнуры не зацепились за компоненты рукояток или не обернулись вокруг них.**

► **Рис.29**

Обшивка

Свертываемый чехол обеспечивает многолетнюю и не требующую ухода защиту от пыли и солнечных лучей. Прорезиненное днище обеспечивает устойчивость чехла в ветреную погоду.

1. Разверните чехол и разложите его на ровной поверхности.

Обеспечьте совмещение кармана для крепежа с задним концом машины.

2. Натяните передний конец чехла поверх штанги скрепера машины.

3. Оберните машину от передней части к задней, обеспечив полное обертывание чехлом верхней части, рукоятки и задней секции.

4. Подоткните чехол под колеса и убедитесь в том, что он обертывает машину на всю глубину по бокам.
► **Рис.30:** **1.** Карман для крепежа

ПРИМЕЧАНИЕ: После использования сверните чехол по ширине кармана для крепежа. Выверните карман наизнанку. Сверните и засуньте оставшуюся часть чехла в карман.

Хранение

ПРИМЕЧАНИЕ: **Храните блоки аккумуляторов в закрытом помещении при комнатной температуре.** Низкая температура существенно снижает работоспособность аккумулятора.

Храните машину в закрытом помещении, в сухом, прохладном и запираемом месте. Не храните машину в местах, где температура может достигать или превышать 40 °C (104 °F).

1. Извлеките блок аккумулятора.

2. Очистите машину.

3. Сложите верхнюю и среднюю рукоятки согласно главе "*Складывание рукоятки*".

4. В отношении сезонного хранения на протяжении длительного перерыва в использовании, тщательного ухода и очистки требуют шнек и корпус машины. Во избежание коррозии убедитесь в том, что все детали машины полностью высушены.

Замена скребка

ПРИМЕЧАНИЕ: **Замена должна производиться авторизованными или заводскими сервисными центрами Makita обязательно с использованием запасных частей Makita.**

Скрепер (под чехлом у днища машины) требует замены при изнашивании ребер скрепера в результате трения.

► **Рис.31: 1.** Скребок **2.** Ребро скребка

ПОИСК И УСТРАНЕНИЕ НЕИСПРАВНОСТЕЙ

Прежде чем обращаться по поводу ремонта, проведите осмотр самостоятельно. Если обнаружена неисправность, не указанная в руководстве, не пытайтесь разобрать инструмент. Обратитесь в один из авторизованных сервисных центров Makita, в которых для ремонта используются только оригинальные детали Makita.

Состояние неисправности	**Возможная причина (неисправности)**	**Способ устранения**
Рукоятка не установлена в нужное положение.	Рукоятка не установлена надлежащим образом.	Убедитесь в том, что болты правильно установлены через рукоятку. Проверьте, затянуты ли гайки-барашки для фиксации рукояток. Соберите рукоятку согласно настоящему руководству.
Машина не запускается.	Блок аккумулятора разряжен.	Зарядите блок аккумулятора.
	Блок аккумулятора слишком холодный.	Извлеките блок аккумулятора из машины. Поместите блок аккумулятора на зарядное устройство и дайте ему возможность подзарядиться в течение 10 минут. Снимите блок аккумулятора с зарядного устройства и установите его обратно в машину для использования.
	Блок аккумулятора не закреплен надлежащим образом.	Закрепите блок аккумулятора надлежащим образом согласно настоящему руководству.
	Поврежден блок аккумулятора.	Замените его на новый блок аккумулятора.
	Неисправен переключатель.	Замените его на новый. Обратитесь в ближайший авторизованный сервисный центр для выполнения ремонта.
	Заклинен шнек.	Извлеките блок аккумулятора из машины, осмотрите шнек, удалите мусор.
Двигатель работает, но шнек не вращается.	Поврежден ремень.	Замените его на новый. Обратитесь в ближайший авторизованный сервисный центр для выполнения ремонта.

ДОПОЛНИТЕЛЬНЫЕ ПРИНАДЛЕЖНОСТИ

⚠ВНИМАНИЕ: **Эти принадлежности или насадки рекомендованы для использования с машиной Makita, указанной в этом руководстве.** Использование других принадлежностей или насадок может привести к травме. Используйте принадлежность или насадку только по назначению.

Если вам необходимо содействие в получении дополнительной информации по этим принадлежностям, свяжитесь с вашим сервис-центром Makita.

- Оригинальный аккумулятор и зарядное устройство Makita

ПРИМЕЧАНИЕ: Некоторые элементы из списка могут входить в комплект машины в качестве стандартных принадлежностей. Они могут различаться в зависимости от страны.

ТЕХНИКАЛЫҚ СИПАТТАМАЛАРЫ

Үлгі:		**SN001G**
Қар күреу ені		530 мм
Жүктемесіз жылдамдығы		1 400-2 100 мин$^{-1}$
Қар күреу тереңдігі [*1] [*2] (ең көбі)		300 мм
Қар лақтыру құбырының бағыты		180°
Өлшемдері (Ұ x Е x Б)	жиылған түрі	1 370 мм x 540 мм x 975 мм
	жиылмаған түрі	800 мм x 540 мм x 700 мм
Номиналды кернеу		36 В - 40 В ТТ макс.
Таза салмағы		17,6-18,8 кг
Қорғаныс деңгейі		IPX4

[*1] Тазарту тереңдігі қар жауу жағдайына байланысты әртүрлі болады.
[*2] Жаңа жауған қарды күреген кезде өлшенген тереңдік.

- Зерттеу мен әзірлеудің үздіксіз бағдарламасына байланысты осы құжаттағы техникалық сипаттамалар ескертусіз өзгертілуі мүмкін.
- Техникалық сипаттамалары әр елде әр түрлі болуы мүмкін.
- Таза салмақ мәні нұсқаулықта көрсетілген қондырма(лар) мен аккумулятор картридж(дер)інің ең жеңіл және ең ауыр комбинациясын қамтиды.

Жарамды аккумулятор картриджі мен зарядтау құрылғысы

Аккумулятор картриджі	BL4020 / BL4025 / BL4040* / BL4040F* / BL4050F* / BL4080F* * : Ұсынылған аккумулятор
Зарядтау құрылғысы	DC40RA / DC40RB / DC40RC / DC40WA

- Жоғарыда берілген аккумулятор картриджері мен зарядтау құрылғыларының кейбірі сіздің тұрып жатқан жеріңізге байланысты қолжетімсіз болуы мүмкін.

⚠***ЕСКЕРТУ:*** **Тек жоғарыда аталған аккумулятор катриджері мен зарядтау құрылғыларын ғана пайдаланыңыз.** Аккумулятор картриджері мен зарядтау құрылғыларының басқа түрлерін пайдалансаңыз, жарақат алуыңыз және/немесе өрт шығуы мүмкін.

Белгілер

Төменде жабдықта пайдаланылуы мүмкін белгілер көрсетілген. Пайдалану алдында олардың мағынасын түсініп алыңыз.

	Өте мұқият әрі абай болыңыз.
	Пайдалану жөніндегі нұсқаулықты оқып шығыңыз.
	Каска, көзілдірік және қорғаныс құлаққабын киіңіз.
	Жарақат алмау үшін, қолды, аяқты және барлық дене бөлігін айналмалы шнекке жақындатпаңыз.
	Қар лақтыру құбырын қолмен тазаламаңыз.
	Қорғайтын қолғап пен аяқ киім киіңіз.
	**САҚ БОЛЫҢЫЗ!** Істеп тұрған шамға тесіліп қарамаңыз.
	**АБАЙЛАҢЫЗ!** Машинаны жаңбырда немесе ылғалды жерлерге қалдыруға болмайды. Құрғақ жерде ұстаңыз.
	**ҚАУІПТІ ЖАҒДАЙ!** Кесу/шабу қаупі: жарақат алмау үшін, қолды, аяқты және киімді айналатын шнекке жақындатпаңыз.
	Шнек корпусын қолмен тазаламаңыз. Қоқысты шығармай тұрып, моторды тоқтатыңыз.
	**САҚ БОЛЫҢЫЗ!** Машинадан ұшатын тастар мен басқа заттардан сақ болыңыз.
	Айналадағы адамдар мен жануарлар құрылғыдан кемінде 15 м қашықтықта болуы керек.

	**ҚАУІПТІ ЖАҒДАЙ!** ҚОЛ МЕН АЯҚТЫ ЖАҚЫНДАТПАҢЫЗ
	**АБАЙЛАҢЫЗ!** Техникалық күтім жасау алдында аккумуляторды ажыратыңыз.
	аккумулятор картриджерін іште, бөлме температурасында сақтаңыз. Төмен температура аккумулятордың өнімділігін айтарлықтай төмендетеді.
	Қандай да бір қоқысты шығармай тұрып, моторды тоқтатыңыз. Машина өшірілген соң, айналмалы бөлік бірнеше секунд тоқтамай айналады.
	Кепілдік берілетін дыбыс қысымының деңгейі ЕО сыртқы шуыл бойынша директивасына сәйкес келеді.
	Дыбыс қуатының деңгейі Австралияның NSW шуылды басқару туралы ережесіне сәйкес келеді

Қолдану мақсаты

Бұл аккумуляторлы қар күрегіш тротуарлардан, төсемдерден, кірме жолдардан және басқа төселген тегіс беттерден қарды күреп, кетіруге арналған. Оны басқа мақсаттарда пайдаланбаңыз.

Шу

ISO8437-4 стандартына сай анықталған стандартты А-өлшенген шу деңгейі:
Дыбыс қысымының деңгейі (L_{pA}) : 70 дБА немесе одан төмен
Дәлсіздік (K): 3 дБА

ЕСКЕРТПЕ: Шудың жарияланған таралу мән(дер) і стандартты сынау әдісіне сәйкес өлшенген және оны бір құралды екінші құралмен салыстыру үшін пайдалануға болады.

ЕСКЕРТПЕ: Жарияланған шуды сондай-ақ әсерді алдын ала бағалау үшін пайдалануға болады.

ЕСКЕРТУ: **Қорғаныс құлаққабын киіңіз.**

ЕСКЕРТУ: **Электрлік құралды іс жүзінде пайдалану кезіндегі шудың таралу мәні құралдың пайдалану әдісіне, әсіресе қандай дайындама өңделгеніне байланысты жарияланған мәнінен өзгеше болуы мүмкін.**

ЕСКЕРТУ: **Іс жүзінде пайдалану кезіндегі әсерді бағалау негізінде операторды қорғау үшін қауіпсіздік шараларын анықтаңыз (құралдың өшірілген уақыты және бос жүріс уақытын қоса алғанда, іске қосылу уақыты сияқты барлық жұмыс циклдерін ескеру керек).**

Діріл

ISO8437-4 стандартына сәйкес анықталған тоқтаусыз дірілдің жалпы мәні (үш осьті векторлық қосындысы):
Дірілдің таралуы (a_h) : 2,5 м/с^2 немесе одан аз
Дәлсіздік (K): 1,5 м/с^2

ЕСКЕРТПЕ: Дірілдің жарияланған жалпы мән(дер) і стандартты сынау әдісіне сәйкес өлшенген және оны бір құралды екінші құралмен салыстыру үшін пайдалануға болады.

ЕСКЕРТПЕ: Әсерін алдын ала бағалау үшін дірілдің мәлімделген жалпы мән(дер)ін пайдалануға болады.

ЕСКЕРТУ: **Электрлік құралды іс жүзінде пайдаланған кездегі дірілдің шығуы құралдың пайдалану жолдарына қарай мәлімделген діріл шығу мән(дер)інен өзге болуы мүмкін.**

ЕСКЕРТУ: **Іс жүзінде пайдалану кезіндегі әсерді бағалау негізінде операторды қорғау үшін қауіпсіздік шараларын анықтаңыз (құралдың өшірілген уақыты және бос жүріс уақытын қоса алғанда, іске қосылу уақыты сияқты барлық жұмыс циклдерін ескеру керек).**

Техникалық регламенттердің талаптарына сәйкестік туралы декларациялар

Тек Еуропа елдеріне арналған

Сәйкестік декларациялары осы пайдалану жөніндегі нұсқаулықтың А қосымшасына қосылған.

ҚАУІПСІЗДІК БОЙЫНША ЕСКЕРТУЛЕР

Электрлік құралдың жалпы қауіпсіздік ескертулері

ЕСКЕРТУ **осы электрлік құралмен бірге берілген қауіпсіздік техникасы бойынша ескертулерді, нұсқауларды, суреттерді және техникалық спецификацияларды оқып шығыңыз.** Төменде берілген нұсқаулардың барлығы орындалмаса, электр тогы соғуы, өрт шығуы және/немесе адам ауыр жарақат алуы мүмкін.

Алдағы уақытта қолдану үшін барлық ескерту мен нұсқауды сақтап қойыңыз.

Ескертулердегі "электрлік құрал" термині қуат көзінен жұмыс істейтін (сымды) электрлік құралды немесе аккумулятормен жұмыс істейтін (сымсыз) электрлік құралды білдіреді.

Жұмыс аймағындағы қауіпсіздік

1. **Жұмыс аймағы таза әрі жарық болуы керек.** Лас немесе қараңғы аймақтарда жазатайым оқиғалар туындауы мүмкін.
2. **Электрлік құралды айналасында тез тұтанатын сұйықтық, газ немесе шаң сияқты заттардан тұратын жарылыс қаупі бар орталарда пайдаланбаңыз.** Электрлік құралдар шаң немесе газды тұтандыратын

электр ұшқындарын шығарады.

3. **Электрлік құралды пайдаланған кезде, балалар және бөгде адамдар алшақ жүруі керек.** Басқа нәрсеге алаңдасаңыз, құралға ие бола алмай қалуыңыз мүмкін.

Электрлік қауіпсіздік

1. **Электрлік құралдың ашасы розеткаға сәйкес келуі керек. Ашаны ешбір жағдайда өзгертпеңіз. Адаптер ашаларын жерге тұйықталған электрлік құралдармен пайдаланбаңыз.** Өзгертілмеген ашалар мен сәйкес келетін розеткалар электр тогының соғу қаупін азайтады.
2. **Түтіктер, радиаторлар, жылу батареялары және тоңазытқыштар сияқты жерге тұйықталған бұйымдарды ұстамаңыз.** Егер денеңіз жерге тұйықталатын болса, ток соғу қаупі жоғары болады.
3. **Электрлік құралдарды жаңбырдың астына немесе ылғалды жерлерге қоймаңыз.** Электрлік құралға су кіретін болса, ток соғу қаупі артады.
4. **Қуат сымын дұрыс пайдаланыңыз. Электрлік құралды тасу, тарту немесе қуат көзінен ажырату үшін қуат сымын пайдалануға болмайды. Қуат сымына ыстық зат, май, өткір жиек немесе қозғалмалы бөлшектер тимеуі керек.** Зақымдалған немесе оралған қуат сымдары ток соғу қаупін арттырады.
5. **Электрлік құралды сыртта пайдаланғанда, сыртта қолдануға жарамды ұзартқышты қолданыңыз.** Сыртта қолдануға жарамды шнурды пайдалану ток соғу қаупін азайтады.
6. **Егер электрлік құралды ылғалды жерде пайдалану керек болса, қорғаныстық ажырату құрылғысын (RCD) пайдаланыңыз.** Қорғаныстық ажырату құрылғысын пайдалану ток соғу қаупін азайтады.
7. **Электрлік құралдар электрмагниттік өрістер шығарады, ол пайдаланушыға қауіпті емес.** Дегенмен электрокардиостимулятор және соған ұқсас басқа медициналық құрылғылардың пайдаланушылары электрлік құралды пайдаланбас бұрын, өндірушімен және/немесе дәрігермен кеңесуі керек.

Жеке қауіпсіздік

1. **Электрлік құралды пайдаланған кезде, жасап жатқан жұмысыңызға қырағылық танытып, мұқият болыңыз. Шаршағанда немесе есірткі, алкоголь немесе дәрі-дәрмектің әсерінде болған кезде электрлік құралды пайдаланбаңыз.** Электрлік құралды пайдалану кезінде сәл ғана аңсыздық таныту ауыр жарақатқа әкелуі мүмкін.
2. **Жеке қорғаныс құралдарын пайдаланыңыз. Міндетті түрде қорғаныс көзілдірігін тағыңыз.** Шаңнан қорғайтын маска, сырғанамайтын қорғаныс аяқ киімі, каска немесе құлаққап сияқты қорғаныс жабдықтарын тиісті жағдайларда қолдану жарақаттануды азайтады.
3. **Кездейсоқ іске қосудың алдын алыңыз. Құралды қуат көзіне және/немесе аккумулятор блогына қоспас бұрын, оны жинап немесе тасымалдамас бұрын, ауыстырып-қосқыш өшірулі күйде екеніне көз жеткізіңіз.** Саусақ электрлік құралдың ауыстырып-қосқышында тұрған кезде оны тасымалдау немесе ауыстырып-қосқышы қосулы электрлік құралды қуат көзіне қосу жазатайым оқиғаға әкеп соғуы мүмкін.
4. **Электрлік құралды қоспас бұрын, реттегіш немесе сомынды бұрайтын кілттерді алып тастаңыз.** Электрлік құралдың айналмалы бөлігінде реттегіш немесе сомынды бұрайтын кілт бекітулі қалса, жарақаттауы мүмкін.
5. **Тым артық күш салмаңыз. Әрдайым тұрақты және тепе-теңдік сақтайтын күйде болыңыз.** Бұл күтпеген жағдайда электрлік құралды жақсы басқаруға мүмкіндік береді.
6. **Жұмысқа сай киініңіз. Бос киім кимеңіз және әшекей тақпаңыз. Шашыңызды және киіміңізді қозғалмалы бөлшектерден алшақ ұстаңыз.** Бос киім, әшекейлер немесе ұзын шаш қозғалмалы бөлшектерге ілініп қалуы мүмкін.
7. **Шаң тұту және жинау құрылғылары қамтамасыз етілген болса, олардың қосулы екендігіне және дұрыс қолданылып жатқанына көз жеткізіңіз.** Шаң жинау құрылғысын пайдалану шаңмен байланысты қауіпті азайтуы мүмкін.
8. **Құралды жиі пайдалану нәтижесінде босаңсып, қауіпсіздік қағидаларын елеусіз қалдырмаңыз.** Салғырттық таныту бір мезетте ауыр жарақатқа әкеп соқтыруы мүмкін.
9. **Электрлік құралды пайдаланған кезде көзіңізді жарақаттап алмау үшін міндетті түрде қорғаныс көзілдірігін тағыңыз. Қорғаныс көзілдіріктері АҚШ-та ANSI Z87.1, Еуропада EN 166 немесе Австралияда/Жаңа Зеландияда AS/NZS 1336 қауіпсіздік стандарттарымен сәйкес келуі керек. Австралияда/Жаңа Зеландияда бетіңізді қорғау үшін қорғаныс маскасын кию заң негізінде талап етіледі.**

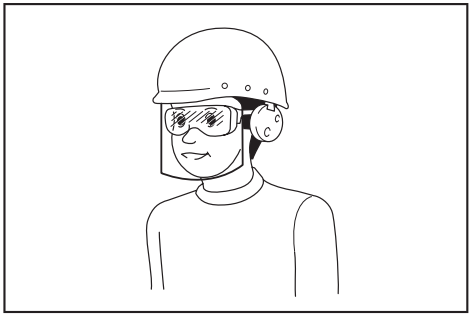

Құрал пайдаланушылары мен жұмыс аймағындағы басқа да тұлғалардың тиісті қауіпсіздік қорғаныс жабдықтарын пайдалануын қамтамасыз ету жұмыс берушінің жауапкершілігінде.

Электрлік құралды пайдалану және күтім жасау

1. **Электрлік құралға артық күш түсірмеңіз. Орындалатын жұмысқа сәйкес келетін электрлік құралды пайдаланыңыз.** Дұрыс

таңдалған электрлік құрал өзіне жүктелген жұмысты жақсы және қауіпсіз істейді.

2. **Ауыстырып-қосқышы ақаулы электрлік құралды пайдаланбаңыз.** Ауыстырып-қосқышы ақаулы кез келген электрлік құрал қауіп төндіреді және оны жөндеу керек.
3. **Кез келген реттеулер жасамас бұрын, керек-жарақтарды ауыстырмас бұрын немесе электрлік құралдарды ұзақ уақытқа сақтамас бұрын, ашаны қуат көзінен ажыратыңыз және/немесе аккумулятор блогы бар болса, оны шығарып алыңыз.** Осындай алдын алу шаралары электрлік құралдың кездейсоқ іске қосылу қаупін азайтады.
4. **Электрлік құралдарды балалардың қолы жетпейтін жерде сақтаңыз, сонымен қатар электрлік құралмен жұмыс істей алмайтын және осы нұсқауларды оқымаған тұлғаларға құралды пайдалануға рұқсат етпеңіз.** Арнайы оқытудан өтпеген пайдаланушылар үшін электрлік құрал қауіп төндіреді.
5. **Электр құралдарына және керек-жарақтарға техникалық қызмет көрсетіңіз. Қозғалмалы бөлшектердің ауытқуы және оралуы, зақымдалған бөлшектер және электрлік құралдың жұмысына кері әсер ететін басқа жағдайлардың бар-жоғын тексеріңіз. Зақымы болса, электрлік құралды жөндеген соң бірақ пайдаланыңыз.** Жазатайым оқиғалардың көбі электрлік құралдарға дұрыс техникалық қызмет көрсетілмеу себебінен болады.
6. **Кесу құралдары өткір және таза болуы керек.** Кескіш жиектері өткір кесу құралдарын дұрыс пайдаланса, олар тұрып қалмайды және басқаруға оңай.
7. **Электрлік құралды, керек-жарақтарды және қондырмаларды, т.б. жұмыс жағдайы мен орындалатын жұмысты ескере отырып, осы нұсқауларға сәйкес пайдаланыңыз.** Электрлік құралды басқа мақсатта пайдаланған жағдайда, қауіпті жағдай туындауы мүмкін.
8. **Тұтқалардың және жұмыс орындалатын беттердің құрғақ, таза және майлы болмауын қамтамасыз етіңіз.** Тұтқалар және қолмен ұстайтын беттер тайғақ болса, күтпеген жағдай орын алғанда, құралды пайдалану және оған ие болу мүмкін болмайды.
9. **Электрлік құралды пайдаланған кезде, ішіне тартылу матадан жасалған қорғаныс қолғабын кимеңіз.** Матадан жасалған қорғаныс қолғаптары қозғалмалы бөлшектерге ілініп қалса, жарақаттауы мүмкін.

Аккумулятормен жұмыс істейтін құралды пайдалану және күтім жасау

1. **Тек өндіруші көрсеткен зарядтау құрылғысымен зарядтаңыз.** Бір аккумулятор блогына сәйкес келетін зарядтау құрылғысын басқа аккумулятор блогымен пайдалану өрт қаупін тудыруы мүмкін.
2. **Электрлік құралдарды тек көрсетілген аккумулятор блоктарымен пайдаланыңыз.** Кез келген басқа аккумулятор блоктарын пайдалану жарақат алу мен өрт шығу қапуін тудыруы мүмкін.
3. **Аккумулятор блогын пайдаланбаған кезде, оны қағаз қыстырғыштар, тиындар, кілттер, шегелер, бұрандалар сияқты металл заттар мен бір клеммадан екіншісіне қосылыс жасау мүмкін басқа шағын металл заттардан аулақ ұстаңыз.** Аккумулятор клеммаларының қысқа тұйықталуы күйік шалуға немесе өртке әкеп соғуы мүмкін.
4. **Дұрыс пайдаланбаған кезде аккумулятордан сұйықтық ағуы мүмкін; оған тимеуге тырысыңыз. Егер абайсызда тиіп кетсеңіз, сумен шайыңыз. Егер сұйықтық көзге тиген болса, медициналық көмекке жүгініңіз.** Аккумулятордан шыққан сұйықтық тітіркену немесе күйікке себеп болуы мүмкін.
5. **Зақымдалған немесе өзгертілген аккумулятор блогын пайдаланбаңыз.** Зақымдалған немесе өзгертілген аккумуляторлардан нәтижесінде өрт, жарылыс немесе жарақат алу қаупіне әкелетін күтпеген жағдайлар туындауы мүмкін.
6. **Аккумулятор блогын немесе құралды от немесе шамадан тыс жоғары температура шығаратын заттың жанына қоймаңыз.** Отқа түссе немесе температура 130 °C-тан жоғары болса, жарылуы мүмкін.
7. **Зарядтауға қатысты нұсқаулардың барлығын орындаңыз және аккумулятор блогын немесе құралды нұсқауларда көрсетілген температура ауқымынан тыс зарядтамаңыз.** Дұрыс зарядтамалмаса немесе көрсетілген ауқымнан тыс температурада зарядталса, аккумулятор зақымдалуы және өрт шығу қаупі артуы мүмкін.

Қызмет көрсету

1. **Электрлік құралға қызмет көрсетуді тек қаа жөндеу бойынша білікті аман тиісті қосалқы бөлшектерді пайдаланып жүзеге асыруы қажет.** Бұл электрлік құралдың қауіпсіздігін қамтамасыз етеді.
2. **Зақымдалған аккумулятор блоктарына қызмет көрсетуге болмайды.** Аккумулятор блоктарына қызмет көрсетуді өндіруші немесе өкілетті қызмет маманы орындауы тиіс.
3. **Керек-жарақтарды майлау және ауыстыру нұсқауын орындаңыз.**

Қар үрлеуіштің қауіпсіздік техникасы бойынша ескертулер

Жалпы

1. **Бұл құрылғы қолдар мен аяқтарды кесіп, заттарды лақтыра алады. Төмендегі қауіпсіздік техникасы нұсқауларын орындамасаңыз, ауыр жарақаттануыңыз мүмкін.**

Жаттығу

1. **Қар үрлеуішті пайдаланбай тұрып, құрылғы үстіндегі және нұсқаулықтағы барлық нұсқауды оқып шығыңыз, түсініп алыңыз және орындаңыз. Құрылғының басқару**

элементтерімен және дұрыс пайдалану жолымен танысып шығыңыз. Қар үрлеуішті тоқтату және басқару элементтерін жылдам ажырату жолын білуіңіз тиіс.

2. **Балалардың құрылғыны пайдалануына мүлде рұқсат бермеңіз. Ересектерге тиісті түрде нұсқау бермей, олардың құрылғыны басқаруына мүлде рұқсат бермеңіз.**
3. **Жұмыс аймағында адамдар, әсіресе балалар болмауы тиіс.**
4. **Тайып құламау үшін, әсіресе құрылғыны артпен жүріп пайдаланған кезде, абайлап жүріңіз.**
5. **Ұзақ және тоқтаусыз дірілдеген құрылғы пайдаланушының қан тамырларына немесе жүйке жүйесіне зиян тигізеді және бұның салдарынан саусақтарда, қолда, білекте немесе иықта симптомдар пайда болуы мүмкін. Жұмысты ауысып істеу және дер кезінде үзіліс жасау арқылы діріл әсерін азайтуға көмектесе алады. Егде жастағы адамдар сияқты жұмыспен таныс емес адамдар денеге түсетін күштен әсіресе сақ болуы тиіс.**
6. **Бұл құрылғыны қоғамдық жолдарда пайдаланғанда, айналаңызға мұқият болыңыз.** Жол қозғалысы қауіпсіздігін сақтау үшін, міндетті түрде жергілікті ережелер мен нормаларды қарап, оларды сақтаңыз.

Дайындық

1. **Машина қолданылатын жерді мұқият тексеріп, төсеніштердің, шаналардың, тақталардың, тастардың, электр кабельдерінің, ағаш бұтақтарының, қиыршық тастардың барлығын және басқа бөтен заттарды алып тастаңыз.** Қар жауып тастаған кезде, кейбір зат байқалмай қалуы мүмкін екенін ескеріңіз. Ұшқан заттар жарақаттауы мүмкін.
2. **Тиісті қысқы киім кимей, құрылғыны пайдаланбаңыз. Қозғалатын бөліктерге ілінуі мүмкін салбыраған киім кимеңіз. Тайғақ беттерде нық тұру мүмкіндігін беретін аяқ киім киіңіз.**
3. **Пайдаланып жатқанда,не болмаса реттеу немесе жөндеу барысында құрылғыдан ұшатын заттардан көзді қорғау үшін міндетті түрде қауіпсіздік көзілдірігін немесе көз қорғанысын киіңіз.**
4. **Мотор істеп тұрғанда мүлде түзетулер жасамаңыз.**
5. **Жеке қорғаныс құралдарын пайдаланыңыз. Міндетті түрде қорғаныс көзілдірігін тағыңыз.** Шаңнан қорғайтын маска, сырғанамайтын қорғаныс аяқ киімі, каска немесе құлаққап сияқты қорғаныс жабдықтарын тиісті жағдайларда қолдану жарақаттануды азайтады.
6. **Аккумулятор картриджін орнату және шығару алдында, машинаның төбесінде жиналған қарды алып тастаңыз.**

Пайдалану

1. **Қолды немесе аяқты айналмалы бөлшектерге жақындатпаңыз. Шығару тесігінен үнемі аулақ тұрыңыз.**
2. **Қар үрлеуішті қиыршық тастан жасалған жолдар мен тротуарларда пайдаланбаңыз. Қиыршық тастан жасалған жолдарды немесе тротуарларды аса абайлап кесіп өтіңіз. Көзге көрінбейтін қауіптерден немесе қоғамдық жолдардың жанында жұмыс істегенде сақ болыңыз.**
3. **Бір затқа соғылған соң, моторды тоқтатыңыз, аккумуляторды құрылғыдан шығарыңыз, қар үрлеуіштің зақымдалмағанын мұқият тексеріңіз және қар үрлеуішті қайта іске қосып, пайдалану алдында зақымын жөндеңіз.**
4. **Құрылғы әдеттен тыс дірілдей бастаса, моторды тоқтатып, себебін дереу тексеріңіз.** Діріл әдетте мәселе пайда болғанын білдіреді.
5. **Жұмыс орнынан кеткен кезде, қалақты дөңгелектің корпусын немесе қар лақтыру құбырын тазаламай тұрып, сондай-ақ жөндеу, реттеу немесе тексеру жұмыстарын орындаған кезде, моторды тоқтатыңыз және аккумуляторды машинадан шығарыңыз.**
6. **Еңіс жерлерде жұмыс істегенде өте сақ болыңыз.**
7. **Тиісті қорғауыштары мен басқа қорғаныс құралдары орнында жоқ болса және істеп тұрмаса, құрылғыны пайдаланбаңыз.**
8. **Шығатын қарды адамдарға немесе мүлікті зақымдай алатын жерлерге мүлде бағыттамаңыз. Балаларды және басқа тұлғаларды жақындатпаңыз.**
9. **Қарды тым жылдам үрлеуге тырысып, құрылғыға тым көп күш түсірмеңіз.**
10. **Құрылғыны тайғақ беттерде жоғары көлік жылдамдығында пайдаланбаңыз. Артпен жүріп жұмыс істегенде, артқа қараңыз және сақ болыңыз.**
11. **Құрылғыны тасымалдаған кезде немесе ол пайдаланылмаған кезде, жұмыс дөңгелегінің қуатын ажыратыңыз.**
12. **Құрылғы өндірушісі мақұлдаған қондырмалар мен аксессуарларды ғана пайдаланыңыз.**
13. **Машинаны жақсы көрінетін немесе жарық жерге ғана пайдаланыңыз. Аяғыңызды нық қойыңыз және тұтқаларды қатты ұстаңыз.**
14. **Жүгірмей, жүріп қолданыңыз.** Әйтпесе тайғанап, шалынып, құлап немесе соғылып, жарақат алуыңыз мүмкін.
15. **Ыстық моторды немесе құрылғыны мүлде ұстамаңыз.**
16. **Денеңіздің ешбір бөлігін және салбыраған киімді қозғалатын бөліктерге жақындатпаңыз.** Осылайша қозғалатын бөліктерге тиіп жарақат алу мүмкіндігі азаяды.
17. **Құрылғыны жаңбыр жауып жатқанда немесе ылғалды еңіс жерде, тайғақ жерде және тұрақсыз беттерде пайдаланбаңыз.**
18. **Төтенше жағдайда тоқтату маневрі кезінде құрылғының тепе-тең ұстаңыз.** Айналатын

бөлшектер толық тоқтамай тұрып, құрылғыны игере алмай қалу салдарынан сіз және жұмыс аймағындағы басқа адамдар ауыр жарақаттануы мүмкін.

19. **Маңайда адамдар, әсіресе балалар немесе үй жануарлары болса, машинаны мүлде пайдаланбаңыз.** Ұшқан қар немесе басқа заттар ауыр жарақаттауы мүмкін.
20. **Пайдаланған кезде, айналадағы адамдар мен жануарлар машинадан кемінде 15 м (50 фут) қашықтықта орналасуы керек. Біреу жақындаса, машинаны тоқтатыңыз. Екі немесе одан көп адам жұмыс істеген кезде, адамдардың арасында 15 м (50 фут) немесе одан көп қашықтық болып, бір адам жетекшілік етуі тиіс.**
21. **Машинаны тек бір адам пайдалана алады. Машинаны екі немесе одан көп адам бірге басқармауы тиіс.**
22. **Құрылғының компоненттері суық температураларда белгілі жағдайларда қатып қалуы мүмкін. Механикалық бөліктері қатып тұрған құрылғыны пайдаланбаңыз.**
23. **Машинаны мұз қатқан көлдерде, өзендерде немесе ұқсас беттерде пайдаланбаңыз.** Мұз сынып құласаңыз, мерт болуыңыз немесе ауыр жарақат алуыңыз мүмкін.
24. **Құрылғыны қар, жаңбыр жауып тұрғанда немесе ылғалды жағдайларда пайдаланбаңыз. Құрылғыға жаңбыр суының немесе ылғалдың тиюіне жол бермеңіз.** Құрылғыға су кірсе, электр тогының соғу қаупі артып немесе ақау пайда болып адамды жарақаттауы мүмкін.
25. **Құрылғыны тұтанатын сұйықтықтар, газдар немесе шаң сияқты жарылуы мүмкін орталарда пайдалануға болмайды.** Құрылғыдан шаңды немесе газды тұтандыратын электр ұшқындары шығады.

Бітелген шығару науасын тазалау

1. **Шығару науасының ішіндегі айналып тұрған жұмыс дөңгелегіне қолдың тиюі — қар үрлеуіштерге байланысты ең көп тараған жарақаттардың себебі. Шығару науасын қолыңызбен мүлде тазаламаңыз.**
2. **Науаны тазалау жолы:**
   - **құрылғыны өшіріп, аккумуляторды шығарыңыз,**
   - **жұмыс дөңгелегінің айналуы тоқтағанша 10 секунд күтіңіз,**
   - **қолыңызбен емес, міндетті түрде тазалау құралымен тазалаңыз.**

Техникалық күтім және сақтау

1. **Жабдық қауіпсіз жұмыс істейтініне көз жеткізу үшін болттардың жақсылап бұралғанын жиі тексеріп тұрыңыз.**
2. **Қар үрлеуішін ұзақ уақыт сақтау қажет болса, маңызды мәліметтерді міндетті түрде нұсқаулықтан қараңыз.**
3. **Қажет болса, қауіпсіздік жапсырмаларын сақтаңыз немесе ауыстырыңыз.**
4. **Жұмыс дөңгелегі қатып қалмауы үшін, қарды үрлеген соң бірнеше минут өткенде, құрылғыны іске қосыңыз.**
5. **Қар үрлеуішті тазалағанда, жөндегенде немесе тексергенде моторды тоқтатып, жұмыс дөңгелегі мен барлық қозғалатын бөліктің тоқтағанына көз жеткізіңіз. Моторды ешкім абайсызда іске қоспауы үшін аккумуляторды құрылғыдан шығарыңыз.**
6. **Құрылғыны қоспай тұрып, барлық кілтті алып тастаңыз.** Құрылғыға бекітілген кілт адамды жарақаттауы мүмкін.

Электр қуаты мен аккумуляторға қатысты қауіпсіздік техникасы

1. **Аккумулятор(лар)ды отқа тастамаңыз.** Элементі жарылуы мүмкін. Кәдеге жарату бойынша арнайы ықтимал нұсқауларды жергілікті нормалардан қараңыз.
2. **Аккумулятор(лар)ды ашпаңыз немесе бүлдірмеңіз.** Құрамындағы электролит өте улы және көз немесе теріні зақымдауы мүмкін. Жұтып қойған жағдайда улы болуы мүмкін.
3. **Аккумуляторды жаңбырда, қарда немесе ылғалды жерлерде қуаттамаңыз.**
4. **Аккумулятор картриджін сыртта зарядтамаңыз.**
5. **Зарядтау ашасымен және клеммаларымен қоса зарядтау құрылғысын дымқыл қолмен ұстамаңыз.**
6. **Қауіпті ортада жұмыс істемеңіз. Құралды дымқыл немесе ылғалды жерлерде пайдаланбаңыз немесе жаңбырда қалдырмаңыз.** Құралға су кіретін болса, ток соғу қаупі артады.

Қауіпсіздік техникасы бойынша қосымша нұсқаулар

1. **Зақымдалған бөлшектерді тексеріңіз.** Құрылғыны әрі қарай пайдаланбай тұрып, қорғауышын немесе басқа зақымдалған бөлігін мұқият тексеріп дұрыс істейтінін және өз қызметін орындайтынын анықтау керек. Қозғалмалы бөлшектердің ығысып кетпегенін және тұтылып қалмағанын, бөлшектердің, бекітпелердің зақымдалмағанын және құрылғының жұмысына теріс әсер ете алатын басқа жағдайлардың бар-жоғын тексеріңіз. Осы нұсқаулықта басқаша көрсетілмесе, зақымдалған қорғауышты немесе басқа бөлшектерді өкілетті сервистік орталықта тиісті түрде жөндеу немесе ауыстыру қажет.
2. **Құрылғының абайсызда іске қосылуына жол бермеңіз. Аккумулятор картриджі орнатылған кезде, саусағыңызды қосқышқа қойып, құрылғыны тасымаңыз. Аккумулятор картриджін орнатқанда, қосқыш өшіп тұруы керек.**

ОСЫ НҰСҚАУЛАРДЫ САҚТАҢЫЗ.

⚠*ЕСКЕРТУ:* Бұл өнімді әбден пайдаланып үйренген (қайта-қайта пайдаланғанның нәтижесінде) болсаңыз да және сізге қолайсыздық тудырса да, осы өнімді қолдану кезінде қауіпсіздік техникасы ережелерін қатаң түрде сақтау қажет.

Осы пайдалану жөніндегі нұсқаулықта келтірілген қауіпсіздік ережелерін ДҰРЫС ПАЙДАЛАНБАУ немесе орындамау ауыр жарақаттарға әкеп соқтыруы мүмкін.

Аккумулятор картриджіне арналған маңызды қауіпсіздік нұсқаулары

1. **Аккумулятор картриджін пайдаланбас бұрын, (1) аккумулятордың зарядтау құрылғысындағы, (2) аккумулятордағы және (3) аккумуляторды пайдаланатын өнімдегі барлық нұсқаулар мен ескерту білгілерін оқып шығыңыз.**
2. **Аккумулятор картриджін бөлшектемеңіз немесе өз бетіңізше ашып жөндемеңіз.** Ол өрт, шамадан тыс қызу немесе жарылу жағдайларына алып келуі мүмкін.
3. **Егер аккумулятор картридждің пайдалану уақыты бірталай қысқарған болса, пайдалануды дереу тоқтатыңыз. Бұл қызып кету, ықтимал күйіктер немесе тіпті жарылыс қаупін тудыруы мүмкін.**
4. **Егер электролит көзіңізге тиген болса, көзіңізді таза сумен шайыңыз және дереу медициналық көмекке жүгініңіз. Бұл көру қабілетінен айырылуға әкеп соқтыруы мүмкін.**
5. **Аккумулятор картридждің жалғасуларын бір бірімен матастырмаңыз:**
   (1) **Клеммаларды кез келген ток өткізгіш материалдарға тигізбеңіз.**
   (2) **Аккумулятор картриджін ішінде шегелер, тиындар, т.б. басқа металл заттары бар контейнерде сақтамаңыз.**
   (3) **Аккумулятор блогын суға салмаңыз немесе жаңбыр астында қалдырмаңыз.**

   Аккумулятор түйіспелерінің тұйықталуы үлкен ток ағынының пайда болуына, қызып кетуге, ықтимал күйіктерге және тіпті бұзылуға себеп болуы мүмкін.
6. **Құралды және аккумулятор блогын температурасы 50 °C-ден (122 °F) шамасынан асатын жерлерде сақтамаңыз және пайдаланбаңыз.**
7. **Аккумулятор блогы қатты зақымдалған немесе толығымен тозған болса да, оны отқа жақпаңыз. Аккумулятор блогы отта жарылып кетуі мүмкін.**
8. **Аккумулятор картриджін шегелеуге, кесуге, басуға, лақтыруға, құлатуға немесе оны қатты затпен соғуға болмайды.** Бұл әрекеттер өрт, шамадан тыс қызу немесе жарылу жағдайларына алып келуі мүмкін.
9. **Зақымдалған аккумуляторды пайдаланбаңыз.**
10. **Жинаққа кіретін литий-ионды аккумуляторлар денсаулыққа және қоршаған ортаға зиянды заттар заңнамасы талаптарына сәйкес қарастырылады.** Коммерциялық тасымалдау үшін, мысалы, үшінші тараптар, экспедиторлар үшін қаптамада және таңбалауда арнайы талаптар сақталуы тиіс.
    Жіберілетін өнімді дайындау үшін қауіпті заттар бойынша сарапшы маманмен кеңесу керек.
    Сонымен қатар ұлттық ережелерді де толық қарап шығыңыз.
    Ашық түйіспелерді жауып, аккумуляторды қаптамаға қозғалмайтындай етіп орналастырыңыз.
11. **Аккумулятор картриджін кәдеге жаратқан кезде оны құралдан шығарып алып, қауіпсіз жерде кәдеге жаратыңыз. Аккумуляторды кәдеге жаратуға қатысты жергілікті ережелерді орындаңыз.**
12. **Аккумуляторларды тек Makita компаниясы көрсеткен өнімдермен бірге пайдаланыңыз.** Аккумуляторларды үйлесімді емес өнімдерге орнату өртке, қызып кетуге, жарылысқа немесе электролит ағуына әкеп соқтыруы мүмкін.
13. **Егер құрал ұзақ уақыт бойы пайдаланылмайтын болса, құралдағы аккумуляторды алып тастау керек.**
14. **Аккумулятор картриджін пайдалану кезінде және пайдаланғаннан кейін, ол қызып, күйікке немесе төмен температуралы күйікке әкелуі мүмкін. Ыстық аккумулятор картридждерімен жұмыс істегенде сақ болыңыз.**
15. **Құралдың клеммасын пайдаланғаннан кейін, оны бірден ұстамаңыз, ол күюге себеп болатындай ыстық болуы мүмкін.**
16. **Аккумулятор картриджінің клеммаларына, саңылауларына және ойықтарына жоққа, шаң немесе кірдің тұрып қалуын болдырмаңыз.** Бұл құралдың қызуына, тұтануына, жарылуына және батарея картриджінің істен шығуына әкеліп, күйік немесе жарақат алуға себеп болуы мүмкін.
17. **Егер құрал жоғары вольтты электрлік қуат желілері жанында пайдалануға жарамды болмаса, аккумуляторлық картриджді жоғары вольтты электрлік қуат желілері жанында пайдаланбаңыз.** Бұл құралдың немесе аккумулятор картриджінің істен шығуына немесе сынуына алып келуі мүмкін.
18. **Аккумуляторды балалардан аулақ ұстаңыз.**

ОСЫ НҰСҚАУЛАРДЫ САҚТАҢЫЗ.

⚠*САҚ БОЛЫҢЫЗ:* Тек түпнұсқа Makita аккумляторларын пайдаланыңыз. Түпнұсқа емес Makita аккумуляторларын немесе өзгертілген аккумуляторларды пайдалану нәтижесінде өрт, жарақат алу немесе зақымдалуға себеп болатын аккумулятор жарылуына әкелуі мүмкін. Ол сондай-ақ Makita құралы мен зарядтау құрылғысы үшін Makita кепілдігінің күшін жояды.

НАЗАР САЛЫҢЫЗ: Makita компаниясы Makita шығармаған аккумуляторларды немесе өзгертілген аккумуляторларды пайдалану салдарынан болған ешбір жазатайым жағдайға жауапты емес. Қолданыстағы заңдар мен қауіпсіздік стандарттарына сәйкес, Makita шығарған аккумуляторлардың Makita құралдарымен және зарядтау құрылғыларымен үйлесімділігі қатаң зерттелді.

Аккумулятордың максималды қызмет ету мерзімін сақтау бойынша кеңестер

1. **Аккумулятор картриджін қуаты толығымен таусылмас бұрын зарядтаңыз. Электр құралының қуаты аз екендігін байқаған кезде, құрал жұмысын тоқтатып, аккумулятор картриджін зарядтаңыз.**
2. **Толығымен зарядталған аккумулятор картриджін ешқашан қайта зарядтамаңыз. Артық зарядтау аккумулятордың қызмет ету мерзімін қысқартады.**
3. **Аккумулятор картриджін 10 °C – 40 °C (50 °F – 104 °F) бөлме температурасында зарядтаңыз. Зарядтамас бұрын аккумулятор картриджін суытыңыз.**
4. **Аккумулятор картриджін пайдаланбаған уақытта оны құралдан немесе зарядтау құрылғысынан алып тастаңыз.**
5. **Егер аккумулятор картриджін ұзақ уақыт бойы (алты айдан артық) пайдаланбаған болсаңыз, оны зарядтаңыз.**

ҚҰРАСТЫРУ

⚠***ЕСКЕРТУ:*** **құралда бірдеңе істеу алдында, аккумулятор картриджін міндетті түрде шығарып алу керек.** Аккумулятор картриджін алып тастамаса, құрал абайсызда іске қосылып, адам ауыр жарақат алуы мүмкін.

⚠***ЕСКЕРТУ:*** **толық құрастырылмаған машинаны ешбір жағдайда іске қоспаңыз.** Жартылай құрастырылған машинаны пайдаланған кезде, адам ауыр жарақаттануы мүмкін.

Тұтқаны реттеу

Ортаңғы тұтқаны орнату

1. Құрастыру алдында, ортаңғы тұтқа мен үстіңгі тұтқаның әрқайсысына кабель қыстырғышын бекітіңіз.

Тұтқаның ұшын қыстырғыш арқылы өткізіңіз. Содан кейін кабель қыстырғышын тесігі төмен қаратылғанша бұрыңыз.

► **Сурет1:** **1.** Кабель қыстырғышы **2.** Қысқыш **3.** Қыстырғыш тесігі

НАЗАР САЛЫҢЫЗ: **шлангілік кабельдер тұтқа компоненттеріне ілініп қалмауы немесе оралмауы үшін, кабель қыстырғыштарын осы нұсқаулықта көрсетілген орындарға бекітіңіз.**

2. Ортаңғы тұтқаның ашық ұштарын төменгі тұтқаның бүйір жақтауларына бекітіңіз.

НАЗАР САЛЫҢЫЗ: **кабельдер шатаспауы үшін, ортаңғы тұтқа жақтауының ішіне шлангілік кабельдерді абайлап өткізіңіз.**

ЕСКЕРТПЕ: Төменгі тұтқаның үстіне сырғытып кигізген кезде, ұштарын ақырын тартып тұтқаны кеңейтіңіз.

3. Қысатын болттарды салуға болатындай етіп ортаңғы және төменгі тұтқалардағы тесіктерді бір-біріне туралап келтіріңіз.

4. Қысатын болттарды тұтқа жақтауларының ішінен тесіктер арқылы өткізіп, тұтқаларды сыртынан тұтқа құлақтарымен бекітіңіз.

► **Сурет2:** **1.** Болт басы **2.** Қысатын болт **3.** Тұтқа құлағы **4.** Ортаңғы тұтқа **5.** Төменгі тұтқа **6.** Шлангілік кабельдер **7.** Үстіңгі тұтқа **8.** Кабель қыстырғышы

ЕСКЕРТПЕ: Қос бұрандалы болттың тұтқа құлағын екі рет бұрап тарту қажет екенін есте сақтаңыз. Бірінші (сыртқы) бұранда тұтқаның компоненттерін жеңіл-желпі бекітуге арналған, ал екінші (ішкі) бұранда тұтқаның компоненттерін мықтап бекітуге арналған.

ЕСКЕРТПЕ: Қисық болт басы тұтқа жақтауына дәл келетіндей етіп болтты дұрыс салыңыз.

Үстіңгі тұтқаны орнату

1. Үстіңгі тұтқаның ашық ұштарын ортаңғы тұтқаның бүйір жақтауларына бекітіңіз.

НАЗАР САЛЫҢЫЗ: **кабельдер шатаспауы үшін, ортаңғы тұтқа жақтауының астынан шлангілік кабельдерді абайлап өткізіңіз.**

ЕСКЕРТПЕ: Ортаңғы тұтқаның үстіне сырғытып кигізген кезде, ұштарын ақырын тартып тұтқаны кеңейтіңіз.

2. Қысатын болттарды салуға болатындай етіп үстіңгі және ортаңғы тұтқалардағы тесіктерді бір-біріне туралап келтіріңіз.

3. Қысатын болттарды тұтқа жақтауларының ішінен тесіктер арқылы өткізіп, тұтқаларды сыртынан тұтқа құлақтарымен бекітіңіз.

► **Сурет3:** **1.** Болт басы **2.** Қысатын болт **3.** Тұтқа құлағы **4.** Үстіңгі тұтқа **5.** Ортаңғы тұтқа **6.** Шлангілік кабельдер **7.** Кабель қыстырғышы

ЕСКЕРТПЕ: Қос бұрандалы болттың тұтқа құлағын екі рет бұрап тарту қажет екенін есте сақтаңыз. Бірінші (сыртқы) бұранда тұтқаның компоненттерін жеңіл-желпі бекітуге арналған, ал екінші (ішкі) бұранда тұтқаның компоненттерін мықтап бекітуге арналған.

ЕСКЕРТПЕ: Қисық болт басы тұтқа жақтауына дәл келетіндей етіп болтты дұрыс салыңыз.

4. Кабельдерді 2 кабель қыстырғышымен ыңғайлы түрде реттеп қойыңыз.

Кабельдерді тікелей ортаңғы және үстіңгі тұтқа жақтауларына қыстырыңыз. Кабельдерді тұтқалардың бойымен және ішінен өткізіңіз.

Қар кетіргішті орнату

Тұтқаның компоненттерін құрастырған соң, қар мен мұз кетіргішті төменгі тұтқадағы құрал ұстағыштарға бекітіңіз.

► **Сурет4:** **1.** Қар мен мұз кетіргіш **2.** Құрал ұстағыштар

Қар лақтыру құбырын реттеу

1. Қар лақтыру құбырындағы бағыттауыш тесік пен құбыр корпусындағы таңбаны бір-біріне туралап келтіріңіз.

2. Бағыттауыш тесік пен таңба бір-біріне тураланғанша, қар лақтыру құбырының корпусындағы көрсеткі бағытында қар лақтыру құбырын бұраңыз.

► **Сурет5:** **1.** Қар лақтыру құбыры **2.** Қар лақтыру құбырының корпусы

3. Қал лақтыру құбырын орнына бекіту үшін, винтін саусақпен бұрап тартыңыз.

► **Сурет6:** **1.** Құбыр винті

НАЗАР САЛЫҢЫЗ: **қар лақтыру құбырындағы дефлектор толық құрастырылған болуы тиіс.** Бір бөлігі құрастырылған дефлектордың салдарынан қар жеткіліксіз лақтырылуы мүмкін.

► **Сурет7:** **1.** Дефлектор **2.** Қар лақтыру құбыры

ФУНКЦИОНАЛДЫҚ СИПАТТАМАСЫ

САҚ БОЛЫҢЫЗ: **құрылғының функциясын реттеу және тексеру алдында, құрылғының өшіп тұрғанына және аккумулятор картриджінің алынып тастағанына міндетті түрде көз жеткізу керек.**

Аккумулятор картриджін орнату немесе алу

САҚ БОЛЫҢЫЗ: **Аккумулятор картриджін орнатпас немесе алмас бұрын, әрдайым құралды өшіріңіз.**

САҚ БОЛЫҢЫЗ: **Аккумулятор картриджін орнатқан немесе алған кезде, құрал және аккумулятор картриджін мықтап ұстаңыз.** Құрал және аккумулятор картриджін мықтап ұстамау олардың қолыңыздан сырғанап түсіп, нәтижесінде құралдың және аккумулятор картриджінің зақымдалуына және жарақат алуға әкеп соқтыруы мүмкін.

САҚ БОЛЫҢЫЗ: **пайдалану алдында аккумулятор қақпағын құлыптаңыз.** Әйтпесе, батпақ, шаң немесе су машинаға немесе аккумулятор картриджіне зақым келтіруі мүмкін.

САҚ БОЛЫҢЫЗ: **аккумулятор картриджін міндетті түрде қызыл индикатор көрінбейтіндей етіп толық орнату керек.**

САҚ БОЛЫҢЫЗ: **Аккумулятор картриджін күштеп орнатпаңыз.** Егер картридж жеңіл сырғымаса, демек ол дұрыс салынбаған.

САҚ БОЛЫҢЫЗ: **аккумулятор картриджін орнатқанда немесе шешіп алғанда, аккумулятор қақпағы ашылып тұруы тиіс.**

Аккумулятор картриджін орнату;

1. Ашу үшін аккумулятор қақпағын көтеріңіз.

2. Аккумулятор картриджіндегі тіл мен машинадағы ұяшықты бір-біріне туралап келтіріңіз. Сырт еткен дыбыс естілгенше, аккумулятор картриджін сырғытыңыз.

► **Сурет8:** **1.** Қызыл индикатор **2.** Түймешік **3.** Аккумулятор картриджі

3. Аккумулятор қақпағын жабыңыз.

Аккумулятор картриджін алу үшін:

1. Ашу үшін аккумулятор қақпағын көтеріңіз.

2. Картридждің алдыңғы жағындағы түймешікті сырғытып тұрып, аккумулятор картриджін машинадан тартып шығарыңыз.

3. Аккумулятор қақпағын жабыңыз.

Машинаның/аккумулятордың қорғаныс жүйесі

Машина аккумулятордың/машинаның қорғаныс жүйесімен жабдықталған. Бұл жүйе машина мен аккумулятордың қызмет ету мерзімін ұзарту үшін моторға берілетін қуат көзін автоматты түрде ажыратады. Егер құрал немесе аккумулятор төмендегі жағдайлардың біреуіне тап болса, машина жұмыс барысында автоматты түрде тоқтайды және индикатор жарықтар жанады:

Шамадан тыс жүктемеден қорғаныс

Аккумулятор шамадан тыс ток шығындап пайдаланылса, машина автоматты түрде тоқтайды және алдыңғы жарықтар жыпылықтайды. Ондай жағдайда машинаны өшіріңіз және оған шамадан тыс күш түсірген жұмысты тоқтатыңыз. Содан кейін машинаны өшіріп қосыңыз.

Қызып кетуден қорғаныс

Аккумулятор қызып кеткенде, машина автоматты түрде тоқтайды және алдыңғы жарықтар жыпылықтайды. Ондай жағдайда машинаны қайта қоспай тұрып, аккумуляторды суытып алыңыз.

Зарядтың шамадан тыс таусылуынан қорғаныс

Аккумуляторда қуат аз қалғанда, құрал автоматты түрде тоқтайды және индикатор шам жыпылықтайды. Қосқышты қайта іске қосып, индикатор шам жанғаннан кейін де машина іске қосылмаса, аккумулятор қуаты жұмыс істеуге жеткіліксіз. Ондай жағдайда аккумуляторды машинадан шығарып, қуаттаңыз.

► **Сурет9: 1.** Индикатор шам

Басқа зиянды жағдайлардан қорғау

Қорғау жүйесі құрылғыны зақымдай алатын басқа жағдайлардан да қорғап, құрылғының автоматты түрде тоқтауына мүмкіндік береді. Құрылғы уақытша тоқтатылғанда немесе жұмысы тоқтатылғанда, төмендегі қадамдардың бәрін орындап, тоқтауға себеп болған жағдайларды жойыңыз.

1. Құрылғыны өшіріп, сосын қайта қосыңыз.
2. Аккумулятор(лар)ды зарядтаңыз немесе оның (олардың) орнына зарядталған аккумулятор(лар) салыңыз.
3. Құрылғы мен аккумулятор(лар)ды суытыңыз.

Қорғау жүйесін қалпына келтіру арқылы жағдай жақсармаса, орналасқан жеріңіздегі Makita компаниясының қызмет көрсету орталығына хабарласыңыз.

НАЗАР САЛЫҢЫЗ: **Құрылғы жоғарыда сипатталмаған себепке байланысты тоқтаса, ақаулықтарды жою бөлімін қараңыз.**

Аккумулятордың қалған қуатын көрсету

Аккумулятордың қалған қуатын көрсету үшін аккумулятор картриджіндегі тексеру түймесін басыңыз. Индикатор шамдары бірнеше секунд жанып тұрады.

► **Сурет10: 1.** Индикатор шамдары **2.** Тексеру түймесі

Индикатор шамдары			Қалған қуат
Жанып тұру	Өшірулі	Жыпылықтау	
■	■	■	75% - 100%
■	■	□	50% - 75%
■	□	□	25% - 50%
■	□	□	0% - 25%
◪	□	□	Аккумуляторды зарядтаңыз.
■ ↑ ↓ □	■ ↑ ↓ □	□ ↑ ↓ ■	Аккумулятор ақаулы болуы мүмкін.

ЕСКЕРТПЕ: Қолдану жағдайларына және қоршаған ортаның температурасына қарай көрсеткіш нақты қуаттан біршама ерекшеленуі мүмкін.

ЕСКЕРТПЕ: Аккумулятордың қорғаныс жүйесі жұмыс істегенде, бірінші (шеткі сол жақ) индикатор шамы жыпылықтайды.

Ауыстырып-қосқыштың әрекеті

⚠***ЕСКЕРТУ:*** **Аккумулятор картриджін орнатпас бұрын, әрдайым ауыстырып-қосқыш тетігінің дұрыс жұмыс істеп тұрғанын және босатылған кезде түпнұсқа күйге оралатындығын тексеріңіз.** Машинаны дұрыс жұмыс істемейтін ауыстырып-қосқышпен пайдалану басқаруды жоғалтуға және дене жарақатын алуға себеп болуы мүмкін.

⚠***ЕСКЕРТУ:*** **Блоктау түймешігі мен ауыстырғыш тиекті жабысқақ таспамен орауға немесе оның мақсаты мен қызметін МҮЛДЕ бұзуға болмайды.**

ЕСКЕРТПЕ: Ауыстырғыш тетік басылса да, құлыпты ашу түймешігі басылмай құрылғы іске қосылмайды.

ЕСКЕРТПЕ: Машинаны қалың қарда пайдалануға тырысқан кезіңізде, машинаға тым көп күш түсіп, ол қосылмауы мүмкін. Ондай жағдайда жұмыс жылдамдығын азайтып, қарқыныңызды бәсеңдетіңіз.

Бұл құрылғының құлыпты ашу түймешігі бар. Құлыпты ашу түймешігінің оғаш жұмыс істеп тұрғанын байқасаңыз, жұмысты бірден тоқтатып, оны Makita компаниясының ең жақын орналасқан уәкілетті сервистік орталығына апарып тексертіңіз.

1. Аккумулятор картриджін орнатыңыз да, аккумулятор жабынын жабыңыз.

2. Блоктау түймешігін басып тұрыңыз. Содан кейін ауыстырғыш тиекті өзіңізге қарай тартыңыз.

Мотор жұмыс істей бастағанда, блоктау түймешігін жіберуге болады.

► **Сурет11:** **1.** Блоктау түймешігі **2.** Ауыстырып-қосқыш тетігі

3. Моторды тоқтату үшін ауыстырып-қосқыш тетігін жіберіңіз.

Алдыңғы жарықтар

⚠*САҚ БОЛЫҢЫЗ:* Шамға немесе шам көзіне тікелей қарамаңыз.

Алдыңғы жарықтар қараңғы жерде алдыңыздағы жолды жарықтандыра алады. Алдыңғы жарықтарды қосу үшін жарық түймешігін басыңыз.

► **Сурет12:** **1.** Жарық түймешігі **2.** Алдыңғы жарықтар

Индикатор шам

Басқару панелінде орналасқан шам аккумулятордың қалған қуатын көрсетеді. Аккумулятор қуаты 20%-дан кем болған кезде, шам жыпылықтай бастайды. Қалған аккумулятор қуатын әрі қарай пайдалансаңыз, машина тоқтап, индикатор шам жанады.

► **Сурет13:** **1.** Индикатор шам

Қар мен мұз кетіргіш

Қар алғыштың қаптамасында (шнек қаптамасында) және қар лақтыру құбырының корпусында жиналған қар мен мұзды кетіруге көмектесетін қол құралды пайдаланыңыз. Құралды төменгі тұтқаға, қол оңай жететін жерге орнатуға болады.

Қиын жерлерден қарды кетіру

► **Сурет14**

Қалаусыз жерлерден қарды кетіру

► **Сурет15**

ПАЙДАЛАНУ

⚠*ЕСКЕРТУ:* өте сақ болыңыз және машинаны үнемі қадағалаңыз. Машинаның қарды сізге немесе жұмыс орнындағы ешбір адамға лақтыруына жол бермеңіз. Машинаны игере алмай қалу салдарынан өзіңіз және маңайдағы адамдар ауыр жарақат алуы мүмкін.

⚠*ЕСКЕРТУ:* қолыңыз бен аяғыңызды шнекке жақындатпаңыз.

⚠*САҚ БОЛЫҢЫЗ:* жұмысты бастамай тұрып, қар лақтыру құбырын машинаға мықтап орнатыңыз.

⚠*САҚ БОЛЫҢЫЗ:* машинаны шатырда, биік жерде, құлама еңіс жерде, мұзда немесе басқа тұрақсыз беттерде мүлде қолданбаңыз. Бұның салдарынан ауыр жарақат алуыңыз мүмкін.

⚠*САҚ БОЛЫҢЫЗ:* машинаны өзіңізге, маңайдағы адамдарға немесе жануарларға мүлде бағыттамаңыз. Ұшқан қар немесе басқа заттар ауыр жарақаттауы мүмкін.

⚠*САҚ БОЛЫҢЫЗ:* жел бағытын ескеріңіз. Ұшқан қар пайдаланушыға немесе маңайдағы адамдарға қауіп төндірмеуі үшін, қардың ұшу бағытын жел бағытына сәйкес реттеңіз.

⚠*САҚ БОЛЫҢЫЗ:* қар жауа бастағанға дейін жұмыс аймағындағы тастарды, сым темірлерді,қиыршық тастарды, кесек балшықты, арамшөптерді және басқа кедергілердің барлығын тазалап кетіріңіз.

⚠*САҚ БОЛЫҢЫЗ:* қарды бөгеп тұрған бөтен заттарды шығармай тұрып, міндетті түрде аккумулятор картриджін шығарып, қолғап киіңіз.

Ауаүрлегіш параметрлері

⚠*ЕСКЕРТУ:* кез келген нәрсені реттеген кезде, қолыңызды немесе аяғыңызды машина корпусының астына қоймаңыз.

⚠*САҚ БОЛЫҢЫЗ:* қар лақтыру құбырын пайдаланушыға, маңайдағы адамдарға, көліктерге немесе маңайдағы терезелерге мүлде бағыттамаңыз. Ұшқан қар немесе байқаусызда жиналған бөтен заттар ауыр түрде жарақаттауы мүмкін. Қар лақтыру құбырын міндетті түрде қауіп төнуі мүмкін жақтан қарама-қарсы бағыттаңыз.

Ауаүрлегіш жылдамдығын реттеу

Ауаүрлегіш жылдамдығын қар жағдайына қарай реттеңіз.

Мотор жылдамдығын арттыру үшін жылдамдықты басқару тиегін алға итеріңіз, ал жылдамдықты азайту үшін тиекті артқа тартыңыз.

► **Сурет16:** **1.** Жылдамдықты басқару тиегі

Қар лақтыру бағытын реттеу

Қар лақтыру құбырын 0-90 градус аралығында солға немесе оңға бұруға болады, осылайша қарды қажетті жерде дәл лақтыруға болады.

Қар лақтыру құбырын сағат тілі жүрісіне қарсы бағытта 90 градусқа дейін солға бұру үшін құбырды бағыттау тиегін алға итеріңіз, ал құбырды сағат тілі жүрісінің бағытында 90 градусқа дейін оңға бұру үшін тиекті артқа тартыңыз.

► **Сурет17:** **1.** Құбырды бағыттау тиегі **2.** Қар лақтыру құбыры

Қар лақтыру бұрышын реттеу

Құбыр дефлекторын 20-60 градус аралығында бұруға болады, осылайша қарды қажетті жерде дәл лақтыруға болады.
Құлыптаулы дефлектор орнын ашу үшін босату шүріппесін басыңыз. Дефлекторды қарды лақтырудың қажетті биіктігіне көтеріңіз немесе түсіріңіз.

► **Сурет18:** **1.** Құбыр дефлекторы **2.** Босату шүріппесі

Қолдану жолдары

Машина қардың қалыңдығы 300 мм-ден кем болған кезде тар жолдардағы, тротуарлардағы, баспалдақтардағы, төсемдердегі және кішірек кірме жолдардағы қарды күреуге арналған.
Тазарту тереңдігі қар жауу жағдайына байланысты әртүрлі болады.

Әдеттегі қар жауу жағдайында қолдану
► **Сурет19**

Қолданыс	Сурет	Қар түрі	Қар жағдайы	Қар тығыздығы (г/л)
Болады	1	Жаңа жауған қар	Суық температурада құрғақ ауа арқылы түсетін қиыршық қар. Жұмсақ, күпсек, саусақтардың арасынан оңай өтеді.	50 - 150
Болады	2	Біраз жатқан қар	Қар кристалдары өсіп, бір-біріне жабысады. Мұздан жасалған поролонға ұқсас біртұтас, кеуекті құрылым.	150 - 300
Болмайды	3	Тапталған қар	Еріп және қайта қатып, нәтижесінде қар бетінде қатты және мұзды қыртыс пайда болған сығылған қар. Ылғалды немесе дымқыл қар қабаты температураның төмендеуінен кейін қатқанда пайда болады.	300 не одан ауыр
Болмайды	4	Жіпсік қар	Беті еріген, сулы және ауыр болған салыстырмалы түрде ылғалды қар. Еріп, содан кейін қайта қатқан, бірақ ірі түйіршіктерге бөлінген.	300 не одан ауыр

Пайдалану негіздері

Үстіңгі тұтқаны суретте көрсетілгендей екі қолыңызбен мықтап ұстаңыз.
Денеңіздің салмағын екі аяққа біркелкі бөліп тұрыңыз.

Қырғышты (машинаның түбіндегі қақпақтың астына) жерге қойыңыз. Қар алғыштың қаптамасын (шнек қаптамасын) қар күрелетін жаққа бұрып қойыңыз.

Машинаны қосыңыз. Машинаны алға қарай итеріңіз. Қардың қалыңдығы мен салмағына қарай бұру бұрышын және алға жүру жылдамдығын мұқият басқарыңыз.
► **Сурет20**

НАЗАР САЛЫҢЫЗ: **қапталдан қатты жел соққанда, желге қарсы жақтан бастап, содан кейін жел соққан бағытта жұмыс істеңіз.**

ЕСКЕРТПЕ: Жұмыс барысында тұрысыңыз жайлы болуы тиіс. Қырғышты жердің (қардың) бетіне тегіс қойып көріңіз және қар машинасын алға қарай бүкіл салмағыңызбен итеріңіз.

ЕСКЕРТПЕ: Аймақтағы қарды күреу үшін алға-артқа жүріңіз. Бір рет өтіп, қалың қарды күреуге тырысқаннан гөрі бірнеше рет өту оңай болуы мүмкін және көбінесе жақсы нәтиже береді.

Қарды үрлеу операциясы

⚠***САҚ БОЛЫҢЫЗ:*** **орнатылған қар лақтыру бағытына қарамастан алға ұшуы мүмкін қардан, тастар мен басқа бөтен заттардан сақ болыңыз.**

Қар үрлеу бұрышын жел бағытына сай немесе қабырғаға және жолыңыздағы кез келген кедергіге қарсы реттеңіз.
► **Сурет21**

⚠***САҚ БОЛЫҢЫЗ:*** **құбыр дефлекторының бұрышын реттемей тұрып, машинаны міндетті түрде өшіріңіз.**

ЕСКЕРТПЕ: Қардың шығу бағытын реттеген кезде, желге көңіл бөліңіз. Болмашы желдің өзі жұмысыңызға әсер етуі мүмкін.

Нақты жағдайлар

Машинаны пайдаланбай тұрып, машина мен құбыр бағытын, сондай-ақ шнек жылдамдығын басқару жолын түсініп алыңыз.

Жабық жерде қарды үрлеп кетіру

— Жылдамдықты басқару тиегін алға қарай басу арқылы шнек жылдамдығын төмендетіңіз.
— Құбырды бағыттау тиегімен қарды лақтыру бағытын оңға немесе солға өзгертіңіз.

► **Сурет22**

Ашық жерде қарды үрлеп кетіру

— Жылдамдықты басқару тиегін артқа қарай тарту арқылы шнек жылдамдығын арттырыңыз.
— Құбырды бағыттау тиегімен қарды лақтыру бағытын ашық бұрышқа орнатыңыз.

► **Сурет23**

ЕСКЕРТПЕ: Бір жұмыс орнынан екіншісіне өткен кезде, машинаның салмағы дөңгелектерге түсуі үшін, шнекті жер бетінен жоғары көтеріңіз. Содан кейін машинаны итеріңіз немесе тартыңыз.

► **Сурет24**

ТЕХНИКАЛЫҚ ҚЫЗМЕТ КӨРСЕТУ

⚠*ЕСКЕРТУ:* сақтау, бір жұмыс орнынан екіншісіне өту, тексеру және техникалық күтім жасау алдында, аккумулятор картриджін машинадан міндетті түрде шығарыңыз.

⚠*ЕСКЕРТУ:* Тексеру немесе техникалық қызмет көрсету жұмыстарын орындаған кезде қолғап киіңіз.

⚠*ЕСКЕРТУ:* Тексеру немесе техникалық қызмет көрсету жұмыстарын орындаған кезде үнемі қауіпсіздік көзілдіріктерін немесе қауіпсіздік қолғаптарын киіңіз.

⚠*САҚ БОЛЫҢЫЗ:* машинаны тасымай тұрып, аккумулятор картриджін шығарыңыз. Машинаны екі қолыңызбен абайлап көтеріп, тасыңыз.

***НАЗАР САЛЫҢЫЗ:* Жанармайды, бензинді, сұйылтқышты, спиртті немесе соған ұқсас заттарды ешқашан пайдаланбаңыз. Нәтижесінде түссіздену, бүлiну немесе жарықтар пайда болуына әкелуі мүмкін.**

Өнімнің ҚАУІПСІЗДІГІ мен СЕНІМДІЛІГІН қамтамасыз ету үшін, жөндеу жұмыстары, кез келген басқа техникалық қызмет көрсету немесе реттеу әрдайым Makita қосалқы бөлшектерін пайдалану арқылы Makita компаниясының өкілетті немесе зауыттық қызмет көрсету орталықтары тарапынан орындалуы керек.

Күнделікті техникалық күтім

1. Аккумулятор картриджін шығарыңыз да, аккумулятор жабынын жабыңыз.

2. Жұмсақ жуғыш құрал мен дымқыл шүберекпен немесе тазалау щеткасымен машинаның үстіңгі жағы мен сыртындағы кір мен шаңды кетіріңіз.

3. Машинаны бір жағына жатқызыңыз. Құрылғы корпусының түбіндегі қоқысты, шаңды немесе басқа заттарды кетіріңіз.

► **Сурет25**

***НАЗАР САЛЫҢЫЗ:* машинаны сумен жумаңыз.**

4. Барлық сомындардың, болттардың, бұрандалардың және т.б. беріктігін тексеріңіз.

5. Қозғалатын бөлшектерді зақымға, үзіліске және тозуға тексеріңіз. Зақымдалған немесе жоқ бөлшектерді жөндеу немесе ауыстыру керек.

6. Машинаны қауіпсіз, құрғақ және балалардың қолы жетпейтін жерде сақтаңыз.

Тұтқаны бүктеу

⚠*САҚ БОЛЫҢЫЗ:* бөлшектеген кезде, тұтқаны бос қолыңызбен ұстаңыз. Осылайша жию жұмысы қауіпсіз және оңай орындалады.

Машинаны қолға ұстап тасу мен кез келген шағын жерде ыңғайлы сақтау үшін, тұтқаны бүктеп қоюға болады.

1. Құбырды бағыттау тиегімен қар лақтыру құбырын алға бұрыңыз.

2. Аккумулятор картриджін машинадан шығарыңыз. Содан кейін аккумулятор қақпағын жабыңыз.

3. Ортаңғы және үстіңгі тұтқалардағы бүкіл тұтқа құлақтарын бұрап босатыңыз.

Тұтқаны компоненттерін бүктелетіндей етіп босату үшін, екінші (ішкі) бұранданы бұрап босатыңыз.

► **Сурет26:** **1.** Бірінші (сыртқы) бұранда **2.** Екінші (ішкі) бұранда **3.** Тұтқа құлағы

4. Машинаны тұрақтандыру үшін бір қолыңызбен ортаңғы тұтқаны ұстап тұрып, екінші қолыңызбен үстіңгі тұтқаны артқа тартыңыз.

► **Сурет27:** **1.** Үстіңгі тұтқаның сабы **2.** Ортаңғы тұтқаның сабы **3.** Төменгі тұтқаның сабы

5. Ортаңғы тұтқаның сабын бір қолыңызбен, ал екінші қолыңызбен төменгі тұтқаның сабын ұстап тұрып, ортаңғы тұтқаны жоғары тарту арқылы тік күйіне көтеріп қойыңыз.

6. Тұтқаны тыныштық күйіне бүктеп қою үшін ортаңғы тұтқаны алға қарай төмен итеріңіз.

7. Құбыр дефлекторының бұрышын толық түсіріңіз. Содан кейін ортаңғы тұтқаның сабын қар лақтыру құбырындағы босату шүріппесіне тірелгенше алға және төмен итеріңіз.

► **Сурет28:** **1.** Ортаңғы тұтқаның сабы **2.** Қар лақтыру құбыры **3.** Босату шүріппесі

***НАЗАР САЛЫҢЫЗ:* шлангілік кабельдердің тұтқа компоненттеріне ілініп қалмауын немесе оралмауын қадағалаңыз.**

► **Сурет29**

Қаптамасы

Буып-түйілетін қаптама көп жыл бойы шаң мен күннен қорғайды. Серпімді түбі арқасында қаптама желде тұрақты болады.

1. Қаптаманы жерге жайыңыз.

Сақтау қалтасы құрылғының артқы жағымен туралағанына көз жеткізіңіз.

2. Қаптаманың алдыңғы ұшын машинаның қырғыш жолағына тартып кигізіңіз.

3. Қаптама деканы, тұтқаны және артқы бөлікті толығымен қаптайтынына көз жеткізіп, машинаны алдыңғы жағынан артқа қарай қаптаңыз.

4. Қаптаманы дөңгелектердің астына тығып, машинаның бүйір жақтарын толық қаптайтынына көз жеткізіңіз.

► **Сурет30: 1.** Сақтау қалтасы

ЕСКЕРТПЕ: Қолданған соң, қаптаманы сақтау қалтасының еніне сай болатындай етіп бүктеңіз. Қалтаның ішін сыртқа шығарыңыз. Қаптаманың қалған бөлігін қалтаға бүктеңіз кіргізіңіз.

Сақтау

НАЗАР САЛЫҢЫЗ: **аккумулятор картриджерін іште, бөлме температурасында сақтаңыз.** Төмен температура аккумуляторлардың өнімділігін айтарлықтай төмендетеді.

Машинаны салқын, құрғақ және құлыпталған жерде сақтаңыз. Машинаны температурасы 40 °C-қа (104 °F) жетуі немесе асуы мүмкін жерлерде сақтамаңыз.

1. Аккумулятор картриджін шығарып алыңыз.

2. Машинаны тазалаңыз.

3. Үстіңгі және ортаңғы тұтқаларды жию жолын "*Тұтқаны бүктеу*" бөлімінен қараңыз.

4. Маусымаралық кезеңде ұзақ уақыт бойы пайдаланылмаған кезде сақтау үшін, шнекті және машина корпусын мұқият күтіп ұстаңыз және тазалаңыз. Тот баспауы үшін, машинаның барлық бөлігі толықтай құрғақ болуы тиіс.

Қырғышты ауыстыру

НАЗАР САЛЫҢЫЗ: **ауыстыру жұмысын міндетті түрде Makita компаниясының өкілетті немесе зауыттық сервистік орталықтары және Makita компаниясының қосалқы бөлшектерін пайдаланып орындауы керек.**

Қырғыштың (машинаның түбіндегі қақпақтың астында орналасқан) қабырғалары үйкелістің әсерінен тозған кезде, қырғышты ауыстыру қажет.

► **Сурет31: 1.** Қырғыш **2.** Қырғыш қабырғасы

АҚАУЛЫҚТАРДЫ ЖОЮ

Жөндеу жұмыстарына тапсырыс беруден бұрын, тексерулер жүргізіңіз. Нұсқаулықта көрсетілмеген мәселелер анықталса, машинаны бөлшектеуге әрекеттенбеңіз. Makita компаниясының өкілетті қызмет көрсету орталықтарына хабарласыңыз және жөндеу үшін әрқашан Makita қосалқы бөлшектерін пайдаланыңыз.

Ақаулы күйі	Ықтимал себебі (ақаулық)	Шешім
Тұтқаны орнында тұрған жоқ.	Тұтқа қате орнатылған.	Болттардың тұтқаға дұрыс орнатылғанын тексеріңіз. Тұтқа құлақтарының мықтап бұралғанын тексеріңіз. Тұтқаны құрастыру жолын осы нұсқаулықтан қараңыз.
Машина іске қосылмайды.	Аккумулятор картриджі қуаты таусылған.	Аккумулятор картриджін қуаттаңыз.
	Аккумулятор картриджі тым суық.	Аккумулятор картриджін машинадан шығарыңыз. Аккумулятор картриджін қуаттау құралына қойып, оны 10 минут қуаттаңыз. Аккумулятор картриджін қуаттау құралынан шығарып, қайта орнатып, пайдаланыңыз.
	Аккумулятор картриджі дұрыс тағылмаған.	Аккумулятор картриджін дұрыс тағу жолын осы нұсқаулықтан қараңыз.
	Аккумулятор картриджі зақымдалған.	Жаңа аккумулятор картриджін салыңыз.
	Қосқыш ақаулы.	Жаңасын салыңыз. Тұрғылықты жеріңіздегі өкілетті сервистік орталығына хабарласып жөндетіңіз.
	Шнек қатып қалды.	Аккумулятор картриджін машинадан шығарыңыз, шнекті тексеріңіз, қоқысты алып тастаңыз.
Мотор қосылып тұр, бірақ шнек айналмайды.	Белдік зақымдалған.	Жаңасын салыңыз. Тұрғылықты жеріңіздегі өкілетті сервистік орталығына хабарласып жөндетіңіз.

ҚОСЫМША КЕРЕК-ЖАРАҚТАР

⚠***САҚ БОЛЫҢЫЗ:*** **Бұл керек-жарақтарды немесе қондырмаларды осы нұсқаулықта көрсетілген Makita машинасымен бірге пайдаланған дұрыс.** Басқа керек-жарақтарды немесе қондырмаларды пайдалану адамдардың жарақаттануына әкелуі мүмкін. Керек-жарақты немесе қондырманы тек мақсатына сәйкес пайдаланыңыз.

Осы керек-жарақтар туралы қосымша мәлімет алу үшін көмек қажет болса, жергілікті Makita қызмет көрсету орталығына хабарласыңыз.

- Makita түпнұсқа аккумуляторы және зарядтау құрылғысы

ЕСКЕРТПЕ: Тізімдегі кейбір элементтер стандартты керек-жарақтар ретінде өнімнің қаптамасында болуы мүмкін. Олар әр елде әртүрлі болуы мүмкін.

Makita Europe N.V.

Jan-Baptist Vinkstraat 2, 3070 Kortenberg, Belgium

Makita Corporation

3-11-8, Sumiyoshi-cho, Anjo, Aichi 446-8502 Japan

www.makita.com



SN001G-RU3-2502
EN, RU, KK
20250529